Yolco™
www.yolco.pl

Anytime. Anywhere. Cool.



LODÓWKA KOMPRESOROWA

RL75M *BLACK*

INSTRUKCJA OBSŁUGI

Instrukcja obsługi dostępna również na:
User manual also available at:
Bedienungsanleitung erhältlich auch bei:

1. Objaśnienie symboli



Urządzenie napełnione jest palnym gazem R600a.



Ważne informacje dotyczące obsługi i konserwacji. Nieprzestrzeganie może spowodować zagrożenie utraty życia, zdrowia lub zniszczenia mienia.



Przed użyciem urządzenia należy najpierw dokładnie zapoznać się z instrukcją obsługi.



Wskazówki oraz informacje uzupełniające.



Przed uruchomieniem urządzenia należy uważnie przeczytać niniejszą instrukcję. Instrukcję należy zachować. Producent nie odpowiada za szkody powstałe w wyniku użytkowania niezgodnego z przeznaczeniem lub niewłaściwej obsługi.
Ostrzeżenia i ważne informacje o bezpieczeństwie zawarte w niniejszej instrukcji nie obejmują wszystkich możliwych warunków ani sytuacji, które mogą mieć miejsce. Odpowiedzialność za ostrożne i rozważne postępowanie z urządzeniem podczas konserwacji i obsługi spoczywa na użytkowniku.

Zgłoszenia gwarancyjne prosimy wysyłać na adres mailowy: pomoc@yolco.pl

Kontaktując się z autoryzowanym centrum serwisowym, należy przygotować poniższe dane: informacje o modelu, numer seryjny. Informacje te można znaleźć na tabliczce znamionowej. Akcesoria, materiały eksploatacyjne oraz oryginalne części zamienne dostępne pod adresem: www.yolco.pl. Zalecamy stosowanie oryginalnych części zamiennych.

Treść instrukcji obsługi może ulec zmianie bez powiadomienia. Najnowsza wersja zawsze dostępna pod adresem: www.yolco.pl

2. Informacje dotyczące bezpieczeństwa



• Niniejszy sprzęt może być użytkowany przez dzieci w wieku co najmniej 8 lat i przez osoby o obniżonych możliwościach fizycznych, umysłowych i osoby o braku doświadczenia i znajomości sprzętu, jeżeli zapewniony zostanie nadzór lub instruktaż odnośnie do użytkowania sprzętu w bezpieczny sposób, tak aby związane z tym zagrożenia były zrozumiałe. Dzieci nie powinny bawić się sprzętem. Dzieci bez nadzoru nie powinny wykonywać czyszczenia i konserwacji sprzętu.

• Dzieci od 3 do 8 lat mogą umieszczać produkty i wyjmować je z urządzenia chłodniczego.

• Zabrania się używania urządzenia i/lub jego przewodu zasilającego, gdy noszą ślady uszkodzeń. Jeżeli urządzenie lub jego przewód wymaga naprawy, należy skontaktować się z producentem, autoryzowanym serwisem lub inną wykwalifikowana osobą. Samodzielne naprawy mogą spowodować poważne zagrożenia dla zdrowia lub życia.

• Ze względów bezpieczeństwa, wymianę oświetlenia LED (w wybranych modelach) należy zlecić producentowi lub autoryzowanemu serwisowi.

• Podczas ustawiania urządzenia należy upewnić się, że przewód zasilający nie jest uwięziony ani uszkodzony. Nie należy używać przedłużaczy lub rozgałęziaczy do podłączania urządzenia do zasilania. Nie należy umieszczać wielu przenośnych gniazdek elektrycznych ani przenośnych zasilaczy z tyłu urządzenia.

• Urządzenie należy podłączyć do źródła zasilania o bardzo niskim napięciu, zgodnym z danymi zawartymi w specyfikacji technicznej, wyłącznie za pomocą dołączonych przewodów zasilających.

2. Informacje dotyczące bezpieczeństwa c.d.

Zasilanie z gniazda sieciowego 100-240V wymaga podłączenia poprzez adapter AC/DC (sprzedawany oddzielnie). Korzystanie ze źródła zasilania o nieprawidłowym napięciu może doprowadzić do uszkodzenia urządzenia lub wywołania pożaru.

• Urządzenie należy odłączyć od zasilania po każdorazowym zakończeniu jego eksploatacji oraz przed czyszczeniem/konserwacją. Nie należy wyciągać wtyczki z gniazdka poprzez ciągnięcie za przewód zasilający. Może to spowodować jego uszkodzenie.

• Urządzenie należy chronić przed zachlapaniem wodą oraz przed niekorzystnymi warunkami atmosferycznymi takimi jak deszcz. Nie należy zanurzać urządzenia w wodzie ani innym płynie. Urządzenie nie jest wodoodporne. W razie przypadkowego zalania urządzenia należy suchymi dłońmi odłączyć wtyczkę od źródła zasilania. Nie należy dotykać zalanego urządzenia aż do całkowitego wyschnięcia. Nie należy obsługiwać urządzenia mokrymi rękami.

• Nie należy użytkować lub przechowywać urządzenia w pobliżu otwartego ognia lub innych źródeł ciepła. Nie należy narażać urządzenia na bezpośrednie działanie promieni słonecznych.

• Urządzenia nie należy używać w środowisku o charakterze łatwopalnym, korozyjnym lub wybuchowym.

• Nie należy przechowywać w tym urządzeniu substancji żrących, zawierających rozpuszczalniki lub wybuchowych, takich jak puszki aerozolowe z palnym propelentem.

• Nie należy używać żadnych sprzętów elektrycznych wewnątrz urządzenia, za wyjątkiem tych zalecanych przez producenta.

• Nie należy używać żadnych urządzeń lub środków przyspieszających odmrażanie urządzenia, za wyjątkiem tych zalecanych przez producenta.

• W trakcie pracy urządzenia nie należy dotykać jego wnętrza. Istnieje ryzyko odmrożenia.

• W trakcie pracy i podczas przechowywania urządzenie powinno być ustawione pionowo na płaskiej i równiej powierzchni.

• Maksymalne dopuszczalne nachylenie urządzenia podczas pracy wynosi 3°. Maksymalne dopuszczalne nachylenie podczas przenoszenia wynosi 45°.

• Układ chłodzenia urządzenia zawiera palny czynnik chłodniczy R600a. Czynnik R600a jest gazem bezbarwnym i bezwonnym. Izolacja urządzenia zawiera cyklopentan. Napraw i konserwacji w obrębie układu chłodzenia mogą dokonywać jedynie osoby posiadające uprawnienia do pracy z palnymi czynnikami chłodniczymi.



Uwaga! Niebezpieczeństwo pożaru / materiały łatwopalne

• Zabrania się ingerencji użytkownika w układ chłodniczy oraz jego przewody, mającej na celu jego modyfikacje lub uszkodzenie. W przypadku przypadkowego uszkodzenia układu lub stwierdzenia wycieku czynnika należy niezwłocznie odsunąć wszelkie źródła zapłonu od urządzenia. Pomieszczenie należy natychmiast przewietrzyć. Nie należy wyłączać urządzenia poprzez bezpośrednie wyciągnięcie wtyczki przewodu zasilającego.

• Nienadające się do dalszej eksploatacji urządzenie wymaga poddania specjalnej procedurze utylizacji, zgodnej z krajowymi i lokalnymi przepisami. Należy je przekazać do odpowiedniego punktu, który zajmuje się zbieraniem i recyklingiem urządzeń elektrycznych i elektronicznych.

• Zanim pozbędziesz się starego urządzenia, zdejmij drzwi, ale pozostaw wewnętrzne kosze i ściankę działową (w wybranych modelach), aby dzieci nie mogły wejść do środka.

• Opakowanie należy przechowywać z dala od dzieci. Istnieje ryzyko uduszenia.

2. Informacje dotyczące bezpieczeństwa c.d.

• Nie należy opierać się ani wieszać na otwartych drzwiach urządzenia. Może to spowodować uszkodzenie urządzenia i/lub doprowadzić do obrażeń ciała.

• Urządzenia nie należy przesuwać po powierzchniach podatnych na uszkodzenia i zarysowania.

• Urządzenie należy przechowywać w sposób, który pozwoli zapobiec uszkodzeniom mechanicznym.

• Urządzenie to jest przeznaczone do użytku domowego i podobnych zastosowań.

• Urządzenie to jest przeznaczone do montażu w przyczepach i pojazdach kempingowych.

• Urządzenie jest modelem do zabudowy. Montażu i demontażu urządzenia powinien dokonać wykwalifikowany personel. Urządzenie należy przymocować zgodnie z instrukcją instalacji, aby uniknąć zagrożenia związanego z jego niestabilnością.

• Gniazdo elektryczne musi być łatwo dostępne, aby w razie niebezpieczeństwa możliwe było szybkie odłączenie urządzenia od zasilania.

• Gniazdo elektryczne musi znajdować się poza obszarem odpowiadającym tylnej ściance urządzenia.

• Podczas instalacji należy upewnić się, że dostępna jest odpowiednia ilość miejsca z tyłu (100mm) i po bokach urządzenia (5mm). Należy zapewnić swobodny przepływ powietrza za urządzeniem, a także wokół kompresora, jeśli zmieniono jego lokalizację. Nie należy zasłaniać otworów wentylacyjnych. Może to spowodować przegrzanie i uszkodzenie urządzenia.

• Urządzenie chłodnicze jest przeznaczone do użytku w temperaturze otoczenia mieszczącej się w zakresie od 10°C do 32°C.

3. Wymiary urządzenia

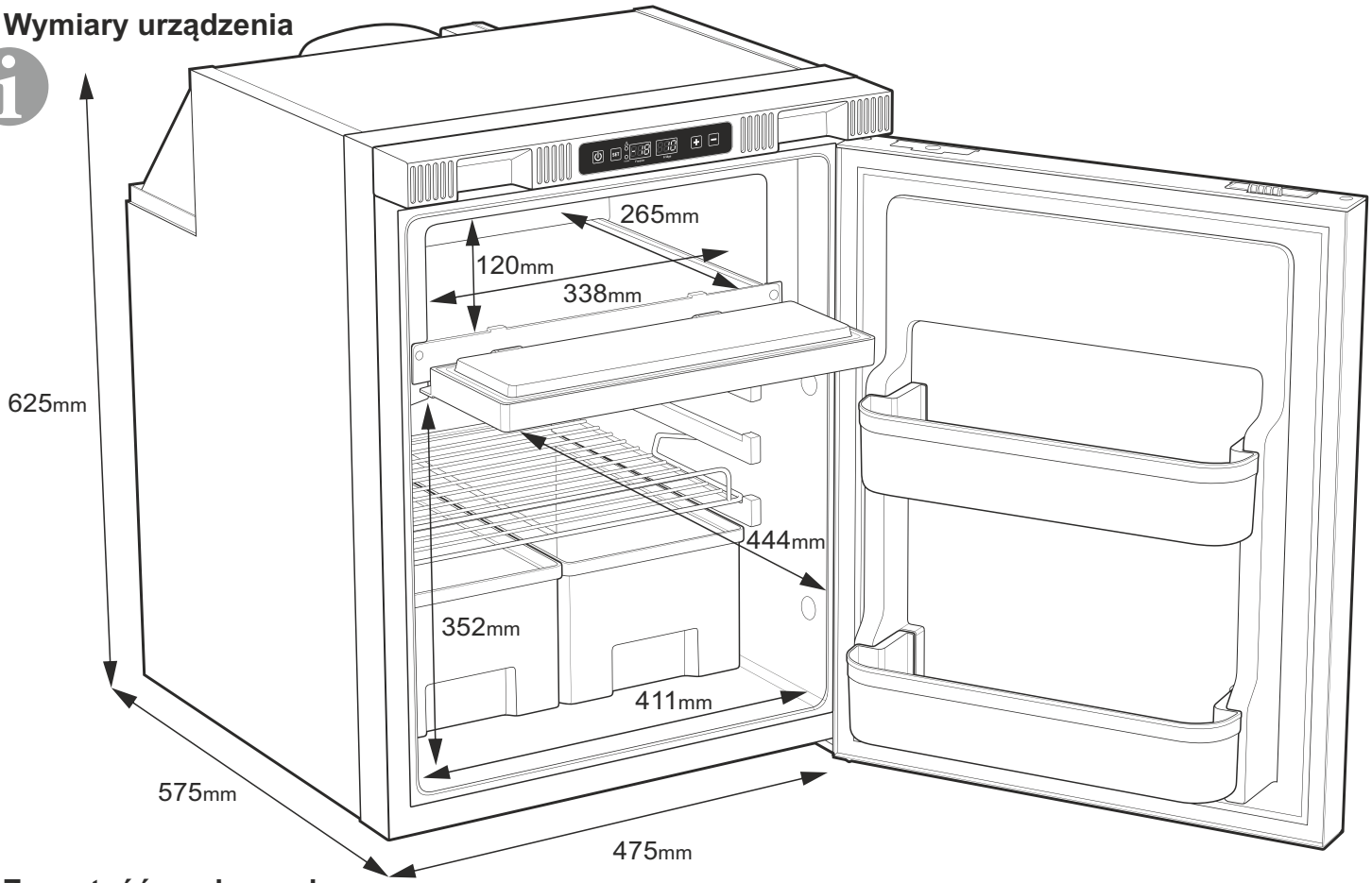

4. Zawartość opakowania

- Lodówka kompresorowa
- Przewód zasilający 12/24V (długość – 2,0m)
- Przewód odpływowy
- Instrukcja obsługi

5. Instalacja

5.1 Wymogi dotyczące instalacji

Uwaga!
Urządzenie posiada ostre krawędzie. Podczas montażu zaleca się użycie rękawic ochronnych.
Urządzenia nie należy przesuwać po powierzchniach podatnych na uszkodzenia i zarysowania.

• Urządzenie należy zainstalować zgodnie z instrukcją, aby uniknąć zagrożenia związanego z jego niestabilnością.

• Gniazdo elektryczne musi być łatwo dostępne, aby w razie niebezpieczeństwa możliwe było szybkie odłączenie urządzenia od zasilania.

• Gniazdo elektryczne musi znajdować się poza obszarem odpowiadającym tylnej ściance urządzenia.

• Przewód odpływowy powinien być łatwo dostępny, aby umożliwić usunięcie nadmiaru wody z urządzenia. Nie należy umieszczać wylotu przewodu odpływowego za urządzeniem. Może to spowodować zalanie podłoża.

• Urządzenie powinno zostać zamontowane we wnęce o wymiarach nie mniejszych niż przedstawione poniżej. Upewnij się, że pozostawiono odpowiednią ilość miejsca, umożliwiająca swobodne otwieranie i zamykanie drzwi.

• Miejsce instalacji powinno być wystarczająco wytrzymałe i odpowiednio wypoziomowane.

• Miejsce nie powinno być wystawione na działanie promieni słonecznych oraz innych źródeł ciepła.

• W przypadku montażu w pojazdach drzwi urządzenia nie powinny być skierowane w kierunku jazdy.

• Podczas instalacji należy upewnić się, że dostępna jest odpowiednia ilość miejsca tyłu (100mm) oraz po bokach urządzenia (5mm).

• Należy zapewnić swobodny przepływ powietrza za urządzeniem. Wnęka powinna posiadać otwór wentylacyjny o minimalnej powierzchni 60cm2.

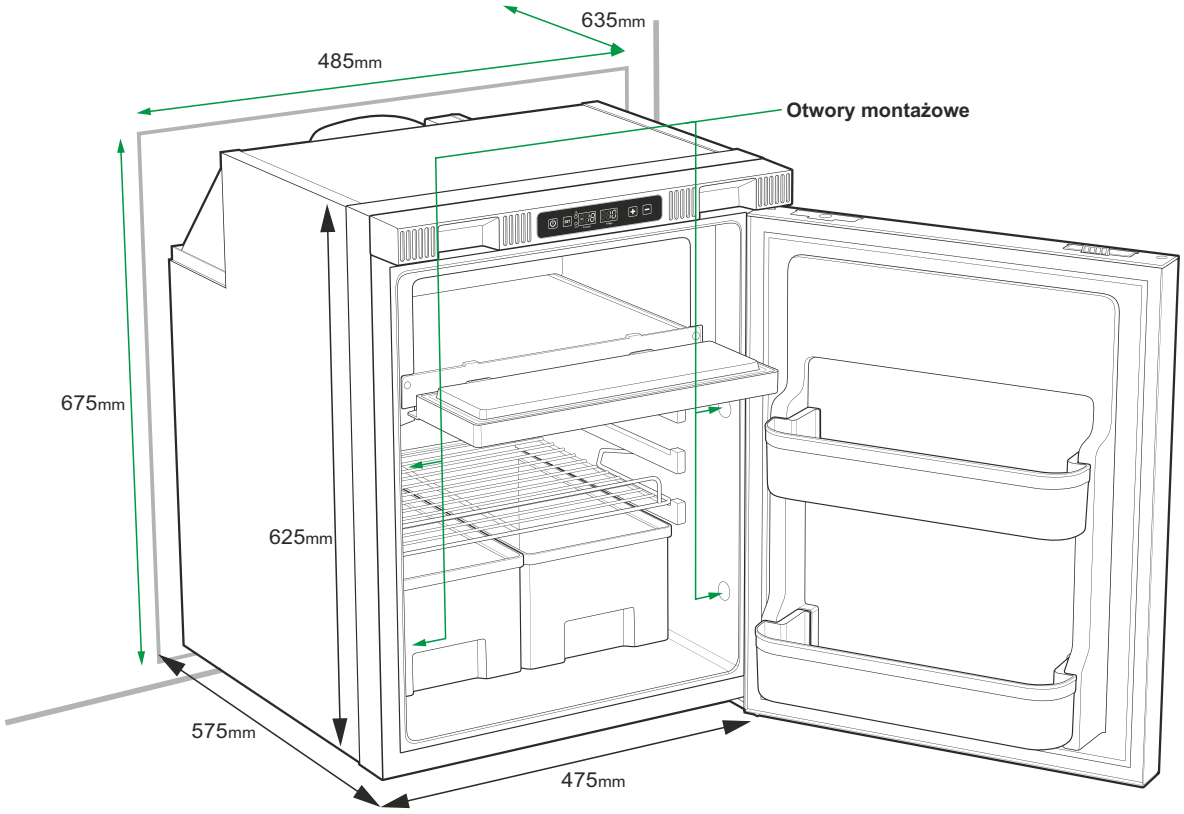

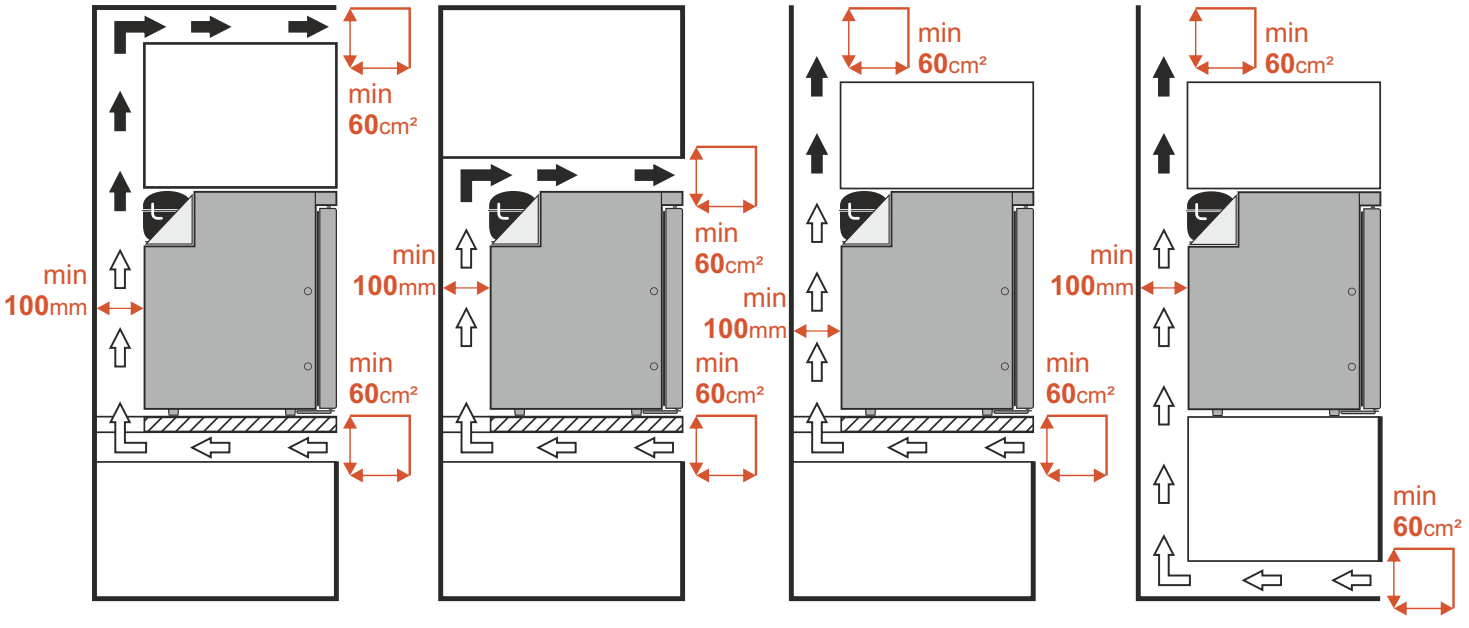

5. Instalacja c.d.

5.2 Proces montażu

1. Zlokalizuj ujście odpływu pod urządzeniem. Podłącz do niego dołączony do zestawu przewód odpływowy.

2. Podłącz do urządzenia przewód zasilający.

3. Umieść urządzenie we wnęce upewniając się, że przewód zasilający nie zostanie uszkodzony.

4. W każdy z otworów montażowych wkręć wkręt, tak aby przymocować lodówkę do ścian bocznych zabudowy (długość wkrętu należy dobrać do wymiarów zabudowy - brak w zestawie).

5. Po przymocowaniu lodówki do zabudowy załóż zaślepki otworów montażowych.

5.3 Pierwsze uruchomienie

Przed pierwszym uruchomieniem urządzenia należy odczekać około 6 godzin.

1. Podłącz urządzenie do źródła zasilania za pomocą dołączonego przewodu.

2. Włącz urządzenie i ustaw temperaturę 4°C w komorze chłodniczej, oraz -12°C w komorze mroźnej. Odczekaj godzinę.

3. Jeśli lodówka chłodzi, można rozpocząć jej użytkowanie.

5.4 Zmiana kierunku otwierania drzwi

Uwaga! Do wykonania tej czynności niezbędny będzie wkrętak płaski oraz wkrętak krzyżowy (Philips)

1. Używając wkrętaka płaskiego wciśnij górny zawias drzwi do ich wnętrza i wysuń górną krawędź drzwi poza obrys urządzenia. Unieś drzwi ku górze, aby wyjąć je z zawiasu dolnego. Wyjmij z drzwi zawias górny wraz ze sprężyną.

2. Za pomocą wkrętaka płaskiego wyjmij zaślepki klamki oraz maskownicy. Śruby wykręć używając wkrętaka krzyżowego (Philips).

3. Wyjmij klamkę i maskownicę. Przełóż je na przeciwległe strony drzwi wraz ze sprężynami. Przykręć je wcześniej wykręconymi śrubami. Wsadź zaślepki.

4. Wyjmij i przenieś na przeciwległą stronę zawias dolny drzwi. Nałóż drzwi na zawias dolny.

5. Włóż sprężynę oraz zawias górny w górną krawędź drzwi. Trzymając zawias wciśnięty do środka, dociśnij drzwi do korpusu urządzenia. Po zwolnieniu zawias powinien samoczynnie wskoczyć w swoje gniazdo.

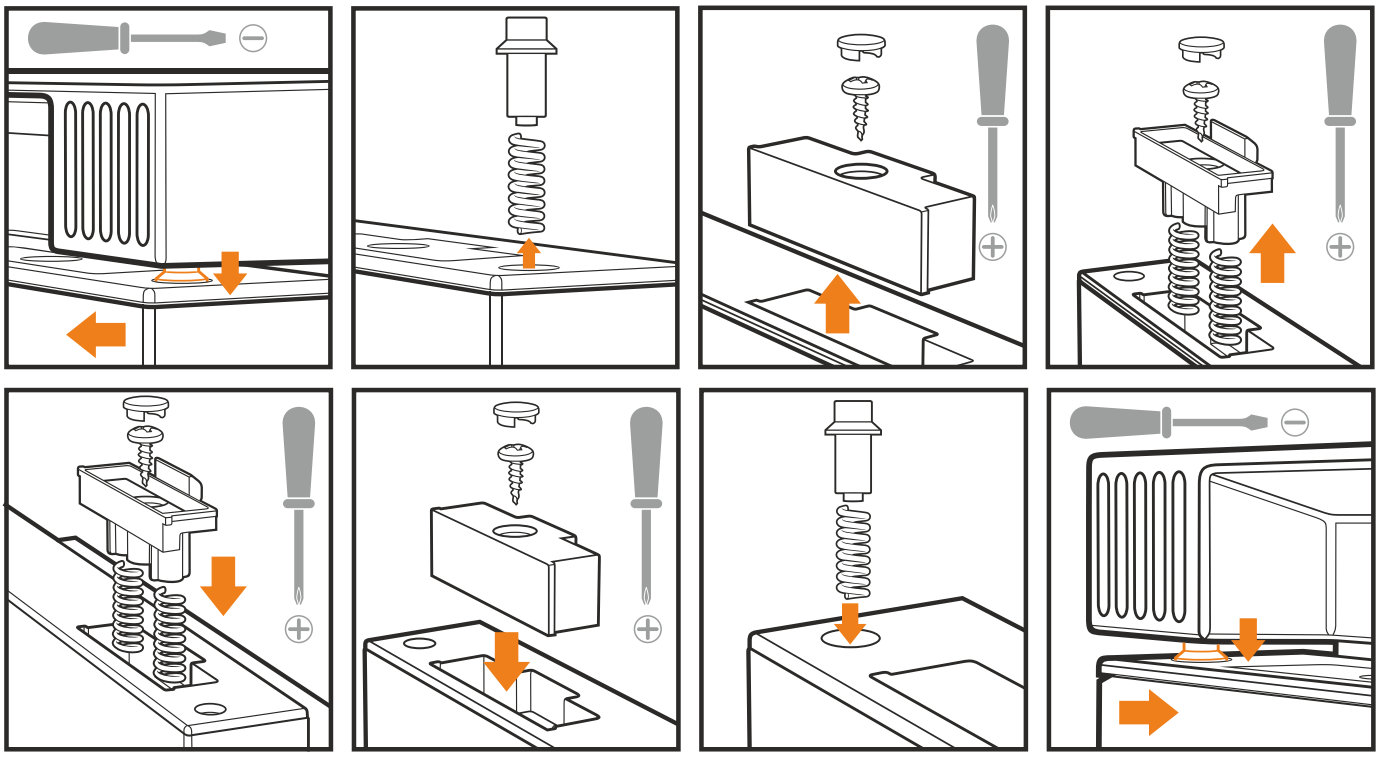

5.5 Zmiana trybu działania (dwukomorowy -> jednokomorowy)

Uwaga! Do wykonania tej czynności niezbędny będzie wkrętak krzyżowy (Philips)

1. Otwórz drzwi urządzenia. Opuść drzwiczki komory mroźnej.

2. Używając wkrętaka krzyżowego wykręć dwie śruby mocujące.

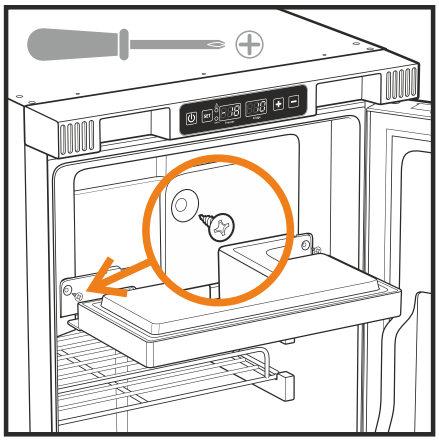

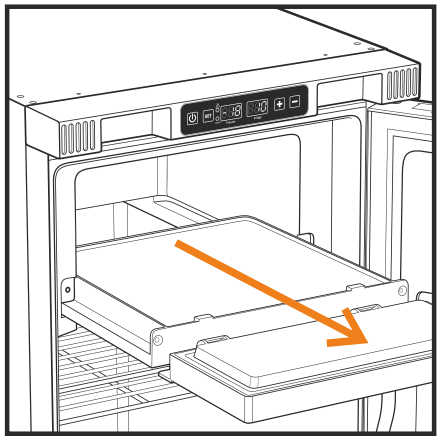

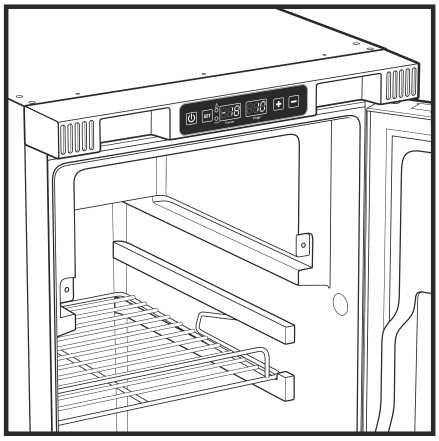

3. Wysuń przegrodę komory mroźnej z urządzenia.

4. Wciśnij i przytrzymaj przez 6 sekund jednocześnie przyciski SET oraz + .

Aby przywrócić dwukomorowy tryb działania urządzenia, należy zainstalować w jego wnętrzu przegrodę mroźną oraz przez 6 sekund przytrzymać jednocześnie przyciski SET i + .

5.6 Zmiana położenia kompresora

Uwaga! Pamiętaj, że niewłaściwe obchodzenie się z układem chłodzenia może doprowadzić do poważnych uszkodzeń, utraty gwarancji oraz konieczności kosztownych napraw. W razie wątpliwości lub trudności związanych z instalacją, skontaktuj się z wykwalifikowanym specjalistą lub autoryzowanym serwisem.
Uwaga! Wszelkie wymienione niżej operacje powinny być przeprowadzone na wyłączonym urządzeniu.

Lodówka została wyposażona w ruchomą półkę kompresora, umożliwiającą zmianę jego położenia. Maksymalna odległość kompresora od urządzenia wynosi 150cm i podyktowana jest długością przewodów układu chłodzenia.

1. Usuń wszystkie opaski zaciskowe łączące przewody i układ chłodzenia.

2. Wykręć cztery śruby mocujące półkę kompresora do korpusu lodówki.

3. Wykręć dwie śruby mocujące układ chłodzenia do tylnej ścianki lodówki.

4. Ostrożnie zdejmij półkę kompresora.

Układ chłodzenia, łączący kompresor z lodówką, wykonany jest z miedzi miękkiej. Podczas planowania przebiegu układu chłodzenia należy pamiętać, że:
• kąt gięcia rurek miedzianych powinien wynosić przynajmniej 100°;
• promień gięcia powinien wynosić przynajmniej 21mm;
• zbyt ciasne zagięcia mogą skutkować zgnieceniami lub pęknięciami układu chłodzenia.

6.Wskazówki dotyczące użytkowania

Urządzenie służy do schładzania świeżej żywności i przechowywania uprzednio zamrożonych artykułów spożywczych.

Aby uniknąć zanieczyszczenia i psucia się żywności należy przestrzegać następujących zasad:

• Nie należy otwierać drzwi urządzenia częściej niż jest to konieczne. Może to znacznie podnieść temperatury panującą wewnątrz urządzenia.

• Artykuły spożywcze powinny być przechowywane w oryginalnych opakowaniach lub odpowiednich pojemnikach. Przechowuj surowe mięso i ryby w odpowiednich pojemnikach w lodówce, aby nie stykały się z inną żywnością ani nie kapały na nią.

• Należy regularnie czyścić powierzchnie, które mogą wejść w kontakt z żywnością oraz system odprowadzania wody (w wybranych modelach).

• Zbyt niska lub zbyt wysoka temperatura może negatywnie wpłynąć na przechowywaną żywność. Temperaturę panującą wewnątrz lodówki należy dostosować do temperatury zalecanej przez producenta żywności.

• Jeśli urządzenie pozostaje puste przez dłuższy czas należy:
– wyłączyć urządzenie,
– odszronić urządzenie,
– wyczyścić i osuszyć urządzenie,
– pozostawić drzwi uchylone, aby zapobiec powstawaniu pleśni w urządzeniu.

• Nie należy przekraczać maksymalnego obciążenia półek.

• Produktów raz rozmrożonych nie należy ponownie zamrażać.

• Gorące potrawy i napoje ochłodzić przed włożeniem do urządzenia.

• Nie należy przechowywać szklanych pojemników, butelek oraz puszek napełnionych płynami lub napojami gazowanymi w temperaturze poniżej 0°C.

6.Wskazówki dotyczące użytkowania c.d.

• Przykładowe rozmieszczenie produktów spożywczych:

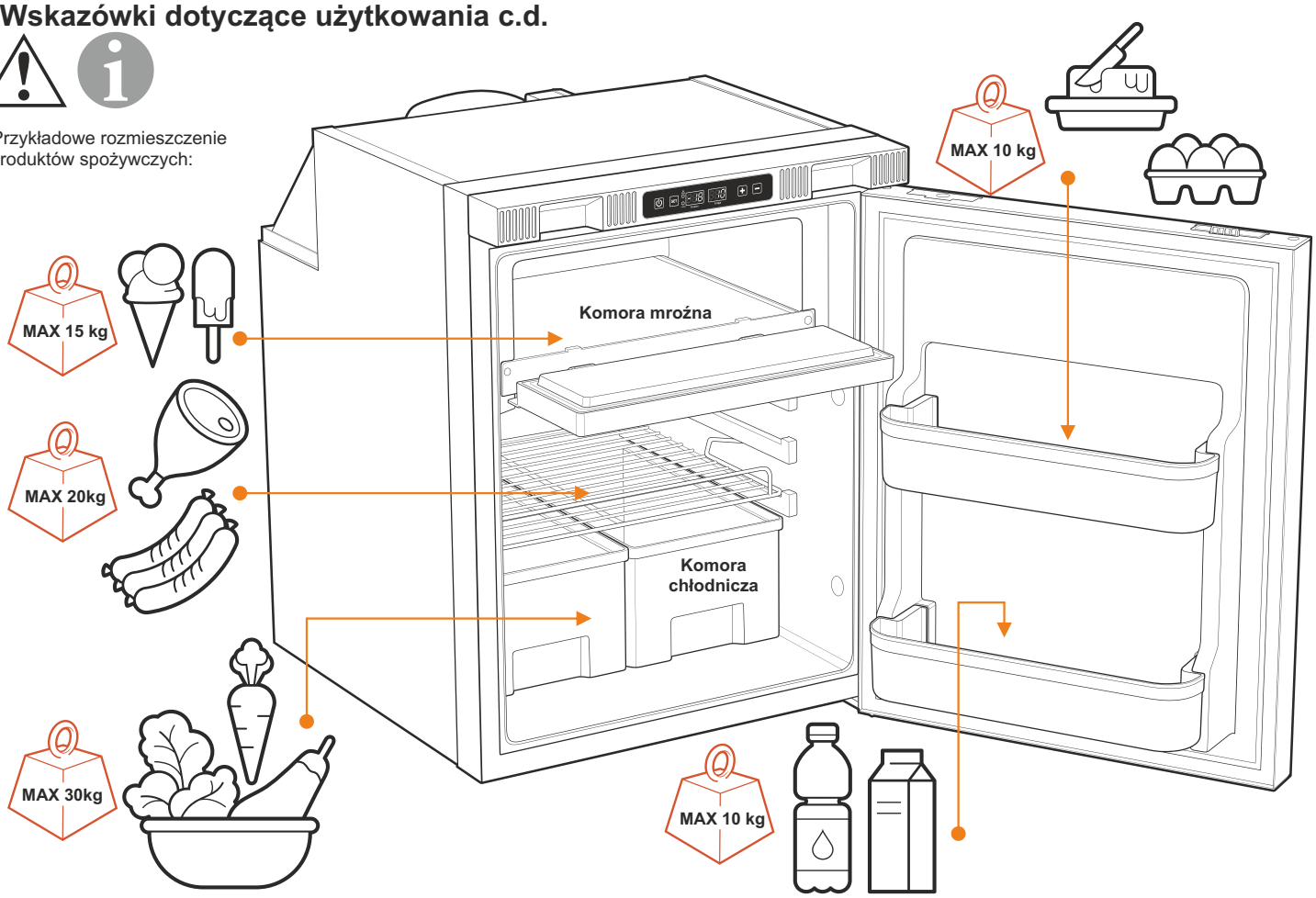

7. Obsługa urządzenia

7.1 Panel sterowania

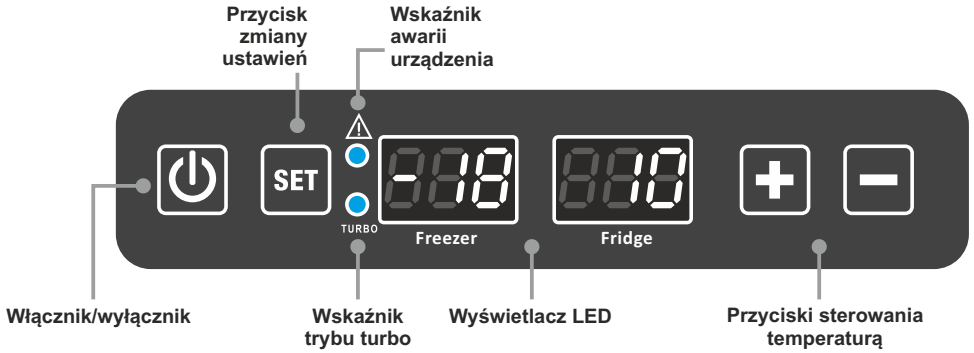

Funkcja	Czynność
Włączenie/wyłączenie urządzenia	Wciśnij jednokrotnie przycisk ⏻
Zmiana temperatury wewnątrz urządzenia	Wciśnij jednokrotnie przycisk SET aby ustawić temperaturę w komorze mroźnej lub Wciśnij dwukrotnie przycisk SET aby ustawić temperaturę w komorze chłodniczej Przyciskami + oraz − ustaw docelową temperaturę
Zmiana skali temperatury (°C/°F)	Wciśnij trzykrotnie przycisk SET Przyciskami + oraz − zmień aktywną skalę temperatury Wciśnij ponownie przycisk SET aby potwierdzić nowe ustawienie
Włączenie/wyłączenie trybu TURBO	Wciśnij i przytrzymaj przez 3 sekundy przycisk SET
Włączenie/wyłączenie trybu nocnego	Wciśnij i przytrzymaj jednocześnie przyciski SET oraz − Komunikat H1 informuje o aktywowaniu trybu nocnego Ekran wyświetlacza zostanie wyłączony po 1 minucie Komunikat H0 informuje o dezaktywacji tryby nocnego
Zmiana trybu działania (dwukomorowy/jednokomorowy)	Wciśnij i przytrzymaj przez 6 sekund przyciski SET oraz + Komunikat C1 informuje o włączeniu trybu jednokomorowego Komunikat C2 informuje o włączeniu trybu dwukomorowego
Zatwierdzenie procesu parowania z urządzeniem zewnętrznym	Wciśnij jednokrotnie przycisk SET

7. Obsługa urządzenia c.d.

7.2 Obsługa urządzenia z poziomu aplikacji (Android/iOS)

Aplikację **Yolco** można pobrać ze sklepu GooglePlay (dla urządzeń z systemem Android) lub AppStore (dla urządzeń z systemem iOS). Do poprawnego działania aplikacji wymagane jest włączenie funkcji Bluetooth oraz funkcji lokalizacji na urządzeniu zewnętrznym.

Aby połączyć się z aplikacją należy uruchomić ją na urządzeniu zewnętrznym (smartfon/tablet), wyszukać oraz wybrać lodówkę z listy dostępnych urządzeń. Na panelu sterowania urządzenia chłodniczego wyświetli się komunikat „AP", który należy potwierdzić poprzez wciśnięcie przycisku SET . Tak skonfigurowane urządzenie powinno być gotowe do przyjmowania poleceń z aplikacji.

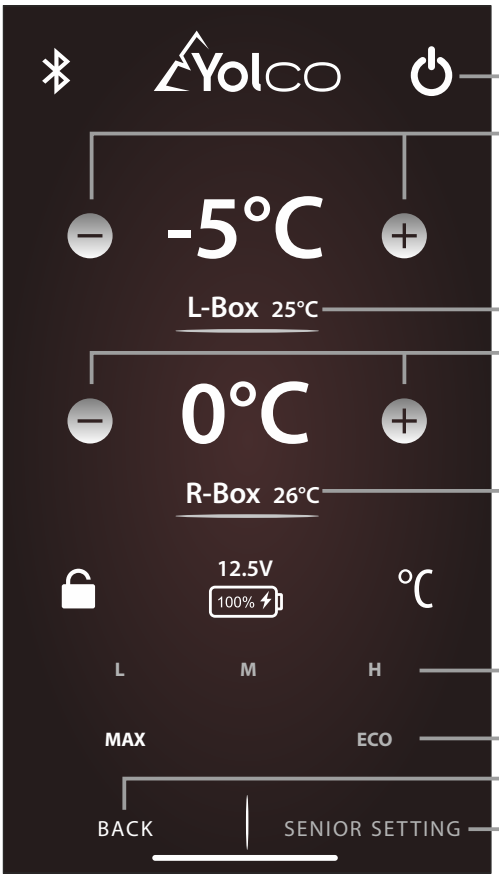

Przycisk włączenia/wyłączenia urządzenia

Przyciski zmiany docelowej temperatury wewnątrz komory mroźnej

Aktualna temperatura wewnątrz komory mroźnej

Przyciski zmiany docelowej temperatury wewnątrz komory chłodzenia

Aktualna temperatura wewnątrz komory chłodzenia

Przycisk zmiany trybu ochrony akumulatora (H/M/L)
(funkcja niedostępna w tym modelu)

Przycisk zmiany trybu chłodzenia (MAX - Tryb TURBO / ECO - Tryb EKO)

Przycisk powrotu do poprzedniego ekranu

Przycisk zmiany ustawień (funkcja niedostępna w tym modelu)

8. Czyszczenie i konserwacja

Uwaga! Przed każdym czyszczeniem należy wyłączyć urządzenie oraz odłączyć je od źródła zasilania.

• Urządzenia nie wolno czyścić pod bieżącą wodą.

• Do czyszczenia nie należy używać agresywnych środków czyszczących.

• Urządzenie należy czyścić z zewnątrz i od wewnątrz wilgotną ściereczką, z pominięciem panelu sterowania i sekcji zasilania.

• Nadmiar wody w komorze chłodzenia należy wytrzeć miękką szmatką lub wypuścić jej nadmiar poprzez otwór odpływowy.

• Ręczne odszranianie
Uwaga! Do odszraniana nie należy używać twardych lub ostrych narzędzi.
W takcie długotrwałej pracy urządzenia, w jego wnętrzu może pojawić się warstwa szronu. Może to powodować zmniejszenie jego wydajności.
Aby odszronić urządzenie należy odłączyć je od zasilania, opróżnić komorę chłodzącą i pozostawić drzwi otwarte.
Po skropleniu się warstwy szronu należy wytrzeć pozostałość wody miękką szmatką lub wypuścić jej nadmiar poprzez otwór odpływowy. Odpływ otwiera się poprzez wyjęcie korka w dolnej części komory chłodzenia.
Po oczyszczeniu urządzenia należy ponownie umieścić korek w otworze odpływowym.

• Dłuższa przerwa w użytkowaniu
Jeśli urządzenie pozostaje puste przez dłuższy czas należy je wyłączyć, odszronić
i wysuszyć jego wnętrze. Drzwi powinny pozostać uchylone, aby zapobiec powstawaniu pleśni w urządzeniu.

• Wymiana bezpiecznika płytkowego
Uwaga! Przed przystąpieniem do wymiany bezpiecznika w urządzeniu należy je wyłączyć i odłączyć od zasilania.
1. Zdejmij osłonę bezpiecznika.
2. Wyjmij bezpiecznik i zastąp go nowym o identycznych parametrach technicznych.
3. Ponownie zainstaluj osłonę bezpiecznika.

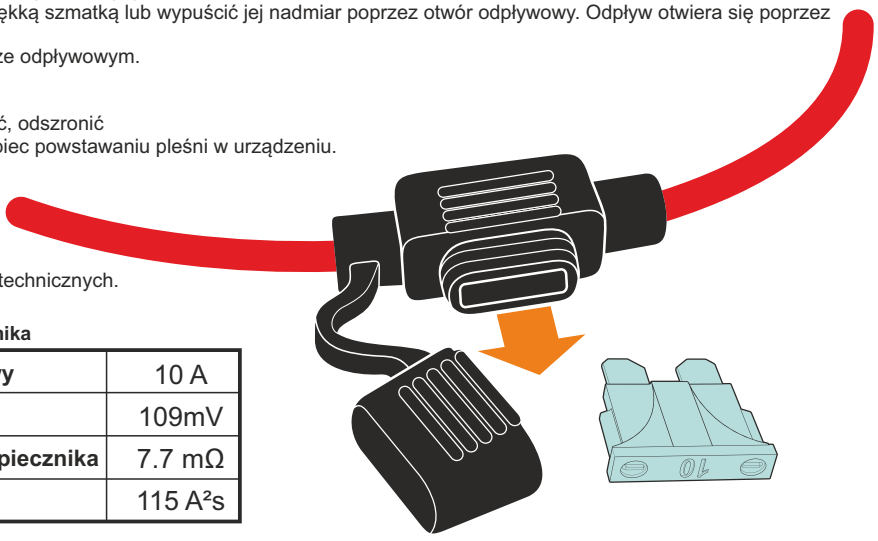

Parametry bezpiecznika

Prąd znamionowy	10 A
Spadek napięcia	109mV
Rezystancja bezpiecznika	7.7 mΩ
I2t	115 A²s

9. Rozwiązywanie najczęstszych problemów

Problem	Rozwiązanie
Urządzenie nie działa	Sprawdź, czy urządzenie zostało podłączone do źródła zasilania.
	Sprawdź, czy przewód zasilający nie uległ uszkodzeniu.
	Sprawdź, czy urządzenie zostało włączone poprzez jednokrotne wciśnięcie przycisku ⏻ .
	Sprawdź, czy bezpiecznik nie uległ przepaleniu.
Błąd E1 na wyświetlaczu	Napięcie zasilania zbyt niskie. Upewnij się, że źródło zasilania odpowiada temu ze specyfikacji technicznej urządzenia.
Błąd E2 na wyświetlaczu	Błąd wentylatora. Skontaktuj się z autoryzowanym serwisem producenta.
Błąd E3 na wyświetlaczu	Błąd rozruchu kompresora. Odłącz urządzenie od zasilania. Włącz ponownie urządzenie po upływie 30 minut.
Błąd E4 na wyświetlaczu	Błąd pracy kompresora. Odłącz urządzenie od zasilania. Włącz ponownie urządzenie po upływie 30 minut.
Błąd E5 na wyświetlaczu	Przekroczenie temperatury sterownika kompresora. Włącz ponownie urządzenie po upływie 30 minut.
Błąd E6 na wyświetlaczu	Błąd odczytu temperatury w komorze mroźnej. Skontaktuj się z autoryzowanym serwisem producenta.
Błąd E7 na wyświetlaczu	Błąd odczytu temperatury w komorze chłodniczej. Skontaktuj się z autoryzowanym serwisem producenta.

10.Dane techniczne

Model wyrobu:	RL75M BLACK
Pojemność całkowita	72,0 L (15,8 gal)
Pojemność komory chłodniczej	62,0 L (13,6 gal)
Pojemność komory mroźnej	10,0 L (2,2 gal)
Pojemność całkowita (po wyjęciu przegrody komory mroźnej)	76,0 L (16,7 gal)
Ilość komór	2
Zakres temperatur komory chłodniczej	0°C ~ +10°C (+32°F ~ +50°F)
Zakres temperatur komory mroźnej	-18°C ~ -5°C (-0,4°F ~ +23°F)
Zakres temperatur komory chłodniczej (po wyjęciu przegrody komory mroźnej)	-8°C ~ +10°C (+17,6°F ~ +50°F)
Specyfikacja zasilania	DC 12V/6,25A; 24V/3,13A
Pobór energii	75W
Klasa klimatyczna	SN
Temperatura otoczenia	+10°C ~ +32°C (+50°F ~ 89,6°F)
Poziom emitowanego hałasu	40dB
Czynnik chłodniczy	R600a / 0,018kg
Typ łączności	Bluetooth 5.0 (zasięg działania do 10 m/32,8 ft)
Zakres częstotliwości	2402 MHz – 2480 MHz
Maksymalna moc częstotliwości radiowej	2 dBm
Wymiary (szer. x wys. x gł.)	475 x 625 x 575 mm (18,7 x 24,6 x 22,6 in)
Waga netto	25,3 kg (55,7 lb)

OŚWIADCZENIE PRODUCENTA
Arkas Sp. z o.o. oświadcza, iż lodówka kompresorowa RL75M BLACK jest zgodna z dyrektywami Parlamentu Europejskiego i Rady 2009/125/WE oraz 2014/53/UE z dnia 16 kwietnia 2014r. w sprawie harmonizacji ustawodawstwa państw członkowskich dotyczących udostępniania na rynku urządzeń radiowych i uchylającą dyrektywę 1999/5/WE. Pełny tekst deklaracji zgodności UE publikowany jest na stronie www.arkas.pl

Przekreślony symbol kosza na odpady oznacza, że nie należy wyrzucać tego produktu wraz z innymi odpadami pochodzącymi z gospodarstwa domowego. Zużyty sprzęt elektryczny i elektroniczny należy przekazać do przetwarzania i recyklingu zgodnie z obowiązującymi w danym kraju przepisami ochrony środowiska dotyczącymi gospodarowania odpadami. Selektywna zbiórka odpadów przyczynia się do ograniczenia ich potencjalnego negatywnego wpływu na zdrowie ludzi i środowisko, wynikających z obecności w sprzęcie niebezpiecznych: substancji, mieszanin oraz części składowych.

Follow us on

17/TRA/25

Producent:
ARKAS Sp. z o.o.
ul. Kuziennicza 4,
59-400 Jawor, Polska
www.arkas.pl
www.yolco.pl