i-tec USB-C Metal Nano 3x Display (DP, HDMI and VGA) Docking Station + Power Delivery 100 W



User guide • Gebrauchsanweisung • Mode d'emploi
Manual de instrucciones • Manuale • Uživatelská příručka
Instrukcje obsługi • Užívateľská príručka
• Vartotojo vadovas Handleiding • Användarhandbok • Guia do utilizador

P/N: C31NANOTRIDOCKPD

EN Please read the entire instruction manual carefully. Detailed manual is available on our website www.i-tec.pro/en/ in the tab „Manuals, drivers“. In case of any issues, please contact our technical support at: support@itecproduct.com

DE Bitte lesen Sie das gesamte Handbuch sorgfältig durch. Die ausführliche Gebrauchsanweisung ist auch auf unserer Webseite www.i-tec.pro/de/ unter „Benutzerhandbücher, Treiber“ bei diesem Produkt zu finden. Wenn Sie Probleme haben, kontaktieren Sie bitte unser Support-Team unter: support@itecproduct.com

FR Veuillez lire attentivement le manuel dans son intégralité. Un manuel détaillé est disponible sur notre site www.i-tec.pro/fr/ sous l'onglet "Manuels, pilotes". Si vous avez des problèmes, veuillez contacter notre équipe support à support@itecproduct.com

ES Por favor, lea atentamente todo el manual. El manual detallado está disponible en nuestro sitio web, www.i-tec.pro/es/ bajo la pestaña "Manuales y controladores" de este producto. Si tiene algún problema, póngase en contacto con nuestro equipo de soporte en support@itecproduct.com

IT Leggere attentamente tutto il Libretto d’uso. Il Libretto d’uso è a disposizione anche sulla scheda “Manuali e strumenti” del nostro sito web: www.i-tec.pro/it/. In caso di problemi rivolgersi al supporto tecnico: support@itecproduct.com

CZ Prosíme o pečlivé přečtení celého manuálu. Podrobný manuál je
k dispozici na našem webu www.i-tec.pro v záložce „Manuály, ovladače“ u tohoto produktu. V případě problémů se můžete obrátit na naši technickou podporu: support@itecproduct.com

PL Upewnij się, że uważnie przeczytałeś instrukcji obsługi. Szczegółowy podręcznik jest dostępny na naszej stronie internetowej www.i-tec.pro/pl/ w zakładce "Instrukcje,sterowniki". W razie jakichkolwiek problemów, skontaktuj się z naszym serwisem pod adresem: support@itecproduct.com

SK Prosíme o dôkladné prečítanie celého manuálu. Podrobný manuál je k dispozícii tiež na našom webe www.i-tec.pro v záložke „Manuály, ovladače“ pri tomto produkte. V prípade problémov sa môžete obrátiť na našu technickú podporu: support@itecproduct.com

LT Prašome įdėmiai perskaityti visą vadovą. Išsamų vadovą galite rasti mūsų svetainėje www.i-tec.pro/en/ šio produkto skyrelyje „Manuals, drivers“. Iškilus problemoms galite susisiekti su mūsų technine pagalba: support@itecproduct.com

NL Wij vragen u vriendelijk om de volledige handleiding zorgvuldig door te lezen. Een gedetailleerde handleiding van dit product is beschikbaar op onze website www.i-tec.pro/nl/ onder het tabblad "Handleidingen en drivers". Mochten er zich problemen voordoen kunt u contact opnemen met ons supportcenter via support@itecproduct.com.

SV Läs igenom hela bruksanvisningen noggrant. Detaljerad bruksanvisning finns på vår hemsida www.i-tec.proo/en/ under fliken “Manuals, drivers”. Vid eventuella problem, vänligen kontakta vår tekniska support på: support@itecproduct.com

PT Leia atentamente todo o manual de instruções. O manual detalhado está disponível no nosso sítio Web www.i-tec.pro/en/ no separador "Manuais, controladores". Em caso de problemas, contacte o nosso apoio técnico em: support@itecproduct.com



ENGLISH..... 06–11
DEUTSCH..... 12–17
FRANÇAIS..... 18–23
ESPAÑOL.....24–29
ITALIANO..... 30–35
ČESKY.....36–41
POLSKI..... 42–47
SLOVENSKY..... 48–53
LIETUVOS..... 54–59
NEDERLANDS..... 60–65
SVENSKA..... 66–71
PORTUGUÊS..... 72–77
WEEE..... 78–79
Declaration of Conformity..... 80–81
FCC.....82

DESCRIPTION

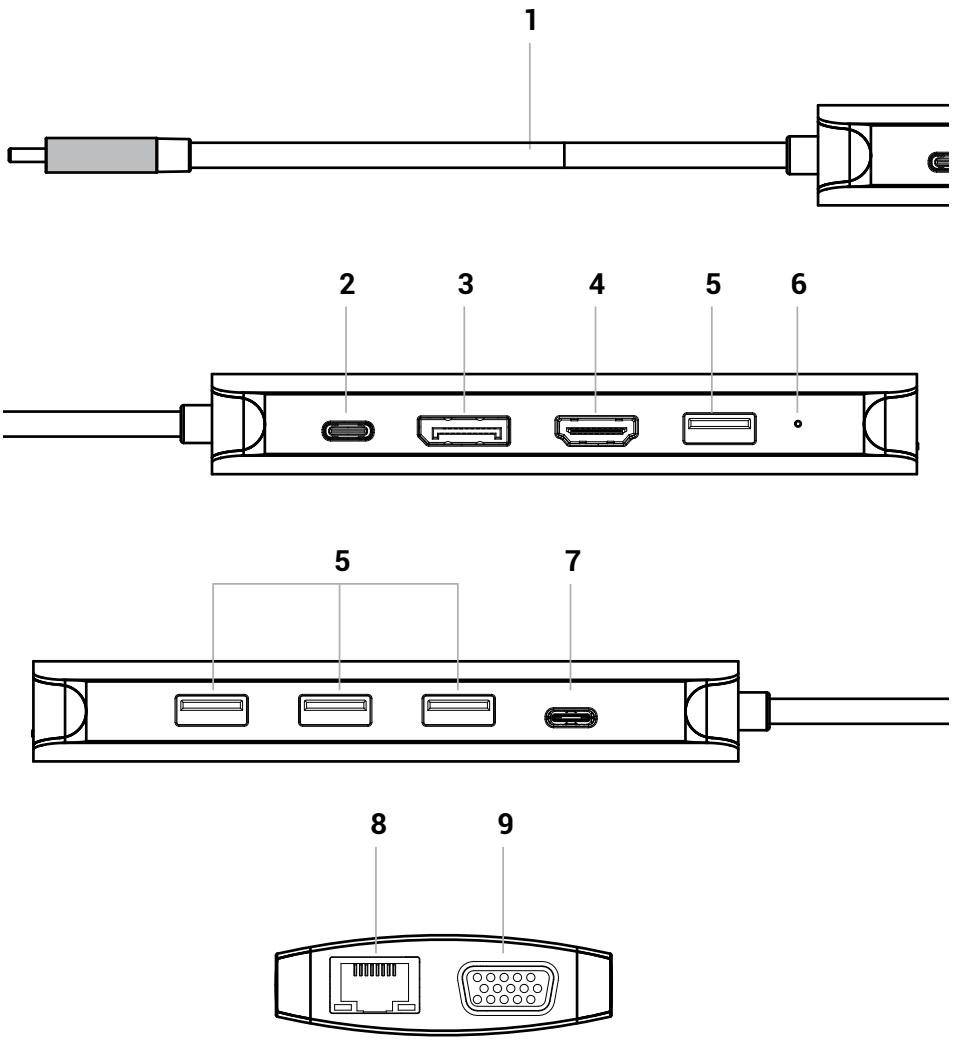

1. 1× Integrated 30 cm USB-C cable for connecting to devices
2. 1× USB-C PD input (100 W)
3. 1× DP 1.2
4. 1× HDMI 2.0
5. 4× USB-A 3.2 Gen 1 ports (5 Gbps)
6. LED indicators
7. 1× USB-C 3.2 Gen 1 (5 Gbps)
8. 1× Ethernet GLAN RJ-45 port (Realtek 8153E)
9. 1× VGA

SPECIFICATIONS

- Integrated 30 cm USB-C cable for connecting to a device
- Docking station technology: USB-C (MST)
- Power Delivery: 100 W
- Internal power consumption: 10–15 W
- **Video ports:**
  - 1x HDMI 2.0
  - 1x DP 1.2
  - 1x VGA
- **Resolution**
  - 1 monitor:
    - 1x HDMI or DP → up to 4K/60Hz or 1440p/144Hz
    - 1x VGA → up to 1080p/60Hz
  - 2 monitors:
    - 1x HDMI + 1x DP → up to 2x 4K/30Hz*/**
    - 1x HDMI or 1x DP + 1x VGA → up to 2x 1080p/60Hz*/**/***
  - 3 monitors:
    - 1x HDMI + 1x DP + 1x VGA → up to 3x 1080p/60Hz*/**/***
- 1x USB-C 3.2 Gen 1 (5 Gbps)
- 1x USB-C PD 100W
- 4x USB-A 3.2 Gen 1 ports (5 Gbps)
- 1x Ethernet GLAN RJ-45 port (Realtek 8153E)
- LED indicator
- OS: Windows 10/11, macOS, Linux, Android, ChromeOS, iPadOS
- Product dimensions: 127 x 60 x 18 mm
- Product weight: 112g

Hardware requirements:
- A device with an available USB-C, USB4, or Thunderbolt™ 3/4/5 port

Power Delivery requirements:
- A device with an available USB-C, USB4, or Thunderbolt™ 3/4/5 port that supports Power Delivery

Video output requirements:
- A device with an available USB-C or USB4 port that supports DisplayPort Alternate Mode, or a Thunderbolt™ 3/4/5 port

Operating system:
- Windows 10 / 11, macOS*, Android**, iPadOS**, ChromeOS, Linux

* macOS does not support Multi Stream Transport (MST) technology. Connecting two monitors to a macOS system will cause both monitors to display the same image.

** iPadOS and Android do not support multi-screen image transmission or extended screen mode. This means that when connected to an external monitor, only

a mirrored screen will be displayed. (Does not apply to Android devices with DEX and Easy Projection extensions).

*** When connecting a monitor to the VGA output, the maximum resolution for all monitors is 1080p/60Hz.

Note: ***When connecting to a device running Android, the docking station will only function with the power adapter connected (adapter not included).***

POWER DELIVERY

To power the host device (which must support Power Delivery technology), connect a compatible power adapter to the docking station's USB-C PD port. The video adapter has a power consumption of 10–15 W. This means that if, for example, it is connected to a 100 W power adapter, the maximum power available for charging the host device will be 85–90 W.

DRIVER INSTALLATION

Once the docking station is connected, the necessary drivers will be automatically installed by the operating system, without the need for manual installation.

HARDWARE INSTALLATION

(CONNECTING THE DOCKING STATION TO A LAPTOP)

Connect the docking station to an available USB-C port on your device using the included USB-C cable. Then connect all required USB devices to the USB ports on the docking station. To connect external monitors, use the VGA, HDMI, or DisplayPort (DP) ports on the docking station.

SAFETY INSTRUCTIONS FOR USING THE DOCKING STATION

- General safety instructions

1 Follow these safety guidelines to prevent possible damage to your computer and ensure your own safety. Unless otherwise noted, all procedures in this document assume that you have read the safety information that came with your computer. Place the device on a hard, level surface. Leave approximately 10 cm of clearance on all vented sides to allow air to flow for proper ventilation. Restricting airflow may damage the equipment or cause a fire.

2. Do not stack equipment on top of each other or place them so close together that they are exposed to recirculation or preheated air.

3. Make sure that nothing is resting on the equipment cables and that the cables are positioned so that they cannot be tripped over or stepped on.

4. Ensure that all cables are connected to the appropriate connectors. Some connectors look similar and can be easily confused (for example, do not plug the telephone cable into the power connector).

5 Do not place the device in an enclosed wall unit or on a soft fabric surface such as a bed, sofa, or carpet.

6. Keep the equipment away from heat sources.

7. Keep the equipment away from abnormally high or low temperatures so that it can operate within its operating range.

8. Do not insert objects into the vents or openings of the equipment. Failure to do so may result in fire or electric shock due to short circuit of internal components.

9. Do not use the unit in a humid environment, such as near a hot tub, near a sink, near a swimming pool, or in a damp basement.

10. Do not use mains-powered equipment during a storm. Battery-powered devices may be used if all cables are disconnected.

11 Avoid contact of liquids and food with the equipment.

12. Unplug the device from the electrical outlet before cleaning it. Clean the device with a soft cloth dampened with water. Do not use liquid or aerosol products that may contain flammable substances.

13. To avoid potential electrical shock hazards, do not connect or disconnect any cables or perform maintenance or reconfigure the equipment during a storm.

14. Before touching docking station components, ground yourself with a grounding bracelet or periodically touch an unpainted metal surface, such as the metal part on the back of the computer. While working, touch the unpainted metal surface regularly to remove any static electricity that could damage internal components.

15. When unplugging the cable, pull on the connector or grip, not the cable itself. Some cables have connectors with latches or screws that must be loosened before disconnecting the cable. When disconnecting cables, hold them straight to avoid bending the pins. When connecting cables, make sure that the ports and connectors are properly rotated and aligned.

GENERAL SAFETY INSTRUCTIONS REGARDING POWER SUPPLY

- Before connecting the equipment to an electrical outlet, check the rated voltage and make sure that the required voltage and frequency match the available power source.
- Make sure the computer, monitor, and connected devices have the proper rated electrical power to operate with the power adapter connected in your area.
- If the power cord is damaged, do not plug it into an electrical outlet.
- To avoid electric shock, plug the power cords of the equipment into properly grounded electrical outlets. If the equipment is equipped with a three-prong power cord, do not use adapter plugs that bypass the grounding function or remove the grounding element from the plug or adapter.
- If using an extension power cord, make sure that the total rated power of the products connected to it does not exceed the rated current of the extension cord.
- If you must use an extension cord or splitter, make sure that the extension cord or splitter is connected to a wall outlet and not to another extension cord or splitter. The extension cord or splitter must be designed for grounded plugs and plugged into a grounded outlet.
- If you are using a splitter with multiple outlets, be careful when plugging the power cord into the splitter. Some splitters may allow the plug to be connected incorrectly. Incorrect connection of the power plug can cause permanent damage to the equipment and may also cause a risk of electric shock or fire. Make sure that the grounding tip of the power plug is inserted into the grounding contact of the splitter.
- When unplugging the equipment from the power outlet, pull the plug, not the cord.
- Use only a power adapter supplied by i-tec technologies s.r.o. approved for use with this equipment. Use of any other power adapter may cause fire or explosion.
- If you use the power adapter to power a computer or charge a battery, place it in a ventilated area, such as on top of a desk or on the floor. Do not cover the power adapter with paper or other objects that may reduce cooling. Do not use the power adapter in its carrying case.
- The power adapter may become hot during normal operation of the docking station or computer.
- Use caution when handling the adapter during or immediately after operation.
- We recommend placing the adapter on the floor or table so that the indicator light is visible. This way you will know immediately when the adapter shuts down due to external influences. If for some reason the green light goes out, unplug the power cord from the outlet for 10 seconds and then plug it back in.
- Never use a power adapter that shows signs of damage or excessive wear

FREQUENTLY ASKED QUESTIONS

Available on our website www-i-tec.pro under “FAQ” for this product

GLOSSARY OF TERMS

*I**nterface / port / connector / input / slot** - the place where two devices are physically connected.*

***Controller** - a semiconductor component (so-called chipset) in a notebook / tablet, ensuring the operation of one of the ports.*

***Thunderbolt™** - is a fast hardware interface that allows you to connect devices (peripherals) to your computer via an expansion bus. Thunderbolt combines PCI-Express and*

DisplayPort into a serial data interface. It allows for up to 6 additional Thunderbolt™ devices, and the transfer rate for Thunderbolt™ 3/4 is up to 40Gbit/s.

***USB-C / USB Type-C / USB4 / Thunderbolt™ 3/4** - is a symmetrical connector Allows faster charging, power, dual-role (not only host but also guest), support for Alt Mode (DisplayPort, MHL, Thunderbolt 3, Power Delivery) and error notification via Billboard device.*

***USB-C Power Delivery (USB-C PD)** - an optional feature of the USB-C connector.*

A connector with this support can both charge and be charged, and supports loads from 10W to 240W

***USB 3.2 / 3.1 / 3.0 / 2.0** - standard for USB interface / port for connecting various USB devices. Various USB devices can be connected to the docking station or adapter using the USB Type-A interface. The USB type B port is used to connect the docking station or adapter to a laptop/tablet.*

***HDMI/Display Port** - A standard for a digital graphics interface/port used to connect monitors and other graphic display devices.*

***LAN** (Local Area Network) - local area network, now the most common is the so-called Ethernet, which reaches theoretical transfer speeds of up to 2.5 Gbit/s at the docking station.*

***Audio** - a term for an audio input (microphone) or output device (headphones/speakers).*

BESCHREIBUNG

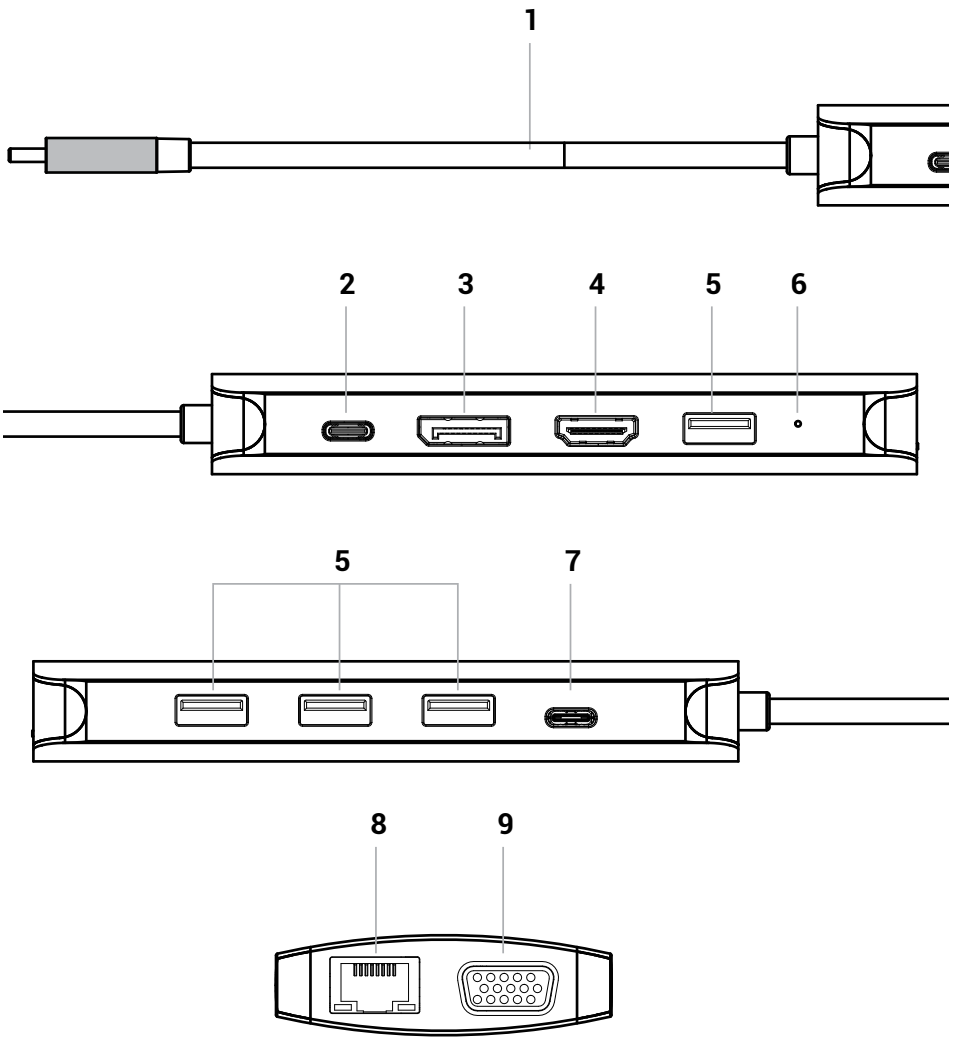

1. 1× integriertes 30-cm-USB-C-Kabel zum Anschluss an Geräte
2. 1× USB-C-PD-Eingang (100 W)
3. 1× DP 1.2
4. 1× HDMI 2.0
5. 4× USB-A 3.2 Gen 1-Anschlüsse (5 Gbit/s)
6. LED-Anzeigen
7. 1× USB-C 3.2 Gen 1 (5 Gbps)
8. 1× Ethernet-GLAN-RJ-45-Anschluss (Realtek 8153E)
9. 1× VGA

SPEZIFIKATIONEN

- Integriertes 30-cm-USB-C-Kabel zum Anschluss an das Gerät
- Docking-Station-Technologie: USB-C (MST)
- Power Delivery: 100 W
- Interner Stromverbrauch: 10–15 W
- **Videoanschlüsse:**
  - 1x HDMI 2.0
  - 1x DP 1.2
  - 1x VGA
- **Auflösung**
  - 1 Monitor:
    - 1x HDMI oder DP → bis zu 4K/60 Hz oder 1440p/144 Hz
    - 1x VGA → bis zu 1080p/60 Hz
  - 2 Monitore:
    - 1x HDMI + 1x DP → bis zu 2x 4K/30 Hz*/**
    - 1x HDMI oder 1x DP + 1x VGA → bis zu 2x 1080p/60 Hz*/**/***
  - 3 Monitore:
    - 1x HDMI + 1x DP + 1x VGA → bis zu 3x 1080p/60 Hz*/**/***
- 1x USB-C 3.2 Gen.1 (5 Gbps)
- 1x USB-C PD 100 W
- 4x USB-A 3.2 Gen 1-Anschluss (5 Gbps)
- 1x Ethernet-GLAN-RJ-45-Anschluss (Realtek 8153E)
- LED-Anzeige
- Betriebssystem: Windows 10/11, macOS, Linux, Android, ChromeOS, iPadOS
- Produktabmessungen: 127 x 60 x 18 mm
- Produktgewicht: 112 g

Hardware-Anforderungen:
- Ein Gerät mit einem freien USB-C-, USB4- oder Thunderbolt™ 3/4/5-Anschluss

Power Delivery-Anforderungen:
- Ein Gerät mit einem freien USB-C-, USB4- oder Thunderbolt™ 3/4/5-Anschluss, der Power Delivery unterstützt

Anforderungen an den Videoausgang:
- Ein Gerät mit einem freien USB-C- oder USB4-Anschluss, der den DisplayPort Alternate Mode unterstützt, oder einem Thunderbolt™ 3/4/5-Anschluss

Betriebssystem:

• Windows 10 / 11, macOS*, Android**, iPadOS**, ChromeOS, Linux
* macOS unterstützt die Multi-Stream-Transport-Technologie (MST) nicht. Wenn zwei Monitore an ein macOS-System angeschlossen werden, zeigen beide Monitore dasselbe Bild an.
** iPadOS und Android unterstützen keine Bildübertragung auf mehrere Bildschirme oder den erweiterten Bildschirmmodus. Das bedeutet, dass bei Anschluss an einen externen Monitor nur ein gespiegelter Bildschirm angezeigt wird. (Gilt nicht für Android-Geräte mit DEX-
und Easy Projection-Erweiterungen).
*** Beim Anschluss eines Monitors an den VGA-Ausgang beträgt die maximale Auflösung für alle Monitore 1080p/60 Hz.

HINWEIS: ***Beim Anschluss an ein Android-Gerät funktioniert die Dockingstation nur, wenn das Netzteil angeschlossen ist (Netzteil nicht im Lieferumfang enthalten).***

STROMVERSORGUNG

Um das Host-Gerät (das die Power-Delivery-Technologie unterstützen muss) mit Strom zu versorgen, schließen Sie
ein kompatibles Netzteil an den USB-C-PD-Anschluss der Dockingstation an. Der Grafikadapter hat eine Leistungsaufnahme von 10–15 W. Das bedeutet, dass beispielsweise bei Anschluss an ein 100-W-Netzteil maximal 85–90 W zum Laden des Host-Geräts zur Verfügung stehen.

TREIBERINSTALLATION

Sobald die Dockingstation angeschlossen ist, werden die erforderlichen Treiber automatisch
vom Betriebssystem installiert, ohne dass eine manuelle Installation erforderlich ist.

HARDWARE-INSTALLATION

(ANSCHLUSS DER DOCKINGSTATION AN EINEN LAPTOP)

Schließen Sie die Dockingstation mit dem mitgelieferten USB-C-Kabel an einen freien USB-C-Anschluss Ihres Geräts an. Schließen Sie anschließend alle erforderlichen USB-Geräte an die USB-Anschlüsse der Dockingstation an. Verwenden Sie zum Anschluss externer Monitore die VGA-, HDMI- oder DisplayPort (DP)-Anschlüsse der Dockingstation.

SICHERHEITSHINWEISE ZUR BENUTZUNG DER DOCKINGSTATION

- Allgemeine Sicherheitshinweise

1 Befolgen Sie diese Sicherheitshinweise, um mögliche Schäden an Ihrem Computer zu vermeiden und Ihre eigene Sicherheit zu gewährleisten. Sofern nicht anders angegeben, wird bei allen Verfahren in diesem Dokument davon ausgegangen, dass Sie die Sicherheitsinformationen gelesen haben, die mit Ihrem Computer geliefert wurden. Stellen Sie das Gerät auf eine harte, ebene Oberfläche. Lassen Sie an allen belüfteten Seiten einen Freiraum von ca. 10 cm, damit die Luft für eine ausreichende Belüftung fließen kann. Eine Beeinträchtigung des Luftstroms kann das Gerät beschädigen oder einen Brand verursachen.

2. Stapeln Sie die Geräte nicht übereinander und stellen Sie sie nicht so dicht nebeneinander, dass sie Umluft oder vorgewärmter Luft ausgesetzt sind.

3 Achten Sie darauf, dass nichts auf den Gerätekabeln liegt und dass die Kabel so verlegt sind, dass man nicht über sie stolpern oder auf sie treten kann.

4. stellen Sie sicher, dass alle Kabel mit den entsprechenden Steckern verbunden sind. Einige Anschlüsse sehen ähnlich aus und können leicht verwechselt werden (stecken Sie z. B. das Telefonkabel nicht in den Stromanschluss).

5. stellen Sie das Gerät nicht in eine geschlossene Schrankwand oder auf eine weiche Stoffoberfläche wie ein Bett, ein Sofa oder einen Teppich.

6. halten Sie das Gerät von Wärmequellen fern.

7 Halten Sie das Gerät von ungewöhnlich hohen oder niedrigen Temperaturen fern, damit es innerhalb seines Betriebsbereichs arbeiten kann.

8 Stecken Sie keine Gegenstände in die Lüftungsschlitze oder Öffnungen des Geräts. Andernfalls besteht Brand- oder Stromschlaggefahr durch Kurzschluss der internen Bauteile.

9. Verwenden Sie das Gerät nicht in einer feuchten Umgebung, z. B. in der Nähe eines Whirlpools, eines Waschbeckens, eines Swimmingpools oder in einem feuchten Keller. 10.

10. verwenden Sie keine netzbetriebenen Geräte während eines Gewitters. Batteriebetriebene Geräte können verwendet werden, wenn alle Kabel abgeklemmt sind.

11. Vermeiden Sie den Kontakt von Flüssigkeiten und Lebensmitteln mit dem Gerät.

12. Ziehen Sie den Stecker aus der Steckdose, bevor Sie das Gerät reinigen. Reinigen Sie das Gerät mit einem weichen, mit Wasser angefeuchteten Tuch. Verwenden Sie keine flüssigen oder aerosolartigen Produkte, die entflammbare Substanzen enthalten könnten.

13. Um die Gefahr eines Stromschlags zu vermeiden, dürfen Sie während eines Gewitters keine Kabel anschließen oder abziehen, Wartungsarbeiten durchführen oder das Gerät neu konfigurieren.

14 Bevor Sie Komponenten der Dockingstation berühren, erden Sie sich mit einem Erdungsarmband oder berühren Sie regelmäßig eine unlackierte Metallfläche, wie z. B. das Metallteil auf der Rückseite des Computers. Berühren Sie während der Arbeit regelmäßig die unlackierte Metalloberfläche, um statische Elektrizität abzuleiten, die interne Komponenten beschädigen könnte.

15 Ziehen Sie beim Abziehen des Kabels am Stecker oder am Griff, nicht am Kabel selbst. Einige Kabel haben Stecker mit Verriegelungen oder Schrauben, die vor dem Abziehen des Kabels gelöst werden müssen. Halten Sie die Kabel beim Abziehen gerade, um ein Verbiegen der Stifte zu vermeiden. Achten Sie beim Anschließen von Kabeln darauf, dass die Anschlüsse und Stecker richtig gedreht und ausgerichtet sind.

ALLGEMEINE SICHERHEITSHINWEISE ZUR STROMVERSORGUNG

- Bevor Sie das Gerät an eine Steckdose anschließen, überprüfen Sie die Nennspannung und stellen Sie sicher, dass die erforderliche Spannung und Frequenz mit der verfügbaren Stromquelle übereinstimmt.
- Vergewissern Sie sich, dass der Computer, der Monitor und die angeschlossenen Geräte über die richtige Nennspannung verfügen, um mit dem angeschlossenen Netzadapter in Ihrer Region betrieben werden zu können.
- Wenn das Netzkabel beschädigt ist, stecken Sie es nicht in eine Steckdose.
- Um einen Stromschlag zu vermeiden, stecken Sie das Netzkabel des Geräts in eine ordnungsgemäß geerdete Steckdose. Wenn das Gerät mit einem dreipoligen Netzkabel ausgestattet ist, verwenden Sie keine Adapterstecker, die die Erdungsfunktion umgehen, oder entfernen Sie das Erdungselement aus dem Stecker oder Adapter.
- Wenn Sie ein Verlängerungskabel verwenden, achten Sie darauf, dass die Gesamtleistung der angeschlossenen Geräte die Nennstromstärke des Verlängerungskabels nicht überschreitet.
- Wenn Sie ein Verlängerungskabel oder einen Splitter verwenden müssen, stellen Sie sicher, dass das Verlängerungskabel oder der Splitter an eine Wandsteckdose und nicht an ein anderes Verlängerungskabel oder einen Splitter angeschlossen ist. Das Verlängerungskabel oder Verteilerkabel muss für geerdete Stecker ausgelegt sein und an eine geerdete Steckdose angeschlossen werden.
- Wenn Sie einen Splitter mit mehreren Steckdosen verwenden, seien Sie vorsichtig, wenn Sie das Netzkabel an den Splitter anschließen. Bei einigen Splittern kann es vorkommen, dass der Stecker falsch angeschlossen wird. Ein falscher Anschluss des Netzsteckers kann zu dauerhaften Schäden am Gerät führen und die Gefahr eines elektrischen Schlags oder Brands verursachen. Stellen Sie sicher, dass die Erdungsspitze des Netzsteckers in den Erdungskontakt des Splitters eingesteckt ist.
- Wenn Sie das Gerät von der Steckdose abziehen, ziehen Sie am Stecker, nicht am Kabel.
- Verwenden Sie nur einen von i-tec technologies s.r.o. gelieferten und für dieses Gerät zugelassenen Netzadapter. Die Verwendung eines anderen Netzteils kann zu Bränden oder Explosionen führen.
- Wenn Sie den Netzadapter zum Betreiben eines Computers oder zum Aufladen eines Akkus verwenden, stellen Sie ihn an einem gut belüfteten Ort auf, z. B. auf einem Schreibtisch oder auf dem Boden. Decken Sie den Netzadapter nicht mit Papier oder anderen Gegenständen ab, die die Kühlung beeinträchtigen könnten. Verwenden Sie das Netzteil nicht in seiner Tragetasche.
- Der Netzadapter kann während des normalen Betriebs der Dockingstation oder des Computers heiß werden.
- Seien Sie vorsichtig, wenn Sie den Adapter während oder unmittelbar nach dem Betrieb anfassen.
- Wir empfehlen, den Adapter so auf den Boden oder Tisch zu legen, dass die Kontrollleuchte sichtbar ist. Auf diese Weise wissen Sie sofort, wenn der Adapter durch äußere Einflüsse abgeschaltet wird. Sollte das grüne Licht aus irgendeinem Grund erlöschen, ziehen Sie das Netzkabel für 10 Sekunden aus der Steckdose und stecken Sie es dann wieder ein.
- Verwenden Sie niemals ein Netzteil, das Anzeichen von Beschädigung oder übermäßigem Verschleiß aufweist.

HÄUFIG GESTELLTE FRAGEN

Verfügbar auf unserer Website www-i-tec.pro unter “FAQ” für dieses Produkt

GLOSSAR DER BEGRIFFE

Schnittstelle / Port / Anschluss / Eingang / Steckplatz *- die Stelle, an der zwei Geräte physisch miteinander verbunden sind.*

Controller *- eine Halbleiterkomponente (sog. Chipsatz) in einem Notebook/Tablet, die den Betrieb eines der Anschlüsse gewährleistet.*

Thunderbolt™ *- ist eine schnelle Hardware schnittstelle, über die Sie Geräte (Peripheriegeräte) über einen Erweiterungsbus an Ihren Computer anschließen können. Thunderbolt kombiniert PCI-Express und DisplayPort zu einer seriellen Datenschnittstelle. Sie ermöglicht bis zu 6 zusätzliche Thunderbolt™-Geräte, und die Übertragungsrate für Thunderbolt™ 3/4 beträgt bis zu 40Gbit/s.*

USB-C / USB Typ-C / USB4 / Thunderbolt™ 3/4 *- ist ein symmetrischer Anschluss. Ermöglicht schnelleres Laden, Stromversorgung, Dual-Role (nicht nur Host, sondern auch Guest), Unterstützung für Alt Mode (DisplayPort, MHL, Thunderbolt 3, Power Delivery) und Fehlerbenachrichtigung über Billboard-Gerät.*

USB-C Power Delivery (USB-C PD) *- eine optionale Funktion des USB-C-Steckers. Ein Stecker mit dieser Unterstützung kann sowohl laden als auch aufgeladen werden und unterstützt Lasten von 10W bis 240W*

USB 3.2 / 3.1 / 3.0 / 2.0 *- Standard für USB-Schnittstelle / Port zum Anschluss verschiedener USBGeräte. Über die USB-Typ-A-Schnittstelle können verschiedene USB-Geräte an die Dockingstation oder den Adapter angeschlossen werden. Der USB-Typ-B-Anschluss wird verwendet, um die Dockingstation oder den Adapter mit einem Laptop/Tablet zu verbinden.*

HDMI/Display Port *- Ein Standard für eine digitale Grafikschnittstelle, die zum Anschluss von Monitoren und anderen grafischen Anzeigegeräten verwendet wird.*

LAN *(Local Area Network) - lokales Netzwerk, heute am weitesten verbreitet ist das sogenannte Ethernet, das an der Dockingstation theoretische Übertragungsgeschwindigkeiten von bis zu 2,5 Gbit/s erreicht.*

Audio *- ein Begriff für einen Audioeingang (Mikrofon) oder ein Ausgabegerät (Kopfhörer/ Lautsprecher).*

DESCRIPTION

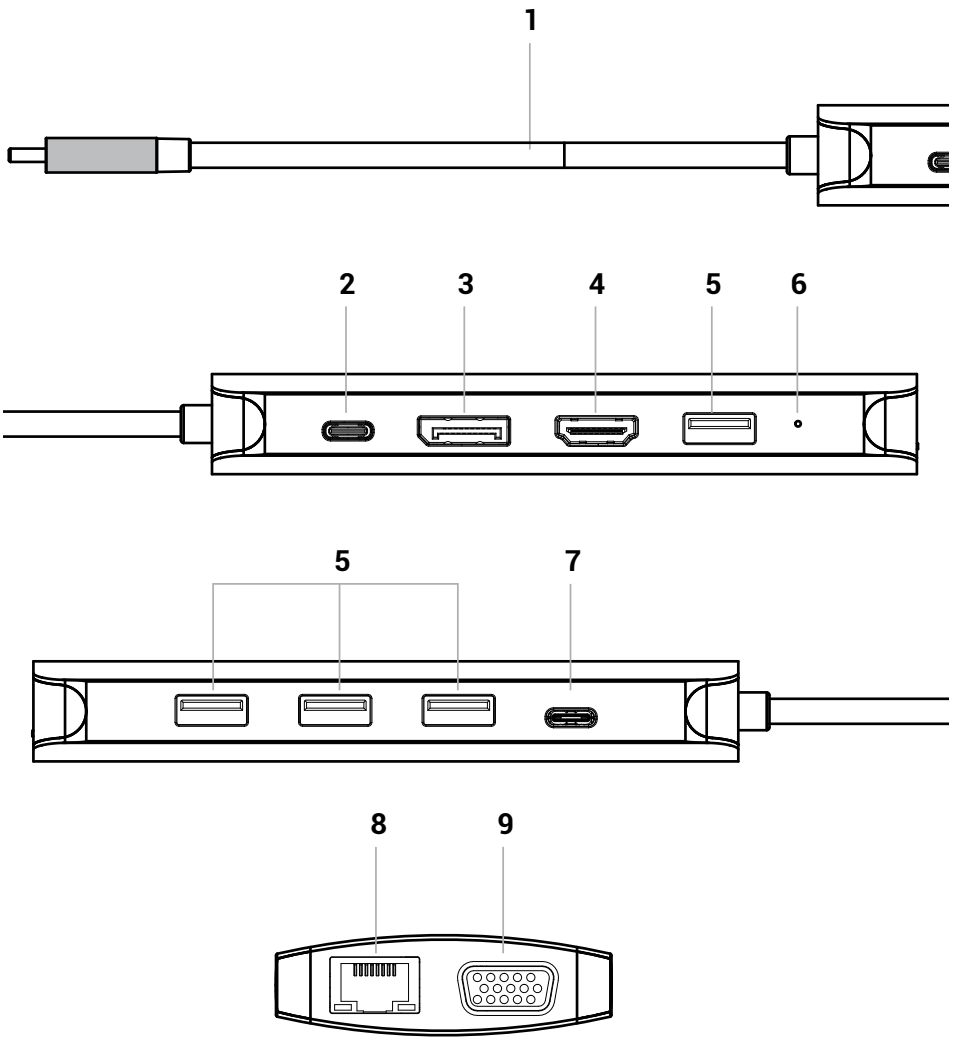

1. 1× câble USB-C intégré de 30 cm pour la connexion à des appareils
2. 1× entrée USB-C PD (100 W)
3. 1× DP 1.2
4. 1× HDMI 2.0
5. 4× ports USB-A 3.2 Gen 1 (5 Gbps)
6. Voyants LED
7. 1× USB-C 3.2 Gen 1 (5 Gbps)
8. 1× port Ethernet GLAN RJ-45 (Realtek 8153E)
9. 1× VGA

SPÉCIFICATIONS

• Câble USB-C intégré de 30 cm pour la connexion à l'appareil
• Technologie de la station d'accueil : USB-C (MST)
• Alimentation : 100 W
• Consommation électrique interne : 10-15 W
• **Ports vidéo :**
- 1x HDMI 2.0
- 1x DP 1.2
- 1x VGA
• **Résolution**
• 1 moniteur :
- 1x HDMI ou DP → jusqu'à 4K/60 Hz ou 1440p/144 Hz
- 1x VGA → jusqu'à 1080p/60 Hz
• 2 moniteurs :
- 1x HDMI + 1x DP → jusqu'à 2x 4K/30 Hz*/**
- 1x HDMI ou 1x DP + 1x VGA → jusqu'à 2x 1080p/60 Hz*/**/***
• 3 moniteurs :
- 1x HDMI + 1x DP + 1x VGA → jusqu'à 3x 1080p/60 Hz*/**/***

• 1x USB-C 3.2 Gen.1 (5 Gbps)
• 1x USB-C PD 100 W
• 4x ports USB-A 3.2 Gen 1 (5 Gbps)
• 1 port Ethernet GLAN RJ-45 (Realtek 8153E)
• Indicateurs LED
• Système d'exploitation : Windows 10/11, macOS, Linux, Android, ChromeOS, iPadOS

• Dimensions du produit : 127 x 60 x 18 mm
• Poids du produit : 112 g

Configuration matérielle requise :
• Un appareil doté d'un port USB-C, USB4 ou Thunderbolt™ 3/4/5 disponible

Configuration requise pour l'alimentation :
• Un appareil doté d'un port USB-C, USB4 ou Thunderbolt™ 3/4/5 disponible prenant en charge la fonction Power Delivery

Configuration requise pour la sortie vidéo :
• Un appareil doté d'un port USB-C ou USB4 disponible prenant en charge le mode alternatif DisplayPort, ou d'un port Thunderbolt™ 3/4/5

SYSTÈME D'EXPLOITATION

• Windows 10 / 11, macOS*, Android**, iPadOS**, ChromeOS, Linux
* macOS ne prend pas en charge la technologie Multi Stream Transport (MST).

La connexion de deux moniteurs à un système macOS entraînera l'affichage de la même image sur les deux moniteurs.

** iPadOS et Android ne prennent pas en charge la transmission d'images sur plusieurs écrans ni le mode d'écran étendu. Cela signifie que lorsqu'ils sont connectés à un moniteur externe, seul un écran en miroir s'affichera. (Ne s'applique pas aux appareils Android équipés des extensions DEX et Easy Projection).

*** Lors de la connexion d'un moniteur à la sortie VGA, la résolution maximale pour tous les moniteurs est de 1080p/60 Hz.

REMARQUE : ***lors de la connexion à un appareil fonctionnant sous Android, la station d'accueil ne fonctionnera que si l'adaptateur secteur est branché (adaptateur non fourni).***

ALIMENTATION ÉLECTRIQUE

Pour alimenter l'appareil hôte (qui doit prendre en charge la technologie Power Delivery), connectez
un adaptateur secteur compatible au port USB-C PD de la station d'accueil. L'adaptateur vidéo a une consommation électrique de 10 à 15 W. Cela signifie que s'il est, par exemple, connecté à un adaptateur secteur de 100 W, la puissance maximale disponible pour recharger l'appareil hôte sera de 85 à 90 W.

INSTALLATION DES PILOTES

Une fois la station d'accueil connectée, les pilotes nécessaires seront automatiquement installés par le système d'exploitation, sans qu'une installation manuelle ne soit nécessaire.

INSTALLATION MATÉRIELLE

(CONNEXION DE LA STATION D'ACCUEIL À UN ORDINATEUR PORTABLE)

Connectez la station d'accueil à un port USB-C disponible sur votre appareil à l'aide du câble USB-C fourni. Connectez ensuite tous les périphériques USB requis aux ports USB de la station d'accueil. Pour connecter des moniteurs externes, utilisez les ports VGA, HDMI ou DisplayPort (DP) de la station d'accueil.

CONSIGNES DE SÉCURITÉ POUR L'UTILISATION DE LA STATION D'ACCUEIL

Consignes de sécurité générales

1 Respectez ces consignes de sécurité afin d'éviter d'endommager votre ordinateur et de garantir votre propre sécurité. Sauf indication contraire, toutes les procédures décrites dans ce document supposent que vous avez lu les informations de sécurité fournies avec votre ordinateur. Placez l'appareil sur une surface dure et plane. Laissez un espace d'environ 10 cm sur tous les côtés ventilés pour permettre à l'air de circuler et d'assurer une bonne ventilation. Restreindre la circulation de l'air peut endommager l'équipement ou provoquer un incendie.

2. Ne pas empiler les appareils les uns sur les autres ou les placer si près les uns des autres qu'ils soient exposés à l'air de recirculation ou à l'air préchauffé.

3. veiller à ce que rien ne repose sur les câbles de l'équipement et à ce que les câbles soient placés de manière à ce qu'on ne puisse pas trébucher ou marcher dessus

4. s'assurer que tous les câbles sont connectés aux connecteurs appropriés. Certains connecteurs se ressemblent et peuvent être facilement confondus (par exemple, ne pas brancher le câble téléphonique sur le connecteur d'alimentation).

5) Ne placez pas l'appareil dans une unité murale fermée ou sur une surface en tissu souple telle qu'un lit, un canapé ou un tapis.

6) Tenir l'appareil à l'écart des sources de chaleur.

7) Tenir l'appareil à l'écart de températures anormalement élevées ou basses afin qu'il puisse fonctionner dans sa plage d'utilisation.

8. n'insérez pas d'objets dans les évents ou les ouvertures de l'appareil. Le non-respect de cette consigne peut entraîner un incendie ou un choc électrique dû à un court-circuit des composants internes.

9. N'utilisez pas l'appareil dans un environnement humide, par exemple à proximité d'un jacuzzi, d'un évier, d'une piscine ou d'un sous-sol humide.

10. ne pas utiliser d'appareils alimentés par le secteur pendant un orage. Les appareils alimentés par batterie peuvent être utilisés si tous les câbles sont débranchés.

11. évitez tout contact entre les liquides et les aliments et l'appareil.

12. Débranchez l'appareil de la prise électrique avant de le nettoyer. Nettoyez l'appareil avec un chiffon doux imbibé d'eau. Ne pas utiliser de produits liquides ou en aérosol pouvant contenir des substances inflammables.

13. Pour éviter tout risque d'électrocution, ne connectez ou déconnectez aucun câble, n'effectuez aucune opération de maintenance et ne reconfigurez pas l'équipement pendant un orage.

14. Avant de toucher les composants de la station d'accueil, mettez-vous à la terre avec un bracelet de mise à la terre ou touchez périodiquement une surface métallique non peinte, telle que la partie métallique située à l'arrière de l'ordinateur. Pendant le travail, touchez régulièrement la surface métallique non peinte pour éliminer toute électricité statique susceptible d'endommager les composants internes.

15. lorsque vous débranchez le câble, tirez sur le connecteur ou la poignée, et non sur le câble lui-même. Certains câbles ont des connecteurs munis de loquets ou de vis qu'il faut desserrer avant de débrancher le câble. Lorsque vous débranchez des câbles, tenez-les bien droits pour éviter de plier les broches. Lorsque vous connectez des câbles, assurez-vous que les ports et les connecteurs sont correctement tournés et alignés.

CONSIGNES DE SÉCURITÉ GÉNÉRALES CONCERNANT L'ALIMENTATION ÉLECTRIQUE

- Avant de brancher l'appareil sur une prise électrique, vérifiez la tension nominale et assurez-vous que la tension et la fréquence requises correspondent à la source d'alimentation disponible.
- Assurez-vous que l'ordinateur, le moniteur et les appareils connectés disposent de la puissance électrique nominale appropriée pour fonctionner avec l'adaptateur d'alimentation connecté dans votre région.
- Si le cordon d'alimentation est endommagé, ne le branchez pas sur une prise électrique.
- Pour éviter les chocs électriques, branchez les cordons d'alimentation de l'équipement sur des prises électriques correctement mises à la terre. Si l'appareil est équipé d'un cordon d'alimentation à trois broches, n'utilisez pas de fiches d'adaptation qui contournent la fonction de mise à la terre ou qui retirent l'élément de mise à la terre de la fiche ou de l'adaptateur.
- Lors de l'utilisation d'une rallonge électrique, assurez-vous que la puissance nominale totale des produits connectés ne dépasse pas le courant nominal de la rallonge.
- Si vous devez utiliser une rallonge ou un répartiteur, assurez-vous que la rallonge ou le répartiteur est connecté à une prise murale et non à une autre rallonge ou répartiteur. La rallonge ou le répartiteur doit être conçu pour des fiches avec mise à la terre et être branché dans une prise avec mise à la terre.
- Si vous utilisez un répartiteur à prises multiples, faites attention lorsque vous branchez le cordon d'alimentation dans le répartiteur. Certains répartiteurs permettent de brancher la fiche de manière incorrecte. Un branchement incorrect de la fiche d'alimentation peut causer des dommages permanents à l'équipement et peut également entraîner un risque d'électrocution ou d'incendie. Assurez-vous que l'embout de mise à la terre de la fiche d'alimentation est inséré dans le contact de mise à la terre du répartiteur.
- Lorsque vous débranchez l'équipement de la prise de courant, tirez sur la fiche et non sur le cordon.
- Utilisez uniquement un adaptateur d'alimentation fourni par i-tec technologies s.r.o. et approuvé pour une utilisation avec cet équipement. L'utilisation de tout autre adaptateur d'alimentation peut provoquer un incendie ou une explosion.
- Si vous utilisez l'adaptateur d'alimentation pour alimenter un ordinateur ou charger une batterie, placez-le dans un endroit ventilé, par exemple sur un bureau ou sur le sol. Ne couvrez pas l'adaptateur d'alimentation avec du papier ou d'autres objets susceptibles de réduire le refroidissement. N'utilisez pas l'adaptateur d'alimentation dans son étui de transport.
- L'adaptateur d'alimentation peut devenir chaud pendant le fonctionnement normal de la station d'accueil ou de l'ordinateur.
- Soyez prudent lorsque vous manipulez l'adaptateur pendant ou immédiatement après son fonctionnement.
- Nous recommandons de placer l'adaptateur sur le sol ou sur une table de manière à ce que le voyant lumineux soit visible. Vous saurez ainsi immédiatement si l'adaptateur s'éteint en raison d'influences extérieures. Si, pour une raison quelconque, le voyant vert s'éteint, débranchez le cordon d'alimentation de la prise pendant 10 secondes, puis rebranchez-le.
- N'utilisez jamais un adaptateur électrique qui présente des signes de détérioration ou d'usure excessive

QUESTIONS FRÉQUEMMENT POSÉES

Disponible sur notre site web www-i-tec.pro sous «FAQ» pour ce produit.

GLOSSAIRE DES TERMES

Interface / port / connecteur / entrée / emplacement *- l'endroit où deux appareils sont physiquement connectés.*

Contrôleur *- composant semi-conducteur (appelé chipset) d'un ordinateur portable ou d'une tablette, assurant le fonctionnement de l'un des ports.*

Thunderbolt™ *- est une interface matérielle rapide qui vous permet de connecter des appareils (périphériques) à votre ordinateur via un bus d'extension. Thunderbolt combine PCI-Express et DisplayPort dans une interface de données en série. Il permet de connecter jusqu'à 6 périphériques Thunderbolt™ supplémentaires, et le taux de transfert pour Thunderbolt™ 3/4 peut atteindre 40Gbit/s.*

USB-C / USB Type-C / USB4 / Thunderbolt™ 3/4 *- est un connecteur symétrique Permet une charge plus rapide, l'alimentation, le double rôle (non seulement hôte mais aussi invité), la prise en charge du mode Alt (DisplayPort, MHL, Thunderbolt 3, Power Delivery) et la notification d'erreur via le dispositif Billboard.*

USB-C Power Delivery (USB-C PD) *- une fonction optionnelle du connecteur USB-C. Un connecteur avec ce support peut charge et est chargé, et prend en charge des charges de 10W à 240W*

USB 3.2 / 3.1 / 3.0 / 2.0 *- norme pour l'interface USB / port pour la connexion de divers dispositifs USB. Divers périphériques USB peuvent être connectés à la station d'accueil ou à l'adaptateur à l'aide de l'interface USB de type A. Le port USB de type B est utilisé pour connecter la station d'accueil ou l'adaptateur à un ordinateur portable/une tablette.*

HDMI/Port d'affichage *- Norme pour une interface/port graphique numérique utilisée pour connecter des moniteurs et d'autres dispositifs d'affichage graphique.*

LAN *(Local Area Network) - réseau local, le plus courant étant aujourd'hui l'Ethernet, qui atteint des vitesses de transfert théoriques allant jusqu'à 2,5 Gbit/s au niveau de la station d'accueil.*

Audio *- terme désignant un dispositif d'entrée (microphone) ou de sortie (casque/haut-parleurs) audio.*

DESCRIPCIÓN

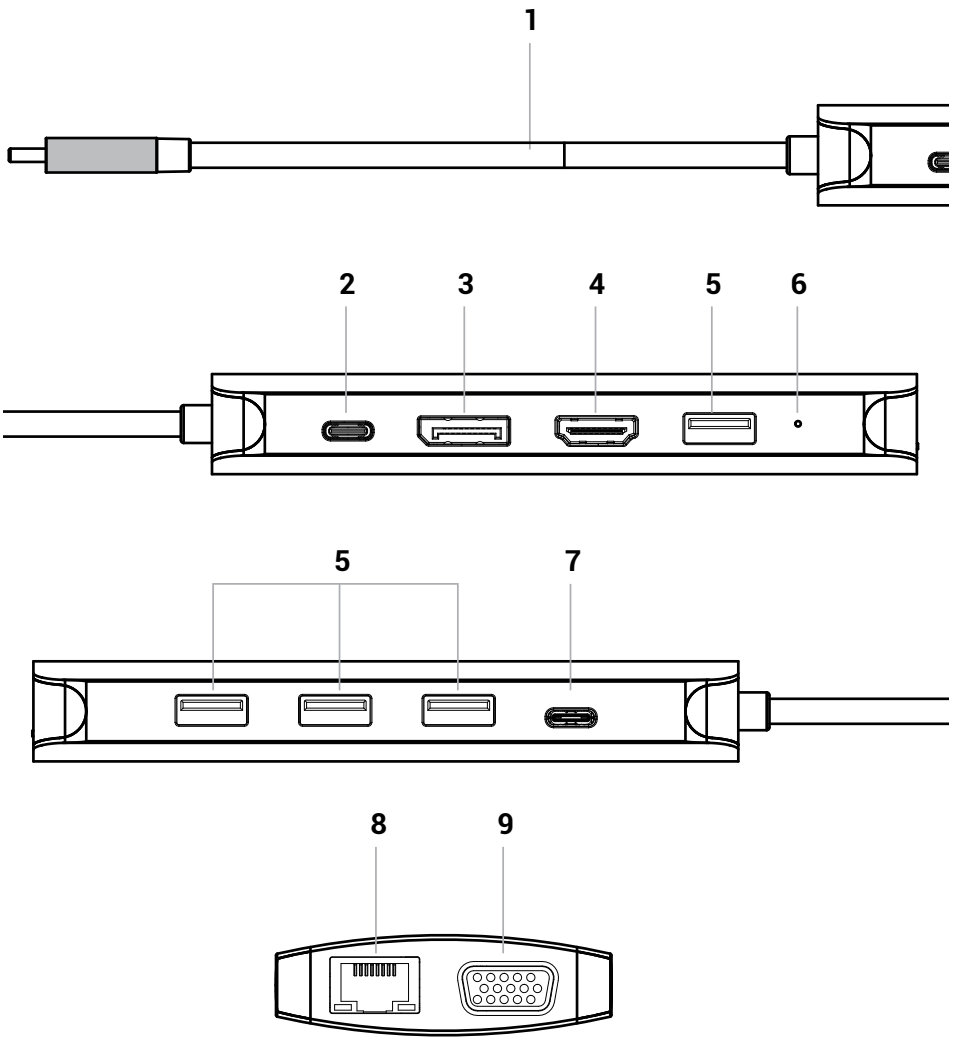

1. 1× Cable USB-C integrado de 30 cm para conectar dispositivos
2. 1× Entrada USB-C PD (100 W)
3. 1× DP 1.2
4. 1× HDMI 2.0
5. 4× Puertos USB-A 3.2 Gen 1 (5 Gbps)
6. Indicadores LED
7. 1× USB-C 3.2 Gen 1 (5 Gbps)
8. 1× Puerto Ethernet GLAN RJ-45 (Realtek 8153E)
9. 1× VGA

ESPECIFICACIONES

- Cable USB-C integrado de 30 cm para conectar el dispositivo
- Tecnología de la estación de acoplamiento: USB-C (MST)
- Suministro de energía: 100 W
- Consumo energético interno: 10-15 W
- **Puertos de vídeo:**
  - 1x HDMI 2.0
  - 1x DP 1.2
  - 1x VGA
- **Resolución**
  - 1 monitor:
    - 1x HDMI o DP → hasta 4K/60 Hz o 1440p/144 Hz
    - 1x VGA → hasta 1080p/60 Hz
  - 2 monitores:
    - 1x HDMI + 1x DP → hasta 2x 4K/30 Hz*/**
    - 1x HDMI o 1x DP + 1x VGA → hasta 2x 1080p/60 Hz*/**/***
  - 3 monitores:
    - 1x HDMI + 1x DP + 1x VGA → hasta 3x 1080p/60 Hz*/**/***
- 1x USB-C 3.2 Gen.1 (5 Gbps)
- 1x USB-C PD 100 W
- 4x puertos USB-A 3.2 Gen 1 (5 Gbps)
- 1 puerto Ethernet GLAN RJ-45 (Realtek 8153E)
- Indicador LED
- SO: Windows 10/11, macOS, Linux, Android, ChromeOS, iPadOS
- Dimensiones del producto: 127 x 60 x 18 mm
- Peso del producto: 112 g

Requisitos de hardware:

- Un dispositivo con un puerto USB-C, USB4 o Thunderbolt™ 3/4/5 disponible

Requisitos de suministro de energía:

- Un dispositivo con un puerto USB-C, USB4 o Thunderbolt™ 3/4/5 disponible que admita suministro de energía

Requisitos de salida de vídeo:

- Un dispositivo con un puerto USB-C o USB4 disponible que admita el modo alternativo DisplayPort, o un puerto Thunderbolt™ 3/4/5

SISTEMA OPERATIVO:

- Windows 10 / 11, macOS*, Android**, iPadOS**, ChromeOS, Linux

* macOS no es compatible con la tecnología Multi Stream Transport (MST). Si se conectan dos monitores a un sistema macOS, ambos mostrarán la misma imagen.

** iPadOS y Android no admiten la transmisión de imágenes en múltiples pantallas ni el modo de pantalla ampliada. Esto significa que, al conectarse a un monitor externo, solo se mostrará una pantalla duplicada. (No se aplica a dispositivos Android con las extensiones DEX y Easy Projection).

*** Al conectar un monitor a la salida VGA, la resolución máxima para todos los monitores es de 1080p/60 Hz.

Nota: ***Al conectarse a un dispositivo con Android, la estación de acoplamiento solo funcionará con el adaptador de corriente conectado (adaptador no incluido).***

SUMINISTRO DE ENERGÍA

Para alimentar el dispositivo principal (que debe ser compatible con la tecnología Power Delivery), conecte
un adaptador de corriente compatible al puerto USB-C PD de la estación de acoplamiento. El adaptador de vídeo tiene un consumo de energía de entre 10 y 15 W. Esto significa que, por ejemplo, si se conecta a un adaptador de corriente de 100 W, la potencia máxima disponible para cargar el dispositivo principal será de entre 85 y 90 W.

INSTALACIÓN DE CONTROLADORES

Una vez conectada la estación de acoplamiento, el sistema operativo instalará automáticamente
los controladores necesarios, sin necesidad de instalación manual.

INSTALACIÓN DEL HARDWARE

(CONEXIÓN DE LA ESTACIÓN DE ACOPLAMIENTO A UN ORDENADOR PORTÁTIL)

Conecte la estación de acoplamiento a un puerto USB-C disponible en su dispositivo utilizando el cable USB-C incluido. A continuación, conecte todos los dispositivos USB necesarios a los puertos USB de la estación de acoplamiento. Para conectar monitores externos, utilice los puertos VGA, HDMI o DisplayPort (DP) de la estación de acoplamiento..

INSTRUCCIONES DE SEGURIDAD PARA EL USO DE LA BASE DE CONEXIÓN

- Instrucciones generales de seguridad

1 Siga estas instrucciones de seguridad para evitar posibles daños a su ordenador y garantizar su propia seguridad. A menos que se indique lo contrario, todos los procedimientos de este documento presuponen que ha leído la información de seguridad que acompaña al ordenador. Coloque el equipo sobre una superficie dura y nivelada. Deje aproximadamente 10 cm de espacio libre en todos los lados ventilados para permitir que el aire fluya para una ventilación adecuada. Restringir el flujo de aire puede dañar el equipo o provocar un incendio.

2. No apile los equipos ni los coloque tan cerca unos de otros que queden expuestos a la recirculación o al aire precalentado.
3. Asegúrese de que no haya nada apoyado sobre los cables del equipo y de que los cables estén colocados de forma que no se pueda tropezar con ellos ni pisarlos.
4. Asegúrese de que todos los cables están conectados a los conectores adecuados. Algunos conectores son similares y pueden confundirse fácilmente (por ejemplo, no enchufe el cable de teléfono en el conector de alimentación).
5. No coloque el aparato en una unidad de pared cerrada ni sobre una superficie de tejido blando, como una cama, un sofá o una alfombra.
6. Mantenga el equipo alejado de fuentes de calor.
7. Mantenga el equipo alejado de temperaturas anormalmente altas o bajas para que pueda funcionar dentro de su rango de operación.
8. No introduzca objetos en las rejillas de ventilación o aberturas del equipo. De lo contrario, podría producirse un incendio o una descarga eléctrica debido a un cortocircuito de los componentes internos.
9. No utilice el aparato en un entorno húmedo, como cerca de un jacuzzi, cerca de un fregadero, cerca de una piscina o en un sótano húmedo.
10. No utilice equipos alimentados por la red eléctrica durante una tormenta. Puede utilizar aparatos alimentados por batería si todos los cables están desconectados.
11. Evite el contacto de líquidos y alimentos con el equipo.
12. Desenchufe el aparato de la toma de corriente antes de limpiarlo. 13. Limpie el aparato con un paño suave humedecido con agua. No utilice productos líquidos o en aerosol que puedan contener sustancias inflamables.
13. Para evitar posibles riesgos de descarga eléctrica, no conecte ni desconecte ningún cable ni realice tareas de mantenimiento o reconfigure el equipo durante una tormenta.
14. Antes de tocar los componentes de la estación de acoplamiento, conéctese a tierra con una pulsera de conexión a tierra o toque periódicamente una superficie metálica sin pintar, como la parte metálica de la parte posterior del ordenador. Mientras trabaja, toque regularmente la superficie metálica sin pintar para eliminar la electricidad estática que podría dañar los componentes internos.
15. Cuando desenchufe el cable, tire del conector o de la empuñadura, no del propio cable. Algunos cables tienen conectores con pestillos o tornillos que deben aflojarse antes de desconectar el cable. Al desconectar los cables, sujételos rectos para evitar doblar las clavijas. Al conectar los cables, asegúrese de que los puertos y conectores estén correctamente girados y alineados.

INSTRUCCIONES GENERALES DE SEGURIDAD RELATIVAS A LA ALIMENTACIÓN ELÉCTRICA

- Antes de conectar el equipo a una toma de corriente, compruebe la tensión nominal y asegúrese de que la tensión y la frecuencia requeridas coinciden con la fuente de alimentación disponible.
- Asegúrese de que el ordenador, el monitor y los dispositivos conectados tienen la potencia eléctrica nominal adecuada para funcionar con el adaptador de corriente conectado en su zona.
- Si el cable de alimentación está dañado, no lo enchufe a la toma de corriente.
- Para evitar descargas eléctricas, enchufe los cables de alimentación del equipo en tomas de corriente con toma de tierra adecuada. Si el equipo está equipado con un cable de alimentación de tres clavijas, no utilice enchufes adaptadores que omitan la función de conexión a tierra ni retire el elemento de conexión a tierra del enchufe o adaptador.
- Cuando utilice un alargador, asegúrese de que la potencia nominal total de los productos conectados a él no supere la corriente nominal del alargador.
- Si debe utilizar un alargador o un divisor, asegúrese de que el alargador o divisor esté conectado a una toma de corriente y no a otro alargador o divisor. El alargador o divisor debe estar diseñado para enchufes con toma de tierra y conectado a una toma con toma de tierra.
- Si utiliza un divisor con varias tomas, tenga cuidado al enchufar el cable de alimentación en el divisor. Algunos divisores pueden permitir que el enchufe se conecte incorrectamente. La conexión incorrecta del enchufe de alimentación puede causar daños permanentes al equipo y también puede provocar riesgo de descarga eléctrica o incendio. Asegúrese de que la punta de conexión a tierra del enchufe de alimentación esté insertada en el contacto de conexión a tierra del splitter.
- Cuando desenchufe el equipo de la toma de corriente, tire del enchufe, no del cable.
- Utilice únicamente un adaptador de corriente suministrado por i-tec technologies s.r.o. aprobado para su uso con este equipo. El uso de cualquier otro adaptador de corriente puede provocar un incendio o una explosión.
- Si utiliza el adaptador de corriente para alimentar un ordenador o cargar una batería, colóquelo en una zona ventilada, por ejemplo, encima de un escritorio o en el suelo. No cubra el adaptador de corriente con papel u otros objetos que puedan reducir la refrigeración. No utilice el adaptador de corriente en su estuche de transporte.
- El adaptador de corriente puede calentarse durante el funcionamiento normal de la base de conexión o del ordenador.
- Tenga cuidado al manipular el adaptador durante el funcionamiento o inmediatamente después.
- Le recomendamos que coloque el adaptador en el suelo o sobre una mesa de forma que el indicador luminoso sea visible. De esta forma sabrá inmediatamente cuándo se apaga el adaptador debido a influencias externas. Si por alguna razón se apaga la luz verde, desenchufe el cable de alimentación de la toma de corriente durante 10 segundos y vuelva a enchufarlo.
- No utilice nunca un adaptador de corriente que presente signos de deterioro o desgaste excesivo.

PREGUNTAS MÁS FRECUENTES

Disponible en nuestro sitio web www-i-tec.pro en “FAQ” para este producto

GLOSARIO DE TÉRMINOS

***Interfaz / puerto / conector / entrada / ranura**: lugar donde se conectan físicamente dos dispositivos.*

***Controlador:** componente semiconductor (denominado chipset) de un portátil o tableta que garantiza el funcionamiento de uno de los puertos.*

***Thunderbolt™**: es una rápida interfaz de hardware que permite conectar dispositivos*

(periféricos) al ordenador a través de un bus de expansión. Thunderbolt combina

PCI-Express y DisplayPort en una interfaz de datos en serie. Permite conectar hasta 6 dispositivos Thunderbolt™ adicionales, y la velocidad de transferencia para Thunderbolt™ 3/4 es de hasta 40Gbit/s.

***USB-C / USB Type-C / USB4 / Thunderbolt™ 3/4** - es un conector simétrico Permite una carga más rápida, alimentación, doble función (no solo host sino también guest), compatibilidad con Alt Mode (DisplayPort, MHL, Thunderbolt 3, Power Delivery) y notificación de errores a través de dispositivo Billboard.*

***USB-C Power Delivery (USB-C PD):** una función opcional del conector USB-C. Un conector con esta compatibilidad puede tanto cargar como ser cargado, y admite cargas de 10W a 240W*

***USB 3.2 / 3.1 / 3.0 / 2.0** - estándar para interfaz USB / puerto para conectar diversos dispositivos USB. La interfaz USB de tipo A permite conectar varios dispositivos USB a la base de conexión o al adaptador. El puerto USB de tipo B se utiliza para conectar la base de conexión o el adaptador a un ordenador portátil/tableta.*

***HDMI/Puerto de pantalla**: norma para una interfaz/puerto de gráficos digitales que se utiliza para conectar monitores y otros dispositivos de visualización gráfica.*

***LAN** (Local Area Network) - red de área local, actualmente la más común es la denominada Ethernet, que alcanza velocidades teóricas de transferencia de hasta 2,5 Gbit/s en la estación de acoplamiento.*

***Audio:** término que designa un dispositivo de entrada (micrófono) o salida (auriculares/altavoces) de audio.*

DESCRIZIONE

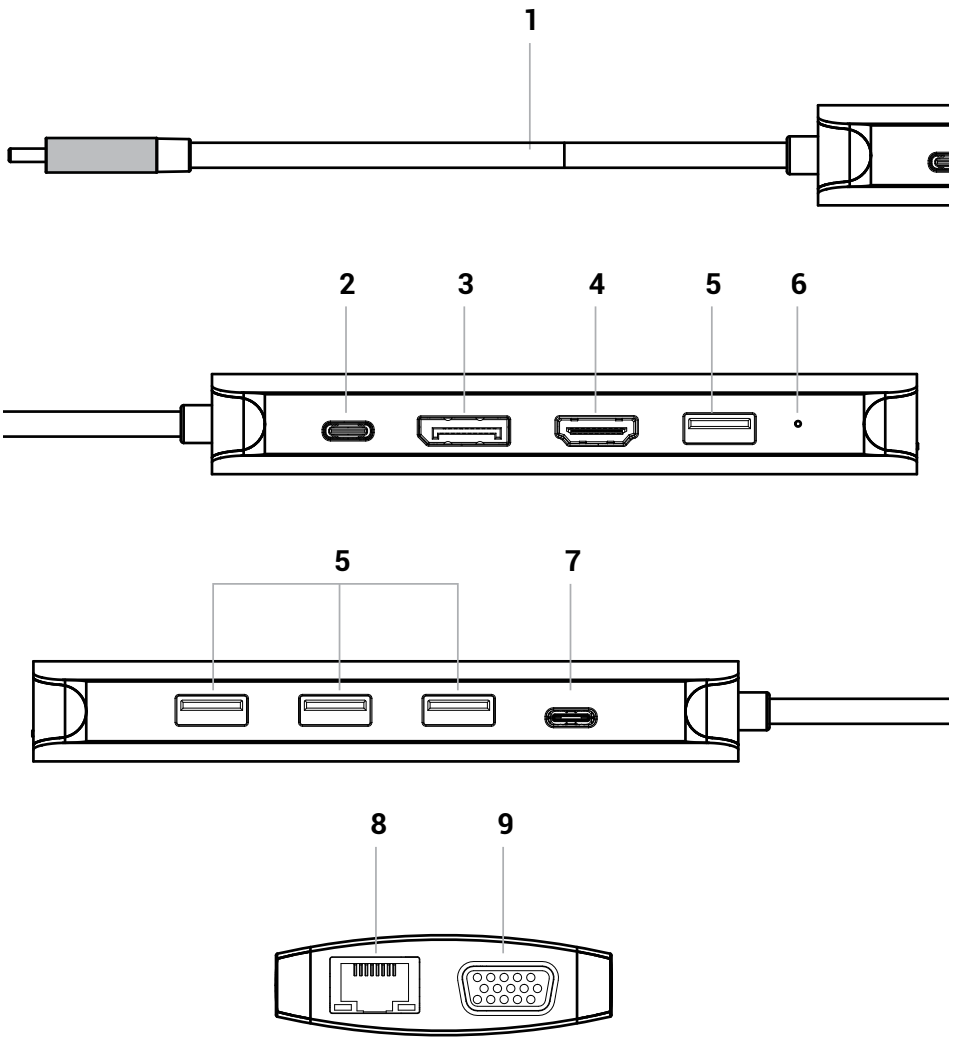

1. 1× Cavo USB-C integrato da 30 cm per il collegamento ai dispositivi
2. 1× Ingresso USB-C PD (100 W)
3. 1× DP 1.2
4. 1× HDMI 2.0
5. 4× Porte USB-A 3.2 Gen 1 (5 Gbps)
6. Indicatori LED
7. 1× USB-C 3.2 Gen 1 (5 Gbps)
8. 1× Porta Ethernet GLAN RJ-45 (Realtek 8153E)
9. 1× VGA

SPECIFICHE TECNICHE

• Cavo USB-C integrato da 30 cm per il collegamento al dispositivo
• Tecnologia della docking station: USB-C (MST)
• Power Delivery: 100 W
• Consumo energetico interno: 10-15 W
• **Porte video:**
- 1x HDMI 2.0
- 1x DP 1.2
- 1x VGA
• **Risoluzione**
  • 1 monitor:
    - 1x HDMI o DP → fino a 4K/60Hz o 1440p/144Hz
    - 1x VGA → fino a 1080p/60Hz
  • 2 monitor:
    - 1x HDMI + 1x DP → fino a 2x 4K/30Hz*/**
    - 1x HDMI o 1x DP + 1x VGA → fino a 2x1080p/60Hz*/**/***
  • 3 monitor:
    - 1x HDMI + 1x DP + 1x VGA → fino a 3x 1080p/60Hz*/**/***

• 1x USB-C 3.2 Gen.1 (5Gbps)
• 1x USB-C PD 100W
• 4x porta USB-A 3.2 Gen 1 (5 Gbps)
• 1 porta Ethernet GLAN RJ-45 (Realtek 8153E)
• Indicatori LED
• Sistema operativo: Windows 10/11, macOS, Linux, Android, ChromeOS, iPadOS
• Dimensioni del prodotto: 127 x 60 x 18 mm
• Peso del prodotto: 112 g

Requisiti hardware:
• Un dispositivo dotato di una porta USB-C, USB4 o Thunderbolt™ 3/4/5 disponibile

Requisiti di alimentazione (Power Delivery):
• Un dispositivo dotato di una porta USB-C, USB4 o Thunderbolt™ 3/4/5 disponibile che supporti Power Delivery

Requisiti di uscita video:
• Un dispositivo con una porta USB-C o USB4 disponibile che supporti la modalità alternativa DisplayPort, oppure una porta Thunderbolt™ 3/4/5

SISTEMA OPERATIVO:

• Windows 10 / 11, macOS*, Android**, iPadOS**, ChromeOS, Linux
* macOS non supporta la tecnologia Multi Stream Transport (MST). Il collegamento di due monitor a un sistema macOS farà sì che entrambi i monitor visualizzino la stessa immagine.

** iPadOS e Android non supportano la trasmissione di immagini su più schermi né la modalità schermo esteso. Ciò significa che, quando si collega un monitor esterno, verrà visualizzata solo una schermata in mirroring. (Non si applica ai dispositivi Android con estensioni DEX e Easy Projection).

*** Quando si collega un monitor all'uscita VGA, la risoluzione massima per tutti i monitor è 1080p/60Hz.

Nota: ***quando ci si collega a un dispositivo con sistema operativo Android, la docking station funzionerà solo con l'adattatore di alimentazione collegato (adattatore non incluso).***

ALIMENTAZIONE

Per alimentare il dispositivo host (che deve supportare la tecnologia Power Delivery), collegare
un alimentatore compatibile alla porta USB-C PD della docking station. L'adattatore video ha un consumo energetico di 10–15 W. Ciò significa che, ad esempio, se è collegato a un alimentatore da 100 W, la potenza massima disponibile per la ricarica del dispositivo host sarà di 85–90 W.

INSTALLAZIONE DEI DRIVER

Una volta collegata la docking station, i driver necessari verranno installati automaticamente
dal sistema operativo, senza necessità di installazione manuale.

INSTALLAZIONE HARDWARE

(COLLEGAMENTO DELLA DOCKING STATION A UN COMPUTER PORTATILE)

Collegare la docking station a una porta USB-C disponibile sul dispositivo utilizzando il cavo USB-C in dotazione. Quindi collegare tutti i dispositivi USB necessari alle porte USB della docking station. Per collegare monitor esterni, utilizzare le porte VGA, HDMI o DisplayPort (DP) presenti sulla docking station.

ISTRUZIONI DI SICUREZZA PER L'UTILIZZO DELLA DOCKING STATION

- Istruzioni generali sulla sicurezza

1 Seguire queste istruzioni di sicurezza per evitare possibili danni al computer e garantire la propria sicurezza. Se non diversamente indicato, tutte le procedure del presente documento presuppongono la lettura delle informazioni sulla sicurezza fornite con il computer. Posizionare il dispositivo su una superficie rigida e piana. Lasciare circa 10 cm di spazio libero su tutti i lati ventilati per consentire all'aria di fluire per una corretta ventilazione. La limitazione del flusso d'aria può danneggiare l'apparecchiatura o provocare un incendio.

2. Non impilare le apparecchiature l'una sull'altra e non posizionarle così vicine da esporle al ricircolo o all'aria preriscaldata.

3. Assicurarsi che i cavi dell'apparecchiatura non siano appoggiati e che siano posizionati

in modo da non poter essere calpestati o inciampare.
4. Assicurarsi che tutti i cavi siano collegati ai connettori appropriati. Alcuni connettori sono simili e possono essere facilmente confusi (ad esempio, non collegare il cavo telefonico al connettore di alimentazione).
5 Non collocare il dispositivo in un mobile a muro chiuso o su una superficie di tessuto morbido come un letto, un divano o un tappeto.
6. Tenere l'apparecchio lontano da fonti di calore.
7. Tenere l'apparecchio al riparo da temperature anormalmente alte o basse, in modo che possa funzionare entro la sua gamma operativa.
8. Non inserire oggetti nelle bocchette o nelle aperture dell'apparecchio. In caso contrario, potrebbero verificarsi incendi o scosse elettriche a causa di un cortocircuito dei componenti interni.
9. Non utilizzare l'apparecchio in un ambiente umido, ad esempio vicino a una vasca idromassaggio, a un lavandino, a una piscina o in una cantina umida.
10. Non utilizzare apparecchi alimentati dalla rete elettrica durante un temporale. È possibile utilizzare dispositivi a batteria se tutti i cavi sono scollegati.
11. Evitare il contatto di liquidi e alimenti con l'apparecchiatura.
12. Scollegare il dispositivo dalla presa elettrica prima di pulirlo. Pulire il dispositivo con un panno morbido inumidito con acqua. Non utilizzare prodotti liquidi o aerosol che possano contenere sostanze infiammabili.
13. Per evitare il rischio di scosse elettriche, non collegare o scollegare i cavi, né eseguire la manutenzione o riconfigurare l'apparecchiatura durante un temporale.
14. Prima di toccare i componenti della docking station, collegarsi a terra con un braccialetto di messa a terra o toccare periodicamente una superficie metallica non verniciata, come la parte metallica sul retro del computer. Durante il lavoro, toccare regolarmente la superficie metallica non verniciata per rimuovere l'elettricità statica che potrebbe danneggiare i componenti interni.
15. Quando si scollega il cavo, tirare il connettore o la presa, non il cavo stesso. Alcuni cavi sono dotati di connettori con fermi o viti che devono essere allentati prima di scollegare il cavo. Quando si scollegano i cavi, tenerli dritti per evitare di piegare i pin. Quando si collegano i cavi, accertarsi che le porte e i connettori siano ruotati e allineati correttamente.

ISTRUZIONI GENERALI DI SICUREZZA RELATIVE ALL'ALIMENTAZIONE

- Prima di collegare l'apparecchiatura a una presa elettrica, verificare la tensione nominale e assicurarsi che la tensione e la frequenza richieste corrispondano alla fonte di alimentazione disponibile.
- Assicurarsi che il computer, il monitor e i dispositivi collegati abbiano la potenza elettrica nominale adeguata per funzionare con l'adattatore di alimentazione collegato nella propria zona.
- Se il cavo di alimentazione è danneggiato, non collegarlo alla presa elettrica.
- Per evitare scosse elettriche, collegare i cavi di alimentazione dell'apparecchiatura a prese elettriche con messa a terra. Se l'apparecchiatura è dotata di un cavo di alimentazione a tre poli, non utilizzare spine adattatore che escludano la funzione di messa a

terra o rimuovere l'elemento di messa a terra dalla spina o dall'adattatore.
- Quando si utilizza una prolunga, accertarsi che la potenza nominale totale dei prodotti collegati non superi la corrente nominale della prolunga.
- Se è necessario utilizzare una prolunga o uno sdoppiatore, accertarsi che la prolunga o lo sdoppiatore siano collegati a una presa a muro e non a un'altra prolunga o sdoppiatore. La prolunga o lo splitter devono essere progettati per spine con messa a terra e collegati a una presa con messa a terra.
- Se si utilizza uno splitter con più prese, prestare attenzione quando si collega il cavo di alimentazione allo splitter. Alcuni splitter possono consentire un collegamento errato della spina. Un collegamento errato della spina di alimentazione può causare danni permanenti all'apparecchiatura e può comportare il rischio di scosse elettriche o incendi. Assicurarsi che l'estremità di messa a terra della spina sia inserita nel contatto di messa a terra dello splitter.
- Quando si scollega l'apparecchiatura dalla presa di corrente, tirare la spina e non il cavo.
- Utilizzare esclusivamente un adattatore di corrente fornito da i-tec technologies s.r.o. approvato per l'uso con questa apparecchiatura. L'uso di un altro adattatore di corrente può causare incendi o esplosioni.
- Se si utilizza l'adattatore di alimentazione per alimentare un computer o caricare una batteria, collocarlo in un'area ventilata, ad esempio sopra una scrivania o sul pavimento. Non coprire l'adattatore di corrente con carta o altri oggetti che potrebbero ridurre il raffreddamento. Non utilizzare l'adattatore di corrente nella sua custodia.
- L'adattatore di alimentazione può surriscaldarsi durante il normale funzionamento della docking station o del computer.
- Fare attenzione quando si maneggia l'adattatore durante o subito dopo il funzionamento.
- Si consiglia di appoggiare l'adattatore sul pavimento o sul tavolo in modo che la spia luminosa sia visibile. In questo modo si saprà immediatamente quando l'adattatore si spegne a causa di influenze esterne. Se per qualche motivo la spia verde si spegne, scollegare il cavo di alimentazione dalla presa per 10 secondi e poi ricollegarlo.
- Non utilizzare mai un adattatore di corrente che presenta segni di danneggiamento o di eccessiva usura.

DOMANDE FREQUENTI

Disponibile sul nostro sito web www-i-tec.pro alla voce "FAQ" per questo prodotto

GLOSSARIO DEI TERMINI

Interfaccia / porta / connettore / ingresso / slot *- il punto in cui due dispositivi sono fisicamente collegati.*

Controller *- un componente semiconduttore (il cosiddetto chipset) in un notebook/tablet, che assicura il funzionamento di una delle porte.*

Thunderbolt™ *- è un'interfaccia hardware veloce che consente di collegare dispositivi*

(periferiche) al computer tramite un bus di espansione. Thunderbolt combina PCI-Express e DisplayPort in un'interfaccia dati seriale. Consente di collegare fino a 6 dispositivi

Thunderbolt™ aggiuntivi e la velocità di trasferimento per Thunderbolt™ 3/4 è fino a 40Gbit/s.

USB-C / USB Type-C / USB4 / Thunderbolt™ 3/4 *- è un connettore simmetrico Consente una ricarica più veloce, l'alimentazione, il doppio ruolo (non solo host ma anche guest), il supporto della modalità Alt (DisplayPort, MHL, Thunderbolt 3, Power Delivery) e la notifica degli errori tramite il dispositivo Billboard.*

USB-C Power Delivery (USB-C PD) *- una caratteristica opzionale del connettore USB-C. Un connettore con questo supporto può sia per caricare che per essere caricati, e supporta carichi da 10W a 240W*

USB 3.2 / 3.1 / 3.0 / 2.0 *- standard per l'interfaccia USB / porta per il collegamento di vari dispositivi USB. È possibile collegare alla docking station o all'adattatore vari dispositivi USB utilizzando l'interfaccia USB di tipo A. La porta USB di tipo B viene utilizzata per collegare la docking station o l'adattatore a un laptop/tablet.*

HDMI/Porta *di visualizzazione - Uno standard per un'interfaccia/porta grafica digitale utilizzata per collegare monitor e altri dispositivi di visualizzazione grafica.*

LAN *(Local Area Network) - rete locale, oggi la più diffusa è la cosiddetta Ethernet, che raggiunge velocità di trasferimento teoriche fino a 2,5 Gbit/s alla docking station.*

Audio *- termine che indica un dispositivo di ingresso (microfono) o di uscita (cuffie/altoparlanti).*

POPIS

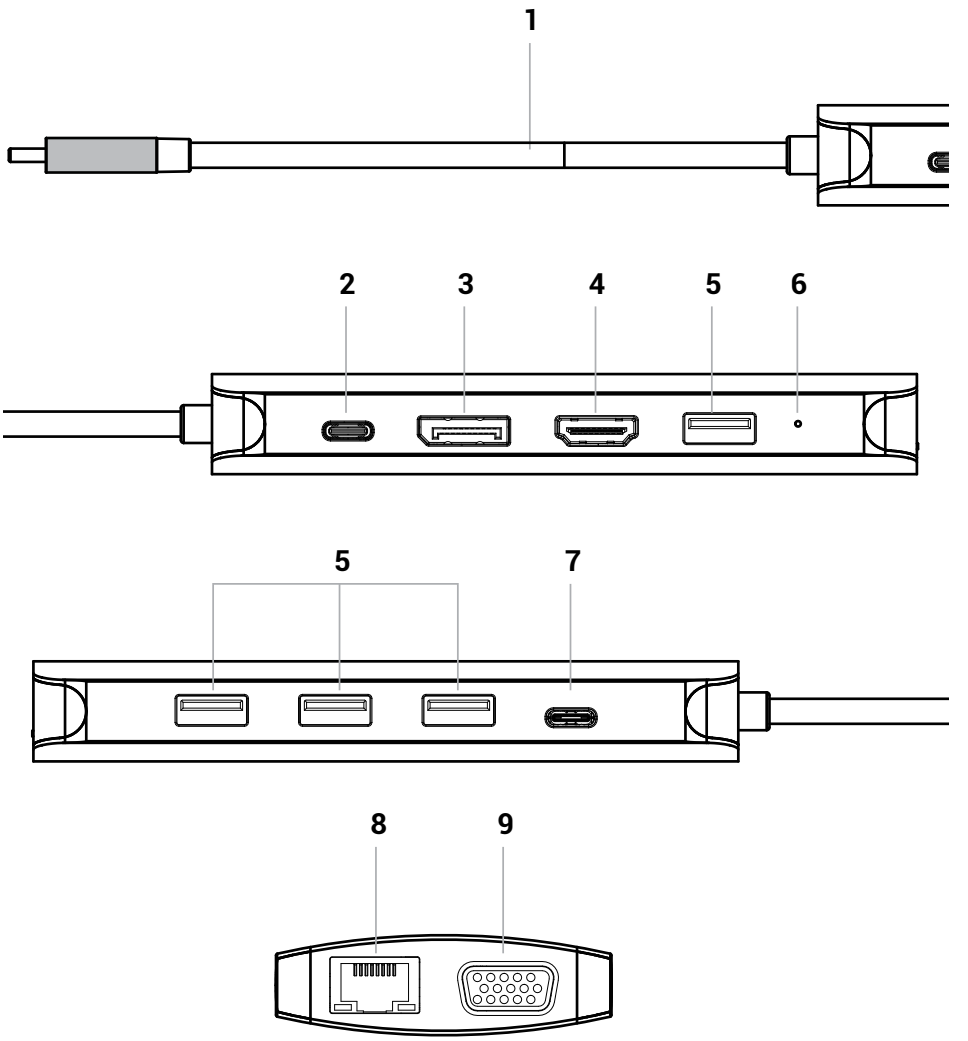

1. 1× Integrovaný 30cm USB-C kabel pro připojení k zařízení
2. 1× USB-C PD vstup (100 W)
3. 1× DP 1.2
4. 1× HDMI 2.0
5. 4x USB-A 3.2 Gen 1 port (5 Gbps)
6. LED indikace
7. 1× USB-C 3.2 Gen 1 (5 Gbps)
8. 1x Ethernet GLAN RJ-45 port (Realtek 8153E)
9. 1× VGA

SPECIFIKACE

- Integrovaný 30cm USB-C kabel pro připojení k zařízení
- Technologie dokovací stanice: USB-C (MST)
- Power Delivery: 100W
- Internal power consumption: 10-15W
- **Video porty:**
  - 1x HDMI 2.0
  - 1x DP 1.2
  - 1x VGA
- **Rozlišení**
  - 1 monitor:
    - 1x HDMI nebo DP → až 4K/60Hz nebo 1440p/144Hz
    - 1x VGA → až 1080p/60Hz
  - 2 monitory:
    - 1x HDMI + 1x DP → až 2x 4K/30Hz*/**
    - 1x HDMI nebo 1x DP + 1x VGA → až 2x1080p/60Hz*/**/***
  - 3 monitory:
    - 1x HDMI + 1x DP + 1x VGA → až 3x 1080p/60Hz*/**/***
- 1x USB-C 3.2 Gen.1 (5Gbps)
- 1x USB-C PD 100W
- 4x USB-A 3.2 Gen 1 port (5 Gbps)
- 1x Ethernet GLAN RJ-45 port (Realtek 8153E)
- LED indikace
- OS: Windows 10/11, macOS, Linux, Android, ChromeOS, iPadOS
- Rozměry výrobku: 127 x 60 x 18 mm
- Hmotnost výrobku: 112g

Hardwarové požadavky:
- Zařízení s volným portem USB-C, USB4 nebo Thunderbolt™ 3/4/5

Požadavky pro funkci Power Delivery:
- Zařízení s volným portem USB-C, USB4 nebo Thunderbolt™ 3/4/5 s podporou Power Delivery

Požadavky pro video výstup:
- Zařízení s volným portem USB-C nebo USB4 s podporou alternativního režimu DisplayPort nebo portem Thunderbolt™ 3/4/5

OPERAČNÍ SYSTÉM:

- Windows 10 / 11, macOS*, Android**, iPadOS**, ChromeOS, Linux

* Systém macOS nepodporuje technologii Multi Stream Transport (MST). Připojení dvou monitorů ke stanici v systému macOS způsobí, že oba monitory budou zobrazovat stejný obraz.

** Systémy iPadOS, Android nepodporují technologii přenosu obrazu na více obrazovek ani možnost rozšířené obrazovky. To znamená, že při připojení k externímu monitoru se zobrazí pouze zrcadlená obrazovka. (Neplatí pro zařízení Android s rozšířením DEX a Easy Projection).

*** V případě připojení monitoru k výstupu VGA je maximální rozlišení všech monitorů max. 1080p/60Hz.

POZNÁMKA: ***V případě připojení k zařízení s operačním systémem Android bude dokovací stanice fungovat výhradně s připojeným napájecím adaptérem (adaptér není součástí balení).***

NAPÁJENÍ

Pro napájení hostitelského zařízení (které musí podporovat technologii Power Delivery) připojte kompatibilní napájecí adaptér s portem USB-C PD dokovací stanice. Video adaptér má vlastní spotřebu energie 10-15 W. To znamená, že pokud je například připojen k napájecímu adaptéru s výkonem 100 W, maximální výkon dostupný pro nabíjení hostitelského zařízení bude 85-90 W.

INSTALACE OVLADAČŮ

Po připojení dokovací stanice se potřebné ovladače automaticky nainstalují z operačního systému, bez nutnosti ruční instalace.

HARDWAROVÁ INSTALACE

(PŘIPOJENÍ DOKOVACÍ STANICE K NOTEBOOKU)

Připojte dokovací stanici k volnému USB-C portu svého zařízení pomocí integrovaného USB-C kabelu. Následně připojte všechna požadovaná USB zařízení do USB portů dokovací stanice. Pro připojení externích monitorů využijte porty VGA, HDMI nebo DisplayPort (DP) na dokovací stanici.

BEZPEČNOSTNÍ POKYNY PRO POUŽITÍ DOKOVACÍ STANICE

Obecné bezpečnostní pokyny

1. Dodržováním následujících bezpečnostních zásad zabráníte možnému poškození počítače a zajistíte vlastní bezpečnost. Není-li uvedeno jinak, všechny postupy uvedené v tomto dokumentu předpokládají, že jste si přečetli bezpečnostní informace dodané s počítačem. Položte zařízení na tvrdý a rovný povrch. Nechte na všech odvětrávaných stranách cca 10 cm volného prostoru, aby mohl proudit vzduch pro řádnou ventilaci. Omezení proudění vzduchu může poškodit zařízení nebo způsobit požár.
2. Nepokládejte zařízení na sebe ani je neumisťujte tak blízko sebe, aby byla vystavena recirkulaci nebo předehřátému vzduchu.
3. Zkontrolujte, že na kabelech zařízení nic neleží a že jsou kabely umístěny tak, že o ně nelze zakopnout či na ně šlápnout.
4. Ujistěte se, že jsou všechny kabely připojeny k patřičným konektorům. Některé konektory vypadají podobně a můžete si je snadno splést (například nezapojujte telefonní kabel do síťového konektoru).
5. Zařízení neumisťujte do uzavřené nástěnné jednotky ani na měkký látkový povrch, jako je postel, pohovka nebo koberec.
6. Uchovávejte zařízení mimo dosah zdrojů tepla.
7. Uchovávejte zařízení mimo mimořádně vysoké či nízké teploty, aby mohlo fungovat v rámci daného provozního rozsahu.
8. Do průduchů ani do otvorů zařízení nevsouvejte žádné předměty. V opačném případě může dojít k požáru nebo úrazu elektrickým proudem kvůli zkratu vnitřních součástí.
9. Nepoužívejte zařízení ve vlhkém prostředí, například v blízkosti horké vany, u dřezu, bazénu nebo ve vlhkém sklepě.
10. Během bouře nepoužívejte zařízení napájené ze sítě. Lze použít zařízení napájená z baterie, pokud jsou všechny kabely odpojeny.
11. Zabraňte kontaktu tekutin a potravin se zařízením.
12. Před čištěním zařízení jej vypojte z elektrické zásuvky. Očistěte zařízení měkkým hadříkem navlhčeným vodou. Nepoužívejte tekuté ani aerosolové přípravky, které mohou obsahovat hořlavé látky.
13. Aby nedošlo k možnému nebezpečí úrazu elektrickým proudem, nepřipojujte ani neodpojujte žádné kabely ani neprovádějte údržbu nebo změnu konfigurace zařízení během bouře.
14. Než se dotknete součástek dokovací stanice uzemněte se pomocí uzemňovacího náramku nebo se pravidelně dotýkejte nelakovaného kovového povrchu, například kovové části na zadní straně počítače. Během práce se pravidelně dotýkejte nelakovaného kovového povrchu, abyste se zbavili veškeré statické elektřiny, která by mohla poškodit vnitřní komponenty.
15. Při odpojování kabelu tahejte za konektor nebo za úchytku, nikoli za samotný kabel. Některé kabely mají konektory se západkami nebo šrouby, které je nutné před odpojením kabelu uvolnit. Při odpojování kabelů je držte rovně, aby nedošlo k ohnutí pinů. Při připojování kabelů se ujistěte, že jsou porty a konektory správně otočeny a zarovnány.

Obecné bezpečnostní pokyny ohledně napájení

- Před připojením zařízení do elektrické zásuvky zkontrolujte jmenovité napětí a ujistěte se, že požadované napětí a frekvence odpovídají dostupnému zdroji napájení.
- Ujistěte se, že počítač, monitor a připojená zařízení mají patřičný jmenovitý elektrický výkon pro provoz s připojeným napájecím adaptérem ve vaší oblasti.
- Pokud je napájecí kabel poškozený, nezapojujte jej do elektrické zásuvky.
- Aby nedošlo k úrazu elektrickým proudem, zapojte napájecí kabely zařízení do správně uzemněných elektrických zásuvek. Pokud je zařízení vybaveno tříhrotovým napájecím kabelem, nepoužívejte adaptérové zástrčky, které obcházejí funkci uzemnění, ani neodstraňujte zemnicí prvek ze zástrčky nebo adaptéru.
- Používáte-li prodlužovací napájecí kabel, ujistěte se, že celkový jmenovitý výkon produktů, které jsou k němu připojeny, nepřekračuje jmenovitý proud prodlužovacího kabelu.
- Pokud musíte použít prodlužovací kabel nebo rozdvojku, ujistěte se, že jsou prodlužovací kabel nebo rozdvojka připojeny do zásuvky, a ne k jinému prodlužovacímu kabelu nebo rozdvojce. Prodlužovací kabel nebo rozdvojka musí být určeny pro uzemněné zástrčky a zapojené do uzemněné zásuvky.
- Používáte-li rozdvojky s více zásuvkami, buďte při zapojování napájecího kabelu do rozdvojky opatrní. Některé rozdvojky mohou umožnit nesprávné připojení zástrčky. Nesprávné zapojení napájecí zástrčky může způsobit trvalé poškození zařízení a také riziko úrazu elektrickým proudem nebo vzniku požáru. Ujistěte se, že je uzemňovací hrot napájecí zástrčky zasunut do uzemňovacího kontaktu rozdvojky.
- Při odpojování zařízení z elektrické zásuvky tahejte za zástrčku, nikoli za kabel.
- Používejte pouze napájecí adaptér dodaný společností i-tec technologies s.r.o. schválený pro použití s tímto zařízením. Použití jiného napájecího adaptéru může způsobit požár nebo výbuch.
- Pokud napájecí adaptér používáte k napájení počítače nebo k nabíjení baterie, umístěte jej na odvětrávané místo, například na horní část stolu nebo na podlahu. Nezakrývejte napájecí adaptér papírem ani jinými předměty, které mohou omezit chlazení. Nepoužívejte napájecí adaptér v přepravním pouzdře.
- Napájecí adaptér se může během běžného provozu dokovací stanice či počítače zahřívat.
- Při manipulaci s adaptérem během provozu nebo bezprostředně po provozu buďte opatrní.
- Adaptér doporučujeme položit na podlahu nebo stůl tak, aby byla vidět kontrolka. Tak budete hned vědět, když se adaptér vypne z důvodu externích vlivů. Pokud z nějakého důvodu zhasne zelená kontrolka, odpojte napájecí kabel ze zásuvky na 10 sekund a poté jej znovu zapojte.
- Nikdy nepoužívejte napájecí adaptér, který vykazuje známky poškození nebo nadměrného opotřebení

ČASTO KLADENÉ OTÁZKY

K dispozici na našem webu www-i-tec.pro v záložce „FAQ“ u tohoto produktu

SLOVNÍK POJMŮ

Rozhraní / port / konektor / vstup / slot *– místo, kde se fyzicky propojují dvě zařízení.*

Řadič *– polovodičová součástka (tzv. chipset) v notebooku / tabletu, zajišťující činnost některého z portů.*

Thunderbolt™ *- je rychlé hardwarové rozhraní, které umožňuje připojit k počítači zařízení (periferie) přes rozšiřující sběrnici. Thunderbolt spojuje PCI-Express a DisplayPort do*

sériového datového rozhraní. Umožňuje tzv. řetězení až dalších 6-ti Thunderbolt™ zařízení, přenosová rychlost u Thunderbolt™ 3/4 je až 40Gbit/s.

USB-C / USB Type-C / USB4 / Thunderbolt™ 3/4 *– je symetrický konektor Umožňuje rychlejší nabíjení, napájení, tzv. dvojroli (nejen hostitel, ale i host), podporu tzv. alternativních režimů - Alt Mode (DisplayPort, MHL, Thunderbolt 3, Power Delivery) a oznamování chyb přes Billboard zařízení.*

USB-C Power Delivery (USB-C PD) *– volitelná vlastnost USB-C konektoru. Konektor s touto podporou umí jak nabíjet, tak být nabíjen, a podporuje zátěž 10W až 240W*

USB 3.2 / 3.1 / 3.0 / 2.0 *– standard pro USB rozhraní / port pro připojení různých USB zařízení. K dokovací stanici nebo adaptéru lze připojovat různá USB zařízení pomocí USB rozhraní typu A. Port USB typu B slouží pro připojení dokovací stanice nebo adaptéru k notebooku / tabletu.*

HDMI / Display Port *– standard pro digitální grafické rozhraní / port sloužící k připojení monitorů a jiných grafických zobrazovacích zařízení.*

LAN *(Local Area Network) – místní počítačová síť, nyní je nejrozšířenější tzv. Ethernet, který u dokovací stanice dosahuje teoretické přenosové rychlosti až 2.5 Gbit/s .*

Audio *– označení pro zvukové vstupní (mikrofon) nebo výstupní zařízení (sluchátka/reproduktory).*

OPIS

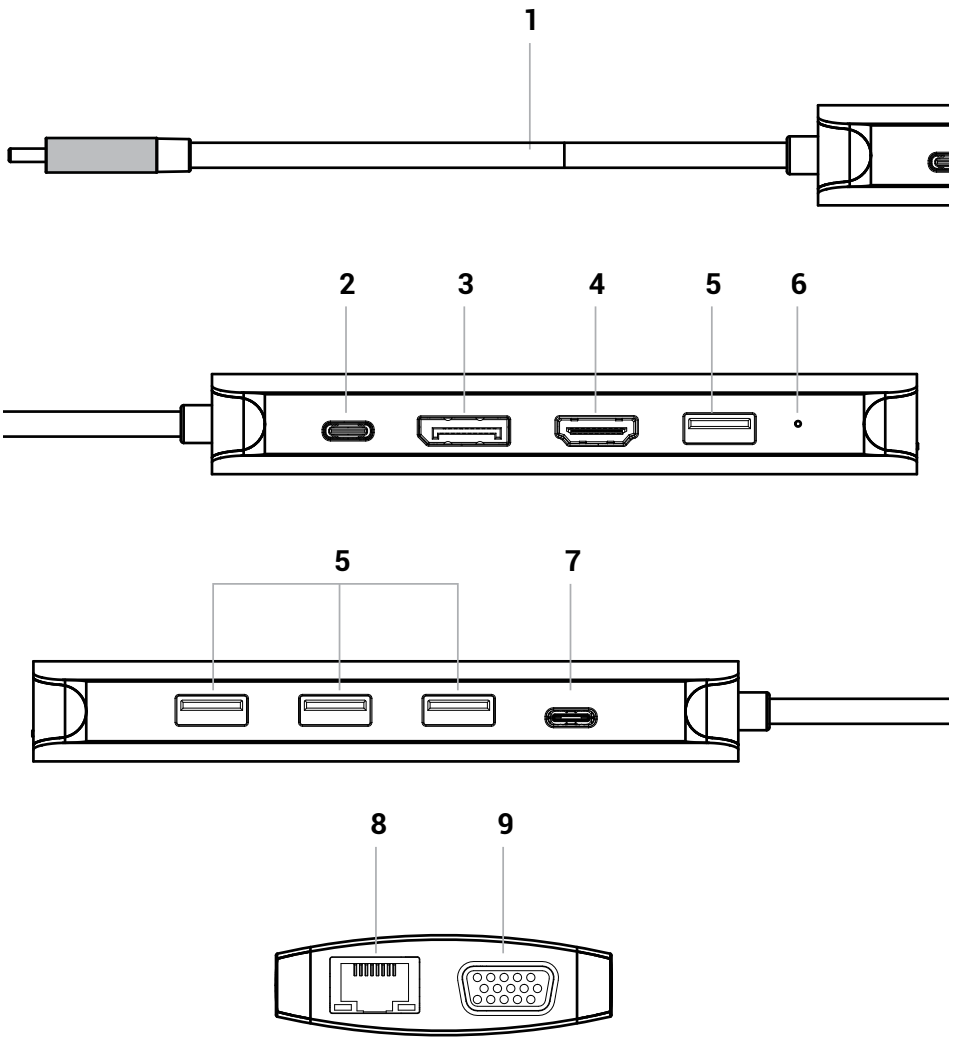

1. 1× wbudowany kabel USB-C o długości 30 cm do podłączania urządzeń
2. 1× wejście USB-C PD (100 W)
3. 1× DP 1.2
4. 1× HDMI 2.0
5. 4× porty USB-A 3.2 Gen 1 (5 Gb/s)
6. Wskaźniki LED
7. 1× USB-C 3.2 Gen 1 (5 Gb/s)
8. 1× port Ethernet GLAN RJ-45 (Realtek 8153E)
9. 1× VGA

SPECYFIKACJA

• Wbudowany kabel USB-C o długości 30 cm do podłączenia do urządzenia
• Technologia stacji dokującej: USB-C (MST)
• Power Delivery: 100 W
• Wewnętrzne zużycie energii: 10–15 W
• **Porty wideo:**
- 1x HDMI 2.0
- 1x DP 1.2
- 1x VGA
• **Rozdzielczość**
• 1 monitor:
- 1x HDMI lub DP → do 4K/60 Hz lub 1440p/144 Hz
- 1x VGA → do 1080p/60 Hz
• 2 monitory:
- 1x HDMI + 1x DP → do 2x 4K/30 Hz*/**
- 1x HDMI lub 1x DP + 1x VGA → do 2x 1080p/60 Hz*/**/***
• 3 monitory:
- 1x HDMI + 1x DP + 1x VGA → do 3x 1080p/60 Hz*/**/***
• 1x USB-C 3.2 Gen.1 (5 Gb/s)
• 1x USB-C PD 100 W
• 4x port USB-A 3.2 Gen 1 (5 Gb/s)
• 1x port Ethernet GLAN RJ-45 (Realtek 8153E)
• Wskaźniki LED
• System operacyjny: Windows 10/11, macOS, Linux, Android, ChromeOS, iPadOS
• Wymiary produktu: 127 x 60 x 18 mm
• Waga produktu: 112 g

Wymagania sprzętowe:
• Urządzenie wyposażone w wolny port USB-C, USB4 lub Thunderbolt™ 3/4/5

Wymagania dotyczące zasilania:
• Urządzenie wyposażone w wolny port USB-C, USB4 lub Thunderbolt™ 3/4/5 obsługujący technologię Power Delivery

Wymagania dotyczące wyjścia wideo:
• Urządzenie z dostępnym portem USB-C lub USB4 obsługującym tryb alternatywny DisplayPort (DisplayPort Alternate Mode) lub portem Thunderbolt™ 3/4/5

SYSTEM OPERACYJNY:

• Windows 10 / 11, macOS*, Android**, iPadOS**, ChromeOS, Linux

* System macOS nie obsługuje technologii Multi Stream Transport (MST). Podłączenie dwóch monitorów do systemu macOS spowoduje, że na obu monitorach będzie wyświetlany ten sam obraz.
** Systemy iPadOS i Android nie obsługują transmisji obrazu na wiele ekranów ani trybu rozszerzonego ekranu. Oznacza to, że po podłączeniu do zewnętrznego monitora wyświetlany będzie tylko obraz lustrzany. (Nie dotyczy to urządzeń z systemem Android wyposażonych w rozszerzenia DEX i Easy Projection).
*** W przypadku podłączenia monitora do wyjścia VGA maksymalna rozdzielczość dla wszystkich monitorów wynosi 1080p/60 Hz.

UWAGA: ***W przypadku podłączenia do urządzenia z systemem Android stacja dokująca będzie działać tylko przy podłączonym zasilaczu (zasilacz nie wchodzi w skład zestawu).***

ZASILANIE

Aby zasilić urządzenie główne (które musi obsługiwać technologię Power Delivery), należy podłączyć
kompatybilny zasilacz do portu USB-C PD stacji dokującej. Karta graficzna pobiera moc na poziomie 10–15 W. Oznacza to, że jeśli zostanie podłączona np. do zasilacza o mocy 100 W, maksymalna moc dostępna do ładowania urządzenia głównego wyniesie 85–90 W.

INSTALACJA STEROWNIKÓW

Po podłączeniu stacji dokującej niezbędne sterowniki zostaną automatycznie zainstalowane przez system operacyjny, bez konieczności ręcznej instalacji.

INSTALACJA SPRZĘTU

(PODŁĄCZANIE STACJI DOKUJĄCEJ DO LAPTOPA)

Podłącz stację dokującą do wolnego portu USB-C w urządzeniu za pomocą dołączonego kabla USB-C. Następnie podłącz wszystkie wymagane urządzenia USB do portów USB w stacji dokującej. Aby podłączyć monitory zewnętrzne, użyj portów VGA, HDMI lub DisplayPort (DP) w stacji dokującej.

INSTRUKCJE BEZPIECZEŃSTWA DOTYCZĄCE KORZYSTANIA ZE STACJI DOKUJĄCEJ

- Ogólne instrukcje dotyczące bezpieczeństwa

1. Przestrzeganie niniejszych wskazówek dotyczących bezpieczeństwa pozwoli zapobiec ewentualnemu uszkodzeniu komputera i zapewnić sobie bezpieczeństwo. O ile nie zaznaczono inaczej, wszystkie procedury w tym dokumencie zakładają, że użytkownik zapoznał się z informacjami dotyczącymi bezpieczeństwa dostarczonymi wraz z komputerem. Umieść urządzenie na twardej, równej powierzchni. Należy pozostawić około 10 cm wolnej przestrzeni ze wszystkich wentylowanych stron, aby umożliwić przepływ powietrza w celu zapewnienia prawidłowej wentylacji. Ograniczenie przepływu powietrza może spowodować uszkodzenie urządzenia lub pożar.

2. Nie należy ustawiać urządzeń jedno na drugim ani umieszczać ich tak blisko siebie, aby były narażone na recyrkulację lub wstępnie ogrzane powietrze.
3. Upewnić się, że nic nie spoczywa na kablach urządzenia i że kable są ułożone w taki sposób, aby nie można było się o nie potknąć ani na nie nadepnąć.
4 Upewnij się, że wszystkie kable są podłączone do odpowiednich złączy. Niektóre złącza wyglądają podobnie i można je łatwo pomylić (na przykład nie należy podłączać kabla telefonicznego do złącza zasilania).
5. Nie należy umieszczać urządzenia w zamkniętej szafce ściennej lub na miękkiej powierzchni z tkaniny, takiej jak łóżko, sofa lub dywan.
6. Urządzenie należy trzymać z dala od źródeł ciepła.
7. Urządzenie należy trzymać z dala od nienaturalnie wysokich lub niskich temperatur, aby mogło działać w swoim zakresie roboczym.
8. Nie wolno wkładać żadnych przedmiotów do otworów wentylacyjnych urządzenia. Niezastosowanie się do tego zalecenia może spowodować pożar lub porażenie prądem w wyniku zwarcia elementów wewnętrznych.
9. Nie używaj urządzenia w wilgotnym otoczeniu, np. w pobliżu wanny z hydromasażem, w pobliżu zlewu, w pobliżu basenu lub w wilgotnej piwnicy.
10. Podczas burzy nie należy używać urządzeń zasilanych z sieci. Urządzenia zasilane bateryjnie mogą być używane, jeśli wszystkie kable są odłączone.
11. Unikać kontaktu płynów i żywności z urządzeniem.
12. Przed przystąpieniem do czyszczenia urządzenia należy odłączyć je od gniazdka elektrycznego. Urządzenie należy czyścić miękką szmatką zwilżoną wodą. Nie używaj płynów ani aerozoli, które mogą zawierać substancje łatwopalne.
13. Aby uniknąć potencjalnego ryzyka porażenia prądem elektrycznym, nie należy podłączać ani odłączać żadnych kabli, przeprowadzać konserwacji ani zmieniać konfiguracji urządzenia podczas burzy.
14. Przed dotknięciem komponentów stacji dokującej należy uziemić się za pomocą bransoletki uziemiającej lub okresowo dotykać niepomalowanej metalowej powierzchni, takiej jak metalowa część z tyłu komputera. Podczas pracy należy regularnie dotykać niepomalowanej metalowej powierzchni, aby usunąć ładunki elektrostatyczne, które mogłyby uszkodzić wewnętrzne komponenty.
15. Podczas odłączania kabla należy ciągnąć za złącze lub uchwyt, a nie za sam kabel. Niektóre kable mają złącza z zatrzaskami lub śrubami, które należy poluzować przed odłączeniem kabla. Podczas odłączania kabli należy trzymać je prosto, aby uniknąć wygięcia styków. Podczas podłączania kabli należy upewnić się, że porty i złącza są prawidłowo obrócone i wyrównane.

OGÓLNE INSTRUKCJE BEZPIECZEŃSTWA DOTYCZĄCE ZASILANIA

- Przed podłączeniem urządzenia do gniazdka elektrycznego należy sprawdzić napięcie znamionowe i upewnić się, że wymagane napięcie i częstotliwość odpowiadają dostępnemu źródłu zasilania.
- Należy upewnić się, że komputer, monitor i podłączone urządzenia mają odpowiednią moc znamionową do pracy z podłączonym zasilaczem w danym obszarze.
- Jeśli przewód zasilający jest uszkodzony, nie należy podłączać go do gniazdka elektrycznego.

- Aby uniknąć porażenia prądem, należy podłączyć przewody zasilające urządzenia do prawidłowo uziemionych gniazdek elektrycznych. Jeśli urządzenie jest wyposażone w przewód zasilający z trzema bolcami, nie należy używać adapterów, które pomijają funkcję uziemienia, ani usuwać elementu uziemiającego z wtyczki lub adaptera.
- W przypadku korzystania z przedłużacza należy upewnić się, że łączna moc znamionowa podłączonych do niego produktów nie przekracza prądu znamionowego przedłużacza.
- Jeśli konieczne jest użycie przedłużacza lub rozgałęźnika, należy upewnić się, że przedłużacz lub rozgałęźnik jest podłączony do gniazdka ściennego, a nie do innego przedłużacza lub rozgałęźnika. Przedłużacz lub rozgałęźnik musi być przeznaczony do wtyczek z uziemieniem i podłączony do uziemionego gniazdka.
- Jeśli używany jest rozgałęźnik z wieloma gniazdami, należy zachować ostrożność podczas podłączania przewodu zasilającego do rozgałęźnika. Niektóre rozgałęźniki mogą umożliwiać nieprawidłowe podłączenie wtyczki. Nieprawidłowe podłączenie wtyczki zasilania może spowodować trwałe uszkodzenie sprzętu, a także może spowodować ryzyko porażenia prądem lub pożaru. Należy upewnić się, że końcówka uziemiająca wtyczki zasilania jest włożona do styku uziemiającego rozgałęźnika.
- Podczas odłączania urządzenia od gniazda zasilania należy ciągnąć za wtyczkę, a nie za przewód.
- Należy używać wyłącznie zasilacza dostarczonego przez firmę i-tec technologies s.r.o. zatwierdzonego do użytku z tym urządzeniem. Użycie innego zasilacza może spowodować pożar lub wybuch.
- Jeśli zasilacz jest używany do zasilania komputera lub ładowania baterii, należy umieścić go w wentylowanym miejscu, np. na biurku lub na podłodze. Nie należy przykrywać zasilacza papierem lub innymi przedmiotami, które mogą zmniejszyć chłodzenie. Nie należy używać zasilacza w futerale.
- Zasilacz może się nagrzewać podczas normalnej pracy stacji dokującej lub komputera.
- Należy zachować ostrożność podczas obchodzenia się z zasilaczem w trakcie lub bezpośrednio po jego uruchomieniu.
- Zalecamy umieszczenie zasilacza na podłodze lub stole, tak aby wskaźnik świetlny był widoczny. W ten sposób od razu będzie wiadomo, kiedy adapter wyłączy się z powodu czynników zewnętrznych. Jeśli z jakiegoś powodu zielona dioda zgaśnie, odłącz przewód zasilający od gniazdka na 10 sekund, a następnie podłącz go ponownie.
- Nigdy nie używaj zasilacza, który wykazuje oznaki uszkodzenia lub nadmiernego zużycia

CZĘSTO ZADAWANE PYTANIA

Dostępne na naszej stronie internetowej www-i-tec.pro w sekcji „FAQ” dla tego produktu.

SŁOWNIK POJĘĆ

Interfejs / port / złącze / wejście / gniazdo *- miejsce, w którym dwa urządzenia są fizycznie połączone.*

Kontroler *- element półprzewodnikowy (tzw. chipset) w notebooku / tablecie, zapewniający działanie jednego z portów.*

Thunderbolt™ *- to szybki interfejs sprzętowy, który umożliwia podłączanie urządzeń (peryferiów) do komputera za pośrednictwem magistrali rozszerzeń. Thunderbolt łączy PCI-Express i DisplayPort w szeregowy interfejs danych. Pozwala na podłączenie do 6 dodatkowych urządzeń Thunderbolt™, a prędkość transferu dla Thunderbolt™ 3/4 wynosi do 40Gbit/s.*

USB-C / USB Type-C / USB4 / Thunderbolt™ 3/4 *- to symetryczne złącze umożliwia szybsze ładowanie, zasilanie, podwójną rolę (nie tylko hosta, ale także gościa), obsługę trybu Alt (DisplayPort, MHL, Thunderbolt 3, Power Delivery) i powiadamianie o błędach za pomocą urządzenia Billboard.*

USB-C Power Delivery (USB-C PD) *- opcjonalna funkcja złącza USB-C. Złącze z tą obsługą może zarówno ładować, jak i być ładowanym, i obsługuje obciążenia od 10 W do 240 W*

USB 3.2 / 3.1 / 3.0 / 2.0 *- standard interfejsu / portu USB do podłączania różnych urządzeń USB. Do stacji dokującej lub adaptera można podłączyć różne urządzenia USB za pomocą interfejsu USB typu A. Port USB typu B służy do podłączenia stacji dokującej lub adaptera do laptopa/tabletu.*

HDMI/Display Port *- standard cyfrowego interfejsu graficznego/portu używanego do podłączania monitorów i innych graficznych urządzeń wyświetlających.*

LAN *(Local Area Network) - sieć lokalna, obecnie najpopularniejszy jest tzw. Ethernet, który osiąga teoretyczne prędkości transferu do 2,5 Gbit/s w stacji dokującej.*

Audio *- termin oznaczający wejście audio (mikrofon) lub urządzenie wyjściowe (słuchawki/głośniki).*

POPIS

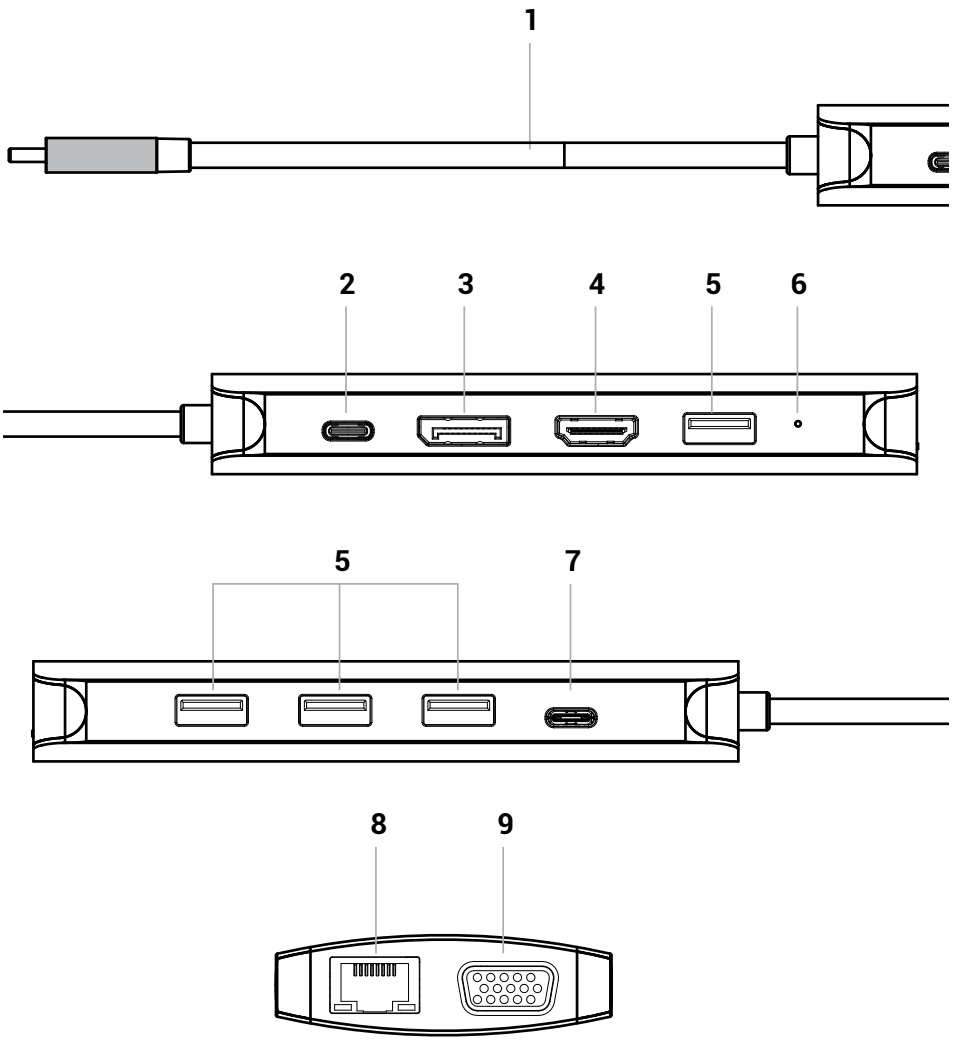

1. 1× integrovaný 30 cm USB-C kábel na pripojenie k zariadeniam
2. 1× USB-C PD vstup (100 W)
3. 1× DP 1.2
4. 1× HDMI 2.0
5. 4× porty USB-A 3.2 Gen 1 (5 Gbps)
6. LED indikátory
7. 1× USB-C 3.2 Gen 1 (5 Gbps)
8. 1× port Ethernet GLAN RJ-45 (Realtek 8153E)
9. 1× VGA

ŠPECIFIKÁCIE

• Integrovaný 30 cm USB-C kábel na pripojenie k zariadeniu
• Technológia dokovacej stanice: USB-C (MST)
• Power Delivery: 100 W
• Vnútorná spotreba energie: 10–15 W
• **Video porty:**
- 1x HDMI 2.0
- 1x DP 1.2
- 1x VGA
• **Rozlíšenie**
• 1 monitor:
- 1x HDMI alebo DP → až 4K/60 Hz alebo 1440p/144 Hz
- 1x VGA → až 1080p/60 Hz
• 2 monitory:
- 1x HDMI + 1x DP → až 2x 4K/30 Hz*/**
- 1x HDMI alebo 1x DP + 1x VGA → až 2x 1080p/60 Hz*/**/***
• 3 monitory:
- 1x HDMI + 1x DP + 1x VGA → až 3x 1080p/60 Hz*/**/***

• 1x USB-C 3.2 Gen.1 (5 Gbps)
• 1x USB-C PD 100 W
• 4x USB-A 3.2 Gen 1 port (5 Gbps)
• 1x port Ethernet GLAN RJ-45 (Realtek 8153E)
• LED indikácia
• OS: Windows 10/11, macOS, Linux, Android, ChromeOS, iPadOS

• Rozmery produktu: 127 x 60 x 18 mm
• Hmotnosť produktu: 112 g

Hardvérové požiadavky:
• Zariadenie s voľným portom USB-C, USB4 alebo Thunderbolt™ 3/4/5

Požiadavky na napájanie:
• Zariadenie s voľným portom USB-C, USB4 alebo Thunderbolt™ 3/4/5, ktoré podporuje funkciu Power Delivery

Požiadavky na video výstup:
• Zariadenie s dostupným portom USB-C alebo USB4, ktoré podporuje alternatívny režim DisplayPort, alebo portom Thunderbolt™ 3/4/5

OPERAČNÝ SYSTÉM:

• Windows 10 / 11, macOS*, Android**, iPadOS**, ChromeOS, Linux

* macOS nepodporuje technológiu Multi Stream Transport (MST). Pripojenie dvoch monitorov k systému macOS spôsobí, že oba monitory budú zobrazovať rovnaký obraz.

** iPadOS a Android nepodporujú prenos obrazu na viaceré obrazovky ani režim rozšírenej obrazovky. To znamená, že pri pripojení k externému monitoru sa zobrazí iba zrkadlená obrazovka. (Neplatí pre zariadenia Android s rozšíreniami DEX a Easy Projection).

*** Pri pripojení monitora k výstupu VGA je maximálne rozlíšenie pre všetky monitory 1080p/60 Hz.

POZNÁMKA: ***Pri pripojení k zariadeniu so systémom Android bude dokovacia stanica fungovať len s pripojeným napájacím adaptérom (adaptér nie je súčasťou balenia).***

NAPÁJANIE

Na napájanie hostiteľského zariadenia (ktoré musí podporovať technológiu Power Delivery) pripojte
kompatibilný napájací adaptér k portu USB-C PD dokovacej stanice. Video adaptér má spotrebu energie 10–15 W. To znamená, že ak je napríklad pripojený k 100 W napájaciemu adaptéru, maximálny výkon dostupný na nabíjanie hostiteľského zariadenia bude 85–90 W.

INŠTALÁCIA OVLÁDAČOV

Po pripojení dokovacej stanice sa potrebné ovládače automaticky
nainštalujú operačným systémom bez potreby ručnej inštalácie.

INŠTALÁCIA HARDVÉRU

(PRIPOJENIE DOKOVACEJ STANICE K NOTEBOOKU)

Pripojte dokovaciu stanicu k voľnému portu USB-C na vašom zariadení pomocou priloženého kábla USB-C. Potom pripojte všetky potrebné zariadenia USB k portom USB na dokovacej stanici. Na pripojenie externých monitorov použite porty VGA, HDMI alebo DisplayPort (DP) na dokovacej stanici.

BEZPEČNOSTNÉ POKYNY NA POUŽÍVANIE DOKOVACEJ STANICE

- Všeobecné bezpečnostné pokyny

1 Dodržiavajte tieto bezpečnostné pokyny, aby ste zabránili možnému poškodeniu počítača a zaistili vlastnú bezpečnosť. Ak nie je uvedené inak, všetky postupy v tomto dokumente predpokladajú, že ste si prečítali bezpečnostné informácie dodané s počítačom. Zariadenie umiestnite na pevný, rovný povrch. Na všetkých vetraných stranách ponechajte približne 10 cm voľného priestoru, aby mohol prúdiť vzduch na správne vetranie. Obmedzenie prúdenia vzduchu môže poškodiť zariadenie alebo spôsobiť požiar.

2. Zariadenia neukladajte na seba ani ich neumiestňujte tak blízko seba, aby boli vystavené recirkulácii alebo predhrievaniu vzduchu.

3. Uistite sa, že na kábloch zariadenia nič nespočíva a že káble sú umiestnené tak, aby o ne nebolo možné zakopnúť alebo na ne stúpiť.

4. Uistite sa, že všetky káble sú pripojené k príslušným konektorom. Niektoré konektory vyzerajú podobne a možno ich ľahko zameniť (napríklad telefónny kábel nezapájajte do napájacieho konektora).

5. Zariadenie neumiestňujte do uzavretej nástennej jednotky ani na mäkký textilný povrch, ako je posteľ, pohovka alebo koberec.

6. Zariadenie uchovávajte mimo dosahu zdrojov tepla.

7. Zariadenie uchovávajte mimo dosahu neobvykle vysokých alebo nízkych teplôt, aby mohlo pracovať v rámci svojho prevádzkového rozsahu.

8. Do vetracích otvorov alebo otvorov zariadenia nevkladajte žiadne predmety. V opačnom prípade môže dôjsť k požiaru alebo úrazu elektrickým prúdom v dôsledku skratu vnútorných komponentov.

9. Prístroj nepoužívajte vo vlhkom prostredí, napríklad v blízkosti horúcej vane, v blízkosti umývadla, v blízkosti bazéna alebo vo vlhkej pivnici.

10. Zariadenie napájané zo siete nepoužívajte počas búrky. Zariadenia napájané z batérie sa môžu používať, ak sú odpojené všetky káble.

11. Zabráňte kontaktu tekutín a potravín so zariadením.

12. Pred čistením zariadenia ho odpojte od elektrickej zásuvky. Zariadenie čistite mäkkou handričkou navlhčenou vodou. Nepoužívajte tekuté alebo aerosólové prípravky, ktoré môžu obsahovať horľavé látky.

13. Aby ste predišli možnému nebezpečenstvu úrazu elektrickým prúdom, nepripájajte ani neodpájajte žiadne káble, nevykonávajte údržbu ani zmenu konfigurácie zariadenia počas búrky.

14. Pred dotykom komponentov dokovacej stanice sa uzemnite uzemňovacím náramkom alebo sa pravidelne dotýkajte nelakovaného kovového povrchu, napríklad kovovej časti na zadnej strane počítača. Počas práce sa pravidelne dotýkajte nenatretého kovového povrchu, aby ste odstránili statickú elektrinu, ktorá by mohla poškodiť vnútorné komponenty.

15. Pri odpájaní kábla ťahajte za konektor alebo rukoväť, nie za samotný kábel. Niektoré káble majú konektory so západkami alebo skrutkami, ktoré sa musia pred odpojením kábla uvoľniť. Pri odpojovaní káblov ich držte rovno, aby nedošlo k ohnutiu kolíkov. Pri pripájaní káblov sa uistite, že sú porty a konektory správne otočené a zarovnané.

VŠEOBECNÉ BEZPEČNOSTNÉ POKYNY TÝKAJÚCE SA NAPÁJANIA

- Pred pripojením zariadenia do elektrickej zásuvky skontrolujte menovité napätie a uistite sa, že požadované napätie a frekvencia zodpovedajú dostupnému zdroju napájania.
- Uistite sa, že počítač, monitor a pripojené zariadenia majú správne menovité elektrické napájanie, aby mohli pracovať s pripojeným napájacím adaptérom vo vašej oblasti.
- Ak je napájací kábel poškodený, nezapájajte ho do elektrickej zásuvky.
- Aby ste zabránili úrazu elektrickým prúdom, zapojte napájacie káble zariadenia do riadne uzemnených elektrických zásuviek. Ak je zariadenie vybavené trojkolíkovým napájacím káblom, nepoužívajte zástrčky adaptérov, ktoré obchádzajú funkciu uzemnenia, ani neodstraňujte uzemňovací prvok zo zástrčky alebo adaptéra.
- Pri používaní predlžovacieho napájacieho kábla sa uistite, že celkový menovitý výkon výrobkov k nemu pripojených neprekračuje menovitý prúd predlžovacieho kábla.
- Ak musíte použiť predlžovací kábel alebo rozdvojku, uistite sa, že je predlžovací kábel alebo rozdvojka pripojená k zásuvke v stene a nie k inému predlžovaciemu káblu alebo rozdvojke. Predlžovací kábel alebo rozdvojka musia byť určené pre uzemnené zástrčky a zapojené do uzemnenej zásuvky.
- Ak používate rozdeľovač s viacerými zásuvkami, buďte opatrní pri zapájaní napájacieho kábla do rozdeľovača. Niektoré rozdeľovače môžu umožniť nesprávne zapojenie zástrčky. Nesprávne pripojenie zástrčky môže spôsobiť trvalé poškodenie zariadenia a môže tiež spôsobiť riziko úrazu elektrickým prúdom alebo požiaru. Uistite sa, že uzemňovací hrot napájacej zástrčky je zasunutý do uzemňovacieho kontaktu rozdeľovača.
- Pri odpájaní zariadenia zo zásuvky ťahajte za zástrčku, nie za kábel.
- Používajte iba napájací adaptér dodávaný spoločnosťou i-tec technologies s.r.o. schválený na použitie s týmto zariadením. Použitie akéhokoľvek iného napájacieho adaptéra môže spôsobiť požiar alebo výbuch.
- Ak napájací adaptér používate na napájanie počítača alebo nabíjanie batérie, umiestnite ho na vetrané miesto, napríklad na vrch stola alebo na podlahu. Napájací adaptér nezakrývajte papierom ani inými predmetmi, ktoré by mohli znížiť chladenie. Napájací adaptér nepoužívajte v jeho prenosnom puzdre.
- Napájací adaptér sa môže počas bežnej prevádzky dokovacej stanice alebo počítača zahrievať.
- Pri manipulácii s adaptérom počas prevádzky alebo bezprostredne po nej buďte opatrní.
- Odporúčame umiestniť adaptér na podlahu alebo stôl tak, aby bola viditeľná kontrolka. Takto budete okamžite vedieť, kedy sa adaptér vypne v dôsledku vonkajších vplyvov. Ak z nejakého dôvodu zelená kontrolka zhasne, odpojte napájací kábel zo zásuvky na 10 sekúnd a potom ho opäť zapojte.
- Nikdy nepoužívajte napájací adaptér, ktorý vykazuje známky poškodenia alebo nadmerného opotrebovania

ČASTO KLADENÉ OTÁZKY

K dispozícii na našej webovej stránke www-i-tec.pro v časti „FAQ" pre tento produkt

SLOVNÍK POJMOV

Rozhranie / port / konektor / vstup / slot *- miesto, kde sú fyzicky prepojené dve zariadenia.*

Radič *- polovodičová súčiastka (tzv. čipová súprava) v notebooku/tablete, ktorá zabezpečuje prevádzku jedného z portov.*

Thunderbolt™ - *je rýchle hardvérové rozhraní, ktoré umožňuje pripojiť zariadenia*

(periferie) k počítaču prostredníctvom rozširujúcej zbernice. Thunderbolt kombinuje

PCI-Express a DisplayPort do sériového dátového rozhrania. Umožňuje pripojenie až 6 ďalších zariadení Thunderbolt™ a prenosová rýchlosť pre Thunderbolt™ 3/4 je až 40 Gbit/s.

USB-C / USB Type-C / USB4 / Thunderbolt™ 3/4 *- je symetrický konektor Umožňuje rýchlejšie nabíjanie, napájanie, duálnu funkciu (nielen hostiteľ, ale aj hosť), podporu režimu Alt (DisplayPort, MHL, Thunderbolt 3, Power Delivery) a upozornenie na chyby prostredníctvom zariadenia Billboard.*

USB-C Power Delivery (USB-C PD) *- voliteľná funkcia konektora USB-C. Konektor s touto podporou môže nabíjať aj byť nabíjaný a podporuje záťaže od 10 W do 240 W*

USB 3.2 / 3.1 / 3.0 / 2.0 *- štandard pre rozhranie USB / port na pripojenie rôznych zariadení USB. K dokovacej stanici alebo adaptéru možno pripojiť rôzne zariadenia USB pomocou rozhrania USB typu A. Port USB typu B sa používa na pripojenie dokovacej stanice alebo adaptéra k prenosnému počítaču/tabletu.*

Port HDMI/Display Port *- štandard pre digitálne grafické rozhranie/port, ktorý sa používa na pripojenie monitorov a iných grafických zobrazovacích zariadení.*

LAN *(Local Area Network) - lokálna sieť, v súčasnosti najrozšírenejšia tzv. ethernetová sieť, ktorá dosahuje teoretickú prenosovú rýchlosť až 2,5 Gbit/s na dokovacej stanici.*

Audio *- výraz pre zvukový vstup (mikrofón) alebo výstupné zariadenie (slúchadlá/reproduktory).*

APRAKSTS

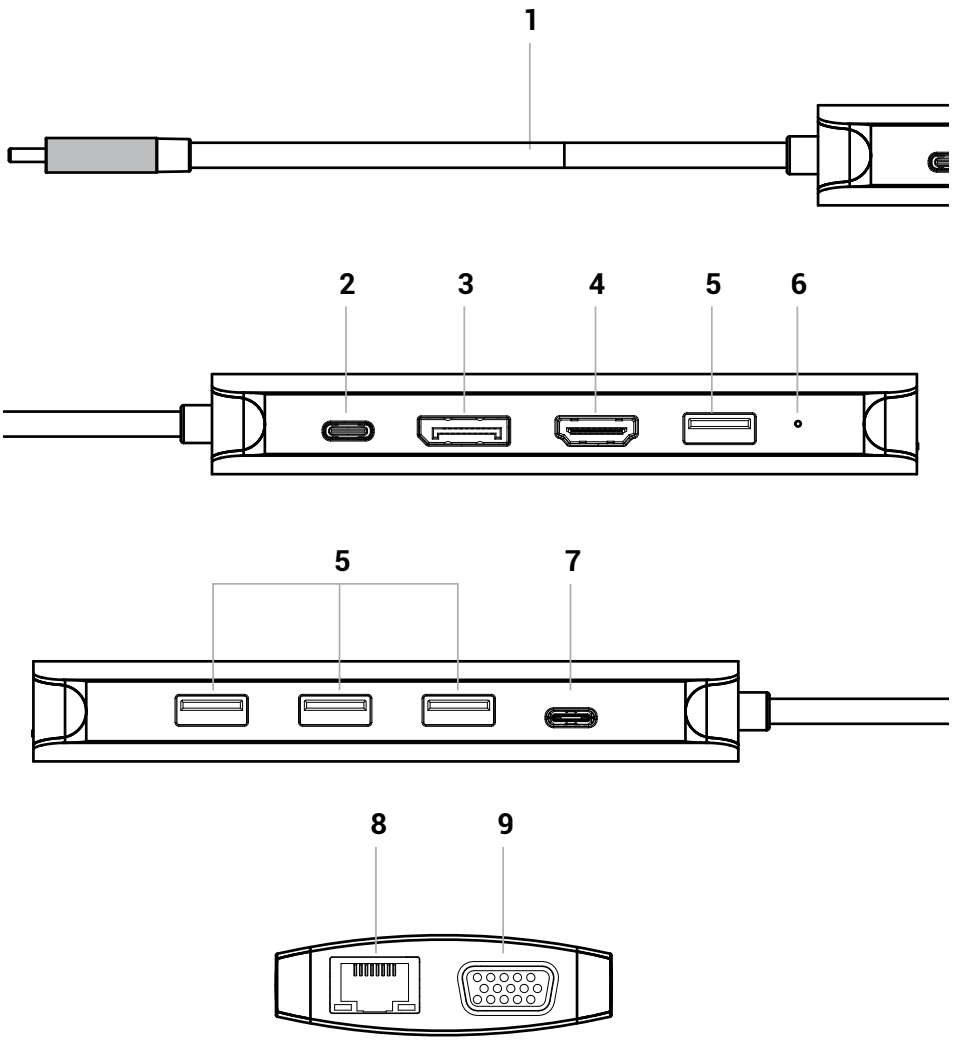

1. 1× integruotas 30 cm USB-C laidas, skirtas prijungti prie įrenginių
2. 1× USB-C PD įvestis (100 W)
3. 1× DP 1.2
4. 1× HDMI 2.0
5. 4× USB-A 3.2 Gen 1 jungtys (5 Gbps)
6. LED indikatoriai
7. 1× USB-C 3.2 Gen 1 (5 Gbps)
8. 1× Ethernet GLAN RJ-45 prievadas (Realtek 8153E)
9. 1× VGA

SPECIFIKACIJOS

- Integruotas 30 cm USB-C laidas, skirtas prijungti prie įrenginio
- Dokavimo stoties technologija: USB-C (MST)
- Maitinimo perdavimas: 100 W
- Vidinis energijos suvartojimas: 10–15 W
- **Vaizdo jungtys:**
  - 1x HDMI 2.0
  - 1x DP 1.2
  - 1x VGA
- **Skiriamoji geba**
  - 1 monitorius:
    - 1x HDMI arba DP → iki 4K/60 Hz arba 1440p/144 Hz
    - 1x VGA → iki 1080p/60 Hz
  - 2 monitoriai:
    - 1x HDMI + 1x DP → iki 2x 4K/30Hz*/**
    - 1x HDMI arba 1x DP + 1x VGA → iki 2x1080p/60Hz*/**/***
  - 3 monitoriai:
    - 1x HDMI + 1x DP + 1x VGA → iki 3x 1080p/60Hz*/**/***
- 1x USB-C 3.2 Gen.1 (5Gbps)
- 1x USB-C PD 100W
- 4x USB-A 3.2 Gen 1 prievadas (5 Gbps)
- 1x Ethernet GLAN RJ-45 prievadas (Realtek 8153E)
- LED indikatoriai
- OS: Windows 10/11, macOS, Linux, Android, ChromeOS, iPadOS
- Gaminio matmenys: 127 x 60 x 18 mm
- Gaminio svoris: 112 g

Techninės įrangos reikalavimai:
- Įrenginys su laisvu USB-C, USB4 arba „Thunderbolt™“ 3/4/5 prievadu

„Power Delivery“ reikalavimai:
- Įrenginys su laisvu USB-C, USB4 arba „Thunderbolt™“ 3/4/5 prievadu, palaikančiu „Power Delivery“

Vaizdo išvesties reikalavimai:
- Įrenginys su laisvu USB-C arba USB4 prievadu, palaikančiu „DisplayPort Alternate Mode“, arba „Thunderbolt™ 3/4/5“ prievadu

OPERACINĖ SISTEMA:

• „Windows 10“ / „11“, „macOS“*, „Android“**, „iPadOS“**, „ChromeOS“, „Linux“

* „macOS“ nepalaiko „Multi Stream Transport“ (MST) technologijos. Prijungus du monitorius prie „macOS“ sistemos, abu monitoriai rodys tą patį vaizdą.
** „iPadOS“ ir „Android“ nepalaiko vaizdo perdavimo į kelis ekranus arba išplėsto ekrano režimo. Tai reiškia, kad prijungus išorinį monitorių, bus rodomas tik atspindėtas ekranas. (Netaikoma „Android“ įrenginiams su „DEX“ ir „Easy Projection“ plėtiniais).
*** Prijungus monitorių prie VGA išėjimo, maksimali visų monitorių skiriamoji geba yra 1080p/60Hz.

PASTABA: ***Prijungus prie įrenginio, kuriame veikia „Android“, doko stotis veiks tik prijungus maitinimo adapterį (adapteris nėra įtrauktas).***

MAITINIMO TIEKIMAS

Norėdami maitinti pagrindinį įrenginį (kuris turi palaikyti „Power Delivery“ technologiją), prijunkite
suderinamą maitinimo adapterį prie doko stoties USB-C PD prievado. Vaizdo plokštės energijos suvartojimas yra 10–15 W. Tai reiškia, kad, pavyzdžiui, jei ji prijungta prie 100 W maitinimo adapterio, didžiausia pagrindiniam įrenginiui įkrauti skirta galia bus 85–90 W.

TVARKYKLĖS ĮDIEGIMAS

Prijungus doko stotelę, reikiamos tvarkyklės bus automatiškai
įdiegtos operacinės sistemos, nereikės jų diegti rankiniu būdu.

APARATINĖS ĮRANGOS ĮDIEGIMAS

(DOKO STOTELĖS PRIJUNGIMAS PRIE NEŠIOJAMOJO KOMPIUTERIO)

Prijunkite doko stotelę prie laisvo USB-C prievado savo įrenginyje naudodami pridedamą USB-C laidą. Tada prijunkite visus reikiamus USB įrenginius prie doko stotelės USB prievadų. Norėdami prijungti išorinius monitorius, naudokite doko stotelės VGA, HDMI arba DisplayPort (DP) prievadus.

DROŠĪBAS NORĀDĪJUMI DOKSTACIJAS IZMANTOŠANAI

- Vispārīgi drošības norādījumi

1. Ievērojiet šos drošības norādījumus, lai novērstu iespējamus datora bojājumus un nodrošinātu savu drošību. Ja vien nav norādīts citādi, visas šajā dokumentā aprakstītās procedūras paredz, ka esat izlasījis datora komplektācijā iekļauto drošības informāciju. Novietojiet ierīci uz cietas, līdzenas virsmas. Atstājiet aptuveni 10 cm brīvu vietu no visām ventilējamām malām, lai nodrošinātu gaisa plūsmu pareizai ventilācijai. Gaisa plūsmas ierobežošana var sabojāt iekārtu vai izraisīt ugunsgrēku.
2. Nesakraujiet iekārtas vienu uz otras vai nenovietojiet tās tik tuvu vienu otrai, lai tās būtu pakļautas recirkulācijas vai iepriekš uzsildīta gaisa iedarbībai.

3. Pārliecinieties, ka nekas neatrodas uz iekārtu kabeļiem un ka kabeļi ir novietoti tā, lai par tiem nevarētu paklupt vai uz tiem uzkāpt.
4. Pārliecinieties, ka visi kabeļi ir savienoti ar attiecīgajiem savienotājiem. Daži savienotāji izskatās līdzīgi un tos var viegli sajaukt (piemēram, tālruņa kabeli nevajag pieslēgt strāvas savienotājam).
5. Nenovietojiet ierīci slēgtā sienas blokā vai uz mīkstas auduma virsmas, piemēram, gultas, dīvāna vai paklāja.
6. Ierīci turiet tālu no karstuma avotiem.
7. Sargājiet iekārtu no pārmērīgi augstas vai zemas temperatūras, lai tā varētu darboties tās darbības diapazonā.
8. Neievietojiet priekšmetus iekārtas ventilācijas atverēs vai atverēs. To neizpildot, var izcelties ugunsgrēks vai elektriskās strāvas trieciens iekšējo komponentu īssavienojuma dēļ.
9. Nelietojiet ierīci mitrā vidē, piemēram, pie karstās vannas, pie izlietnes, pie peldbaseina vai mitrā pagrabā.
10. Nelietojiet no elektrotīkla darbināmu iekārtu vētras laikā. Ar akumulatoru darbināmas ierīces var izmantot, ja ir atvienoti visi kabeļi.
11. Izvairieties no šķidrumu un pārtikas produktu saskares ar iekārtu.
12. Pirms tīrīšanas atvienojiet ierīci no elektriskās rozetes. Ierīci tīriet ar mīkstu drānu, kas samitrināta ar ūdeni. Neizmantojiet šķidrumus vai aerosola līdzekļus, kas var saturēt uzliesmojošas vielas.
13. Lai izvairītos no iespējama elektriskās strāvas trieciena briesmām, nesavienojiet un neatvienojiet nekādus kabeļus, kā arī neveiciet iekārtas apkopi vai pārkonfigurēšanu vētras laikā.
14. Pirms pieskarieties dokstacijas komponentiem, iezemējiet sevi ar zemējuma aproci vai periodiski pieskarieties nekrāsotai metāla virsmai, piemēram, metāla daļai datora aizmugurē. Darba laikā regulāri pieskarieties nekrāsotai metāla virsmai, lai noņemtu jebkādu statisko elektrību, kas varētu sabojāt iekšējos komponentus.
15. Atvienojot kabeli, velciet savienotāju vai rokturi, nevis pašu kabeli. Dažiem kabeļiem ir savienotāji ar fiksatoriem vai skrūvēm, kas pirms kabeļa atvienošanas ir jāatbrīvo. Atvienojot kabeļus, turiet tos taisni, lai izvairītos no tapu saliekšanas. Savienojot kabeļus, pārliecinieties, vai porti un savienotāji ir pareizi pagriezti un izlīdzināti.

BENDRIEJI SAUGOS NURODYMAI DĖL MAITINIMO

- Prieš prijungdami įrangą prie elektros lizdo, patikrinkite vardinę įtampą ir įsitikinkite, kad reikiama įtampa ir dažnis atitinka turimą maitinimo šaltinį.
- Įsitikinkite, kad kompiuterio, monitoriaus ir prijungtų įrenginių vardinė elektros galia yra tinkama, kad jie galėtų veikti su prijungtu maitinimo adapteriu jūsų vietovėje.
- Jei maitinimo laidas pažeistas, nejunkite jo į elektros lizdą.
- Kad išvengtumėte elektros smūgio, įjunkite įrangos maitinimo laidus į tinkamai įžemintus elektros lizdus. Jei įranga turi trišakį maitinimo laidą, nenaudokite adapterio kištukų, kurie apeina įžeminimo funkciją, arba nepašalinkite įžeminimo elemento iš kištuko ar adapterio.
- Kai naudojate ilgintuvą, įsitikinkite, kad prie jo prijungtų gaminių bendra vardinė galia neviršija ilgintuvo vardinės srovės.

- Jei privalote naudoti ilgintuvą arba daliklį, įsitikinkite, kad ilgintuvas arba daliklis prijungtas prie sieninio elektros lizdo, o ne prie kito ilgintuvo arba daliklio. Prailgintuvas arba daliklis turi būti skirtas įžemintiems kištukams ir įjungtas į įžemintą lizdą.
- Jei naudojate dalytuvą su keliais lizdais, būkite atsargūs įjungdami maitinimo laidą į dalytuvą. Kai kurie skirstytuvai gali leisti neteisingai prijungti kištuką. Neteisingai prijungus maitinimo kištuką gali būti negrįžtamai sugadinta įranga, taip pat gali kilti elektros smūgio ar gaisro pavojus. Įsitikinkite, kad maitinimo kištuko įžeminimo antgalis įkištas į skirstytuvo įžeminimo kontaktą.
- Atjungdami įrangą nuo maitinimo lizdo, traukite kištuką, o ne laidą.
- Naudokite tik i-tec technologies s.r.o. tiekiamą maitinimo adapterį, patvirtintą naudoti su šiuo įrenginiu. Bet kokio kito maitinimo adapterio naudojimas gali sukelti gaisrą arba sprogimą.
- Jei maitinimo adapterį naudojate kompiuteriui maitinti arba akumuliatoriui įkrauti, padėkite jį vėdinamoje vietoje, pavyzdžiui, ant stalo arba ant grindų. Neuždenkite maitinimo adapterio popieriumi ar kitais daiktais, kurie gali sumažinti aušinimą. Nenaudokite maitinimo adapterio dėkle.
- Įprastai veikiant prijungimo stočiai arba kompiuteriui, maitinimo adapteris gali įkaisti.
- Atsargiai elkitės su adapteriu darbo metu arba iš karto po jo.
- Rekomenduojame adapterį padėti ant grindų arba stalo taip, kad būtų matoma indikatoriaus lemputė. Taip iš karto žinosite, kada adapteris išsijungia dėl išorinio poveikio. Jei dėl kokių nors priežasčių žalia lemputė užgęsta, 10 sekundžių ištraukite maitinimo laidą iš elektros lizdo ir vėl jį įjunkite.
- Niekada nenaudokite maitinimo adapterio, kuris turi pažeidimo ar pernelyg didelio nusidėvėjimo požymių

DAŽNIAUSIAI UŽDUODAMI KLAUSIMAI

Mūsų svetainėje www-i-tec.pro šio gaminio skiltyje “DUK”.

TERMINŲ ŽODYNĖLIS

Sąsaja / prievadas / jungtis / įvestis / lizdas *- vieta, kurioje fiziškai sujungiami du įrenginiai.*

Valdiklis *- puslaidininkinis komponentas (vadinamasis mikroschemų rinkinys) nešiojamajame kompiuteryje / planšetiniame kompiuteryje, užtikrinantis vieno iš prievadų veikimą.*

"Thunderbolt™" *- tai greita aparatinės įrangos sąsaja, leidžianti prijungti įrenginius (periferinius įrenginius) prie kompiuterio per išplėtimo magistralę. "Thunderbolt" jungia PCI-Express ir "DisplayPort" į nuoseklią duomenų perdavimo sąsają. Per ją galima prijungti iki 6 papildomų "Thunderbolt™" įrenginių, o "Thunderbolt™ 3/4" duomenų perdavimo sparta siekia 40 Gbit/s.*

USB-C / USB Type-C / USB4 / Thunderbolt™ 3/4 *- simetrinė jungtis Leidžia greičiau įkrauti, maitinti, atlikti dvi funkcijas (ne tik priimančiojo, bet ir svečio), palaiko "Alt" režimą (DisplayPort, MHL, "Thunderbolt 3", "Power Delivery") ir pranešimą apie klaidas per "Billboard" įrenginį. "USB-C Power Delivery" (USB-C PD) - papildoma USB-C jungties funkcija. Šią funkciją palaikanti jungtis gali tiek įkrauti, tiek būti įkrautam, ir palaiko apkrovas nuo 10 W iki 240 W.*

USB 3.2 / 3.1 / 3.0 / 2.0 - USB sąsajos */ prievado standartas, skirtas įvairiems USB įrenginiams prijungti. Įvairius USB įrenginius prie doko stotelės arba adapterio galima prijungti naudojant A tipo USB sąsają. B tipo USB prievadas naudojamas prijungti prie dokinės stoties arba adapterio nešiojamąjį kompiuterį / planšetinį kompiuterį.*

HDMI / *ekrano prievadas - skaitmeninės grafinės sąsajos ir (arba) prievado standartas, naudojamas*

monitoriams ir kitiems grafiniams ekrano įrenginiams prijungti.

LAN *(vietinis tinklas) - vietinis tinklas, dabar labiausiai paplitęs vadinamasis Ethernet, kurio teorinė*

duomenų perdavimo sparta doko stotyje siekia iki 2,5 Gb/s.

Garso *- garso įvesties (mikrofonas) arba išvesties įrenginio (ausinės ir (arba) garsiakalbiai) terminas.*

BESCHRIJVING

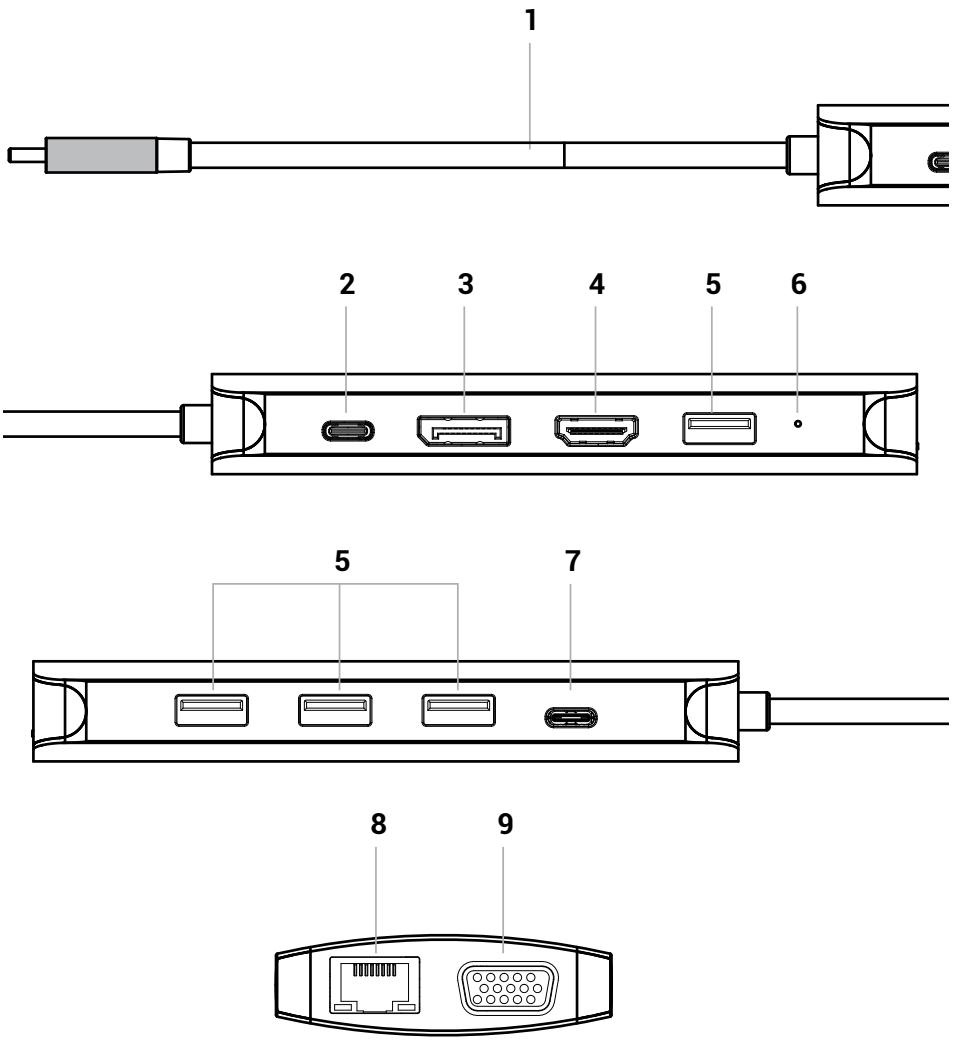

1. 1× Geïntegreerde USB-C-kabel van 30 cm voor aansluiting op apparaten
2. 1× USB-C PD-ingang (100 W)
3. 1× DP 1.2
4. 1× HDMI 2.0
5. 4× USB-A 3.2 Gen 1-poorten (5 Gbps)
6. LED-indicatoren
7. 1× USB-C 3.2 Gen 1 (5 Gbps)
8. 1× Ethernet GLAN RJ-45-poort (Realtek 8153E)
9. 1× VGA

SPECIFICATIES

- Geïntegreerde USB-C-kabel van 30 cm voor aansluiting op apparaten
- Dockingstationtechnologie: USB-C (MST)
- Power Delivery: 100 W
- Intern stroomverbruik: 10-15 W
- **Videopoorten:**
  - 1x HDMI 2.0
  - 1x DP 1.2
  - 1x VGA
- **Resolutie**
  - 1 monitor:
    - 1x HDMI of DP → tot 4K/60Hz of 1440p/144Hz
    - 1x VGA → tot 1080p/60Hz
  - 2 monitoren:
    - 1x HDMI + 1x DP → tot 2x 4K/30Hz*/**
    - 1x HDMI of 1x DP + 1x VGA → tot 2x 1080p/60Hz*/**/***
  - 3 monitoren:
    - 1x HDMI + 1x DP + 1x VGA → tot 3x 1080p/60Hz*/**/***
- 1x USB-C 3.2 Gen.1 (5 Gbps)
- 1x USB-C PD 100W
- 4x USB-A 3.2 Gen 1-poort (5 Gbps)
- 1x Ethernet GLAN RJ-45-poort (Realtek 8153E)
- LED-indicatie
- Besturingssysteem: Windows 10/11, macOS, Linux, Android, ChromeOS, iPadOS
- Afmetingen van het product: 127 x 60 x 18 mm
- Gewicht van het product: 112 g

Hardwarevereisten:
- Een apparaat met een vrije USB-C-, USB4- of Thunderbolt™ 3/4/5-poort

Vereisten voor stroomvoorziening:
- Een apparaat met een vrije USB-C-, USB4- of Thunderbolt™ 3/4/5-poort dat Power Delivery ondersteunt

Vereisten voor video-uitvoer:
- Een apparaat met een beschikbare USB-C- of USB4-poort die DisplayPort Alternate Mode ondersteunt, of een Thunderbolt™ 3/4/5-poort

BESTURINGSSYSTEEM:

• Windows 10 / 11, macOS*, Android**, iPadOS**, ChromeOS, Linux

* macOS ondersteunt geen Multi Stream Transport (MST)-technologie. Als u twee monitoren aansluit op een macOS-systeem, geven beide monitoren hetzelfde beeld weer.
** iPadOS en Android ondersteunen geen beeldoverdracht naar meerdere schermen of de uitgebreide schermmodus. Dit betekent dat wanneer u een externe monitor aansluit, alleen een gespiegeld scherm wordt weergegeven. (Dit geldt niet voor Android-apparaten met DEX- en Easy Projection-uitbreidingen).
*** Wanneer een monitor wordt aangesloten op de VGA-uitgang, is de maximale resolutie voor alle monitoren 1080p/60Hz.

OPMERKING: ***Bij aansluiting op een apparaat met Android werkt het dockingstation alleen als de voedingsadapter is aangesloten (adapter niet meegeleverd).***

STROOMVOORZIENING

Om het hostapparaat (dat Power Delivery-technologie moet ondersteunen) van stroom te voorzien, sluit u
een compatibele voedingsadapter aan op de USB-C PD-poort van het dockingstation. De videokaart heeft een stroomverbruik van 10–15 W. Dit betekent dat als deze bijvoorbeeld is aangesloten op een voedingsadapter van 100 W, er maximaal 85–90 W beschikbaar is voor het opladen van het hostapparaat.

INSTALLATIE VAN STUURPROGRAMMA'S

Zodra het dockingstation is aangesloten, worden de benodigde stuurprogramma's automatisch
door het besturingssysteem geïnstalleerd, zonder dat handmatige installatie nodig is.

HARDWARE-INSTALLATIE

(HET DOCKINGSTATION AANSLUITEN OP EEN LAPTOP)

Sluit het dockingstation aan op een beschikbare USB-C-poort op uw apparaat met behulp van de meegeleverde USB-C-kabel. Sluit vervolgens alle benodigde USB-apparaten aan op de USB-poorten op het dockingstation. Gebruik de VGA-, HDMI- of DisplayPort (DP)-poorten op het dockingstation om externe monitoren aan te sluiten.

VEILIGHEIDSINSTRUCTIES VOOR HET GEBRUIK VAN HET DOCKINGSTATION

- Algemene veiligheidsinstructies

1. Volg deze veiligheidsrichtlijnen om mogelijke schade aan uw computer te voorkomen en uw eigen veiligheid te garanderen. Tenzij anders vermeld, gaan alle procedures in dit document ervan uit dat u de veiligheidsinformatie hebt gelezen die bij uw computer is geleverd. Plaats het apparaat op een harde, vlakke ondergrond. Laat ongeveer 10 cm ruimte vrij aan alle geventileerde zijden, zodat de lucht kan stromen voor een goede ventilatie. Beperking van de luchtstroom kan het apparaat beschadigen of brand veroorzaken.
2. Stapel de apparatuur niet op elkaar en plaats ze niet zo dicht bij elkaar dat ze worden blootgesteld aan recirculatie of voorverwarmde lucht.
3. Zorg ervoor dat er niets op de kabels van de apparatuur rust en dat de kabels zo liggen dat er niet over gestruikeld of getrapt kan worden.
4. Zorg ervoor dat alle kabels zijn aangesloten op de juiste connectoren. Sommige aansluitingen lijken op elkaar en kunnen gemakkelijk worden verward (sluit bijvoorbeeld de telefoonkabel niet aan op de voedingsaansluiting).
5. Plaats het apparaat niet in een afgesloten wandkast of op een zachte stoffen ondergrond zoals een bed, bank of tapijt.
6. Houd het apparaat uit de buurt van warmtebronnen.
7. Houd het apparaat uit de buurt van abnormaal hoge of lage temperaturen, zodat het binnen zijn werkbereik kan functioneren.
8. Steek geen voorwerpen in de ventilatieopeningen van de apparatuur. Doet u dit niet, dan kan dit leiden tot brand of elektrische schokken door kortsluiting van interne componenten.
9. Gebruik het apparaat niet in een vochtige omgeving, zoals bij een bubbelbad, in de buurt van een gootsteen, bij een zwembad of in een vochtige kelder.
10. Gebruik geen apparaten die op netstroom werken tijdens onweer. Apparaten op batterijen kunnen worden gebruikt als alle kabels zijn losgekoppeld.
11. Vermijd contact van vloeistoffen en voedsel met de apparatuur.
12. Haal de stekker uit het stopcontact voordat u het apparaat schoonmaakt. Maak het apparaat schoon met een zachte doek die is bevochtigd met water. Gebruik geen vloeistoffen of spuitbussen die brandbare stoffen kunnen bevatten.
13. Om mogelijke elektrische schokken te voorkomen, mag u tijdens onweer geen kabels aansluiten of loskoppelen en geen onderhoud uitvoeren of het apparaat opnieuw configureren.
14. Voordat u onderdelen van het dockingstation aanraakt, dient u zich te aarden met een aardingsarmband of regelmatig een ongeverfd metalen oppervlak aan te raken, zoals het metalen gedeelte aan de achterkant van de computer. Raak tijdens het werken regelmatig het ongeverfde metalen oppervlak aan om statische elektriciteit te verwijderen die de interne onderdelen zou kunnen beschadigen.
15. Als u de kabel loskoppelt, trek dan aan de connector of de handgreep, niet aan de kabel zelf. Sommige kabels hebben connectoren met vergrendelingen of schroeven die losgemaakt moeten worden voordat u de kabel loskoppelt. Houd kabels bij het loskoppelen recht om te voorkomen dat de pennen verbuigen. Zorg er bij het aansluiten van kabels voor dat de poorten en connectors goed gedraaid en uitgelijnd zijn.

ALGEMENE VEILIGHEIDSINSTRUCTIES MET BETREKKING TOT STROOM-VOORZIENING

- Voordat u de apparatuur aansluit op een stopcontact, moet u de nominale spanning controleren en ervoor zorgen dat de vereiste spanning en frequentie overeenkomen met de beschikbare voedingsbron.
- Zorg ervoor dat de computer, monitor en aangesloten apparaten de juiste nominale stroomsterkte hebben om te werken met de voedingsadapter die in uw gebied is aangesloten.
- Als het netsnoer beschadigd is, steek het dan niet in het stopcontact.
- Om elektrische schokken te voorkomen, dient u de netsnoeren van de apparatuur aan te sluiten op correct geaarde stopcontacten. Als de apparatuur is uitgerust met een driepolig netsnoer, mag u geen adapterstekkers gebruiken die de aardingsfunctie omzeilen of het aardingselement uit de stekker of adapter verwijderen.
- Als u een verlengsnoer gebruikt, zorg er dan voor dat het totale nominale vermogen van de aangesloten producten niet hoger is dan de nominale stroom van het verlengsnoer.
- Als u een verlengsnoer of splitter moet gebruiken, zorg er dan voor dat het verlengsnoer of de splitter is aangesloten op een stopcontact en niet op een ander verlengsnoer of splitter. Het verlengsnoer of de splitter moet ontworpen zijn voor geaarde stekkers en in een geaard stopcontact worden gestoken.
- Als u een splitter met meerdere stopcontacten gebruikt, moet u voorzichtig zijn wanneer u het netsnoer in de splitter steekt. Bij sommige splitters kan de stekker verkeerd worden aangesloten. Een onjuiste aansluiting van de stekker kan permanente schade aan de apparatuur veroorzaken en kan ook een risico op elektrische schokken of brand inhouden. Zorg ervoor dat het aardingsuiteinde van de stekker in het aardingscontact van de splitter is gestoken.
- Trek aan de stekker en niet aan het snoer als u de stekker uit het stopcontact haalt.
- Gebruik alleen een voedingsadapter die is geleverd door i-tec technologies s.r.o. en die is goedgekeurd voor gebruik met dit apparaat. Gebruik van een andere voedingsadapter kan brand of een explosie veroorzaken.
- Als u de voedingsadapter gebruikt om een computer van stroom te voorzien of een batterij op te laden, plaats deze dan in een geventileerde ruimte, zoals op een bureau of op de vloer. Bedek de stroomadapter niet met papier of andere voorwerpen die de koeling kunnen verminderen. Gebruik de netadapter niet in de draagtas.
- De netadapter kan heet worden tijdens normaal gebruik van het dockingstation of de computer.
- Wees voorzichtig bij het hanteren van de adapter tijdens of onmiddellijk na het gebruik.
- We raden aan om de adapter op de grond of op tafel te leggen zodat het indicatorlampje zichtbaar is. Zo weet u meteen wanneer de adapter wordt uitgeschakeld door invloeden van buitenaf. Als het groene lampje om de een of andere reden uitgaat, haal dan de stekker 10 seconden uit het stopcontact en sluit hem daarna weer aan.
- Gebruik nooit een adapter die tekenen van schade of overmatige slijtage vertoont.

VEELGESTELDE VRAGEN

Beschikbaar op onze website www-i-tec.pro onder “FAQ” voor dit product

VERKLARENDE WOORDENLIJST

Interface / poort / connector / ingang / slot *- de plaats waar twee apparaten fysiek met elkaar verbonden zijn.*

Controller *- een halfgeleidercomponent (zogenaamde chipset) in een notebook/tablet, die zorgt voor de werking van een van de poorten.*

Thunderbolt™ *- is een snelle hardware-interface waarmee je apparaten (randapparaten) op je computer kunt aansluiten via een uitbreidingsbus. Thunderbolt combineert PCI-*

Express en DisplayPort in een seriële data-interface. Je kunt tot 6 extra Thunderbolt™

apparaten aansluiten en de overdrachtsnelheid voor Thunderbolt™ 3/4 is tot 40Gbit/s.

USB-C / USB Type-C / USB4 / Thunderbolt™ 3/4 *- is een symmetrische connector Maakt sneller opladen, stroom, dual-role (niet alleen host maar ook gast), ondersteuning voor Alt Mode (DisplayPort, MHL, Thunderbolt 3, Power Delivery) en foutmelding via Billboard-apparaat mogelijk.*

USB-C Power Delivery (USB-C PD) *- een optionele functie van de USB-C connector. Een connector met deze ondersteuning kan zowel opladen als opgeladen worden, en ondersteunt belastingen van 10W tot 240W*

USB 3.2 / 3.1 / 3.0 / 2.0 *- standaard voor USB-interface / poort voor het aansluiten van verschillende USB-apparaten. Verschillende USB-apparaten kunnen worden aangesloten op het dockingstation of de adapter via de USB Type-A-interface. De USB type B poort wordt gebruikt om het docking station of de adapter aan te sluiten op een laptop/tablet.*

HDMI/Display Port *- Een standaard voor een digitale grafische interface/poort die wordt gebruikt om monitoren en andere grafische weergaveapparaten aan te sluiten.*

LAN *(Local Area Network) - local area network, nu het meest gebruikt is het zogenaamde Ethernet, dat theoretische overdrachtsnelheden tot 2,5 Gbit/s bereikt bij het docking station.*

Audio *- een term voor een audio-invoer (microfoon) of uitvoerapparaat (koptelefoon/ luidsprekers).*

BESKRIVNING

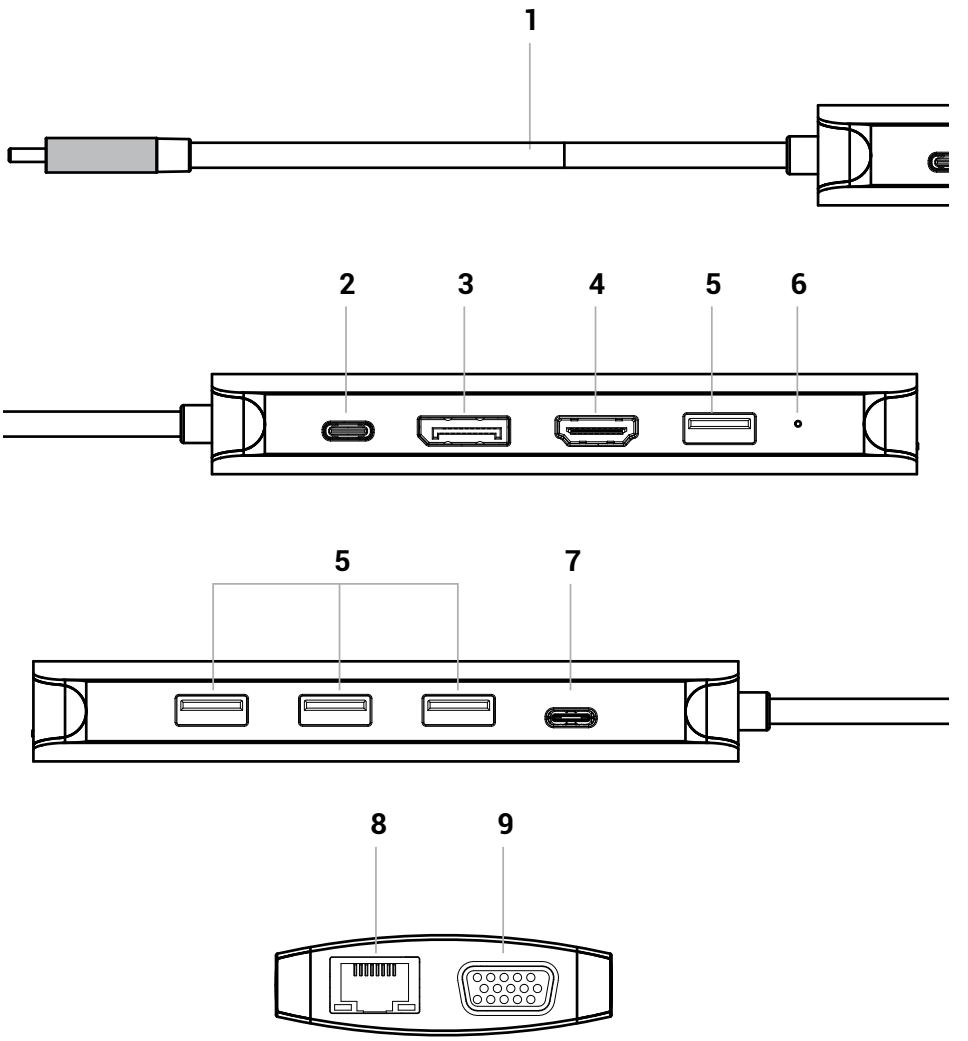

1. 1× Inbyggd USB-C-kabel (30 cm) för anslutning till enheter
2. 1× USB-C PD-ingång (100 W)
3. 1× DP 1.2
4. 1× HDMI 2.0
5. 4× USB-A 3.2 Gen 1-portar (5 Gbps)
6. LED-indikatorer
7. 1× USB-C 3.2 Gen 1 (5 Gbps)
8. 1× Ethernet GLAN RJ-45-port (Realtek 8153E)
9. 1× VGA

SPECIFIKATIONER

- Inbyggd 30 cm USB-C-kabel för anslutning till enheter
- Dockningsstationsteknik: USB-C (MST)
- Power Delivery: 100 W
- Internt strömförbrukning: 10–15 W
- **Videoportar:**
  - 1x HDMI 2.0
  - 1x DP 1.2
  - 1x VGA
- **Upplösning**
  - 1 bildskärm:
    - 1x HDMI eller DP → upp till 4K/60 Hz eller 1440p/144 Hz
    - 1x VGA → upp till 1080p/60 Hz
  - 2 skärmar:
    - 1x HDMI + 1x DP → upp till 2x 4K/30Hz*/**
    - 1x HDMI eller 1x DP + 1x VGA → upp till 2x1080p/60Hz*/**/***
  - 3 skärmar:
    - 1x HDMI + 1x DP + 1x VGA → upp till 3x 1080p/60Hz*/**/***
- 1x USB-C 3.2 Gen.1 (5 Gbps)
- 1x USB-C PD 100W
- 4x USB-A 3.2 Gen 1-port (5 Gbps)
- 1x Ethernet GLAN RJ-45-port (Realtek 8153E)
- LED-indikator
- OS: Windows 10/11, macOS, Linux, Android, ChromeOS, iPadOS
- Produktmått: 127 x 60 x 18 mm
- Produktvikt: 112 g

Hårdvarukrav:

- En enhet med en ledig USB-C-, USB4- eller Thunderbolt™ 3/4/5-port

Krav på strömförsörjning:

- En enhet med en ledig USB-C-, USB4- eller Thunderbolt™ 3/4/5-port som stöder Power Delivery

Krav på videoutgång:

- En enhet med en tillgänglig USB-C- eller USB4-port som stöder DisplayPort Alternate Mode, eller en Thunderbolt™ 3/4/5-port

OPERATIVSYSTEM:

• Windows 10 / 11, macOS*, Android**, iPadOS**, ChromeOS, Linux

* macOS stöder inte Multi Stream Transport (MST)-teknik. Om du ansluter två skärmar till ett macOS-system kommer båda skärmarna att visa samma bild.
** iPadOS och Android stöder inte bildöverföring till flera skärmar eller utökat skärmläge. Detta innebär att endast en speglad skärm visas när enheten är ansluten till en extern skärm. (Gäller inte Android-enheter med DEX- och Easy Projection-tillägg).
*** När en skärm ansluts till VGA-utgången är den maximala upplösningen för alla skärmar 1080p/60 Hz.

OBS! ***Vid anslutning till en enhet som kör Android fungerar dockningsstationen endast när strömadaptern är ansluten (adapter ingår ej).***

STRÖMFÖRSÖRJNING

För att strömförsörja värdenheten (som måste stödja Power Delivery-teknik) ansluter du en kompatibel strömadapter till dockningsstationens USB-C PD-port. Bildskärmsadaptern har en strömförbrukning på 10–15 W. Det innebär att om den till exempel är ansluten till en 100 W-strömadapter, kommer den maximala effekten som är tillgänglig för laddning av värdenheten att vara 85–90 W.

DRIVRUTINSINSTALLATION

När dockningsstationen är ansluten installeras de nödvändiga drivrutinerna automatiskt av operativsystemet, utan att du behöver installera dem manuellt.

HÅRDVARUINSTALLATION

(ANSLUTA DOCKINGSTATIONEN TILL EN BÄRBAR DATOR)

Anslut dockningsstationen till en ledig USB-C-port på din enhet med den medföljande USB-C-kabeln. Anslut sedan alla nödvändiga USB-enheter till USB-portarna på dockningsstationen. För att ansluta externa skärmar använder du VGA-, HDMI- eller DisplayPort (DP)-portarna på dockningsstationen.

SÄKERHETSANVISNINGAR FÖR ANVÄNDNING AV DOCKNINGSSTATIONEN

- Allmänna säkerhetsanvisningar

1. Följ dessa säkerhetsanvisningar för att förhindra skador på datorn och för att garantera din egen säkerhet. Om inget annat anges förutsätter alla procedurer i det här dokumentet att du har läst säkerhetsinformationen som medföljde datorn. Placera enheten på en hård, jämn yta. Lämna ca 10 cm fritt utrymme på alla ventilerade sidor så att luften kan flöda för korrekt ventilation. Begränsning av luftflödet kan skada utrustningen eller orsaka brand.
2. Stapla inte utrustning ovanpå varandra och placera dem inte så nära varandra att de utsätts för återcirkulation eller förvärmd luft.
3. Se till att inget vilar på utrustningens kablar och att kablarna är placerade så att man inte kan snubbla eller trampa på dem.
4. Kontrollera att alla kablar är anslutna till rätt kontaktdon. Vissa kontakter ser likadana ut och kan lätt förväxlas (anslut t.ex. inte telefonkabeln till strömkontakten).
5. Placera inte enheten i en sluten väggenhet eller på en mjuk tygyta, t.ex. en säng, soffa eller matta.
6. Håll utrustningen borta från värmekällor.
7. Håll utrustningen borta från onormalt höga eller låga temperaturer så att den kan fungera inom sitt driftområde.
8. För inte in föremål i utrustningens ventiler eller öppningar. Underlåtenhet att göra detta kan leda till brand eller elektriska stötar på grund av kortslutning av interna komponenter.
9. Använd inte enheten i fuktiga miljöer, t.ex. nära en badtunna, nära ett handfat, nära en pool eller i en fuktig källare.
10. Använd inte nätansluten utrustning under en storm. Batteridrivna enheter kan användas om alla kablar är bortkopplade.
11. Undvik att vätskor och livsmedel kommer i kontakt med utrustningen.
12. Dra ut stickkontakten ur eluttaget innan du rengör enheten. Rengör enheten med en mjuk trasa som fuktats med vatten. Använd inte vätskor eller aerosolprodukter som kan innehålla brandfarliga ämnen.
13. För att undvika risken för elektriska stötar ska du inte ansluta eller koppla bort några kablar, utföra underhåll eller konfigurera om utrustningen under en storm.
14. Innan du vidrör dockningsstationens komponenter ska du jorda dig med ett jordningsarmband eller regelbundet vidröra en omålad metallyta, t.ex. metalldelen på datorns baksida. När du arbetar ska du regelbundet vidröra den omålade metallytan för att avlägsna statisk elektricitet som kan skada interna komponenter.
15. När du kopplar ur kabeln ska du dra i kontakten eller handtaget, inte i själva kabeln. Vissa kablar har kontakter med spärrar eller skruvar som måste lossas innan kabeln kopplas bort. När du kopplar bort kablar ska du hålla dem rakt för att undvika att böja stiften. När du ansluter kablar ska du se till att portarna och kontakterna är korrekt roterade och inriktade.

ALLMÄNNA SÄKERHETSANVISNINGAR FÖR STRÖMFÖRSÖRJNING

- Innan du ansluter utrustningen till ett eluttag ska du kontrollera märkspänningen och se till att den spänning och frekvens som krävs stämmer överens med den tillgängliga strömkällan.
- Kontrollera att datorn, bildskärmen och de anslutna enheterna har rätt märkeffekt för att fungera med den anslutna nätadaptern i ditt område.
- Om nätsladden är skadad ska du inte ansluta den till ett eluttag.
- För att undvika elektriska stötar ska du ansluta utrustningens nätsladdar till ordentligt jordade eluttag. Om utrustningen är utrustad med en trepolig nätsladd får du inte använda adapterkontakter som förbigår jordningsfunktionen eller tar bort jordningselementet från kontakten eller adaptern.
- När du använder en förlängningssladd ska du se till att den totala märkeffekten för de anslutna produkterna inte överstiger förlängningssladdens märkström.
- Om du måste använda en förlängningssladd eller splitter, se till att förlängningssladden eller splittern är ansluten till ett vägguttag och inte till en annan förlängningssladd eller splitter. Förlängningssladden eller splittern måste vara avsedd för jordade kontakter och anslutas till ett jordat uttag.
- Om du använder en splitter med flera uttag ska du vara försiktig när du ansluter nätsladden till splittern. Vissa splitters kan tillåta att kontakten ansluts felaktigt. Felaktig anslutning av nätkontakten kan orsaka permanenta skador på utrustningen och kan även medföra risk för elektriska stötar eller brand. Se till att jordspetsen på nätkontakten är införd i splitterns jordkontakt.
- När du drar ut utrustningen ur eluttaget ska du dra i kontakten, inte i sladden.
- Använd endast en nätadapter som levererats av i-tec technologies s.r.o. och som är godkänd för användning med denna utrustning. Om du använder någon annan nätadapter kan det orsaka brand eller explosion.
- Om du använder nätadaptern för att driva en dator eller ladda ett batteri ska du placera den på en ventilerad plats, t.ex. ovanpå ett skrivbord eller på golvet. Täck inte över nätadaptern med papper eller andra föremål som kan minska kylningen. Använd inte nätadaptern i dess transportväska.
- Nätadaptern kan bli varm under normal drift av dockningsstationen eller datorn.
- Var försiktig när du hanterar nätadaptern under eller omedelbart efter användning.
- Vi rekommenderar att du placerar adaptern på golvet eller bordet så att indikatorlampan syns. På så sätt vet du omedelbart när adaptern stängs av på grund av yttre påverkan. Om den gröna lampan av någon anledning slocknar ska du dra ut nätkabeln ur vägguttaget i 10 sekunder och sedan sätta i den igen.
- Använd aldrig en nätadapter som uppvisar tecken på skador eller överdrivet slitage

VANLIGA FRÅGOR OCH SVAR

Finns på vår hemsida www-i-tec.pro under “FAQ” för denna produkt

ORDLISTA ÖVER TERMER

Gränssnitt / port / kontakt / ingång / slot *- den plats där två enheter är fysiskt anslutna.*

Styrenhet *- en halvledarkomponent (så kallad chipset) i en bärbar dator / surfplatta, vilket säkerställer driften av en av portarna.*

Thunderbolt™ *- är ett snabbt hårdvarugränssnitt som gör att du kan ansluta enheter (kringutrustning) till din dator via en expansionsbuss. Thunderbolt kombinerar PCI-Express och DisplayPort till ett seriellt datagränssnitt. Det tillåter upp till 6 ytterligare Thunderbolt™-enheter och överföringshastigheten för Thunderbolt™ 3/4 är upp till 40 Gbit/s.*

USB-C / USB Type-C / USB4 / Thunderbolt™ 3/4 *- är en symmetrisk kontakt möjliggör snabbare laddning, strömförsörjning, dubbla roller (inte bara värd utan även gäst), stöd för Alt Mode (DisplayPort, MHL, Thunderbolt 3, Power Delivery) och felmeddelanden via Billboard-enheten.*

USB-C Power Delivery (USB-C PD) *- en tillvalsfunktion för USB-C-kontakten. En kontakt med detta stöd kan både ladda och laddas, och stöder belastningar från 10W till 240W*

USB 3.2 / 3.1 / 3.0 / 2.0 *- standard för USB-gränssnitt / port för anslutning av olika USB-enheter. Olika USB-enheter kan anslutas till dockningsstationen eller adaptern via USB typ A-gränssnittet. USB typ B-porten används för att ansluta dockningsstationen eller adaptern till en bärbar dator/surfplatta.*

HDMI/Display Port *- En standard för ett digitalt grafikgränssnitt/port som används för att ansluta bildskärmar och andra grafiska visningsenheter.*

LAN *(Local Area Network) - lokalt nätverk, det vanligaste nu är det så kallade Ethernet, som når teoretiska överföringshastigheter på upp till 2,5 Gbit/s vid dockningsstationen.*

Audio *- en term för en ljudingång (mikrofon) eller utgångsenhet (hörlurar/högtalare).*

DESCRIÇÃO

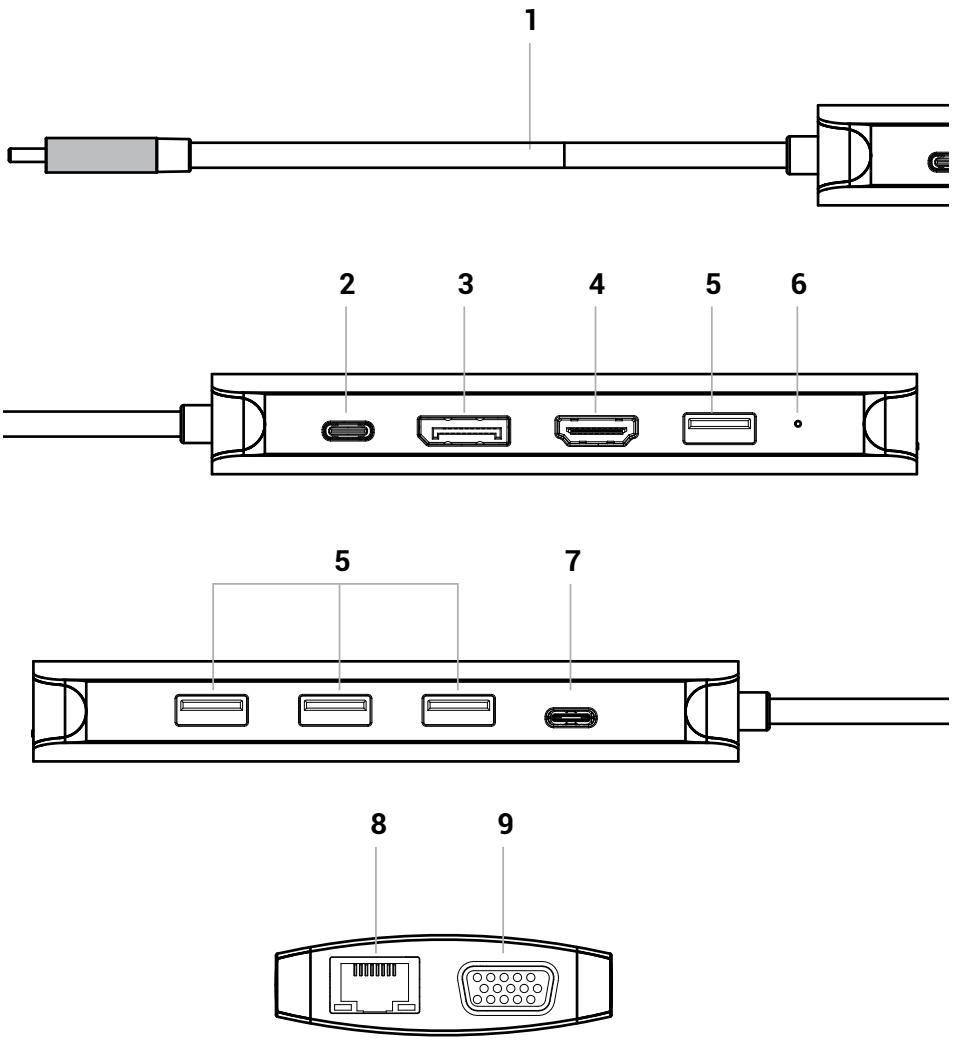

1. 1× Cabo USB-C integrado de 30 cm para ligação a dispositivos
2. 1× Entrada USB-C PD (100 W)
3. 1× DP 1.2
4. 1× HDMI 2.0
5. 4× Portas USB-A 3.2 Gen 1 (5 Gbps)
6. Indicadores LED
7. 1× USB-C 3.2 Gen 1 (5 Gbps)
8. 1× Porta Ethernet GLAN RJ-45 (Realtek 8153E)
9. 1× VGA

ESPECIFICAÇÕES

- Cabo USB-C integrado de 30 cm para ligação ao dispositivo
- Tecnologia da base de ligação: USB-C (MST)
- Power Delivery: 100 W
- Consumo de energia interno: 10-15 W
- **Portas de vídeo:**
  - 1x HDMI 2.0
  - 1x DP 1.2
  - 1x VGA
- **Resolução**
  - 1 monitor:
    - 1x HDMI ou DP → até 4K/60 Hz ou 1440p/144 Hz
    - 1x VGA → até 1080p/60 Hz
  - 2 monitores:
    - 1x HDMI + 1x DP → até 2x 4K/30Hz*/**
    - 1x HDMI ou 1x DP + 1x VGA → até 2x1080p/60Hz*/**/***
  - 3 monitores:
    - 1x HDMI + 1x DP + 1x VGA → até 3x 1080p/60Hz*/**/***
- 1x USB-C 3.2 Gen.1 (5 Gbps)
- 1x USB-C PD 100W
- 4x porta USB-A 3.2 Gen 1 (5 Gbps)
- 1 porta Ethernet GLAN RJ-45 (Realtek 8153E)
- Indicadores LED
- SO: Windows 10/11, macOS, Linux, Android, ChromeOS, iPadOS
- Dimensões do produto: 127 x 60 x 18 mm
- Peso do produto: 112 g

Requisitos de hardware:
- Um dispositivo com uma porta USB-C, USB4 ou Thunderbolt™ 3/4/5 disponível

Requisitos de alimentação (Power Delivery):
- Um dispositivo com uma porta USB-C, USB4 ou Thunderbolt™ 3/4/5 disponível que suporte Power Delivery

Requisitos de saída de vídeo:
- Um dispositivo com uma porta USB-C ou USB4 disponível que suporte o DisplayPort Alternate Mode, ou uma porta Thunderbolt™ 3/4/5

SISTEMA OPERATIVO:

• Windows 10 / 11, macOS*, Android**, iPadOS**, ChromeOS, Linux

* O macOS não suporta a tecnologia Multi Stream Transport (MST). A ligação de dois monitores a um sistema macOS fará com que ambos os monitores exibam a mesma imagem.

** O iPadOS e o Android não suportam a transmissão de imagem em vários ecrãs nem o modo de ecrã alargado. Isto significa que, quando ligado a um monitor externo, apenas será exibido um ecrã espelhado. (Não se aplica a dispositivos Android com extensões DEX e Easy Projection).

*** Ao ligar um monitor à saída VGA, a resolução máxima para todos os monitores é de 1080p/60 Hz.

NOTA: ***Ao ligar a um dispositivo com Android, a estação de acoplamento só funcionará com o adaptador de alimentação ligado (adaptador não incluído).***

ALIMENTAÇÃO

Para alimentar o dispositivo anfitrião (que deve ser compatível com a tecnologia Power Delivery), ligue
um adaptador de alimentação compatível à porta USB-C PD da estação de acoplamento. O adaptador de vídeo tem um consumo de energia de 10–15 W. Isto significa que, se, por exemplo, estiver ligado a um adaptador de alimentação de 100 W, a potência máxima disponível para carregar o dispositivo anfitrião será de 85–90 W.

INSTALAÇÃO DE DRIVERS

Assim que a estação de acoplamento estiver ligada, os drivers necessários serão automaticamente
instalados pelo sistema operativo, sem necessidade de instalação manual.

INSTALAÇÃO DE HARDWARE

(LIGAÇÃO DA ESTAÇÃO DE ACOPLAMENTO A UM PORTÁTIL)

Ligue a estação de acoplamento a uma porta USB-C disponível no seu dispositivo utilizando o cabo USB-C incluído. Em seguida, ligue todos os dispositivos USB necessários às portas USB da estação de acoplamento. Para ligar monitores externos, utilize as portas VGA, HDMI ou DisplayPort (DP) da estação de acoplamento.

INSTRUÇÕES DE SEGURANÇA PARA A UTILIZAÇÃO DA ESTAÇÃO DE ANCORAGEM

- Instruções gerais de segurança

1. Siga estas diretrizes de segurança para evitar possíveis danos no seu computador e garantir a sua própria segurança. Salvo indicação em contrário, todos os procedimentos neste documento pressupõem que o utilizador leu as informações de segurança fornecidas com o computador. Coloque o dispositivo numa superfície dura e nivelada. Deixe cerca de 10 cm de espaço livre em todos os lados ventilados para permitir o fluxo de ar para uma ventilação adequada. A restrição do fluxo de ar pode danificar o equipamento ou provocar um incêndio.
2. Não empilhe equipamentos uns sobre os outros nem os coloque tão próximos uns dos outros que fiquem expostos à recirculação ou ao ar pré-aquecido.
3. Certifique-se de que nada está apoiado nos cabos do equipamento e de que os cabos estão posicionados de forma a não poderem ser pisados ou tropeçados.
4. Certifique-se de que todos os cabos estão ligados aos conectores adequados. Alguns conectores são semelhantes e podem ser facilmente confundidos (por exemplo, não ligar o cabo do telefone ao conetor de alimentação).
5. Não coloque o dispositivo numa unidade de parede fechada ou numa superfície de tecido macio, como uma cama, um sofá ou uma carpete.
6. Manter o equipamento afastado de fontes de calor.
7. Mantenha o equipamento afastado de temperaturas anormalmente altas ou baixas para que possa funcionar dentro da sua gama de funcionamento.
8. não introduza objectos nos orifícios de ventilação ou nas aberturas do equipamento. Se não o fizer, pode provocar um incêndio ou choque elétrico devido a um curto-circuito dos componentes internos.
9. Não utilize o aparelho num ambiente húmido, como, por exemplo, perto de uma banheira de hidromassagem, perto de um lavatório, perto de uma piscina ou numa cave húmida.
10. não utilize equipamento alimentado pela rede eléctrica durante uma tempestade. Podem ser utilizados dispositivos alimentados por bateria se todos os cabos estiverem desligados.
11. evitar o contacto de líquidos e alimentos com o equipamento.
12. Desligue o aparelho da tomada eléctrica antes de o limpar. Limpe o aparelho com um pano macio humedecido com água. Não utilize produtos líquidos ou em aerossol que possam conter substâncias inflamáveis.
13. Para evitar potenciais riscos de choque elétrico, não ligue nem desligue quaisquer cabos, nem efectue a manutenção ou reconfigure o equipamento durante uma tempestade.
14. Antes de tocar nos componentes da estação de ancoragem, ligue-se à terra com uma pulseira de ligação à terra ou toque periodicamente numa superfície metálica não pintada, como a parte metálica na parte de trás do computador. Durante o trabalho, toque regularmente na superfície metálica não pintada para remover qualquer eletricidade estática que possa danificar os componentes internos.
15. Ao desligar o cabo, puxe o conetor ou a pega e não o cabo em si. Alguns cabos têm

conectores com fechos ou parafusos que têm de ser desapertados antes de desligar o cabo. Quando desligar os cabos, segure-os a direito para evitar dobrar os pinos. Ao ligar os cabos, certifique-se de que as portas e os conectores estão corretamente rodados e alinhados.

INSTRUÇÕES GERAIS DE SEGURANÇA RELATIVAS À ALIMENTAÇÃO ELÉCTRICA

- Antes de ligar o equipamento a uma tomada eléctrica, verifique a tensão nominal e certifique-se de que a tensão e a frequência necessárias correspondem à fonte de alimentação disponível.
- Certifique-se de que o computador, o monitor e os dispositivos ligados têm a potência eléctrica nominal adequada para funcionar com o adaptador de corrente ligado na sua área.
- Se o cabo de alimentação estiver danificado, não o ligue a uma tomada eléctrica.
- Para evitar choques eléctricos, ligue os cabos de alimentação do equipamento a tomadas eléctricas devidamente ligadas à terra. Se o equipamento estiver equipado com um cabo de alimentação de três pinos, não utilize fichas adaptadoras que contornem a função de ligação à terra ou que retirem o elemento de ligação à terra da ficha ou do adaptador.
- Ao utilizar um cabo de alimentação de extensão, certifique-se de que a potência nominal total dos produtos a ele ligados não excede a corrente nominal do cabo de extensão.
- Se tiver de utilizar um cabo de extensão ou um repartidor, certifique-se de que o cabo de extensão ou o repartidor está ligado a uma tomada de parede e não a outro cabo de extensão ou repartidor. O cabo de extensão ou divisor deve ser concebido para fichas com ligação à terra e ligado a uma tomada com ligação à terra.
- Se estiver a utilizar um repartidor com várias tomadas, tenha cuidado ao ligar o cabo de alimentação ao repartidor. Alguns divisores podem permitir que a ficha seja ligada incorretamente. A ligação incorrecta da ficha de alimentação pode causar danos permanentes no equipamento e pode também provocar um risco de choque elétrico ou incêndio. Certifique-se de que a ponta de ligação à terra da ficha de alimentação está inserida no contacto de ligação à terra do repartidor.
- Quando desligar o equipamento da tomada eléctrica, puxe a ficha e não o cabo.
- Utilize apenas um adaptador de corrente fornecido pela i-tec technologies s.r.o. aprovado para utilização com este equipamento. A utilização de qualquer outro adaptador de corrente pode provocar um incêndio ou explosão.
- Se utilizar o adaptador de corrente para alimentar um computador ou carregar uma bateria, coloque-o numa área ventilada, por exemplo, em cima de uma secretária ou no chão. Não cubra o adaptador de corrente com papel ou outros objectos que possam reduzir o arrefecimento. Não utilize o adaptador de corrente na respectiva mala de transporte.
- O adaptador de corrente pode aquecer durante o funcionamento normal da estação de ancoragem ou do computador.
- Tenha cuidado ao manusear o adaptador durante ou imediatamente após o funcionamento.
- Recomendamos que coloque o adaptador no chão ou numa mesa, de modo a que a luz indicadora fique visível. Desta forma, saberá imediatamente quando o adaptador se desliga devido a influências externas. Se, por algum motivo, a luz verde se apagar, desligue o cabo de alimentação da tomada durante 10 segundos e volte a ligá-lo.
- Nunca utilize um adaptador de corrente que apresente sinais de danos ou desgaste excessivo

PERGUNTAS FREQUENTES

Disponível no nosso sítio Web www-i-tec.pro em “FAQ” para este produto

GLOSSÁRIO DE TERMOS

Interface / porta / conetor / entrada / ranhura *- o local onde dois dispositivos estão fisicamente ligados.*

Controlador *- um componente semicondutor (o chamado chipset) num computador portátil/tablet, que assegura o funcionamento de uma das portas.*

Thunderbolt™ *- é uma interface de hardware rápida que lhe permite ligar dispositivos (periféricos) ao seu computador através de um barramento de expansão. Thunderbolt combina PCI-Express e DisplayPort numa interface de dados de série. Permite até 6 dispositivos Thunderbolt™ adicionais, e a taxa de transferência para Thunderbolt™ 3/4 é de até 40Gbit/s.*

USB-C / USB Type-C / USB4 / Thunderbolt™ 3/4 *- é um conetor simétrico Permite um carregamento mais rápido, alimentação, função dupla (não só anfitrião, mas também convidado), suporte para o modo Alt (DisplayPort, MHL, Thunderbolt 3, Power Delivery) e notificação de erros via dispositivo Billboard.*

USB-C Power Delivery (USB-C PD) *- uma funcionalidade opcional do conetor USB-C. Um conetor com este suporte pode carregar e ser carregado, e suporta cargas de 10W a 240W*

USB 3.2 / 3.1 / 3.0 / 2.0 - *norma para interface USB / porta para ligação de vários dispositivos USB. Podem ser ligados vários dispositivos USB à estação de ancoragem ou ao adaptador utilizando a interface USB tipo A. A porta USB tipo B é utilizada para ligar a estação de ancoragem ou o adaptador a um computador portátil/tablet.*

HDMI/Porta de visualização *- Uma norma para uma porta/interface gráfica digital utilizada para ligar monitores e outros dispositivos de visualização gráfica.*

LAN (Local Area Network) *- rede local, atualmente a mais comum é a chamada Ethernet, que atinge velocidades de transferência teóricas de até 2,5 Gbit/s na estação de ancoragem.*

Áudio *- termo que designa um dispositivo de entrada (microfone) ou de saída (auscultadores/altifalantes) de áudio.*

EUROPEAN UNION ONLY
NOTE: MARKING IS IN COMPLIANCE WITH EU WEEE DIRECTIVE



ENGLISH
This equipment is marked with the above recycling symbol. It means that at the end of the life of the equipment you must dispose of it separately at an appropriate collection point and not place it in the normal domestic unsorted waste stream. This wil benefit the environment for all. (European Union only)

DEUTSCH
Dieses Produkt trägt das Recycling-Symbol gemäß der EU-Richtinie. Das bedeutet, dass das Gerät am Ende der Nutzungszeit bei einer kommunalen Sammelstelle zum recyceln abgegeben werden muss, (kostenloss). Eine Entsorgung űber den Haus-/ Restműll ist nicht gestattet. Dies ist ein aktiver Beitrag zum Umweltschutz. (Nur innerhalb der EU)

FRANÇAIS
Ce dispositif est revêtu du marquage avec le symbole de recyclage indiqué ci-dessus. Ça veut dire, qu'une fois découlée la vie utile dudit dispositif, vous vous voyez dans l'obligation d'assurer, que le dispositif se trouve déposé en un respectif centre de collecte, dûment établi à cette fin, et non en d'autres centres de ramassage qui soient destinés à déposer de courants déchets municipaux non triés. De cette manière, on contribue considérablement à une amélioration en matière d'environnement où nous vivons tous. (Seulement pour l'Union Européenne).

ESPAÑOL
El dispositivo está indicado por el símbolo de reciclaje. Esto significa que al final de la vida útil de la instalación, debe asegurarse de que se almacene por separado en un punto de recolección establecido para este fin y no en los lugares designados para la eliminación de desechos municipales ordinarios sin clasificar. Contribuirá a mejorar el medio ambiente de todos nosotros. (Sólo para la Unión Europea)

ITALIANO
Questo dispositivo è contrassegnato con il seguente simbolo di riciclaggio. Si chiede di consegnarlo alla fine del suo ciclo di vita a un Centro di raccolta dei rifiuti differenziati istituita per questo scopo e non in altri centri indicati per depositare rifiuti urbani normali non differenziati. In questo modo si contribuisce al miglioramento della qualità dell'ambiente (valido soltanto per l'Unione Europea).

ČEŠTINA
Toto zařízení je označeno výše uvedeným recyklačním symbolem. To znamená, že na konci doby života zařízení musíte zajistit, aby bylo uloženo odděleně na sběrném místě, zřízeném pro tento účel a ne na místech určených pro ukládání běžného netříděného komunálního odpadu. Přispěje to ke zlepšení stavu životního prostředí nás všech. (Pouze pro Evropskou unii)

SLOVENSKY
Toto zariadenie je označené vyššie uvedeným recyklačným symbolom. To znamená, že na konci doby života zariadenia musíte zaistiť, aby bolo uložené oddelene na zbernom mieste, zriadenom pre tento účel a nie na miestach určených pre ukladanie bežného netriedeného komunálneho odpadu. Prispeje to k zlepšeniu životného prostredia nás všetkých. (Iba pre Európsku úniu)

POLSKI
To urządzenie oznakowane jest specjalnym symbolem odzysku. Pookresie użytkowania trzeba je zwrócic do odpowiedniego punktu zbiörki i nie wolno umiestczać go razem z nieposortowanymi odpadami. Takie dzialanie przyniese korzyść dla środowiska. (Tylko w Unii Europejskiej)

LIETUVIU
Šis gaminys yra pažymetas specialiu atlieku tvarkymo ženklu. Baigus eksploataciją, gaminys turi buti atiduotas i atitinkamą surinkimo punktą ir negali buti šalinamas kartu su nerušiuojamomis atliekomis. Tokie Jusu veiksmai prisides prie aplinkos apsaugos. (Tiktai Europos Sąjungoje)

NEDERLANDS
Dit apparaat is voorzien van het bovenvermelde recyclingsymbool. Dit betekent dat u aan het einde van de levensduur van het apparaat ervoor dient te zorgen dat het afzonderlijk wordt opgeslagen op een verzamelpunt dat hiervoor is ingericht en niet op plaatsen die zijn aangewezen voor de verwijdering van gewoon ongesorteerd gemeentelijk afval. Dit zal bijdragen aan de verbetering van de leefomgeving van ons allemaal. (Alleen voor de Europese Unie)

SVENSKA
Denna utrustning är märkt med ovanstående återvinningssymbol. Det betyder att du vid slutet av utrustningens livslängd måste kassera den separat på en lämplig insamlingsplats och inte placera den i det vanliga osorterade hushållsavfallet. Detta kommer att gynna miljön för alla. (Endast Europeiska unionen)

PORTUGUÊS
Este equipamento está marcado com o símbolo de reciclagem acima. Significa que, no final da vida útil do equipamento, deve eliminá-lo separadamente num ponto de recolha adequado e não colocá-lo no fluxo normal de resíduos domésticos indiferenciados. Isto irá beneficiar o ambiente para todos. (Apenas na União Europeia)

EU Declaration of Conformity / EU Konformitätserklärung / Déclaration EU de conformité Declaración UE de Conformidad / Dichiarazione di conformità UE / EU Prohlášení o shodě / EU Prehlásenie o zhode / EU Declaracja zgodności / ES atitikties deklaracija EU-Conformiteitsverklaring / EU-försäkran om överensstämmelse / Declaração de Conformidade UE

Manufacturer, Der Hersteller, Le fabricant, Fabricante, Produttore, Výrobce, Výrobca, Producent, Gamintojas, De fabrikant, Tillverkare, Fabricante:
i-tec Technologies s.r.o., Kalvodova 2, 709 00 Ostrava - Mariánské Hory, Czech Republic

declares that this product / erklärt hiermit, dass das Produkt / déclare que ce produit / declara que este producto / dichiara che il seguente prodotto / tímto prohlašuje, že výrobek tímto prehlasuje, že výrobok deklaruje że produkt šiuo pareiškia, / kad gaminys verklaart hierbij dat het product / försäkrar att denna produkt / declara que este produto

Product, Bezeichnung, Le prénom, Producto, Prodotto, Název, Názov, Nazwa, Gaminys, Naam, Produkt, Produto:
i-tec USB-C Metal Nano 3x Display (DP,HDMI,VGA) Docking Station + PD 100 W

Model, Modell, Modèle, Modelo, Modello, Model, Model, Model, Modelis, Model, Modell, Modelo:
C31NANOTRIDOCKPD

Determination, Bestimmung, La détermination, Determinación, Determinazione, Určení, Určenie, Opcje, Ustatymas, Doel, Fastställande, Determinação:
Product is intended for use as an acessory for PCs. / Das Produkt ist für die Verwendung als Zubehör für PCs bestimmt. / Le produit est destiné à être utilisé comme accessoire pour les PC. / El producto está destinado a utilizarse como accesorio para PC. /* Il prodotto è destinato all'uso come accessorio per PC. / Výrobek je určen k použití jako příslušenství k PC. / Výrobok je určený na použitie ako príslušenstvo pre PC. / Produkt jest przeznaczony do użytku jako akcesorium do komputerów PC. / Produktas skirtas naudoti kaip asmeninių kompiuterių priedas. / Product is bedoeld voor gebruik als accessoire voor pc's. / Produkten är avsedd för användning som PC-tillbehör. / O produto destina-se a ser utilizado como acessório para PCs.
We declare under our sole responsibility that the above named product is in conformity with the following European Union directives:
Wir erklären in alleiniger Verantwortung, dass das oben genannte Produkt mit den folgenden Richtlinien der Europäischen Union übereinstimmt:
Nous déclarons sous notre seule responsabilité que le produit susmentionné est conforme aux directives suivantes de l'Union européenne:
Nosotros declaramos bajo nuestra exclusiva responsabilidad que el producto arriba mencionado es conforme con las siguientes directivas de la Unión Europea:
Noi dichiariamo sotto la nostra esclusiva responsabilità che il prodotto sopra indicato è conforme alle seguenti direttive dell'Unione Europea: Noi dichiariamo sotto la nostra esclusiva responsabilità che il prodotto sopra indicato è conforme alle seguenti direttive dell'Unione Europea:
Prohlašujeme na vlastní odpovědnost, že výše uvedený výrobek je ve shodě s následujícími směrnicemi Evropské unie:
Vyhlasujeme na vlastnú zodpovednosť, že vyššie uvedený výrobok je v súlade s týmito smernicami Európskej únie:
My deklarujemy na naszą wyłączną odpowiedzialność, że wyżej wymieniony produkt jest zgodny z następującymi dyrektywami Unii Europejskiej:
Mes išimtinai savo atsakomybe pareiškiame, kad pirmiau nurodytas gaminys atitinka šias Europos Sąjungos direktyvas:
Wij verklaren op eigen verantwoordelijkheid dat het bovengenoemde product in overeenstemming is met de volgende richtlijnen van de Europese Unie:
Declaramos sob a nossa exclusiva responsabilidade que o produto acima mencionado está em conformidade com as seguintes directivas da União Europeia:
EC Directive 2014/30/EU and 2011/65/E

EMS (For EMC, Für EMC, Pour la CEM, Para EMC, Per la compatibilità elettromagnetica, Pro EMC, Pre EMC, Dla Kompatybilności elektromagnetycznej, Skirtas EMC, Voor EMC, För EMC, Para EMC):
EN 55032:2015+A11:2020+A1:2020; EN55035:2017+A11:2020;
EN IEC 61000-3-2:2019+A1:2021+A2:2024; EN 61000-3-3:2013+A1:2019+A2:2021

RoHS:
2011/65/EU; EU 2015/863

and it is safety under conditions of standard application / und ist sicher bei standardmäßiger Nuttzung / et c'est la sécurité dans des conditions d'application standard / y es seguridad bajo condiciones de aplicación estándar / ed è sicuro in condizioni d'uso normali / a je bezpečný za podmínek obvyklého použití / a je bezpečný za podmienok obvyklého použitia / oraz jest produktem bezpiecznym przy standardowym wykorzystywaniu / ir naudojant įprastomis sąlygomis yra saugus /en is veilig onder de omstandigheden van normaal gebruik / och det är säkerhet under förhållanden med standardtillämpning. / e é a segurança em condições de aplicação normal

Signed for and on behalf of: / Unterzeichnet für und im Namen von: / Signé pour et au nom de: / Firmado por y en nombre de: / Firmato in nome e per conto di: / Podepsáno za a jménem: / Podpísané za a v mene: / Podpisano w imieniu i na rzecz: / Pasirašyta už ir vardu: / Ondertekend voor en namens: / Undertecknat för och på uppdrag av: / Assinado por e em nome de:

CE

Ostrava 06.03.2026

Ing. Lumír Kraina

Executive Name and Signature, Geschäftsführer, Exécutif et signature, Nombre y firma del gerente, Amministratore, Jednatel, Konatel, Nazwisko osoby upowaznionej, Vadovas, Zaakvoerder, Chefens namn och underskrift, Nome e assinatura do executivo

FCC COMPLIANCE STATEMENT

This equipment has been tested and found to comply within the limits of a Class B digital device pursuant to Part 15 of the FCC Rules. These limits are designed to provide reasonable protection against harmful interference in a residential installation.