NÁVOD K OBSLUZE (CZ)
Multifunkční dámský zastřihovač 2 v 1

NÁVOD NA OBSLUHU (SK)
Multifunkčný dámsky zastrihávač 2 v 1

USER MANUAL (EN)
Multi-functional trimmer for ladies 2 in 1

HASZNÁLATI ÚTMUTATÓ (HU)
Multifunkciós női hajvágó 2 az 1-ben

INSTRUKCJA OBSŁUGI (PL)
Wielofunkcyjna damska maszynka do przystrzygania 2 w 1

BEDIENUNGSANLEITUNG (DE)
Multifunktionaler Haarschneider für Damen 2-in-1

Fenité

eta 4643

05/12/2025

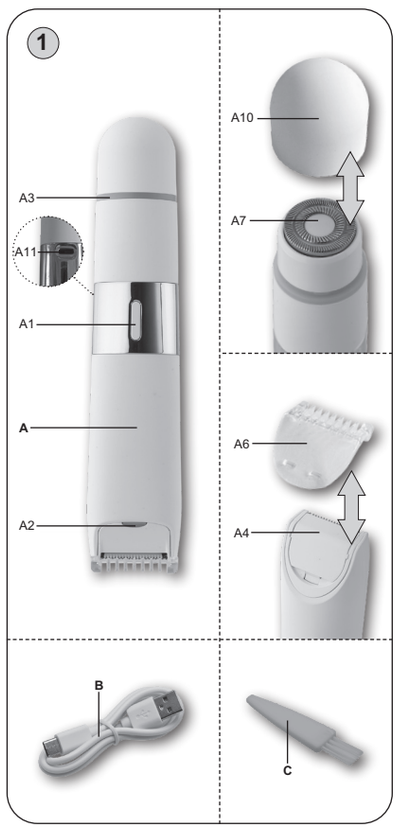

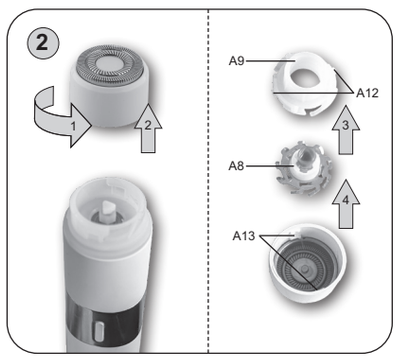

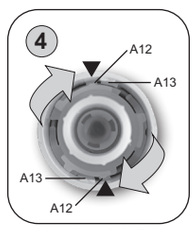

Obrázky jsou pouze ilustrační / Obrázky sú len ilustračné / Product images are for illustrative purposes only / Illusztratív képek / Zdjęcia służą wyłącznie jako ilustracja / Die aufgeführten Abbildungen dienen nur zur Illustration.

	CZ	Spotřebič je zakázáno používat ve vaně, sprše a dalších nádobách obsahujících vodu.
	SK	Nepoužívajte spotrebič v blízkosti vaní, sprch, umývadiel alebo iných nádob obsahujúcich vodu.
	EN	Do not use the appliance close to bath tubs, showers, bash basins or other water containers.
	HU	Ne használja a készüléket fürdőkád, zuhanyozó, mosdó vagy más vizet tartalmazó edény közelében.
	PL	Urządzenia nie należy używać w pobliżu wanien, natrysków, umywalek lub innych pojemników z wodą.
	DE	Verwenden Sie das Gerät nicht in der Nähe von Wannen, Waschbecken oder anderen Behältern mit Wasser.
	CZ	UPOZORNĚNÍ
	SK	UPOZORNENIE
	EN	NOTICE
	HU	FIGYELMEZTETÉS
	PL	OSTRZEŻENIE
	DE	HINWEIS
	CZ	Čtěte návod k obsluze
	SK	Čítajte návod na obsluhu
	EN	Please read the instructions manual
	HU	Olvassa el a használati utasítást
	PL	Zapoznaj się z instrukcją obsługi
	DE	Lesen Sie die Bedienungsanleitung
	CZ	Ondnímatelná napájecí jednotka
	SK	Odnímateľná napájacia jednotka
	EN	Removable power supply unit
	HU	Leválasztható töltő egység
	PL	Zdejmowana jednostka zasilająca
	DE	Abnehmbarer Netzteil

CZ

NÁVOD K OBSLUZE
Vážený zákazníku, děkujeme Vám za zakoupení našeho produktu. Před uvedením tohoto přístroje do provozu si velmi pozorně přečtěte návod k obsluze a tento návod spolu s pokladním dokladem a podle možností i s obalem a vnitřním obsahem obalu dobře uschovejte.

I. BEZPEČNOSTNÍ UPOZORNĚNÍ

- Instrukce v návodu považujte za součást spotřebiče a postupte je jakémukoliv dalšímu uživateli spotřebiče.
- Zkontrolujte, zda údaj na typovém štítku odpovídá napětí ve Vaší elektrické zásuvce. Přívod je nutné připojit pouze do odpovídajícího síťového adaptéru pro střídavý proud nebo záložního zdroje energie odpovídající příslušným technickým parametrům.

- Tento spotřebič mohou používat děti ve věku 8 let a starší a osoby se sníženými fyzickými, smyslovými či mentálními schopnostmi nebo nedostatkem zkušeností a znalostí, pokud jsou pod dozorem nebo byly poučeny o používání spotřebiče bezpečným způsobem a rozumí případným nebezpečím. Děti si se spotřebičem nesmějí hrát. Čištění a údržbu prováděnou uživatelem nesmějí provádět děti, pokud nejsou starší 8 let a pod dozorem. Děti mladší 8 let se musí držet mimo dosah spotřebiče a jeho napájecího USB kabelu.
- Spotřebič se musí napájet pouze bezpečným malým napětím odpovídajícím značení spotřebiče.
- Spotřebič nemá vlastní nabíjecí zdroj, je určen pro nabíjení pouze z USB zdroje (adaptér s USB výstupem s výstupním napětím 5,0 V a výstupním proudem minimálně 1000 mA), před připojením věnujte pozornost instrukcím výrobce těchto zdrojů.
- Před výměnou příslušenství nebo přístupných částí, které se při používání pohybují, před montáží a demontáží, před čištěním nebo údržbou, pokud spotřebič necháváte bez dozoru nebo po ukončení práce, pak vždy spotřebič vypněte a odpojte od napájení.
- Nikdy spotřebič nepoužívejte, pokud má poškozený napájecí USB kabel, pokud nepracuje správně, upadl na zem a poškodil se. V takových případech zaneste spotřebič do odborného servisu k prověření jeho bezpečnosti a správné funkce.
- **Spotřebič je určen pouze pro použití v domácnostech a podobné účely! Není konstruován pro použití v kadeřnickém salónu nebo jiné komerční použití!**
- **Nepoužívejte spotřebič během koupání, sprchování nebo saunování a pro mokré holení.**
- **Během používání na strojek příliš netlačte, aby nedošlo k poranění vaší pokožky.**
- **Strojek nepoužívejte na poraněné nebo podrážděné pokožce.**
- **Spotřebič nenechávejte v chodu bez dozoru!**
- Spotřebič je určen pro nabíjení z odnímatelné napájecí jednotky.
- Spotřebič ani příslušenství nezasunujte do žádných tělesných otvorů.
- V případě zablokování strojku je třeba ho ihned vypnout a odstranit příčinu problému.
- Pravidelně kontrolujte, zda není poškozena nebo deformována frézka a břity nástavců. Pokud je některý nástavec poškozen, tak ho nepoužívejte a proveďte výměnu.
- **Spotřebič není určen pro úpravu srsti zvířat.**
- Spotřebič neodkládejte na horké tepelné zdroje (např. **kamna, sporák, radiátor** atd.).
- Zapnutý spotřebič nepokládejte na měkké povrchy (např. **postel, ručníky, povlečení, koberce**), mohlo by dojít k poškození těchto věcí nebo spotřebiče.
- Přístroj nesmí být v nepřetržitém chodu déle než 10 minut. Po této době jej na několik minut vypněte a nechte odpočinout.
- Ihned po použití strojek vypněte, nechte vychladnout a uložte ho na suché místo, mimo dosah dětí a nesvéprávných osob.
- Nepokoušejte se přístroj sami opravovat.
- Pravidelně kontrolujte stav napájecího USB kabelu.
- Napájecí USB kabel nikdy nepokládejte na horké plochy, ani jej nenechávejte viset přes okraj stolu nebo pracovní desky. Zavaděním nebo zatáháním za kabel např. dětmi může dojít k převržení či stažení spotřebiče a následně k vážnému zranění!
- Napájecí USB kabel nesmí být poškozen ostrými nebo horkými předměty, otevřeným plamenem, nesmí se ponořit do vody ani ohýbat přes ostré hrany.
- Spotřebič používejte pouze s příslušenstvím určeným pro tento typ. Použití jiného příslušenství může představovat nebezpečí pro obsluhu.
- **VAROVÁNÍ**: Při nesprávném používání přístroje, které není v souladu s návodem k obsluze, existuje riziko poranění.
- Tento spotřebič včetně jeho příslušenství používejte pouze pro účel, pro který je určen tak, jak je popsáno v tomto návodu. Spotřebič nikdy nepoužívejte pro žádný jiný účel.
- Výrobce neručí za škody způsobené nesprávným zacházením se spotřebičem a příslušenstvím (např. **poranění, poškození spotřebiče, požár** atd.) a není odpovědný za spotřebič v případě nedodržení výše uvedených bezpečnostních upozornění.

UPOZORNĚNÍ
K nabíjení/napájení spotřebiče nepoužívejte USB porty na jiných zařízeních (např. počítač, notebook, tablet, mobilní telefon apod.). Tato zařízení nemusí být dimenzovaná na proudový odběr spotřebiče a mohlo by dojít k jejich poškození.

II. POPIS SPOTŘEBIČE

A – tělo zastřihovače
A1 – spínač zapnutí/vypnutí + přepínač střihací/holicí hlava
A2 – světelná signalizace střihací hlavy a nabíjení
A3 – světelná signalizace holicí hlavy
A4 – střihací hlava
A5 – břit střihací hlavy
A6 – střihací nástavec
A7 – holicí hlava
A8 – břity holicí hlavy
A9 – pojistná matice
A10 – ochranný kryt holicí hlavy
A11 – napájecí konektor
A12 – protilehlé výstupky pojistné matice
A13 – zajišťovací západky

B – USB TYPE-C kabel

C – čisticí štěteček

III. POKYNY K OBSLUZE

Nejprve odstraňte veškerý obalový materiál, vyjměte spotřebič a veškeré příslušenství. Poté ze spotřebiče i příslušenství odstraňte všechny případné adhezní fólie, samolepky nebo papír. Strojek nelze používat, když je připojen k napájení (při nabíjení akumulátoru).

NABÍJENÍ AKUMULÁTORU
Strojek před nabíjením vypněte! Pomocí vhodné nabíječky připojte strojek k el. síti a vyčkejte na nabití. **Standardní doba nabíjení je cca 1,5 hod.** (světelná signalizace **A2** během nabíjení pomalu bliká a při plném nabití trvale svítí). Nepřekračujte stanovenou dobu nabíjení. **Plně nabitý akumulátor poskytne dobu provozu cca 90 min.**

SESTAVENÍ
Při sestavování i demontáži strojku (nástavců) postupujte podle obrázku.

OVLÁDÁNÍ (spínač/přepínač **A1**)
1. stisknutí – zapnutí chodu střihací hlavy **A4**
2. stisknutí – přepnutí na chod holicí hlavy **A7**
3. stisknutí – vypnutí strojku

ZASTŘIHOVÁNÍ CHLOUPKŮ NA TĚLE-(střihací hlava **A4**)
1. Dle potřeby můžete na střihací hlavu **A4** nasadit nástavec **A6**.
2. Pomocí spínače/přepínače **A1** strojek zapněte. Jemnými pohyby a s mírným tlakem projíždějte požadované partie proti směru růstu chloupků.
3. Po ukončení práce strojek vypněte.

HOLENÍ CHLOUPKŮ NA OBLIČEJI-(holicí hlava **A7**)
1. Z holicí hlavy **A7** odejměte ochranný kryt **A10**.
2. Pomocí spínače/přepínače **A1** přepněte na chod holicí hlavy. Jemnými krouživými pohyby a s mírným tlakem projíždějte požadované partie na obličeji.
3. Po ukončení práce strojek vypněte.

UPOZORNĚNÍ
- Strojek požívejte pouze na suchou pokožku.
- Dbejte zvýšené opatrnosti při používání strojku na choulostivých partiích a jejich okolí (oči, podpaží, genitálie, konečník apod.), abyste předešli nechtěnému poranění.

IV. ÚDRŽBA

Čištění a údržbu provádějte po každém použití. Nepoužívejte drsné a agresivní čisticí prostředky! Povrch strojku otírejte měkkým vlhkým hadříkem.

Čištění příslušenství
Nástavce a hlavy očistěte pomocí štětečku **C**. Pro snadnější údržbu střihací hlavy lze odklopit břit **A5** (obr. 3). Holicí hlavu s rotační frézkou lze pro snadnější údržbu rozebrat (obr. 2). Pro rozložení holicí hlavu **A7** mírně zatlačte palcem ruky na pojistnou maticí **A9** a pootočte asi o 4 mm směrem vlevo. Celou holicí hlavu **A7** následně otočte a díly **A8**, **A9** vypadnou. Při sestavování se zaměřte na 2 protilehlé výstupky **A12** na matici **A9**, viz šipka obr. 4. Do holicí hlavy **A7** vložte břit **A8** a na něj matici **A9**. Při vkládání matice **A9** musejí být výstupky **A12** vedle západek **A13** (viz obr. 4). Na závěr palcem mírně zatlačte na matici **A9** a pootočte ji tak, aby se výstupky **A12** zajistili pod západky **A13**.

Uložení
Strojek uložte na suchém bezprašném místě, mimo dosah dětí a nesvéprávných osob.

Údržbu rozsáhlejšího charakteru nebo údržbu, která vyžaduje zásah do vnitřních částí spotřebiče, musí provést odborný servis! Nedodržením pokynů výrobce zaniká právo na opravu!

Případné další informace o spotřebiči a servisní síti získáte na infolince +420 545 120 545 nebo na internetové adrese www.eta.cz.

Informace k reklamaci a opravě výrobků naleznete na stránkách www.eta.cz/servis-eu.

V. EKOLOGIE

Pokud to rozměry dovolují, jsou na všech kusech vytištěny znaky materiálů použitých na výrobu balení, komponentů a příslušenství, jakož i jejich recyklace. Uvedené symboly na výrobku nebo v průvodní dokumentaci znamenají, že použité elektrické nebo elektronické výrobky nesmí být likvidovány společně s komunálním odpadem. Za účelem správné likvidace výrobku jej odevzdejte na určených sběrných místech, kde budou přijaty zdarma. Správnou likvidací tohoto produktu pomůžete zachovat cenné přírodní zdroje a napomáháte prevenci potenciálních negativních dopadů na životní prostředí a lidské zdraví, což by mohly být důsledky nesprávné likvidace odpadů. Při nesprávné likvidaci tohoto druhu odpadu mohou být v souladu s národními předpisy uděleny pokuty. Tento spotřebič je vybaven Li-Ion akumulátorem s dlouhou životností. Pro ochranu životního prostředí je nutné po ukončení životnosti spotřebiče vybitý akumulátor z něho demontovat a vhodným způsobem, prostřednictvím k tomu určených speciálních sběrných sítí, akumulátor i spotřebič bezpečně zlikvidovat. Další podrobnosti si vyžádejte od místního úřadu.

Vyjmutí akumulátoru
Akumulátor z přístroje vyjměte pouze po úplném vybití a až po ukončení životnosti spotřebiče! Při běžném provozu se akumulátor nevyjímá!

VI. TECHNICKÁ DATA

Napětí	5 V
Hmotnost strojku (kg)	0,1
Spotřebič třídy ochrany	III.
Rozměry (V × D × Š)	28 × 155 × 32 mm

Výrobek disponuje ochranou proti stříkající vodě (IPX4).

Změna technické specifikace a obsahu případného příslušenství dle modelu výrobku vyhrazena výrobcem.

Kapacita baterie výrobku se postupně snižuje. Ke snížení kapacity baterie dochází při obvyklém užívání spotřebiče a považuje se za opotřebení spotřebiče. Snížení kapacity baterie není vadou spotřebiče. Tento spotřebič obsahuje baterie, které se nevyměňují.

HOUSEHOLD USE ONLY

Pouze pro použití v domácnosti.

DO NOT IMMERSE IN WATER OR OTHER LIQUIDS

Neponořovat do vody nebo jiných tekutin.

TO AVOID DANGER OF SUFFOCATION, KEEP THIS PLASTIC BAG AWAY FROM BABIES AND CHILDREN. DO NOT USE THIS BAG IN CRIBS, BEDS, CARRIAGES OR PLAYPENS.THIS BAG IS NOT A TOY.

Nebezpečí udušení. Nepoužívejte tento sáček v kolébkách, postýlkách, kočárcích nebo dětských ohrádkách. PE sáček odkládejte mimo dosah dětí. Sáček není na hraní.

SK

NÁVOD NA OBSLUHU
Vážený zákazník, ďakujeme Vám za zakúpenie nášho produktu. Pred uvedením tohto prístroja do prevádzky, si veľmi pozorne prečítajte návod na obsluhu a tento návod spolu s dokladom o predaji a podľa možnosti aj s obalom a vnútorným vybavením obalu dobre uschovajte.

I. BEZPEČNOSTNÉ UPOZORNENIA

- Inštrukcie v návode považujte za súčasť spotrebiča a postúpte ich akémukoľvek ďalšiemu užívateľovi spotrebiča.
- Skontrolujte, či údaj na typovom štítku odpovedá napätiu vo Vašej elektrickej zásuvke. Prívod je nutné pripojiť iba do odpovedajúceho sieťového adaptéra na striedavý prúd alebo záložného zdroja energie odpovedajúceho príslušným technickým parametrom.

- Tento spotrebič môžu používať deti vo veku 8 rokov a staršie a osoby so zníženými fyzickými alebo mentálnymi schopnosťami alebo nedostatkom skúseností a znalostí, pokiaľ sú pod dozorom alebo boli poučené o používanie tohto spotrebiča bezpečným spôsobom a rozumie prípadným nebezpečenstvom. Deti si so spotrebičom nesmú hrať. Čistenie a údržbu vykonávanú užívateľom nesmú vykonávať deti bez dozoru. Deti mladšie 8 rokov sa musia držať mimo dosahu spotrebiča a jeho napájacieho USB kábla.
- Spotrebič sa musí napájať iba bezpečným malým napätím zodpovedajúcim označeniu spotrebiča.
- Spotrebič nemá vlastný nabíjací zdroj, je určený na nabíjanie iba z USB zdroja (adaptér s USB výstupom s výstupným napätím 5,0 V a výstupným prúdom minimálne 1000 mA), pred pripojením venujte pozornosť inštrukciám výrobcu týchto zdrojov.
- Pred výmenou príslušenstva alebo prístupných častí, ktoré sa pri používaní pohybujú, pred montážou a demontážou, pred čistením alebo údržbou, pokiaľ spotrebič nechávate bez dozoru alebo po ukončení práce, vždy spotrebič vypnite a odpojte od napájania.
- Nikdy spotrebič nepoužívajte, pokiaľ má poškodený napájací USB kábel, pokiaľ nepracuje správne, spadol na zem a poškodil sa. V takýchto prípadoch spotrebič odneste do špecializovaného servisu, aby preverili jeho bezpečnosť a správnu funkciu.
- **Spotrebič je určený len na použitie v domácnostiach a podobné účely! Nie je konštruovaný pre kadernícke salóny alebo na komerčné používanie!**
- **Nepoužívajte spotrebič počas kúpania, sprchovania alebo saunovania a na mokré holenie.**
- **Počas používania na strojček príliš netlačte, aby nedošlo k poraneniu vašej pokožky.**
- **Strojček nepoužívajte na poranenej alebo podráždenej pokožke.**
- **Výrobok nenechávajte v chode bez dozoru!**
- Spotrebič je určený na nabíjanie z odnímateľnej napájacej jednotky.
- Spotrebič ani príslušenstvo nevsúvajte do žiadnych telesných otvorov.
- V prípade zablokovania strojčeka je potrebné ho ihneď vypnúť a odstrániť príčinu problému.
- Pravidelne kontrolujte, či nie je poškodená alebo deformovaná frézka a čepele nadstavcov. Ak je niektorý nadstavec poškodený, tak ho nepoužívajte a vykonajte výmenu.
- **Strojček nie je určený na úpravu srsti zvierat.**
- Strojček neodkladajte na horúce tepelné zdroje (napríklad **kachle, sporák, radiátor**).
- Zapnutý strojček neodkladajte na mäkké povrchy (napríklad **posteľ, uteráky, bielizeň, koberce**).
- Prístroj nesmie byť v nepretržitom chode dlhšie ako 10 minút. Po tejto dobe ho na niekoľko minút vypnite a nechajte odpočinúť.
- Po použití strojček vypnite, nechajte vychladnúť a uložte ho na suché miesto, mimo dosahu detí a nesvojprávnych osôb.
- Nepokúšajte sa sami prístroj opravovať.
- Napájací USB kábel nikdy nedávajte na horúce plochy, ani ho nenechávajte visieť cez okraj stola alebo pracovnej dosky. Zavadením alebo potiahnutím za kábel napr. deťmi môže dôjsť k prevrhnutiu alebo k stiahnutiu spotrebiča a následne k vážnemu zraneniu!
- Napájací USB kábel nesmie byť poškodený ostrými alebo horúcimi predmetmi, otvoreným plameňom, nesmie sa ponoriť do vody ani ohýbať cez ostré hrany.
- Pravidelne kontrolujte stav napájacieho USB kábla.
- Aby sa zaistila bezpečnosť prístroja a správna funkčnosť spotrebiča, používajte iba originálne náhradné diely a výrobcom schválené príslušenstvo.
- Spotrebič používajte iba s príslušenstvom určeným pre tento typ. Použitie iného príslušenstva môže predstavovať nebezpečenstvo pre obsluhu.
- **VAROVANIE**: Pri nesprávnom používaní prístroja, ktoré nie je v súlade s návodom na obsluhu, existuje riziko poranenia.
- Tento spotrebič vrátane príslušenstva používajte iba na účel, na ktorý je určený tak, ako je popísané v tomto návode. Spotrebič nikdy nepoužívajte na žiadny iný účel.
- Výrobca nezodpovedá za škody spôsobené nesprávnym zaobchádzaním so spotrebičom a príslušenstvom (napríklad poranenie, poškodenie spotrebiča, požiar) v prípade nedodržania zhora uvedených bezpečnostných upozornení.

UPOZORNENIE
Na nabíjanie/napájanie spotrebiča nepoužívajte USB porty na iných zariadeniach (napr. počítač, notebook, tablet, mobilný telefón a pod.). Toto zariadenie nemusí byť dimenzované na prúdový odber spotrebiča a mohlo by dôjsť k ich poškodeniu.

II. OPIS SPOTREBIČA

A – telo zastrihávača
A1 – vypínač zapnutia/vypnutia + prepínač strihacej/holiacej hlavy
A2 – svetelná signalizácia strihacej hlavy a nabíjania
A3 – svetelná signalizácia holiacej hlavy
A4 – strihacia hlava
A5 – brit strihacej hlavy
A6 – strihací nadstavec
A7 – holiaca hlava
A8 – britvy holiacej hlavy
A9 – poistná matica
A10 – ochranný kryt holiacej hlavy
A11 – napájací konektor
A12 – oproti stojace výstupky poistnej matice
A13 – zaistiace západky

B – USB TYPE-C kábel

C – čistiaci štetec

III. POKYNY NA OBSLUHU

Najprv odstráňte všetok obalový materiál, vyberte spotrebič a celé príslušenstvo. Potom zo spotrebiča a príslušenstva odstráňte všetky prípadné adhézne fólie, samolepky alebo papier. Strojček nie je možné používať, keď je pripojený na napájanie (pri nabíjaní akumulátora).

NABÍJANIE AKUMULÁTORA
Pred nabíjaním prístroj vypnite! Pomocou vhodnej nabíjačky pripojte strojček k el. sieti a počkajte na nabitie. **Štandardná doba nabíjania je cca 1,5 hod.** (svetelná signalizácia A2 počas nabíjania pomaly bliká a pri plnom nabití trvalo svieti) Neprekračujte stanovenú dobu nabíjania. **Plne nabitý akumulátor poskytne dobu prevádzky cca 90 min.**

ZOSTAVENIE
Pri zostavovaní a demontáži strojčeka (nadstavcov) postupujte podľa obrázka.

OVLÁDANIE (spínač/prepínač **A1**)
1. stlačenie – zapnutie chodu strihacej hlavy A4
2. stlačenie – prepnutie na chod holiacej hlavy **A7**
3. stlačenie – vypnutie strojčeka

ZASTRIHOVANIE CHĽPKOV NA TELE (strihacia hlava **A4**)
1. Podľa potreby môžete na strihaciu hlavu **A4** nasadiť nadstavec **A6**.
2. Pomocou spínača/prepínača **A1** strojček zapnite. Jemnými pohybmi a s miernym tlakom prechádzajte požadované partie proti smeru rastu chĺpkov.
3. Po ukončení práce strojček vypnite.

HOLENIE CHĽPKOV NA TVÁRI (holiaca hlava **A7**)
1. Z holiacej hlavy **A7** odoberte ochranný kryt **A10**.
2. Pomocou spínača/prepínača **A1** prepnite na chod holiacej hlavy. Jemnými kruživými pohybmi a s miernym tlakom prechádzajte po požadovaných častiach tváre.
3. Po ukončení práce strojček vypnite.

UPOZORNENIE
- Strojček požívajte iba na suchú pokožku.
- Dbajte na zvýšenú opatrnosť pri používaní strojčeka na chúlostivých partiách a v ich okolí (oči, podpazušie, genitálie, konečník a pod.), aby ste predišli nechcenému poraneniu.

IV. ÚDRŽBA

Čistenie a údržbu vykonávajte po každom použití. Nepoužívajte drsné a agresívne čistiace prostriedky! Povrch strojčeka čistite mäkkou vlhkou handričkou.

Čistenie príslušenstva
Nadstavce a hlavy očistite pomocou štetca **C**. Na jednoduchšiu údržbu strihacej hlavy možno odklopiť brit **A5** (obr. 3). Holiacu hlavu s rotačnou frézkou je možné kvôli jednoduchšej údržbe rozobrať (obr. 2). Na rozloženie holiacej hlavy **A7** mierne zatlačte palcom ruky na poistnú maticu **A9** a pootočte asi o 4 mm smerom doľava. Celú holiacu hlavu **A7** následne otočte a diely **A8**, **A9** vypadnú. Pri skladaní sa zamerajte na 2 protiľahlé výstupky **A12** na matici **A9**, viď šípka obr. 4. Do holiacej hlavy **A7** vložte brit **A8** a naň maticu **A9**. Pri vkladaní matice **A9** musia byť výstupky **A12** vedľa západiek **A13** (viď obr. 4). Na záver palcom mierne zatlačte na maticu **A9** a pootočte ju tak, aby sa výstupky **A12** zaistili pod západkami **A13**.

Uloženie
Strojček uložte na suchom mieste mimo dosahu detí a nesvojprávnych osôb.

Údržbu rozsiahlejšieho charakteru alebo údržbu, ktorá vyžaduje zásah do vnútorných častí spotrebiča, musí vykonať iba špecializovaný servis! Nedodržaním pokynov výrobcu zaniká právo na opravu!

Prípadné ďalšie informácie o spotrebiči a servisnej sieti získate na infolinke +420 545 120 545 alebo na internetovej adrese www.eta.sk.

Informácie k reklamácii a oprave výrobkov nájdete na stránkach www.eta.cz/servis-eu.

V. EKOLÓGIA

Ak to rozmery umožňujú, na všetkých dieloch sú vytlačené znaky materiálov, ktoré sú použité na obalový materiál, komponenty a príslušenstvo, ako aj na ich recyklovanie. Uvedené symboly na výrobku alebo v sprievodnej dokumentácii znamenajú, že použité elektrické alebo elektronické výrobky nesmú byť likvidované spoločne s komunálnym odpadom. Za účelom správnej likvidácie výrobkov ich odovzdajte na k tomu určených zberných miestach, kde budú prijaté zdarma. Správnou likvidáciou tohto produktu pomôžete zachovať cenné prírodné zdroje a napomáhate prevencii potenciálnych negatívnych dopadov na životné prostredie a ľudské zdravie, čo by mohli byť dôsledky nesprávnej likvidácie odpadov. Pri nesprávnej likvidácii tohto druhu odpadu môžu byť v súlade s národnými predpismi udelené pokuty. Tento spotrebič má dobíjaciu akumulátorovú batériu Li-Ion s dlhou životnosťou. Po skončení životnosti spotrebiča vybitú batériu demontujte a zlikvidujte prostredníctvom špeciálnych zberných sietí. Ďalšie podrobnosti si vyžiadajte od miestneho úradu.

Vybratie akumulátora
Akumulátor z prístroja vyberte iba po úplnom vybití a až po ukončení životnosti spotrebiča! Pri bežnej prevádzke sa akumulátor nevyberá!

VI. TECHNICKÉ ÚDAJE

Napätie	5 V
Hmotnosť strojčeka (kg)	0,1
Spotrebič triedy ochrany	III.
Rozmery (V × D × Š)	28 × 155 × 32 mm

Výrobok disponuje ochranou proti striekajúcej vode (IPX4).

Zmena technickej špecifikácie a obsahu prípadného príslušenstvo podľa modelu výrobku je vyhradená výrobcom.

Kapacita batérie výrobku se postupne znižuje. K zníženiu kapacity batérie dochádza pri obvyklom užívaní spotrebiča a považuje sa za bežné opotrebovanie spotrebiča. Zníženie kapacity batérie nie je vadou spotrebiča, ale prirodzenou vlastnosťou batérie. Tento spotrebič obsahuje batérie, ktoré sa nevymieňajú.

HOUSEHOLD USE ONLY

Len na použitie v domácnosti.

DO NOT IMMERSE IN WATER OR OTHER LIQUIDS

Neponárať do vody alebo iných tekutín.

TO AVOID DANGER OF SUFFOCATION, KEEP THIS PLASTIC BAG AWAY FROM BABIES AND CHILDREN. DO NOT USE THIS BAG IN CRIBS, BEDS, CARRIAGES OR PLAYPENS.THIS BAG IS NOT A TOY.

Nebezpečenstvo udusenia. Nepoužívajte toto vrecúško v kolískach, postieľkach, kočíkoch alebo detských ohrádkach. PE vrecko odkladajte mimo dosahu detí. Vrecko nie je na hranie.

EN

USER MANUAL
Dear customer, thank you for purchasing our product. Please read the operating instructions carefully before putting the appliance into operation and keep these instructions including the receipt and, if possible, the box with the internal packing.

I. SAFETY PRECAUTIONS

- Before the first use, read the instructions for use carefully, look at the picture and keep the instructions for use.
- Check whether the information on the name plate corresponds to the voltage in your electrical socket. The power supply must only be connected to the corresponding AC mains adapter or backup power supply corresponding to the relevant technical parameters.

- This appliance may only be used by children aged 8 years or older, and persons with reduced physical, sensory or mental capabilities or lack of experience and knowledge if they have been given supervision or instruction concerning use of the appliance in a safe way and understand the hazards involved. Children shall not play with the appliance. Cleaning and user maintenance shall not be made by children without supervision. Children under 8 years of age must keep away from the appliance and its USB power cable.
- The appliance must be powered only by a safe low voltage corresponding to the appliance's labeling.
- The appliance has no charging source of its own, it is only designed for charging via USB (an adapter with USB output with output voltage of 5.0 V, and output current of at least 1000 mA). Before making any connection, please pay attention to instructions of the manufacturer of the respective power source.
- Before replacing accessories or accessible parts that move during the use, before assembling and disassembling, before cleaning or maintenance, if you leave the appliance unattended or after completing the work, always perform the following with the appliance switch off and disconnect from the power supply.
- Never use the appliance if the USB power cable is damaged, if it does not work properly, if it fell to the ground and got damaged. In this case take the appliance to a special service to check its safety and proper function.
- **The appliance is intended for use in households only and for similar use! It is not designed for use in hair salons or for similar commercial use!**
- **Do not use the appliance during bathing, showering or saunaing and for wet shaving.**
- **Do not apply excessive pressure to the appliance during use to avoid injury to your skin.**
- **Do not use the appliance on injured or irritated skin.**
- **Never leave the product unattended when in operation!**
- This appliance contains batteries that are only replaceable by skilled persons.
- The appliance is intended to be charged from a detachable nower supply unit.
- If the appliance is blocked, immediately switch it off and remedy the cause of the problem.
- Regularly check the rotary cutter and the attachment blades for damage or deformation. If any attachment is damaged, do not use and replace it. Do not put the trimmer on hot heat sources (e. g. **oven, stove, radiator,** etc.).
- Also, do not put the trimmer in the on position on soft surfaces (e. g. **bed, towels, sheets, carpet**); the surfaces or the appliance could get damaged.
- Do not use the appliance in places with high humidity, e.g. in a bathroom.
- Never place the USB power cable onto hot surfaces and do not leave it hanging over the edge of a table or worktop. If someone, e.g. a child, brushes against the cable or tugs at it, the appliance might overturn or fall down and it might result in a serious injury!
- The USB power cable must not be damaged by sharp or hot objects or open flame, it must not be submerged in water or bent over sharp edges.
- Use only designated accessories enclosed. Using other types of accessories can present a risk for the operator.
- Only use this appliance for the purpose it was designed for, as specified in this manual. Never use the appliance for any other purpose.
- The producer is not responsible for any loss caused by improper handling of the appliance and its accessories (e. g. **injury, appliance damage, fire,** etc.) and does not apply in the case of non–compliance with the safety instructions above.

WARNING
Do not use the USB ports on other devices (e.g. computer, laptop, tablet, cell phone etc.to charge/power supply the appliance These devices do not have to be sized for the current consumption of the appliance and they might be damaged.

II. DESCRIPTION OF THE APPLIANCE

A – trimmer body
A1 – On/Off switch + trimmer/shaver head selector
A2 – Indicator light for trimmer head and charging
A3 – Indicator light for shaver head
A4 – Trimmer head
A5 – Blade of the trimmer head
A6 – Trimming attachment
A7 – Shaver head
A8 – Blades of the shaver head
A9 – Locking nut
A10 – Protective cover for the shaver head
A11 – Power connector
A12 – Opposing protrusions of the locking nut
A13 – Locking latches

B – USB TYPE-C cable

C – cleaning brush

III. OPERATION INSTRUCTIONS

First remove all packaging material, switch off the appliance and all accessories. Then remove all possible adhesion foils, stickers or paper from the appliance. The appliance cannot be used when it is connected to the power supply (when charging the battery).

CHARGING THE BATTERY
Switch off the appliance before charging! Use a suitable charger to connect the appliance to the mains and wait for it to charge. **The standard charging time is approx. 1,5 hour.** (The indicator light A2 blinks slowly during charging and remains steadily lit when fully charged.). Do not exceed the specified charging time. **The fully charged battery provides an operating time of approximately 90 minutes.**

ASSEMBLY
Follow the illustration when assembling and disassembling the appliance (attachments).

CONTROL (switch/selector **A1**)
1. press – activates the clipper head **A4**
2. press – switches to shaver head **A7** operation
3. press – turns the appliance off

BODY HAIR TRIMMING (clipper head **A4**)
1. If needed, you can attach the trimming guide **A6** to the clipper head **A6**.
2. Use the switch/selector A1 to turn on the appliance. Move gently and with light pressure over the desired areas against the direction of hair growth.
3. Switch off the appliance when you have finished working.

FACIAL HAIR SHAVING (shaver head **A7**)
1. Remove the protective cover **A7** from the shaving head **A10**.
2. Switch to the operation of the shaving head using the switch/selector **A1**. Move in gentle circular motions and with light pressure over the desired areas of the face.
3. Switch off the appliance when you have finished working.

NOTICE
- Only use the appliance on dry skin.
- Take extra care when using the appliance on delicate areas and their surroundings (eyes, armpits, genitals, rectum, etc.) to avoid accidental injury.

IV. MAINTENANCE

Perform cleaning and maintenance after each use. Do not use rough and aggressive detergents! Wipe the trimmer surface with a wet soft cloth.

Cleaning the accessories
Clean the attachments and heads with the brush **C**. For easier maintenance of the cutting head, the blade **A5** can be tilted open (see Fig. 3). The shaving head with rotary cutter can be disassembled for easier maintenance. (Fig. 2) To disassemble the shaving head **A7**, gently press the locking nut **A9** with your thumb and rotate it about 4 mm to the left. Then turn the entire shaving head **A7** over, and parts **A8** and **A9** will come out. When reassembling, align the two opposite protrusions **A12** on nut **A9** as shown by the arrow in Fig. 4. Insert the blade A8 into the shaving head **A7**, then place nut **A9** on top. When inserting nut **A9**, make sure that the protrusions **A12** are positioned next to the latches **A13** (see Fig. 4). Finally, gently press the nut **A9** with your thumb and rotate it so that the protrusions **A12** lock under the latches **A13**.

Storage
Store the appliance in a dry, dust-free place, out of reach of children and persons with limited competence.

More extensive maintenance or maintenance requiring intervention in the inner parts of the appliance must be carried out by professional service! Failure to comply with the instructions of the manufacturer will lead to expiration of the right to repair!

The information regarding warranty and product repairs you can find on the website www.eta.cz/servis-eu.

V. ENVIRONMENT

If the dimensions allow, there are labels of materials used for production of packing, components and accessories as well as their recycling on all parts. The symbols specified on the product or in the accompanying documentation mean that the used electrical or electronic products must not be disposed of together with municipal waste. For proper disposal of the product, hand it over at special collection places where it will be received free of charge. Suitable disposal of the product can help to maintain valuable natural resources and to prevent possible negative impacts on the environment and human health, which could be the possible consequences of improper waste disposal. Fines can be imposed for improper disposal of this type of waste in agreement with the national regulations. The appliance is equipped with the Li-Ion battery with long life. For environmental protection it is necessary to remove the battery from the appliance after its service life and the battery and the appliance must be disposed of safely using special collection networks. Ask for more details at the local authority or at the local waste collection site.

Taking the battery out
Only take out the battery from the appliance after it is fully discharged, and after the end of the appliance's service life! In the course of operation, the battery does not need to be removed!

VI. TECHNICAL DATA

Voltage	5 V
Trimmer weight (kg)	0,1
Appliance Protection Class	III.
Dimensions (H × L × W)	28 × 155 × 32 mm

The product is equipped with protection against splashing water (IPX4).

**The manufacturer reserves the right to change the technical specifications and accessories for the respective

The capacity of the product battery decreases over time. Decreasing of battery capacity occurs during normal use of the appliance and is considered usual wear and tear of the appliance. Decreasing battery capacity is not a defect of the appliance. This appliance contains batteries that are not replaceable.

HOUSEHOLD USE ONLY

DO NOT IMMERSE IN WATER OR OTHER LIQUIDS

TO AVOID DANGER OF SUFFOCATION, KEEP THIS PLASTIC BAG AWAY FROM BABIES AND CHILDREN. DO NOT USE THIS BAG IN CRIBS, BEDS, CARRIAGES OR PLAYPENS.THIS BAG IS NOT A TOY.

HU

KEZELÉSI ÚTMUTATÓ
Köszönjük, hogy termékünket választotta. A készülék használata előtt nagyon figyelmesen olvassa el ezt a használati útmutatót, és lehetőség szerint a pénztári bizonylattal, csomagolással és a csomagolás belső részeivel együtt gondosan őrizze meg.

I. BIZTONSÁGTECHNIKAI FIGYELMEZTETÉS

- Az útmutató utasításait tekintse a készülék tartozékaként és juttassa el azt a készülék bármilyen további felhasználójának.
- Ellenőrizze, hogy a típus címkéjén lévő feszültség megfelel-e az otthoni konnektorban lévő feszültségnek! Csak megfelelő hálózati adapterhez csatlakoztassa a tápkábelt, vagy olyan más energiaforráshoz, amely az adott technikai paramétereknek megfelel.
- Ezt a terméket 8 éves korú és idősebb gyemekek, továbbá csökkent fizikai és mentális képességű vagy nem elegendő tapasztalattal és ismeretekkel rendelkező személyek is használhatják, amennyiben felügyelet alatt állnak vagy a készülék biztonságos használatára vonatkozóan megfelelő módon kioktatták őket és megértik az esetleges veszélyhelyzetek értelmezését. A gyermekek nem játszhatnak a készülékkel. A felhasználó által történő tisztítást és karbantartást gyermekek nem végezhetik, ha nincsenek legalább 8 évesek és csak felügyelet mellett. A készüléket és az USB tápvezetéket úgy kell elhelyezni, hogy ahhoz 8 év alatti gyerekek ne férhessenek hozzá.
- A készüléket csak a készülék jelölésének megfelelő biztonságos kisfeszültséggel szabad táplálni.
- A készülék nem rendelkezik saját töltővel, kizárólag USB-n keresztül tölthető (USB kimenettel rendelkező adapter amely 5,0 V kimeneti feszültséggel és minimum 1000 mA kimeneti árammal rendelkezik)! Csatlakozás előtt figyeljen az adott forráshoz tartozó utasításokra!
- Mindig kapcsolja ki és húzza ki a készüléket, mielőtt kicseréli a használat közben elmozduló kiegészítőket vagy hozzáférhető alkatrészeket, összeszerelés és szétszerelés előtt, tisztítás vagy karbantartás előtt, ha a készüléket felügyelet nélkül hagyja, vagy a munka befejezése után.
- Amennyiben a készülék vagy a tápvezetéke megsérült, a készülék nem működik megfelelően, leesett, illetve megsérült, akkor a készüléket ne kapcsolja be. Ilyen esetekben a készüléket adja át át szakszervizi vizsgálatokra, annak biztonságossága és helyes működése ellenőrzése céljából.
- **A készüléket csak háztartási vagy ahhoz hasonló célokra szabad használni! Nem javasolt annak fodrászati szalonokban történő használata vagy egyéb kommersz alkalmazása!**
- **Ne használja a készüléket fürdés, zuhanyozás vagy szaunázás közben, valamint nedves borotválkozáskor.**
- **Ne gyakoroljon túl nagy nyomást a borotvára használat közben, hogy elkerülje a bőr sérülését.**
- **Ne használja a gépet sérült vagy irritált bőrön.**
- **Ne hagyja a bekapcsolt készüléket felügyelet nélkül!**
- A készüléket kivehető tápegységről való töltésre tervezték.
- Dugulás esetén a gépet azonnal ki kell kapcsolni, és a probléma okát meg kell szüntetni.
- Rendszeresen ellenőrizze, hogy a maró és a rögzítő pengék nem sérültek-e meg vagy nem deformálódtak-e. Ha egy tartozék sérült, ne használja, és cserélje le.
- Ne helyezze a készüléket forró hőforrásokra (pl. kályhára, tűzhelyre, radiátorra stb.).
- A bekapcsolt készüléket ne helyezze puha felületre (mint pl. ágyra, törülközőre, ágyhuzatra, szőnyegre), mivel azok vagy a készülék megsérülhetnek.
- A készüléket annak használata után kapcsolja ki, hagyja kihűlni és helyezze el azt száraz, gyermekek és nem önjogú személyek által nem hozzáférhető helyre.
- Az USB tápvezetéket védje forró és éles tárgyaktól, valamint sarkoktól. Az USB tápvezetéket gyerekek megfoghatják és magukra ránthatják a működő készüléket.
- Az USB vezetéket óvja éles és forró tárgyaktól, nyílt lángtól, illetve azt ne hajtogassa és ne tegye éles sarkokra, valamint ne mártsa vízbe.
- Rendszeresen ellenőrizze le az USB vezeték állapotát.
- A készülék biztonságtechnikája és helyes működése céljából csak eredeti és a gyártócég által jóváhagyott tartalékalkatrészeket használjon.
- A készüléket csak arra célra használja, amire szánva van, és ahogy a használati útmutatóban le van írva. A készüléket soha se használja más célra.
- Gyártócég nem vállal felelősséget a készülék és annak tartozékai helytelen kezeléséért (pl. baleset, a készülék megsérülése, tűzeset stb. alkalmából) és a fenti biztonságtechnikai figyelmeztetések figyelmen kívül hagyásából eredő készülékre vonatkozó felelősségéért.

FIGYELMEZTETÉS
Ne használja a más eszközökön (pl. számítógép, laptop, tablet, mobiltelefon stb.) levő USB portokat a készülék töltéséhez / táplálásához. Ezeket az eszközöket nem a készülék áramfogyasztására tervezték, és ennek következtében megsérülhetnek.

II. A KÉSZÜLÉK LEÍRÁSA

A – nyírógép test
A1 – be-/kikapcsoló és vágó/borotvafej-váltó kapcsoló
A2 –a vágófej és a töltés fényjelzése
A3 – a borotvafej fényjelzése
A4 – vágófej
A5 – a vágófej pengéje
A6 – vágófeltét
A7 – borotvafej
A8 – a borotvafej pengéi
A9 – biztosító anya
A10 – a borotvafej védőburkolata
A11 – tápcsatlakozó
A12 – a biztosító anya szemközti kiemelkedései
A13 – reteszelő fülek

B – C-TÍPUSÚ USB kábel

C – tisztító ecset

III. KEZELÉSI UTASÍTÁS

Először távolítsa el az összes csomagolóanyagot, vegye ki a készüléket és az összes kiegészítőt. Ezután távolítson el minden ragasztófóliát, matricát vagy papírt a készüléktől és a kiegészítőktől. A gépet nem lehet használni, ha az áramforráshoz van csatlakoztatva (miközben az akkumulátor töltődik).

AZ AKKUMULÁTOR TÖLTÉSE
Töltés előtt kapcsolja ki a készüléket! Megfelelő töltő segítségével csatlakoztassa a borotvát elektromos hálózathoz és várjon a töltésre. **A standard töltési idő kb. 1,5 óra** (A töltés közben az **A2** fényjelzés lassan villog, teljes feltöltéskor folyamatosan világít.). Ne lépje túl a megadott töltési időt. **A teljesen feltöltött akkumulátor működési ideje kb. 90 perc.**

ÖSSZEÁLLÍTÁS
Kövesse az ábrát a gép (tartozékok) összeszereléséhez és szétszereléséhez.

VEZÉRLÉS (**A1** kapcsoló/váltókapcsoló)
1. megnyomás – a vágófej (**A4**) működésének bekapcsolása
2. megnyomás – átkapcsolás a borotvafej (**A7**) működésére
3. megnyomás – a készülék kikapcsolása

TESTSZŐRZET NYÍRÁS (Vágófej **– A4)**
1. Szükség esetén a vágófejre (**A4**) felhelyezhető az **A6** toldat.
2. A készüléket az **A1** kapcsoló / váltókapcsoló segítségével kapcsolja be. Gyengéd mozdulatokkal és enyhe nyomással simítsa a kívánt területeket a szőrnövekedés irányával szemben.
3. A munka befejeztével kapcsolja ki a gépet.

ARCSZŐRZET NYÍRÁS (**A7** borotvafej)
1. Vegye le a **A7** védőburkolatot a **A10** borotválófejről.
2. Az **A1** kapcsoló / váltókapcsoló segítségével váltson át a borotvafej működésére. Finom, körkörös mozdulatokkal és enyhe nyomással borotválja az arc kívánt részeit.
3. A munka befejeztével kapcsolja ki a gépet.

FIGYELMEZTETÉS
- A gépet csak száraz bőrön használja.
- Legyen különösen óvatos, amikor a gépet érzékeny területeken (szem, hónalj, nemi szervek, végbélnyílás stb.) és azok környékén használja, hogy elkerülje a véletlen sérüléseket.

IV. KARBANTARTÁS

Minden használat után végezzen tisztítást és karbantartást. Ne használjon karcos és agresszív tisztítószereket! A készülék felületét puha, nedves ruhával törölje le.

A tartozékok tisztítása
Tisztítsa meg a tartozékokat és a fejeket a **C** kefével. A vágófej karbantartásának megkönnyítése érdekében az **A5** pengét fel lehet nyitni (3. ábra). A forgókéses borotvafej a könnyebb karbantartás érdekében szétszerelhető (2. ábra) Az **A7** borotvafej szétszereléséhez hüvelykujjával enyhén nyomja meg az **A9** rögzítő anyát, és fordítsa el kb. 4 mm-rel balra. Ezután fordítsa meg az egész **A7** borotvafejet, és az **A8**, **A9** alkatrészek kiesnek. Összeszereléskor ügyeljen az **A9** anyán található két, egymással szemben lévő **A12** kiemelkedésre (lásd a nyilat a 4. ábrán). Helyezze be az **A8** pengét az **A7** borotvafejbe, majd tegye rá az **A9** anyát. Az **A9** anya behelyezésekor az **A12** kiemelkedéseknek az **A13** reteszek mellett kell lenniük (lásd 4. ábra). Végül hüvelykujjával enyhén nyomja meg az **A9** anyát, és fordítsa el úgy, hogy az **A12** kiemelkedések rögzüljenek az **A13** reteszek alatt.

Tárolás
A készüléket száraz, pormentes helyen tárolja, gyermekek és cselekvőképtelen személyek elől elzárva.

Nagyobb mértékű vagy olyan karbantartást, amelynél szükséges a készülék elektromos részeibe történő beavatkozás, csak szakszerviz végezhet!

A garanciával és a termékjavítással kapcsolatos információkat a www.eta.cz/servis-eu weboldalon találja.

V. ÖKOLÓGIA

PAP

Mérettől függően valamennyi csomagolóanyagra, komponensre és tartozékra rányomtatták azon anyagok jelzéseit, amelyeket előállításukhoz használtak, illetve azok újrahasznosítási jelzéseit. A terméken, valamint a kísérő dokumentációban közzétett jelzések azt jelentik, hogy az elektromos vagy elektronikus termékeket nem szabad a kommunális hulladékkal együtt likvidálni. A helyes likvidálás céljából adja le azokat az arra kijelölt hulladékgyűjtő helyeken, ahol azokat ingyenesen átveszik. A termék helyes felszámolása értékes természeti forrásokat óvhat meg és segít a környezetre és az emberi egészségre kifejtett negatív hatások megelőzésében, amely a hulladékok helytelen felszámolása következményeként jelentkezhetne. Ez a készülék hosszú élettartamú Ni-MH akkumulátorral felszerelt. A környezetvédelem érdekében a készülék üzemképessége után a lemerült akkumulátort megfelelő módon ki kell szerelni belőle, az erre kijelölt speciális gyűjtőhálózatok segítségével az akkumulátor és a készülék biztonságos felszámolása szükségeltetik. További részletekért forduljon a helyi önkormányzathoz vagy a legközelebbi hulladékgyűjtő helyhez.

Az akkumulátor kivétele
Az akkumulátort vegye ki a készülékből, ha teljesen lemerült és ha a készülék élettartama lejárt! Az akkumulátort normál működés közben nem lehet kivenni!

VI. MŰSZAKI ADATOK

Feszültség	5 V
Készülék súlya (kg)	0,1
A készülék érintésvédelmi osztálya	III.
Méretek (M × H × SZ)	28 × 155 × 32 mm

A termék fröccsenő víz elleni védelemmel rendelkezik (IPX4).

A technikai specifikációk és modell szerinti esetleges tartozékok változtatásának jogát a gyártó fenntartja!

A termék akkumulátorának kapacitása fokozatosan csökken. Az akkumulátor kapacitása a készülék normál használata során csökken, és a készülék elhasználódásának minősül. Az akkumulátor kapacitásának csökkenése nem minősül a készülék meghibásodásának. Ez a készülék nem cserélhető elemeket tartalmaz.

HOUSEHOLD USE ONLY

Kizárólag háztartási használatra alkalmas.

DO NOT IMMERSE IN WATER OR OTHER LIQUIDS

Ne merítse vízbe vagy más folyadékba.

TO AVOID DANGER OF SUFFOCATION, KEEP THIS PLASTIC BAG AWAY FROM BABIES AND CHILDREN. DO NOT USE THIS BAG IN CRIBS, BEDS, CARRIAGES OR PLAYPENS.THIS BAG IS NOT A TOY.

Fulladásveszély. Tartsa a PE zacskót gyermekektől elzárt helyen. A zacskó nem játékszer. Ne használja ezt a zacskót bölcsőkben, kiságyakban, babakocsikban, vagy gyerek járókákban.

PL

INSTRUKCJA OBSŁUGI
Szanowni Państwo, dziękujemy za zakup naszego produktu. Przed rozpoczęciem użytkowania, należy uważnie przeczytać wszystkie instrukcje i zachować je na przyszłość. Dotyczy to także dowodu zakupu oraz – jeśli to możliwe – wszystkich części oryginalnego opakowania.

I. OSTRZEŻENIA DOTYCZĄCE BEZPIECZEŃSTWA

- Wskazówki w instrukcji obsługi należy uważać za część urządzenia i przekazać innemu użytkownikowi urządzenia.
- Skontrolować, czy informacja na tabliczce fabrycznej odpowiada napięciu w gniazdu sieciowym. Jest konieczne podłączenie zasilania z odpowiedniego adaptera sieciowego na prąd przemienny lub źródła energii o odpowiednich parametrach technicznych.
- Z urządzenia mogą korzystać dzieci powyżej 8 roku życia oraz osoby z ograniczonymi zdolnościami fizycznymi lub umysłowymi, a także nieposiadające wiedzy lub doświadczenia w użytkowaniu tego typu urządzeń pod warunkiem, że będą one nadzorowane lub zostaną poinstruowane na temat bezpiecznego korzystania z tego urządzenia oraz zagrożeń wiążących się z jego używaniem. Dzieciom nie wolno bawić się z urządzeniem. Czyszczenie i konserwacja wykonywane przez użytkownika nie powinny być wykonywane przez dzieci, chyba że są one starsze niż 8 lat i pod nadzorem. Dzieci poniżej 8 lat muszą przebywać z dala od urządzenia i jego przewodu zasilającego USB.
- Urządzenie musi być zasilane wyłącznie bezpiecznym niskim napięciem odpowiadającym oznaczeniu urządzenia.
- Urządzenie nie ma własnego źródła ładowania, jest zaprojektowane do ładowania tylko ze źródła USB (zasilacz z wyjściem USB z napięciem wyjściowym 5,0 V i prądem wyjściowym, co najmniej 1000 mA), przed podłączeniem należy zapoznać się z instrukcjami producenta tych źródeł ładowania.
- Przed wymianą akcesoriów lub dostępnych części, które podczas używania poruszają się, przed montażem i demontażem, przed czyszczeniem lub utrzymaniem, jeżeli urządzenie jest pozostawiane bez nadzoru, lub po ukończeniu pracy, następnie zawsze urządzenie wyłączyć i odłączyć od zasilania.
- Nigdy nie używaj urządzenia, gdy ma uszkodzony przewód zasilający USB, jeśli nie działa prawidłowo, zostało upuszczone i uszkodzone. W takich przypadkach, zanieś urządzenie do autoryzowanego serwisu celem sprawdzenia funkcji bezpieczeństwa i prawidłowego działania.
- **Urządzenie jest przeznaczone do zastosowania w gospodarstwie domowym itp! Urządzenie nie jest przeznaczone do zastosowania w salonie fryzjerskim lub do innych celów komercyjnych!**
- **Nie używać urządzenia podczas kąpieli, brania prysznicu lub w saunie i do golenia na mokro.**
- **Używając maszynki nie naciskać nadmiernie, aby nie doszło do zranienia skóry.**
- **Nie używać maszynki na zranionej lub podrażnionej skórze.**
- **Produktu nie pozostawiaj włączonego bez dozoru!**
- Urządzenie jest przeznaczone do ładowania ze zdejmowanej jednostki doładowującej.
- Nigdy nie zanurzać produkt w wodzie ani nie myć jej pod bieżącą wodą.
- W razie zablokowania maszynki trzeba ją natychmiast wyłączyć i usunąć przyczynę problemu.
- Regularnie kontrolować, czy nie jest uszkodzony lub odkształcony nóż i ostrza nasadek. Jeżeli któraś przystawka jest uszkodzona, nie używać jej i wymienić ją.
- Maszynki nie odkładaj na gorące źródła (np. **piece, kuchenki, grzejniki** itp.).
- Nie kładź włączonej maszynki na miękkie powierzchnie (np. **łóżko, ręczniki, pościel, dywany**), mogłoby dojść do uszkodzenia tych rzeczy lub maszynki.
- Natychmiast po użyciu maszynkę wyłącz, pozostaw aż wychłodzi się i schowaj na suche miejsce, poza zasięgiem dzieci i osób niepełnoprawnych.
- Nigdy nie odkładaj przewodu zasilającego USB na gorące powierzchnie, ani nie pozostawiaj go zwisającego przez krawędź stołu lub blatu roboczego. W wyniku zahaczenia lub pociągnięcia za przewód np. przez dzieci może dojść do przewrócenia lub strącenia urządzenia a w konsekwencji tego do poważnego zranienia!
- Przewód zasilający USB nie może zostać uszkodzony przez ostre lub gorące przedmioty, otwarty ogień, nie może być zanurzany w wodzie lub przeginany przez ostre krawędzie.
- W celu zapewnienia bezpieczeństwa i prawidłowego funkcjonowania urządzenia, należy używać wyłącznie oryginalnych części zamiennych i akcesoriów zatwierdzonych przez producenta.
- Urządzenie należy używać tylko z akcesoriami przeznaczonymi do tego typu. Użycie innych akcesoriów może być niebezpieczne dla obsługi.
- Nigdy nie używaj urządzenia do innych celów niż te, do których jest przeznaczony oraz w sposób opisany w niniejszej instrukcji. Nigdy nie używaj urządzenia do żadnych innych celów.
- Producent nie jest odpowiedzialny za szkody powstałe przez niepoprawne obchodzenie się z urządzeniem i akcesoriami (np. **poranienie, uszkodzenie urządzenia, pożar** itp.) i nie udziela świadczeń w przypadku niedostosowania się do wyżej wymienionych ostrzeżeń dotyczących bezpieczeństwa.

UWAGA
Do ładowania/zasilania urządzenia nie używać portów USB innych urządzeń (np. komputer, laptop, tablet, telefon komórkowy, itp.). Te urządzenia nie muszą być skonstruowane na obciążenie prądowe maszynki i może dojść do ich uszkodzenia.

II. OPIS URZĄDZENIA

A – korpus maszynki do strzyżenia
A1 – włącznik/wyłącznik + przełącznik głowicy tnącej/golącej
A2 – sygnalizacja świetlna głowicy tnącej i ładowania
A3 – sygnalizacja świetlna głowicy golącej
A4 – głowica tnąca
A5 – ostrze głowicy tnącej
A6 – nasadka tnąca
A7 – głowica goląca
A8 – ostrza głowicy golącej
A9 – nakrętka zabezpieczająca
A10 – osłona głowicy golącej
A11 – złącze zasilania
A12 – przeciwległe wypustki nakrętki zabezpieczającej
A13 – zatrzaski blokujące

B – USB TYPE-C kabel

C – szczoteczka do czyszczenia

III. INSTRUKCJA OBSŁUGI

Najpierw usunąć wszelki materiał opakowaniowy, wyjąć urządzenie i wszystkie akcesoria. Następnie usunąć z urządzenia i akcesoriów wszystkie ewentualne folie ochronne, nalepki lub papier. Maszynki nie można używać, kiedy jest podłączona do zasilania (podczas ładowania akumulatora).

ŁADOWANIE AKUMULATORA
Przed ładowaniem wyłącz urządzenie! Z pomocą odpowiedniej ładowarki podłączyć maszynkę do sieci el. i zaczekać na naładowanie. **Standardowy czas ładowania wynosi ok. 1,5 godz** (sygnalizacja świetlna A2 podczas ładowania miga powoli, a po pełnym naładowaniu świeci się ciągle). Nie przekraczać podanego czasu ładowania. **Całkowicie naładowany akumulator wystarczy na ok. 90 min. pracy maszynki.**

ZESTAWIENIE
Zestawiając i demontując maszynkę (przystawki) postępować według rysunku.

OBSŁUGA (włącznik/przełącznik **A1**)
1. naciśnięcie – włączenie pracy głowicy tnącej **A4**
2. naciśnięcie – przełączenie na pracę głowicy golącej **A7**
3. naciśnięcie – wyłączenie urządzenia

PRZYSTRZYGANIE ZAROSTU NA CIELE (głowica tnąca **A4**)
1. W razie potrzeby można na głowicę tnącą A4 założyć nasadkę **A6**.
2. Z pomocą włącznika/przełącznika **A1** włączyć maszynkę. Delikatnymi ruchami i lekko dociskając przejeżdżać żądane partie pod włos.
3. Po ukończeniu pracy wyłączyć maszynkę.

GOLENIE ZAROSTU NA TWARZY (głowica goląca **A7**)
1. Z głowicy do golenia **A7** zdjąć osłonę **A10**.
2. Za pomocą przełącznika / włącznika **A1** przełącz urządzenie na pracę głowicy golącej. Delikatnymi ruchami okrężnymi i lekko dociskając przejeżdżać żądane partie na twarzy.
3. Po ukończeniu pracy wyłączyć maszynkę.

UWAGA
- Używać maszynki tylko na suchej skórze.
- Zachować szczególną ostrożność używając maszynki we wrażliwych miejscach i ich okolicy (oczy, pachy, genitalia, odbyt, itp.), aby zapobiec przypadkowemu zranieniu.

IV. KONSERWACJA

Czyszczenie i utrzymanie przeprowadzać po każdym użyciu. Nie używaj szorstkich i agresywnych środków czyszczących! Powierzchnię maszynki otrzyj miękką i wilgotną szmatką.

Czyszczenie akcesoriów
Przystawki i głowice oczyścić z pomocą pędzelka **C.** Dla ułatwienia czyszczenia głowicy tnącej można odchylić ostrze **A5** (rys. 3). Głowicę do golenia z nożami rotacyjnymi można dla łatwiejszego utrzymania rozebrać (rys. 2). Aby rozłożyć głowicę golącą **A7**, lekko naciśnij kciukiem nakrętkę zabezpieczającą **A9** i obróć ją o około 4 mm w lewo. Następnie obróć całą głowicę **A7** – elementy **A8** i **A9** wypadną. Podczas ponownego montażu zwróć uwagę na dwa przeciwległe występy **A12** na nakrętce **A9** (patrz strzałka, rys. 4). Do głowicy golącej **A7** włóż ostrze **A8**, a następnie nałóż na nie nakrętkę **A9**. Podczas wkładania nakrętki **A9** występy **A12** muszą znajdować się obok zatrzasków **A13** (patrz rys. 4). Na zakończenie lekko naciśnij kciukiem na nakrętkę **A9** i obróć ją tak, aby występy **A12** zostały zablokowane pod zatrzaskami **A13**.

Przechowywanie
Urządzenie przechowuj w suchym, wolnym od kurzu miejscu, poza zasięgiem dzieci oraz osób niezdolnych do samodzielnego użytkowania.

Rozległą konserwację lub konserwację, która wymaga ingerencji do wewnętrznej części urządzenia, może wykonać wyłącznie specjalistyczny serwis! Nieprzestrzeganie wskazówek producenta powoduje utratę prawa do napraw!

Informacje dotyczące reklamacji i napraw produktów można znaleźć na stronie www.eta.cz/servis-eu.

V. EKOLOGIA

PAP

Jeżeli tylko pozwoliły na to rozmiary, na wszystkich elementach wydrukowano znaki materiałów zastosowanych do produkcji opakowań, komponentów i wyposażenia, jak również ich przetwarzania wtórnego. Symbole umieszczone na produktach lub w załączonej dokumentacji oznaczają, że zastosowanych elementów elektrycznych lub elektronicznych nie można poddawać utylizacji wraz z odpadem komunalnym. Produkt należy odnieść do specjalnych punktów zbiorczych, w których będą przyjęte bez opłaty. Dzięki poprawnej utylizacji pomogą Państwo zachować cenne źródła i pomogą w profilaktyce ewentualnych negatywnych wpływów na środowisko naturalne i zdrowie ludzkie. Niewłaściwy sposób utylizacji urządzenia może podlegać karze – zgodnie z przepisami krajowymi i międzynarodowymi. Urządzenie jest wyposażone w akumulator Li-Ion o długiej żywotności. Aby chronić środowisko jest wymagane po zakończeniu działania urządzenia wyładowany akumulator zdemontować i w odpowiedni sposób, poprzez specjalną sieć punktów zbiorczych, akumulator i urządzenie bezpiecznie zlikwidować. W celu uzyskania innych szczegółowych informacji dotyczących utylizacji należy zwrócić się do najbliższego urzędu lub punktu zbiorczego.

Wyjęcie akumulatora
Akumulator można wyjąć z urządzenia dopiero po całkowitym rozładowaniu i po zakończeniu żywotności urządzenia! Podczas normalnego użytkowania akumulatora nie wyjmuje się!

VI. DANE TECHNICZNE

Napięcie	5 V
Waga maszynki (kg)	0,1
Klasa ochrony	III.
Wymiary (wys. × dł. × szer.)	28 × 155 × 32 mm

Produkt posiada ochronę przed zachlapaniem wodą (IPX4).

Zmiana specyfikacji technicznych i akcesoriów w zależności od modelu produktu jest zastrzeżona przez producenta.

Pojemność akumulatora produktu stopniowo maleje. Zmniejszenie pojemności akumulatora występuje podczas normalnego użytkowania urządzenia i jest uważane za zużycie urządzenia. Zmniejszenie pojemności akumulatora nie stanowi wady urządzenia. To urządzenie zawiera baterie, których nie można wymienić.

HOUSEHOLD USE ONLY

Tylko do zastosowania w gospodarstwie domowym.

DO NOT IMMERSE IN WATER OR OTHER LIQUIDS

Nie zanurzać do wody lub innych cieczy.

TO AVOID DANGER OF SUFFOCATION, KEEP THIS PLASTIC BAG AWAY FROM BABIES AND CHILDREN. DO NOT USE THIS BAG IN CRIBS, BEDS, CARRIAGES OR PLAYPENS.THIS BAG IS NOT A TOY.

Niebezpieczeństwo uduszenia. Tego worka nie należy używać w kołyskach, łóżeczkach, wózkach lub kojcach dziecięcych. Torebkę z PE położyć w miejscu będącym poza zasięgiem dzieci. Torebka nie służy do zabawy!

DE

BEDIENUNGSANLEITUNG
Sehr geehrter Kunde, wir danken Ihnen für den Kauf unseres Produktes. Bewahren Sie diese Anleitung gemeinsam mit dem Kassenbeleg und nach Möglichkeit auch mit der Verpackung gut auf.

I. SICHERHEITSHINWEISE UND WARNUNGEN

- Betrachten Sie die Anweisungen der Anleitung als Bestandteil des Geräts und geben Sie sie an jeden weiteren Benutzer des Geräts weiter.
- Kontrollieren Sie, ob die Angabe auf dem Typenschild der Spannung Ihrer Steckdose entsprechen. Das Netzteil darf nur an das entsprechende Netzteil oder Backup-Netzteil angeschlossen werden, das den relevanten technischen Parametern entspricht.
- Das Gerät hat keine Stromversorgung, es ist zum USB-Laden bestimmt (USB- Adapter mit Ausgangsspannung 5,0 V und Ausgangsstrom min. 1000 mA), achten Sie vor der Verbindung auf die Herstellerinstruktionen dieser Quellen.
- Dieses Gerät kann von Kindern ab dem Alter von 8 Jahren und von Menschen mit verminderten körperlichen, sensorischen oder geistigen Fähigkeiten oder mit Mangel an Erfahrung und Wissen bedient werden, sofern sie während der Gerätebenutzung beaufsichtigt werden oder unterwiesen wurden, wie das Gerät in einer sicheren Weise zu nutzen ist und wenn sie die möglichen Gefahren verstehen. Kinder dürfen nicht mit dem Gerät spielen. Die Reinigung und Wartung des Gerätes darf von unbeaufsichtigten Kindern nicht durchgeführt werden. Kinder unter 8 Jahren müssen von dem Gerät und seiner Anschlussleitung ferngehalten werden.
- Das Gerät darf nur mit einer sicheren Kleinspannung betrieben werden, die der Kennzeichnung des Geräts entspricht.
- Vor dem Zubehöraustausch oder Austausch der zugänglichen Teilen, die sich während des Gebrauchs bewegen, vor der Montage und Demontage, vor der Reinigung oder Wartung, wenn Sie das Gerät unbeaufsichtigt lassen oder nach Abschluss der Arbeiten, schalten Sie immer das Gerät aus und trennen Sie es von der Netzversorgung.
- Benutzen Sie das Gerät nie, wenn das USB- Versorgungskabel beschädigt ist, wenn dieses nicht richtig funktioniert, auf den Boden gefallen ist und beschädigt wurde. In solchen Fällen ist das Gerät in einen Fachservice zur Überprüfung seiner Sicherheit und der richtigen Funktion zu bringen.
- **Das Gerät ist nur zum Haushaltsgebrauch und ähnlichen Zwecken bestimmt! Es ist nicht zum Gebrauch in Friseursalons oder zum anderen kommerziellen Gebrauch konstruiert!**
- **Verwenden Sie das Gerät nicht während dem Baden, Duschen oder Saunieren und für eine Nassrasur.**
- **Bei der Nutzung des Gerätes drücken Sie nicht zu viel, sodass Hautverletzungen vermieden werden.**
- **Verwenden Sie das Gerät nicht auf verletzter oder gereizter Haut.**
- **Lassen Sie das Gerät nicht im Lauf unbeaufsichtigt!**
- Das Gerät ist zum Laden über ein austauschbares Netzteil vorgesehen.
- Wenn das Gerät blockiert ist, muss es sofort abgeschaltet und die Problemursache beseitigt werden.
- Überprüfen Sie die Fräse und die Aufsatzschneiden regelmäßig auf Beschädigungen oder Verformungen. Wenn ein Aufsatz beschädigt ist, verwenden Sie ihn nicht und ersetzen Sie diesen.
- Versuchen Sie nicht, das Gerät selbst zu reparieren.
- Gleich nach dem Gebrauch schalten Sie das Gerät aus, lassen Sie es abkühlen und lagern Sie es auf einen trockenen Platz außerhalb der Reichweite von Kindern und behinderten Personen.
- Das Gerät ist nicht zum Schneiden von Tierhaaren bestimmt.
- Das Gerät nicht auf heiße Wärmequellen ablegen (z.B. **Ofen, Herd, Heizkörper** usw.).
- Eingeschaltetes Gerät nicht auf weiche Oberflächen ablegen (z.B. **Bett, Handtücher, Bettbezüge, Teppiche**), es könnte zur Beschädigung dieser Sachen oder des Gerätes kommen.
- Legen Sie den USB-Versorgungskabel nie auf heiße Oberflächen, sowie lassen Sie sie nicht über den Rand des Tisches oder der Arbeitsplatte hängen. Durch Ziehen am Kabel z.B. seitens der Kinder kann es zum Umkippen oder Herunterziehen des Gerätes und dadurch zur schwerwiegenden Verletzung kommen!
- Das USB-Kabel darf nicht durch scharfe oder heiße Gegenstände, oder offenes Feuer beschädigt werden. Es darf nicht ins Wasser eingetaucht werden sowie über scharfe Kanten gebogen werden.
- Damit die Sicherheit und die richtige Funktion des Gerätes gesichert sind, verwenden Sie nur originale Ersatzteile und durch den Hersteller genehmigtes Zubehör.
- Um Sicherheit und richtige Funktion des Gerätes sicherzustellen, verwenden Sie nur Originalersatzteile und das durch Hersteller genehmigte Zubehör.
- Benutzen Sie das Gerät nur bestimmungsgemäß!
- Der Hersteller haftet nicht für die durch einen nicht bestimmungsgemäßen Umgang mit Gerät und Zubehör verursachten Schäden (z.B. **Verletzung, Beschädigung des Gerätes, Feuer** usw.).

WARNUNG
Verwenden Sie die USB-Anschlüsse anderer Geräte (z. B. Computer, Laptop, Tablett, Mobiltelefon usw.) nicht zum Laden / Versorgen des Geräts. Diese Geräte können nicht für den Stromverbrauch des Geräts ausgelegt sein und können ihn beschädigen.

II. BESCHREIBUNG DES GERÄTES

A – Schneiderkörper
A1 – Ein-/Ausschalter + Schalter für Schneid- bzw. Rasierkopf
A2 – Leuchtanzeige für Schneidkopf und Laden
A3 – Leuchtanzeige für Rasierkopf
A4 – Schneidkopf
A5 – Klinge des Schneidkopfs
A6 – Schneidaufsatz
A7 – Rasierkopf
A8 – Klingen des Rasierkopfs
A9 – Sicherungsmutter
A10 – Schutzabdeckung des Rasierkopfs
A11 – Netzkabel
A12 – Gegenüberliegende Vorsprünge der Sicherungsmutter
A13 – Verriegelungslaschen

B – USB TYPE-C Kabel

C – Reinigungsbürste

III. ANWEISUNGEN ZUR BEDIENUNG

Entfernen Sie zuerst das gesamte Verpackungsmaterial und nehmen Sie das Gerät und sämtliches Zubehör heraus. Entfernen Sie dann alle Klebefolien, Aufkleber oder Papier vom Gerät und Zubehör. Das Gerät kann nicht verwendet werden, wenn es an die Stromversorgung angeschlossen ist (beim Laden des Akkus).

LADEN
Schalten Sie das Gerät vor dem Laden aus! Schließen Sie das Gerät mit einem geeigneten Ladegerät an das Stromnetz an und warten Sie ab, bis es aufgeladen ist. **Die standardmäßige Ladezeit beträgt ca. 1,5 Stunden** (Die Leuchtanzeige A2 blinkt während des Ladevorgangs langsam und leuchtet bei voller Aufladung dauerhaft.). Überschreiten Sie nicht die angegebene Ladezeit. **Ein voll aufgeladener Akku bietet eine Betriebszeit von ca. 90 Minuten.**

ZUSAMMENBAU
Beachten Sie beim Zusammen- und Ausbau des Gerätes (Aufsätze) die Abbildung.

BEDIENUNG (Schalter/Umschalter **A1**)
1. Betätigung – Einschalten des Schneidkopfes **A4**
2. Betätigung – Umschalten auf den Betrieb des Rasierkopfes **A7**
3. Betätigung – Ausschalten des Gerätes

ZUSCHNEIDEN VON KÖRPERHAAREN
(Schneidkopf **A4**)
1. Je nach Bedarf kann auf den Schneidkopf **A4** der Aufsatz **A6** aufgesetzt werden.
2. Schalten Sie das Gerät mit Schalter/Umschalter **A1** ein. Fahren Sie mit sanften Bewegungen und leichtem Druck durch die gewünschten Bereiche entgegen der Haarwuchsrichtung.
3. Schalten Sie das Gerät aus, wenn Sie mit der Arbeit fertig sind.

RASIEREN VON GESICHTSHAAREN
(Rasierkopf **A7**)
1. Entfernen Sie die Schutzabdeckung **A7** vom Scherkopf **A10**.
2. Schalten Sie mit dem Schalter/Umschalter A1 auf den Betrieb des Rasierkopfes um. Fahren Sie mit sanften kreisenden Bewegungen und leichtem Druck durch die gewünschten Bereiche im Gesicht.
3. Schalten Sie das Gerät aus, wenn Sie mit der Arbeit fertig sind.

HINWEIS
- Verwenden Sie das Gerät nur auf trockener Haut.
- Seien Sie besonders vorsichtig, wenn Sie das Gerät an empfindlichen Stellen und deren Umgebung (Augen, Achselhöhlen, Genitalien, Rektum usw.) verwenden, um versehentliche Verletzungen zu vermeiden.

IV. WARTUNG

Führen Sie nach jedem Gebrauch eine Reinigung und Wartung durch. Benutzen Sie nicht raue oder aggressive Reinigungsmittel! Wischen Sie die Geräteoberfläche mit einem feuchten weichen Tuch.

Reinigung des Zubehörs
Reinigen Sie die Aufsätze und Köpfe mit einem Pinsel **C**. Zur einfacheren Reinigung des Schneidkopfes kann die Klinge **A5** aufgeklappt werden (Abb. 3). Der Scherkopf mit Rotationsfräse kann zur einfacheren Wartung zerlegt werden (Abb. 2). Zum Zerlegen des Rasierkopfes **A7** drücken Sie mit dem Daumen leicht auf die Sicherungsmutter **A9** und drehen Sie sie etwa 4 mm nach links. Drehen Sie anschließend den gesamten Rasierkopf **A7** um – die Teile **A8** und **A9** fallen heraus. Beim Zusammenbau achten Sie auf die zwei gegenüberliegenden Vorsprünge **A12** an der Mutter **A9** (siehe Pfe