VESTO

DT2-100001

FOTOKATALITYCZNY OCZYSZCZACZ POWIETRZA

INSTRUKCJA OBSŁUGI

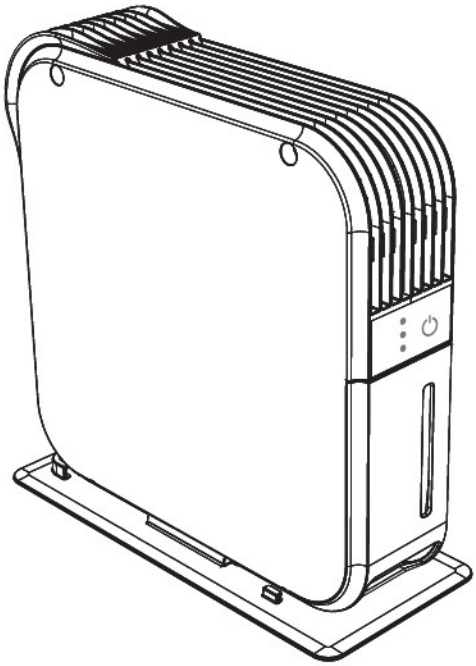

Zapoznaj się z instrukcją przed użyciem.
Zachowaj do wglądu na przyszłość.

Odwiedź **ecoair.org** i zarejestruj swój produkt
oraz zapoznaj się z warunkami użytkowania.

@2023 EcoAir - V2.1

WITAMY

Dziękujemy i gratulujemy wyboru osuszacza powietrza EcoAir, który pomoże poprawić jakość powietrza w Twoim otoczeniu. Wewnątrz znajdziesz wiele przydatnych wskazówek, jak efektywnie używać i dbać o swój osuszacz. Odrobina profilaktycznej troski może zaoszczędzić Ci pieniądze i przedłużyć żywotność urządzenia.

Celem osuszacza jest usuwanie nadmiaru wilgoci z powietrza poprzez wykrywanie poziomu wilgotności w pomieszczeniu. Utrzymując wilgotność w zalecanych granicach, osuszacz zwalcza wilgoć w domu, pleśń i grzyby. Osuszacze mogą pomóc zmniejszyć objawy astmy, alergii oraz innych chorób układu oddechowego. Mogą również być używane do przyspieszania suszenia prania oraz kontrolowania uszkodzeń spowodowanych przez wilgoć (takich jak powódź, przecieki czy wilgoć wstępująca), które mogą wpływać na cenne przedmioty i meble.

PRZEWODNIK PO WILGOCI

W powietrzu zawsze znajduje się para wodna. Para wodna (często nazywana wilgocią) w powietrzu jest mierzona jako względna wilgotność (RH) wyrażona w procentach. RH to stosunek rzeczywistej ilości pary wodnej w powietrzu do ilości, jaką powietrze może pomieścić, gdy jest nasycone, wyrażony w procentach. Zbyt dużo lub zbyt mało wilgoci w naszych domach może być niezdrowe i niewygodne. Optymalny poziom wilgotności mieści się między 40% a 60% (RH), gdzie czujemy się najbardziej komfortowo.

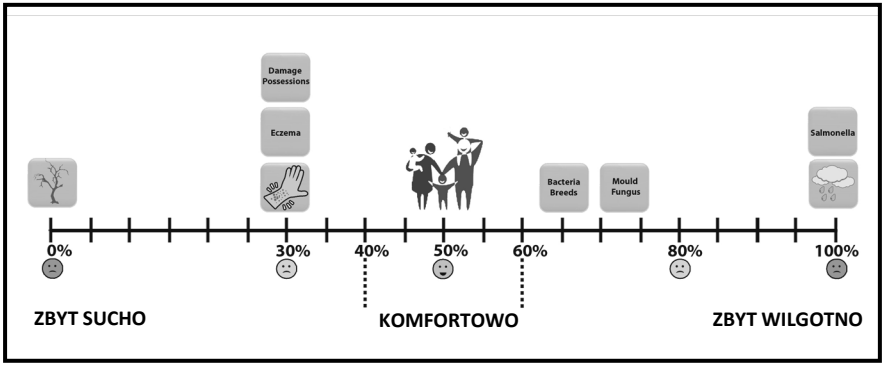

Niska wilgotność

Niska wilgotność w pomieszczeniach powoduje nadmierne wysychanie, co może wywoływać podrażnienia skóry, takie jak egzema, popękana skóra i suchość nosa. Może również uszkadzać przedmioty, takie jak drewniane meble, instrumenty muzyczne i dzieła sztuki, zbyt mocno je wysuszając.

Wysoka wilgotność

Wysoka wilgotność w pomieszczeniach powoduje wilgoć i kondensację. Wilgoć pozostawiona przez kondensację może uszkodzić tynk, tapety, meble, pojazdy, drewniane okna, drzwi oraz ubrania. Może być szkodliwa dla naszego zdrowia, gdy sprzyja rozwojowi bakterii, powodując pleśń i grzyby.

Utrzymywanie bezpiecznych poziomów wilgotności

Ważne jest, aby utrzymywać stały zakres wilgotności, aby chronić meble, obrazy, ramy drzwi i okien. Wysoka wilgotność powoduje pęcznienie, korozję, zmiękczenie klejów i farb. Niska wilgotność powoduje kurczenie się, pękanie, wykrzywianie drewnianych powierzchni oraz powstawanie szczelin w spoinach, drzwiach i oknach. Częste zmiany poziomów wilgotności mogą przyspieszać uszkodzenia mienia i przedmiotów.

Skraplanie

Cieplejsze powietrze może zawierać więcej wilgoci niż zimne. Dlatego, gdy powietrze w domu staje się zimniejsze, zawartość wilgoci w powietrzu staje się nasycona i cięższa, co skutkuje koncentracją wilgoci w najzimniejszych częściach domu, szczególnie na oknach, lustrach w łazience i ścianach. Jest to kondensacja, spowodowana nagłym wzrostem wilgotności, gotowaniem, prysznicami, suszeniem ubrań, niewystarczającą wentylacją i słabą izolacją termiczną.

Skraplanie nie znika natychmiast, nawet gdy osuszacz jest włączony. Gdzie występuje nadmierna kondensacja, na przykład na oknach, możesz chcieć otworzyć okna, aby wypuścić nadmiar wilgoci na kilka minut. Potrzeba trochę czasu, aby kondensacja ogólnie zwiększyła wilgotność w pomieszczeniu. Gdy poziom wilgotności w pomieszczeniu wokół osuszacza wzrośnie powyżej ustawionego na osuszaczu, rozpocznie się proces osuszania.

INDEKS

Ważne instrukcje bezpieczeństwa	1
Okablowanie wtyczki BS	2
Urządzenie i akcesoria	3
Ważne zabezpieczenia	4
Montaż	5
Panel sterowania i filtry	6
Opróżnianie zbiornika na wodę	7
Czyszczenie, konserwacja i przechowywanie urządzenia	8
Rozwiązywanie problemów	9 - 10

@2023 EcoAir - V2.1

WAŻNE INSTRUKCJE BEZPIECZEŃSTWA

OSTRZEŻENIE!

Ten osuszacz jest przeznaczony do użytku w domach prywatnych oraz podobnych środowiskach pracy i mieszkalnych i nie jest przeznaczony do użytku na zewnątrz. Musi być używany wyłącznie jako urządzenie domowe. EcoAir nie odpowiada za szkody wynikające z nieprawidłowego lub niewłaściwego użytkowania lub obsługi.

- Nie zmieniaj ani nie modyfikuj cech urządzenia w żaden sposób. W przypadku konieczności naprawy skontaktuj się z Autoryzowanym Serwisem EcoAir. Samodzielna naprawa lub nieautoryzowana obsługa mogą być niebezpieczne.
- Urządzenie musi być zainstalowane zgodnie z obowiązującymi krajowymi przepisami.
- Urządzenie nie jest przeznaczone do użytku przez osoby (w tym dzieci) o ograniczonych zdolnościach fizycznych, sensorycznych lub umysłowych, lub braku doświadczenia i wiedzy, chyba że są one nadzorowane lub instruowane dotyczące używania urządzenia przez osobę odpowiedzialną za ich bezpieczeństwo.
- Dzieci i zwierzęta powinny być nadzorowane, aby zapewnić, że nie bawią się urządzeniem.
- Nie używaj urządzenia, jeśli przewód zasilający lub kabel są uszkodzone. Muszą zostać wymienione przez Autoryzowany Serwis EcoAir.
- Urządzenie zawsze musi być ustawione w pozycji pionowej na równej powierzchni, aby uniknąć uszkodzeń podczas użytkowania, transportu i przechowywania.
- Urządzenie musi być podłączone do uziemionego gniazda z dwoma bolcami i upewnij się, że napięcie odpowiada określonym specyfikacjom. W razie wątpliwości skonsultuj się z wykwalifikowanym technikiem.
- Nie używaj przedłużaczy ani listw zasilających. Nie ciągnij ani nie obciążaj przewodu zasilającego podczas przesuwania urządzenia.
- Zawsze odłączaj urządzenie przed czyszczeniem, konserwacją lub gdy nie jest używane.
- Urządzenie nie może być umieszczane ani używane tam, gdzie atmosfera może zawierać łatwopalne gazy, olej lub siarkę lub rozpuszczalniki, ani w pobliżu źródeł ciepła (takich jak grzejniki lub w serwerowniach) lub nadmiernego kurzu.
- Nie kładź i nie opieraj żadnych przedmiotów na urządzeniu i nie przykrywaj go podczas użytkowania. Zawsze przestrzegaj minimalnego rozmiaru pomieszczenia do przechowywania i używania urządzenia.
- Zachowaj co najmniej 20 cm wolnej przestrzeni wokół górnej części urządzenia.
- Filtr należy czyścić co 2 tygodnie, aby uniknąć nagromadzenia kurzu wewnątrz, co może powodować przegrzewanie się i awarie.
- Aby zapobiec porażeniom elektrycznym, nie zanurzaj urządzenia ani nie pryskaj wody na żadną z jego części.
- Upewnij się, że wlot i wylot powietrza nie są zablokowane ani przykryte podczas użytkowania.
- Nie wkładaj palców ani żadnych przedmiotów do otworów wlotu lub wylotu powietrza.
- Nie używaj ani nie przechowuj urządzenia w bezpośrednim świetle słonecznym.
- Zawsze wyłączaj zasilanie przed odłączeniem od gniazdka.
- Nie pozostawiaj urządzenia włączonego lub podłączonego na długi czas bez nadzoru. Pozostawienie bez nadzoru działających urządzeń elektrycznych jest niebezpieczne.
- Zawsze upewnij się, że twoje ręce są suche podczas obsługi urządzenia.
- Urządzenie należy obsługiwać tylko w określonym zakresie temperatury pracy.
- Nie układaj przewodu zasilającego pod dywanem ani nie przykrywaj go dywanami lub bieżnikami. Rozłóż przewód z dala od miejsc, gdzie może stanowić zagrożenie potknięcia.
- To urządzenie nie może być używane na zewnątrz ani w wilgotnych miejscach, takich jak łazienki.
- Podczas suszenia prania nie kładź prania na urządzeniu. Zawsze upewnij się, że pranie jest umieszczone w bezpiecznej odległości co najmniej 40 cm od osuszacza.
- Zawsze czyść filtr i przykrywaj osuszacz płachtą przeciwkurzową podczas przechowywania osuszacza.

 Wszelkie prawa zastrzeżone (E&OE)

OKABLOWANIE WTYCZKI BS

Jeśli konieczna jest wymiana wtyczki, należy zwrócić uwagę, że przewody w kablu zasilającym są oznaczone kolorami w następujący sposób:

NIEBIESKI - NEUTRALNY

BRĄZOWY - FAZA

W przypadku, gdy kolory przewodów w kablu zasilającym tego urządzenia nie odpowiadają kolorowym oznaczeniom identyfikującym zaciski w twojej wtyczce, postępuj w następujący sposób:

1. Przewód NIEBIESKI jest NEUTRALNY i musi być podłączony do zacisku oznaczonego literą N lub koloru CZARNEGO.
2. Przewód BRĄZOWY jest FAZOWY i musi być podłączony do zacisku oznaczonego literą L lub koloru CZERWONEGO.
3. Zawsze upewnij się, że zacisk kabla jest prawidłowo umieszczony i zabezpieczony.

Jeśli używana jest wtyczka z bezpiecznikiem 3A (BS 1363), musi być ona wyposażona w bezpiecznik 3A. W razie wątpliwości skonsultuj się z wykwalifikowanym elektrykiem.

Zwróć uwagę, że zaciski Neutralny i Fazowy są oznaczone odpowiednio jako N i L.

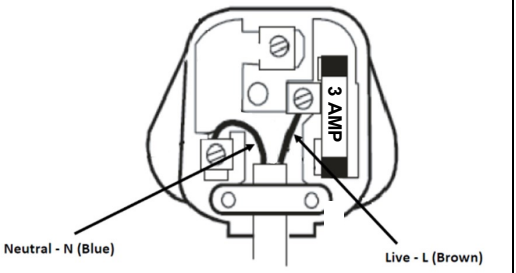



Recyklinguj w lokalnym

 Wszelkie prawa zastrzeżone (E&OE)

URZĄDZENIE I AKCESORIA

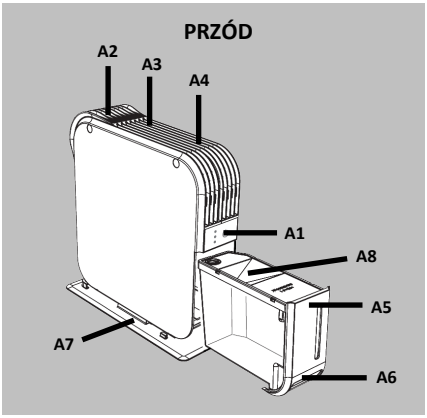

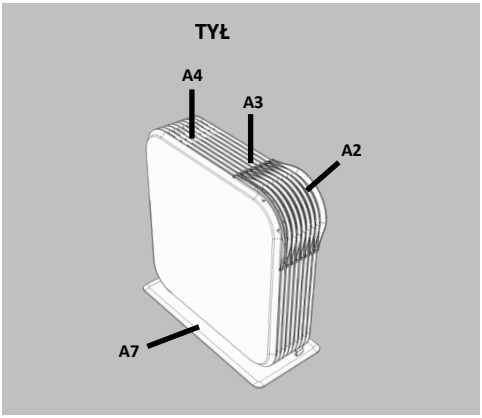

Lista akcesoriów

		
A2	A7	B1

OPIS			
Klucz	**Opis**	**Klucz**	**Opis**
A1	Panel sterowania	**B1**	Instrukcja obsługi
A2	Filtr		
A3	Wlot powietrza		
A4	Wylot powietrza		
A5	Zbiorniki na wodę		
A6	Uchwyt		
A7	Płyta podstawy		
A8	Pokrywa zbiornika na wodę		

Montaż płyty podstawy

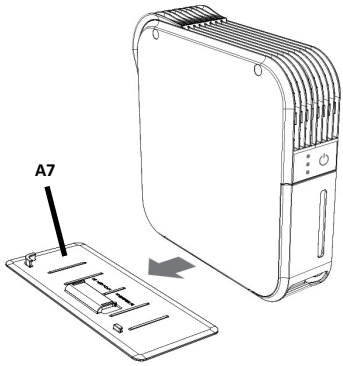

Wyrównaj płytę podstawową pod osuszaczem.

Wsuniej osuszacz w uchwyty na płycie podstawowej, aż do kliknięcia.

 Wszelkie prawa zastrzeżone (E&OE)

WAŻNE ZABEZPIECZENIA

GDZIE UMIEŚCIĆ OSUSZACZ?

Upewnij się, że urządzenie znajduje się w bezpiecznej odległości od ściany lub mebli oraz z dala od bezpośredniego światła słonecznego.

WSKAZÓWKA: Umieść osuszacz w najbardziej wilgotnym pomieszczeniu lub w centralnym miejscu, takim jak przedsionek czy korytarz. Dopóki drzwi wewnętrzne są otwarte, nadmiar wilgoci z wszystkich pomieszczeń w domu będzie naturalnie przemieszczał się w kierunku osuszacza i zostanie przetworzony.

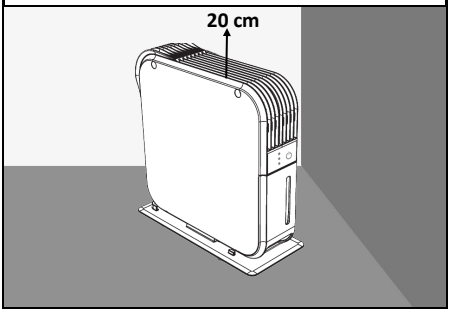

NIE USTAWIAJ PRZEDMIOTÓW NA URZĄDZENIU LUB NAD NIM

Upewnij się, że wlot powietrza (A3) i wylot powietrza (A4) nie są zablokowane. Blokada może spowodować przegrzanie i awarię.

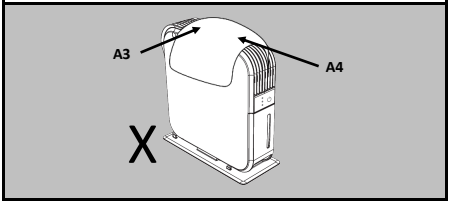

NIE CHLAP

- Nie myj urządzenia ani nie zanurzaj go w wodzie.
- Nie pozwól, aby woda kapała na urządzenie.

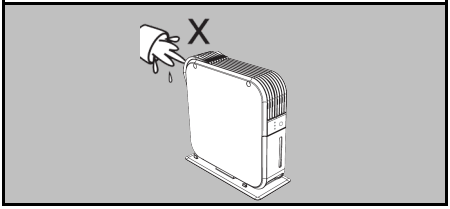

UNIKAJ URZĄDZEŃ WYDAJĄCYCH CIEPŁO

- Nigdy nie używaj w bliskiej odległości od źródła ciepła, takiego jak grzejnik, suszarka bębnowa czy kuchenka.

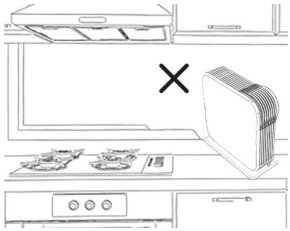

USTAW NA RÓWNEJ, POZIOMEJ POWIERZCHNI

- Zawsze używaj urządzenia na równym i poziomym podłożu, aby uniknąć wycieku.
- Jeśli urządzenie stoi na dywanie, upewnij się, że jest stabilne i równo ustawione.

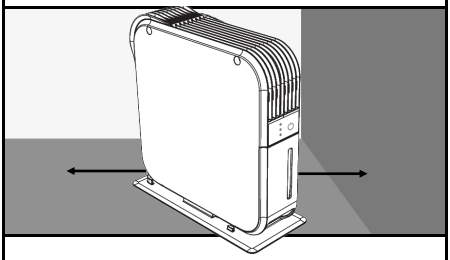

WAŻNE

- Nie przesuwaj urządzenia ani nie wyjmuj zbiornika na wodę, gdy osuszacz jest włączony. Może to spowodować uszkodzenie, porażenie prądem, wyciek lub rozlanie wody.
- Po wyłączeniu osuszacza nie wyjmuj natychmiast wtyczki z gniazdka, pozwól urządzeniu ostygnąć przez co najmniej 5 minut, aby chronić komponenty wewnętrzne.
- Zakurzone, budowlane lub przemysłowe środowiska, w których cząstki mogą zatykać filtr lub komponenty wewnętrzne.

 Wszelkie prawa zastrzeżone (E&OE)

MONTAŻ

PRZECZYTAJ WAŻNE ZABEZPIECZENIA PRZED MONTAŻEM

WYBIERZ ODPOWIEDNIE MIEJSCE

- Vesto jest przeznaczone do małych pomieszczeń, takich jak garderoby, szafy na pranie, garderoby.
- Umieść Vesto (maksymalnie > 30 stóp kwadratowych lub 3 m2) na równym podłożu, takim jak półka.
- Jeśli w nieruchomości jest problematyczne miejsce z wysokim poziomem wilgotności, użyj higrometru, aby zmierzyć (dostępny do zakupu na ecoair.org), możesz początkowo umieścić go w tym miejscu.

MONTOWANIE OCZYSZCZACZA

- Rozpakuj Vesto i podłącz do gniazdka.
- Upewnij się, że na górze Vesto jest co najmniej 20 cm wolnej przestrzeni.
- Zawsze umieszczaj Vesto na poziomej i równej powierzchni, aby uniknąć wycieków wody.
- Włącz Vesto, aby rozpocząć odwilżanie.

PIERWSZE URUCHOMIENIE

- Gdy używasz Vesto po raz pierwszy, urządzenie intensywnie pracuje, aby zmniejszyć wilgotność. Początkowo będziesz musiał często opróżniać zbiornik na wodę. Gdy obszar stanie się suchszy, Vesto naturalnie zbiera mniej wody. To jest normalne.
- Po przywróceniu zasilania po awarii prądu, Vesto będzie kontynuować pracę z ustawieniami wybranymi przed awarią.

ZEWNĘTRZNA PŁYTA PODSTAWY

- Przesuń płytę bazową na spód urządzenia.
- Ta płyta bazowa zapewnia stabilność.

 Wszelkie prawa zastrzeżone (E&OE)

PANEL STEROWANIA



1. **ZASILANIE** - Naciśnij przycisk zasilania, aby włączyć i wyłączyć.

2. **Wskaźnik ZASILANIA** będzie świecił podczas działania.

3. **Wskaźnik ROZMRAŻANIA** miga podczas rozmrażania.

4. **Wskaźnik PEŁNEGO ZBIORNIKA WODY** - Zbiornik na wodę jest pełen lub włożony nieprawidłowo.

FILTRY

FOTOKATALIZATOR (FILTR WEWNĘTRZNY)
Czym jest fotokatalizator? • Fotokatalizator detoxynuje i rozkłada szkodliwe substancje, takie jak bakterie i wirusy. • Fotokataliza zachodzi przy połączeniu światła UVA i filtra TiO2. • Dodatkowo do fotokatalizatora dołączony jest filtr z nano srebrem, który hamuje rozwój bakterii dla dodatkowej ochrony.
FILTR Z NANO SREBRA (FILTR ZEWNĘTRZNY)
• Zewnętrzny filtr z nano srebrem, który działa jako pierwsza obrona przed cząstkami kurzu i hamuje rozwój bakterii. • Ten filtr należy czyścić co 2 tygodnie i wymieniać co 6 miesięcy.

 Wszelkie prawa zastrzeżone (E&OE)

OPRÓŻNIANIE ZBIORNIKA NA WODĘ

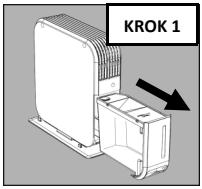

Wyciągnij zbiornik na wodę

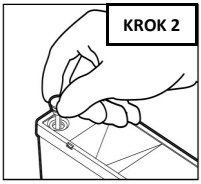

Podnieś korek do góry

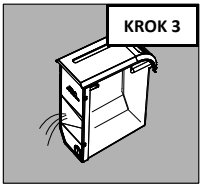

Wylej wodę

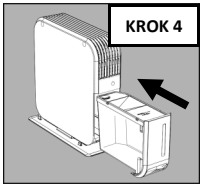

Włóż zbiornik na wodę

Gdy zbiornik na wodę jest pełen i osuszacz przestaje działać, zapala się wskaźnik pełnego zbiornika wody.

Krok 1) Wyłącz zasilanie i odłącz. Poczekaj 10 minut, aby upewnić się, że cała zebrana woda skapnęła do zbiornika na wodę. Delikatnie pociągnij, aby wyjąć.

Krok 2) Wyjmij korek z pokrywy zbiornika na wodę.

Krok 3) Wylej wodę. Wyczyść zbiornik na wodę, przywróć korek do pokrywy.

Krok 4) Włóż zbiornik na wodę z powrotem na właściwe miejsce.

UWAGA:

- Nie przesuwaj urządzenia ani nie wyjmuj zbiornika na wodę, gdy osuszacz jest włączony, ponieważ może dojść do wycieku; powodując uszkodzenia osuszacza lub porażenie prądem.
- Czyść zbiornik na wodę czystą wodą, jeśli jest to potrzebne. Nie używaj detergentów, rozpuszczalników, środków ściernych ani gorącej wody, aby uniknąć uszkodzenia osuszacza.
- Nie usuwaj ani nie uszkadzaj pływaka w zbiorniku na wodę, inaczej osuszacz nie będzie działał prawidłowo.
- Wskaźnik pełnego zbiornika wody świeci, jeśli zbiornik na wodę nie jest prawidłowo umieszczony.
- Nie przechylaj osuszacza podczas wyjmowania zbiornika na wodę.

 Wszelkie prawa zastrzeżone (E&OE)

CZYSZCZENIE, KONSERWACJA I PRZECHOWYWANIE URZĄDZENIA

KROK 1 - CZYSZCZENIE ZEWNĘTRZNEGO FILTRA

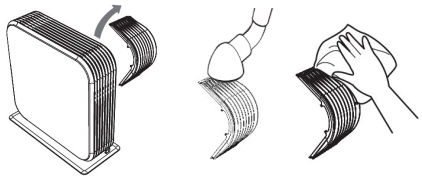

1. Wyłącz i zostaw na 5 minut, następnie odłącz osuszacz. Zsuń, aby zdjąć filtr.
2. Oczyść filtr pędzlem lub odkurzaczem. (Mycie osłabi działanie bakteriobójcze filtra).
3. Wsuń filtr z powrotem na miejsce.

Wskazówka: Czyść swój filtr co 2 tygodnie, aby powietrze było czyste i przedłużyć żywotność osuszacza. Wymień filtr co 6 miesięcy.

Uwaga: Jeśli filtr jest pokryty kurzem, przepływ powietrza i wydajność osuszacza będą zakłócone, co może spowodować awarię.

KROK 2 - WYMIANA ZEWNĘTRZNEGO FILTRA

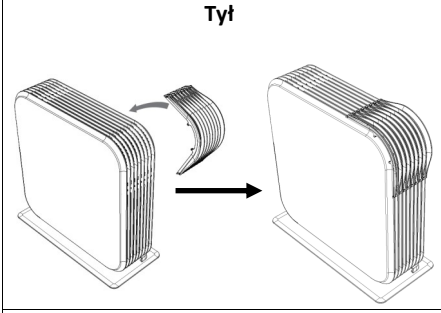

1. Wsuń tak, aby pasowało do rowków. Zsuń, aby

Zaleca się wymianę zewnętrznego filtra co 6 miesięcy dla optymalnej wydajności i standardów higienicznych. Aby zakupić filtr zamienny, odwiedź: **www.ecoair.org**

KROK 3 - CZYSZCZENIE OSUSZACZA

1. Wyłącz i zostaw na 5 minut, następnie odłącz osuszacz.

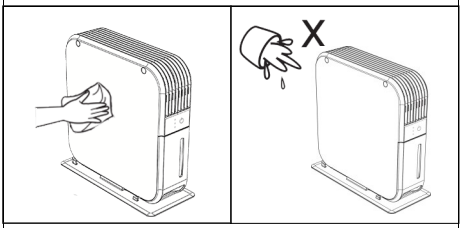

2. Oczyść powierzchnię miękką, wilgotną ściereczką.
3. Dokładnie osusz ręcznikiem po czyszczeniu.
4. Aby wyczyścić zbiornik, zobacz sekcję Opróżnianie zbiornika na wodę.

Uwaga:

- Nie myj urządzenia ani nie zanurzaj go w wodzie.
- Nie pozwól, aby woda kapała do wlotu powietrza lub wylotu.
- Podczas czyszczenia zbiornika na wodę zachowaj ostrożność, aby nie uszkodzić pływaka.

KROK 4 - PRZECHOWYWANIE OSUSZACZA

1. Wyłącz osuszacz, poczekaj 30 minut i odłącz osuszacz od gniazdka zasilającego.
2. Pozostaw osuszacz do osuszenia na około jeden dzień. Oczyść i wysusz zbiornik na wodę.
3. Oczyść filtr i osuszacz. Przykryj osuszacz, aby zapobiec gromadzeniu się kurzu. Przechowuj w pozycji pionowej w chłodnym i suchym miejscu.
4. Nie wystawiaj na bezpośrednie działanie światła słonecznego.

 Wszelkie prawa zastrzeżone (E&OE)

ROZWIĄZYWANIE PROBLEMÓW

SPRAWDŹ NASTĘPUJĄCE RZECZY PRZED SKONTAKTOWANIEM SIĘ Z POMOCĄ TECHNICZNĄ

PROBLEM	POWÓD	ROZWIĄZANIE
Wskaźnik Zasilania	Miga i urządzenie pauzuje, gdy temperatura jest poza zakresem.	Przenieś urządzenie do odpowiedniego zakresu temperatury pracy (15°C do 35°C)
Wskaźnik Rozmrażania	Miga i urządzenie przejdzie w tryb rozmrażania przy niskiej temperaturze lub niskiej wilgotności.	Przenieś urządzenie do odpowiedniego zakresu temperatury pracy (15°C do 35°C)
Brak Zasilania	Osuszacz nie jest podłączony lub brak zasilania.	Podłącz do głównego gniazdka i włącz. W razie potrzeby spróbuj innego gniazdka.
Rozmrażanie **Pełny Zbiornik Wody** **Oba wskaźniki będą migać**	Filtr zatkany *	Wyczyść lub wymień zewnętrzny filtr
	Wlot lub wylot powietrza jest zablokowany lub przykryty	Usuń przeszkody
	Zbiornik na wodę jest pełny lub nieprawidłowo zamontowany	Opróżnij zbiornik na wodę lub zamontuj go prawidłowo
	Temperatura otoczenia lub poziom wilgotności poza zakresem	Sprawdź, czy temperatura i wilgotność mieszczą się w zakresach operacyjnych, użyj higrometru do pomiaru (dostępny na ecoair.org)
	Pływak w zbiorniku na wodę jest nie na miejscu lub uszkodzony	Przywróć lub wymień zbiornik na wodę
Hałas	Zbiornik na wodę lub filtr zamontowany nieprawidłowo	Sprawdź i zamontuj ponownie zbiornik na wodę lub filtr. Sprawdź, czy urządzenie stoi na równej powierzchni
	Obcy przedmiot wpadł przez wentylację do osuszacza	Skontaktuj się z support@ecoairgb.com aby uzyskać pomoc
	Osuszacz umieszczony na nierównej powierzchni	Postaw na równej powierzchni. W razie potrzeby przetestuj poziomicą.

 Wszelkie prawa zastrzeżone (E&OE)

ROZWIĄZYWANIE PROBLEMÓW

SPRAWDŹ NASTĘPUJĄCE RZECZY PRZED SKONTAKTOWANIEM SIĘ Z POMOCĄ TECHNICZNĄ

PROBLEM	POWÓD	ROZWIĄZANIE
Nie Zbiera Wody	Pomieszczenie jest bardzo zimne lub bardzo suche dla obecnych ustawień	Sprawdź wilgotność za pomocą higrometru lub zwiększ temperaturę w pomieszczeniu (15°C do 35°C)
	Filtr zakurzony *	Oczyść filtr powietrza lub go wymień
	Osuszacz ustawiony nieprawidłowo	Zapoznaj się z instrukcją dotyczącą ważnych zabezpieczeń, instalacji i obsługi.
	Temperatura w pomieszczeniu jest za wysoka	Wyłącz osuszacz. Obniż temperaturę w pomieszczeniu i sprawdź zakres temperatury pracy, wielkość pomieszczenia (15°C do 35°C)
Wyciek Wody	Osuszacz na nierównej powierzchni lub zbiornik na wodę zamontowany nieprawidłowo	Upewnij się, że osuszacz stoi na płaskiej, równej powierzchni, użyj poziomicy do sprawdzenia, wyjmij zbiornik i zamontuj go prawidłowo
	Filtr zatkany *	Czyść lub wymieniaj filtr *
	Wyjmowanie zbiornika podczas działania osuszacza	Zawsze odłączaj osuszacz i poczekaj 30 minut przed wyjęciem zbiornika
	Przesuwanie lub przechylanie osuszacza, gdy w osuszaczu pozostaje resztki wody	Zawsze odłączaj osuszacz, czekaj 30 minut, opróżnij zbiornik i włóż go z powrotem przed przesunięciem osuszacza.
	Uszkodzony zbiornik na wodę	Wyjmij zbiornik na wodę, napełnij wodą i umieść na twardej, równej powierzchni, aby przetestować czy nie ma wycieków.

* Kurz może gromadzić się wewnątrz osuszacza, powodując blokadę przepływu powietrza i przegrzewanie. To spowoduje awarię. Typowe objawy to zapalone światło kontrolne, przeciekanie wody i brak zbierania wody (zobacz szczegóły powyżej). Gdy to nastąpi, będziesz musiał zgłosić się po serwis do naszego Centrum Serwisowego. * Regularnie czyść filtr (zalecane co 2 tygodnie), aby uniknąć awarii.

W mało prawdopodobnym przypadku wystąpienia problemu z produktem, prosimy w pierwszej kolejności o zapoznanie się z:

POMOCĄ TECHNICZNĄ ECOAIR

www.ecoair.org/support

 Wszelkie prawa zastrzeżone (E&OE)