laveo
trendy home design

PL INSTRUKCJA MONTAŻU I KONSERWACJI ZLEWOZMYWAKA

HU ÖSSZESZERELÉS/FELSZERELÉS ÉS KARBANTARTÁSI HASZNÁLATI ÚTMUTATÓ

EST MONTEERIMISE/PAIGALDUSE JA HOOLDUSE KASUTUSJUHEND

CZ NÁVOD K MONTÁŽI/INSTALACI A ÚDRŽBĚ

LV MONTĀŽAS / UZSTĀDĪŠANAS UN APKOPES PAMĀCĪBA

EN ASSEMBLY/INSTALLATION AND MAINTENANCE INSTRUCTION MANUAL

FR INSTRUCTION D'INSTALLATION ET D'ENTRETIEN

DE EINBAU- UND WARTUNGSANLEITUNG / MONTAGE- UND WARTUNGSANWEISUNG

LT MONTAVIMO / ĮRENGIMO IR TECHNINĖS PRIEŽIŪROS INSTRUKCIJA

SK MANUÁL S POKYNMI NA MONTÁŽ/INŠTALÁCIU A ÚDRŽBU

TR MONTAJ/KURULUM VE BAKIM TALİMATLARI EL KİTABI

UA ІНСТРУКЦІЯ ЗІ ЗБІРКИ/УСТАНОВКИ ТА ВИКОРИСТАННЯ

RO MANUAL DE INSTRUCȚIUNI DE ANSAMBLARE/INSTALARE ȘI MENTENANȚĂ

RU ИНСТРУКЦИЯ ПО СБОРКЕ/УСТАНОВКЕ И ИСПОЛЬЗОВАНИЮ

AR دليل التعليمات التجميع/التركيب والصيانة

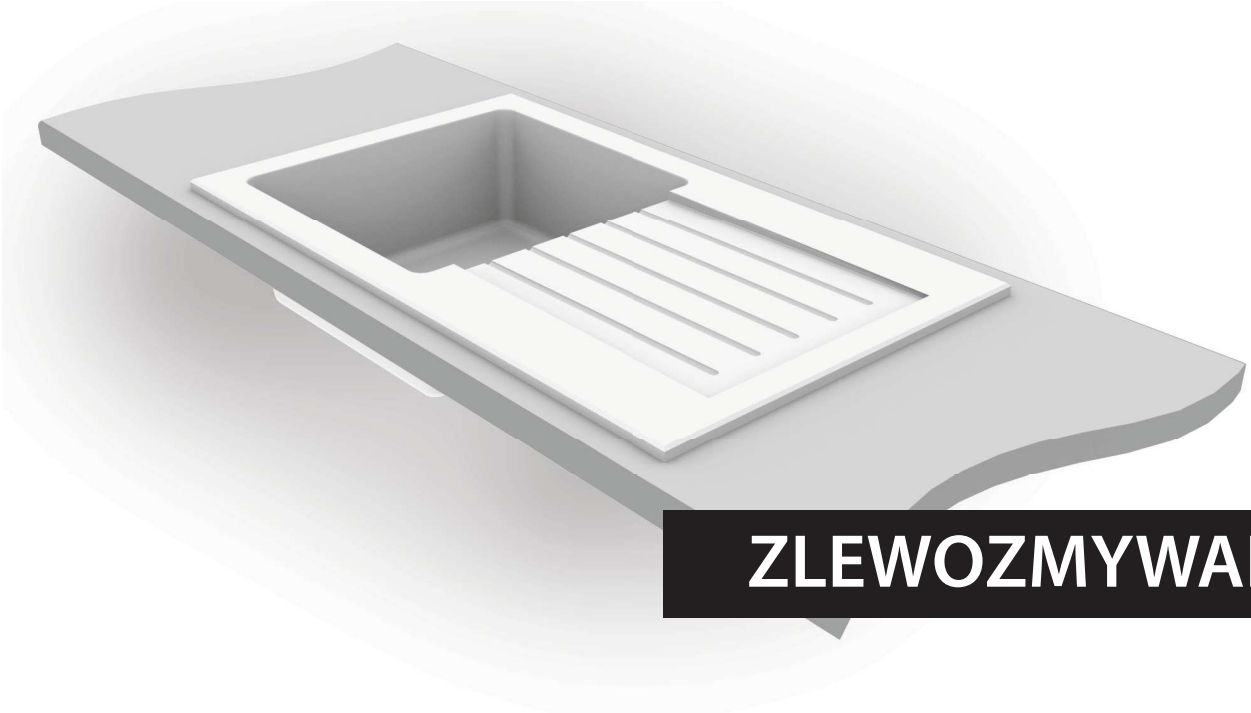

ZLEWOZMYWAKI

www.laveo.pl

INSTRUKCJA MONTAŻU I KONSERWACJI ZLEWOZMYWAKA

PL

SZANOWNI PAŃSTWO,

Dziękujemy za wybór produktu marki Laveo. Cieszymy się, że wspierają Państwo autorskie projekty, tworzone z pasją i produkowane w Polsce.

Mamy nadzieję, że zakupiony produkt spełni założone oczekiwania.

Prosimy o zapoznanie się z warunkami gwarancji, z informacjami dotyczącymi poprawnego montażu przed rozpoczęciem instalacji, a także z poradami w zakresie eksploatacji produktu. Wierzymy, że dzięki temu wybrany produkt będzie służył długie lata.
Zespół Laveo

INFORMACJE O PRODUKCIE:

Zlewozmywak spełnia wymagania użytkowe zgodnie z normą PN-EN 13310:2015 w zakresie:

a. odporności termicznej,
b. odporności na szok termiczny,
c. odporności chemicznej,
d. odporności na zadrapania,
e. odporności na wytarcie, starcie materiału,
f. stabilności obciążenia.

WSKAZÓWKI DOTYCZĄCE UŻYTKOWANIA I PIELĘGNACJI

1. Nie należy stawiać gorących garnków, patelni i innych przedmiotów bezpośrednio na powierzchni zlewozmywaka (spód patelni może rozgrzewać się do 500° C).
2. Nie należy posługiwać się ostrymi przedmiotami, takimi jak noże kuchenne, na powierzchni zlewozmywaka.
3. Wrzucanie ciężkich lub ostrych przedmiotów do zlewozmywaka może spowodować jego uszkodzenie.
4. Prosimy pamiętać, że zlewozmywak należy każdorazowo opłukać bieżącą wodą bezzwłocznie po kontakcie ze substancjami barwiącymi np. fusami z herbaty, kawy, wino, buraki itp.
5. Zlewozmywak po każdym użytkowaniu należy myć ciepłą wodą, płynem do mycia naczyń oraz miękką ściereczką.
6. W skutek codziennego użytkowania zlewozmywaka, na jego powierzchni, a szczególnie na jego dnie, mogą pojawić się osady wapnia, które z czasem będą coraz większe. Zaleca się 2 razy w tygodniu dokładne mycie szorstką stroną gąbki, mocno wycierając zabrudzoną powierzchnię środkiem czyszczącym, spłukanie wodą i wytarcie do sucha. Jeśli jest to konieczne, czynność należy powtórzyć.
7. Do czyszczenia zlewozmywaka nie należy używać środków do udrażniania rur, środków do czyszczenia toalet lub innych silnych detergentów. Użycie ich może powodować trwałe i nieodwracalne uszkodzenie powierzchni oraz łatwiejsze brudzenie się zlewozmywaka w przyszłości.
8. W celu konserwacji zlewozmywaków granitowych zaleca się 2 razy w tygodniu natłuścić zlewozmywak olejem jadalnym, nakładając niewielką ilość za pomocą ściereczki na powierzchnię produktu.
9. Do pielęgnacji produktu zaleca się systematyczne używanie specjalnego preparatu do konserwacji oraz preparatu do czyszczenia zlewozmywaków granitowych marki Laveo.

TYPY MONTAŻU / Mounting types

I. WPUSZCZANY / Inest

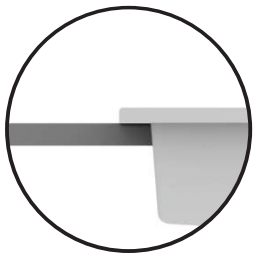

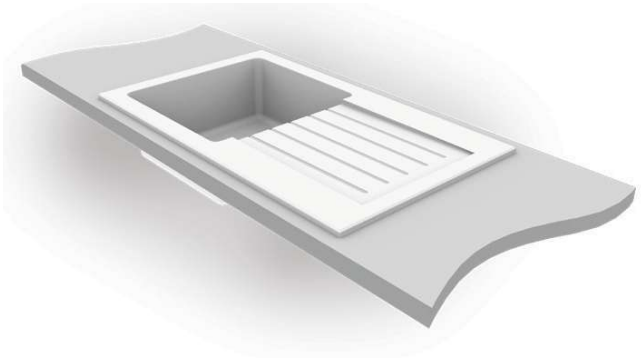

A

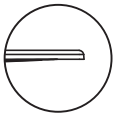



B





II. NA RÓWNI Z BLATEM / Flush mount



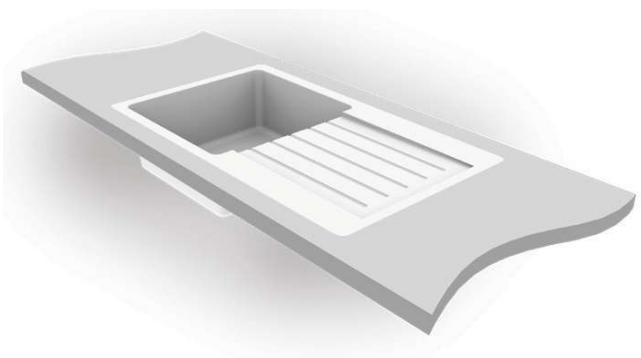

A

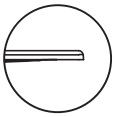



III. PODBLATOWY / Undermount

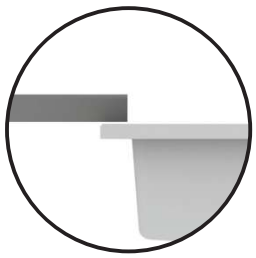

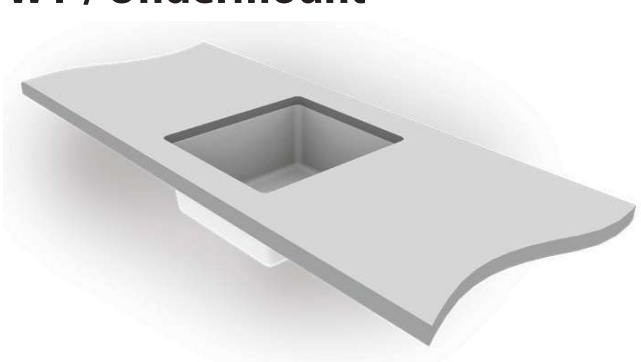

B





IV. Z WIDOCZNYM FRONTEM / Sink unit

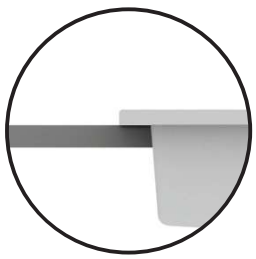

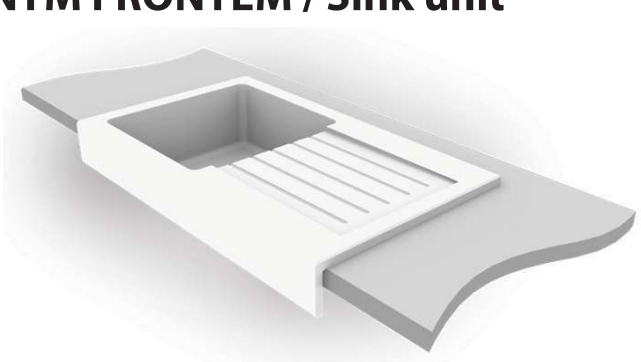



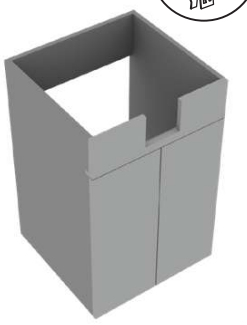

I. WPUSZCZANY / Inest

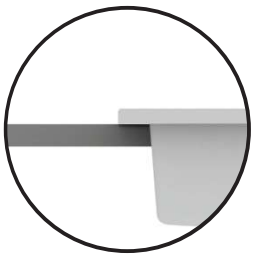

A

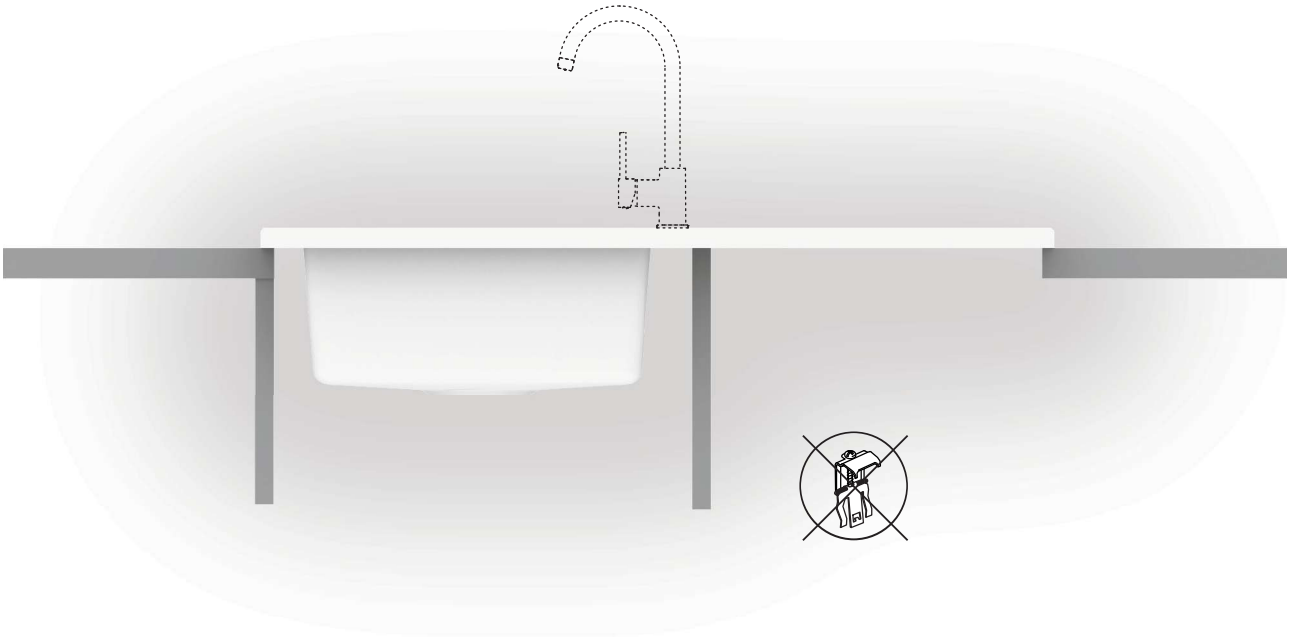

B

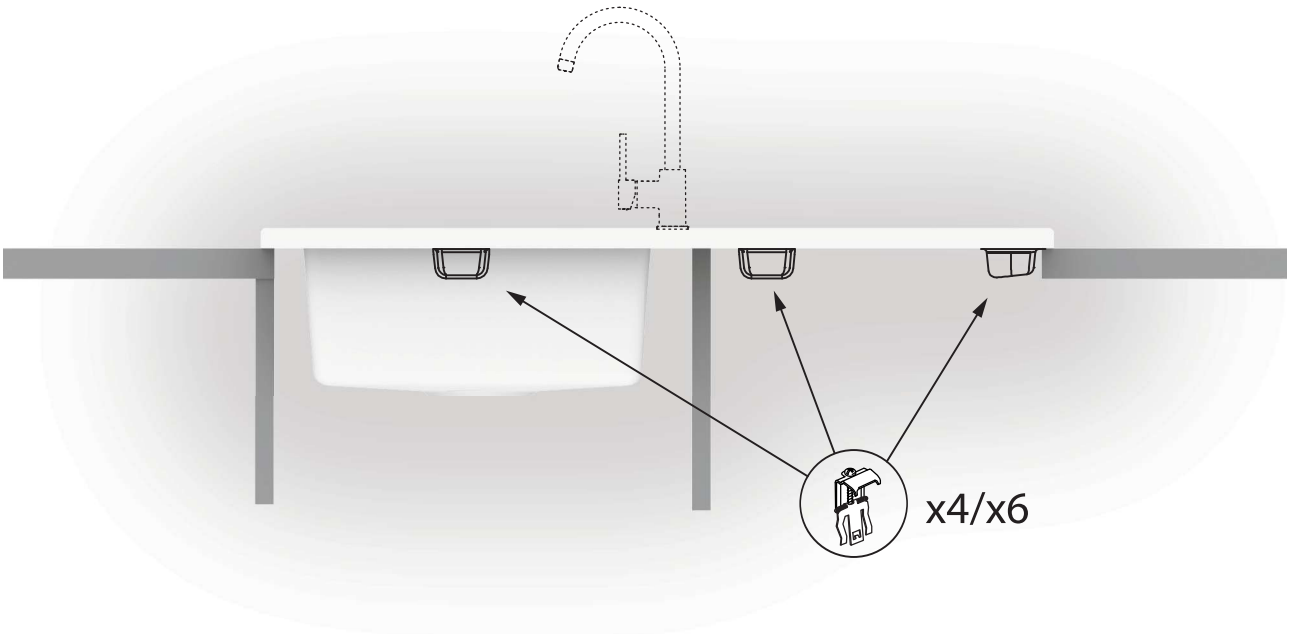

1.

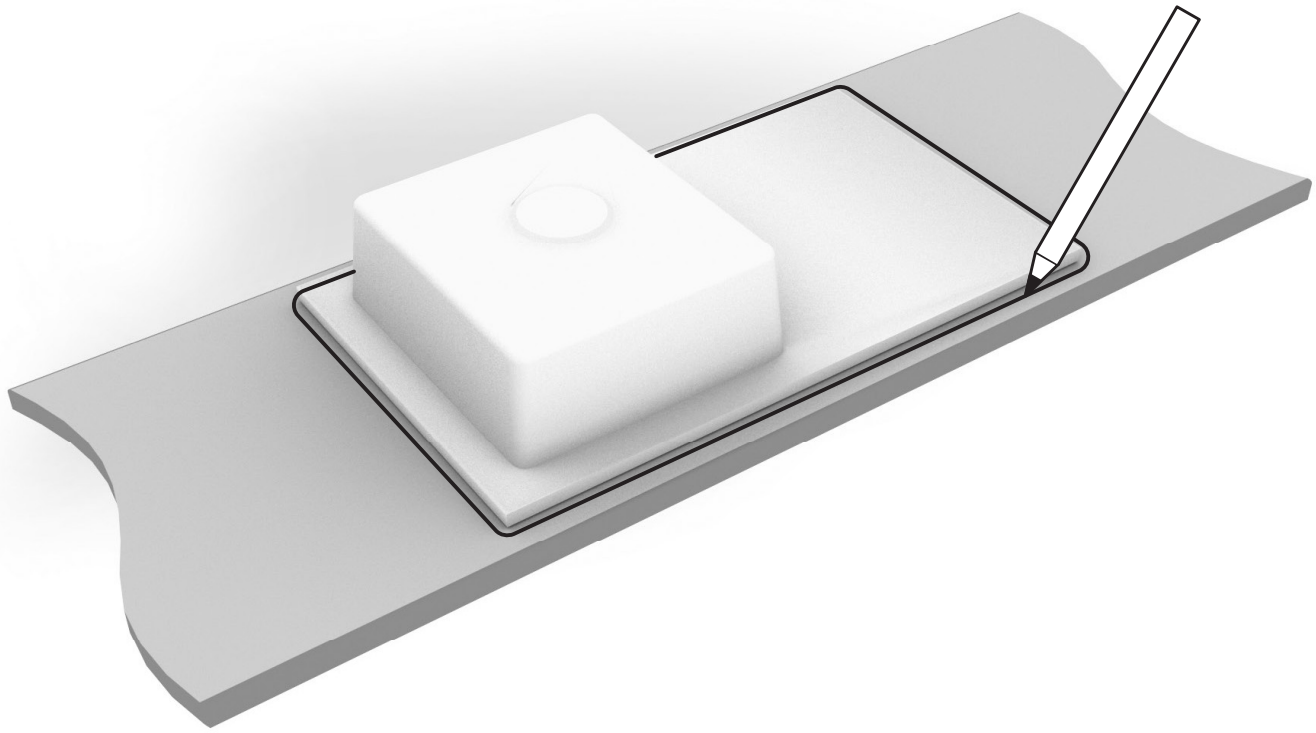

2.

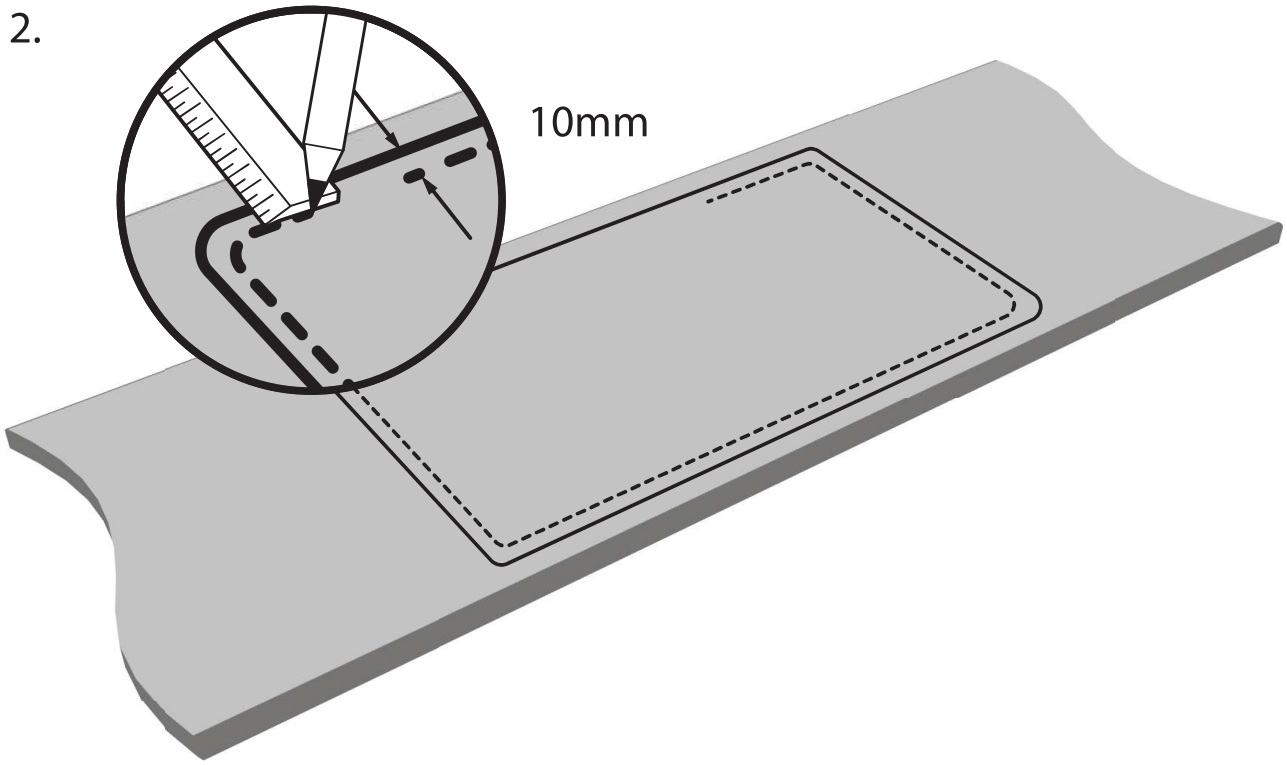

3.

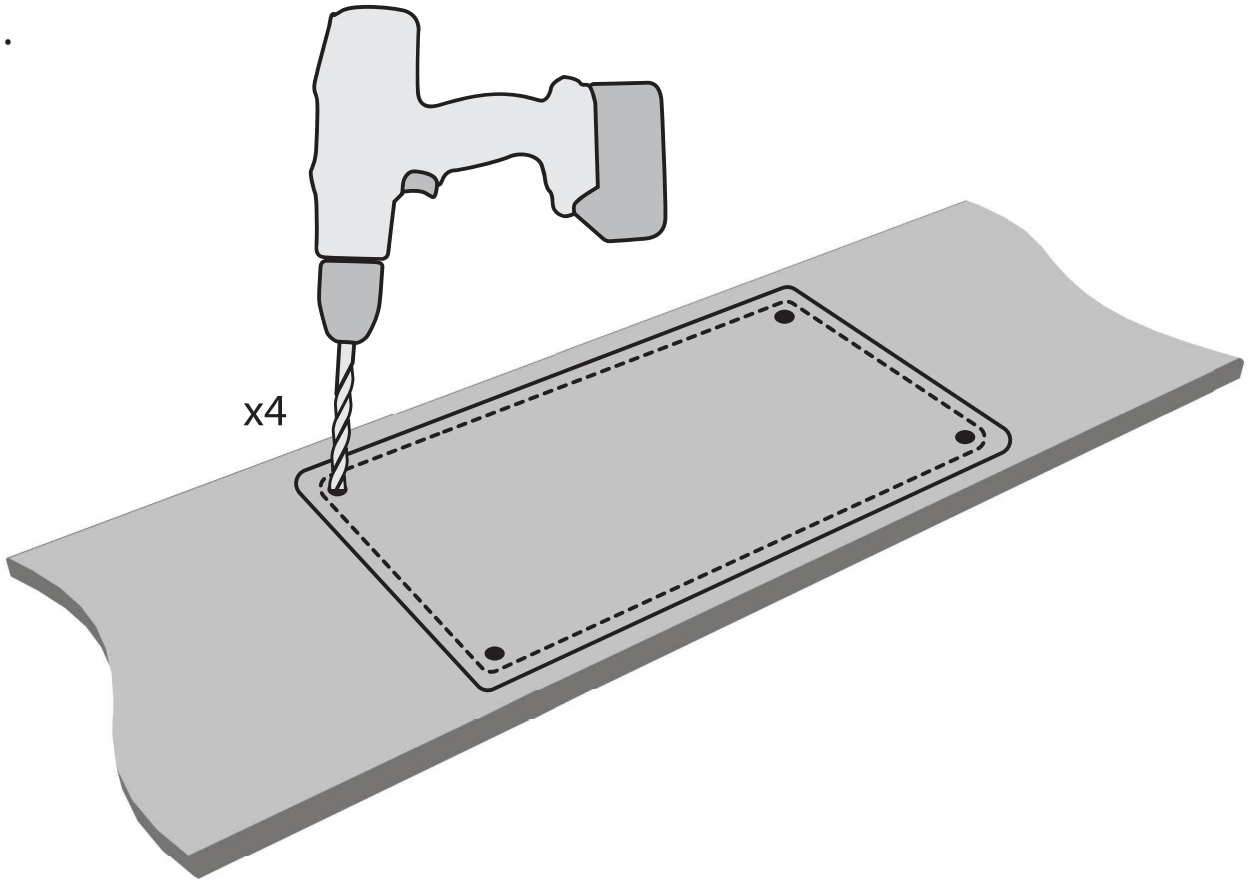

4.

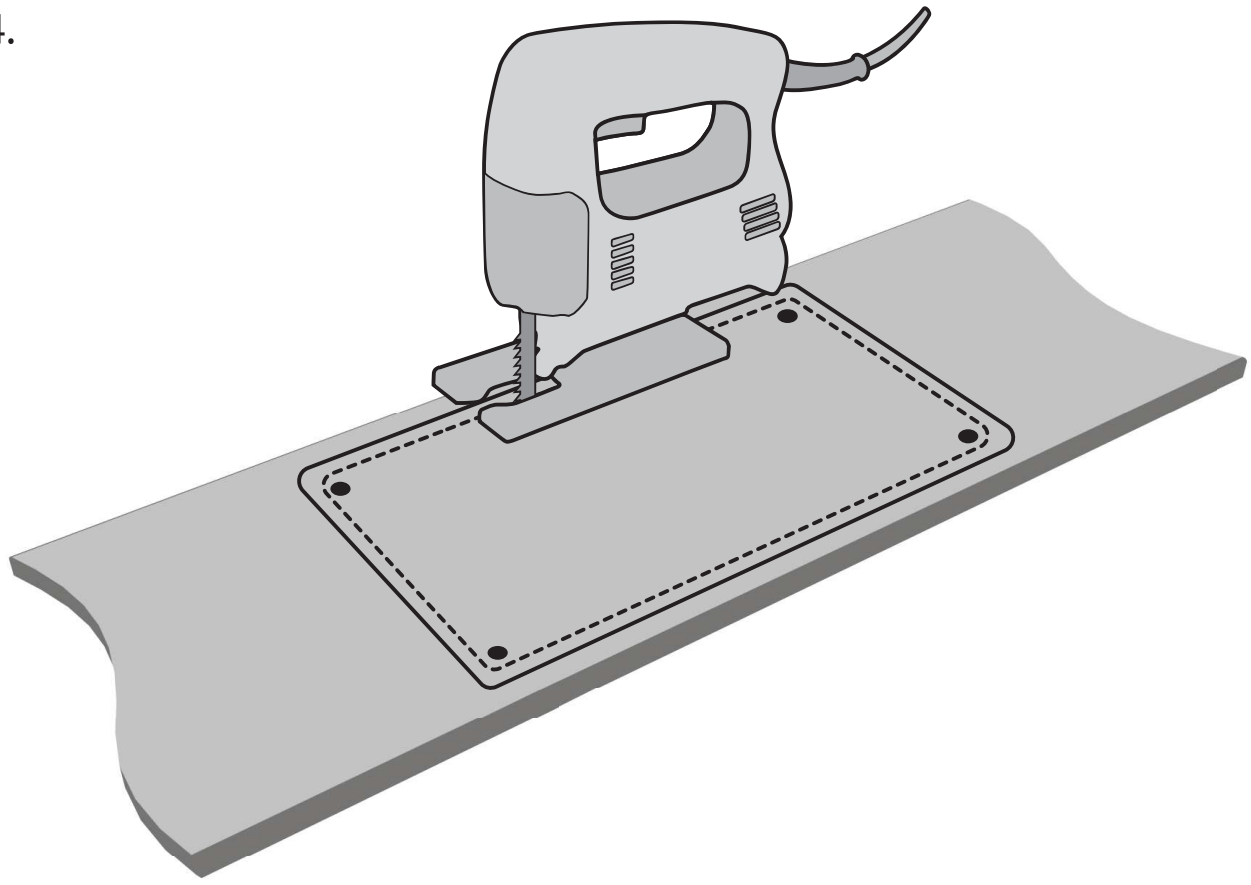

5.

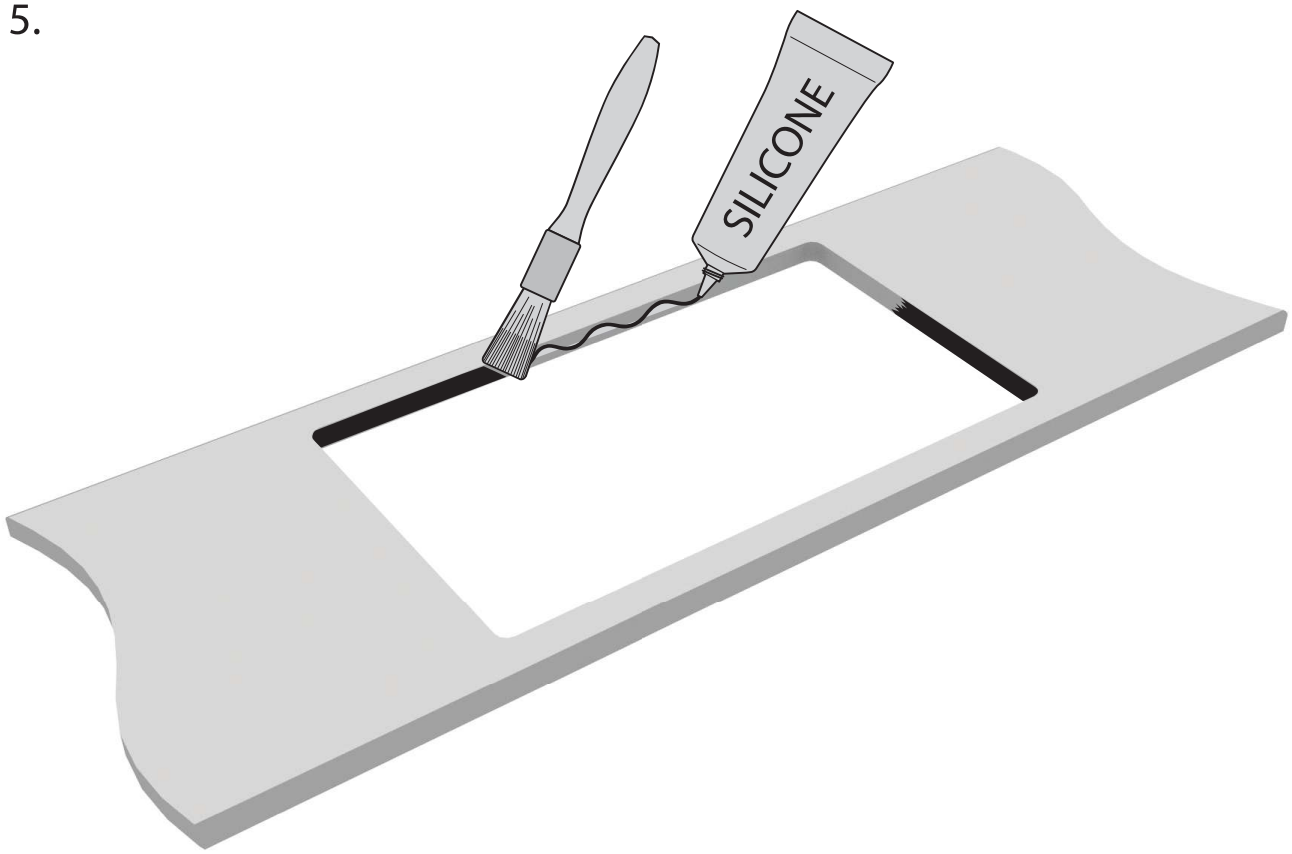

6.

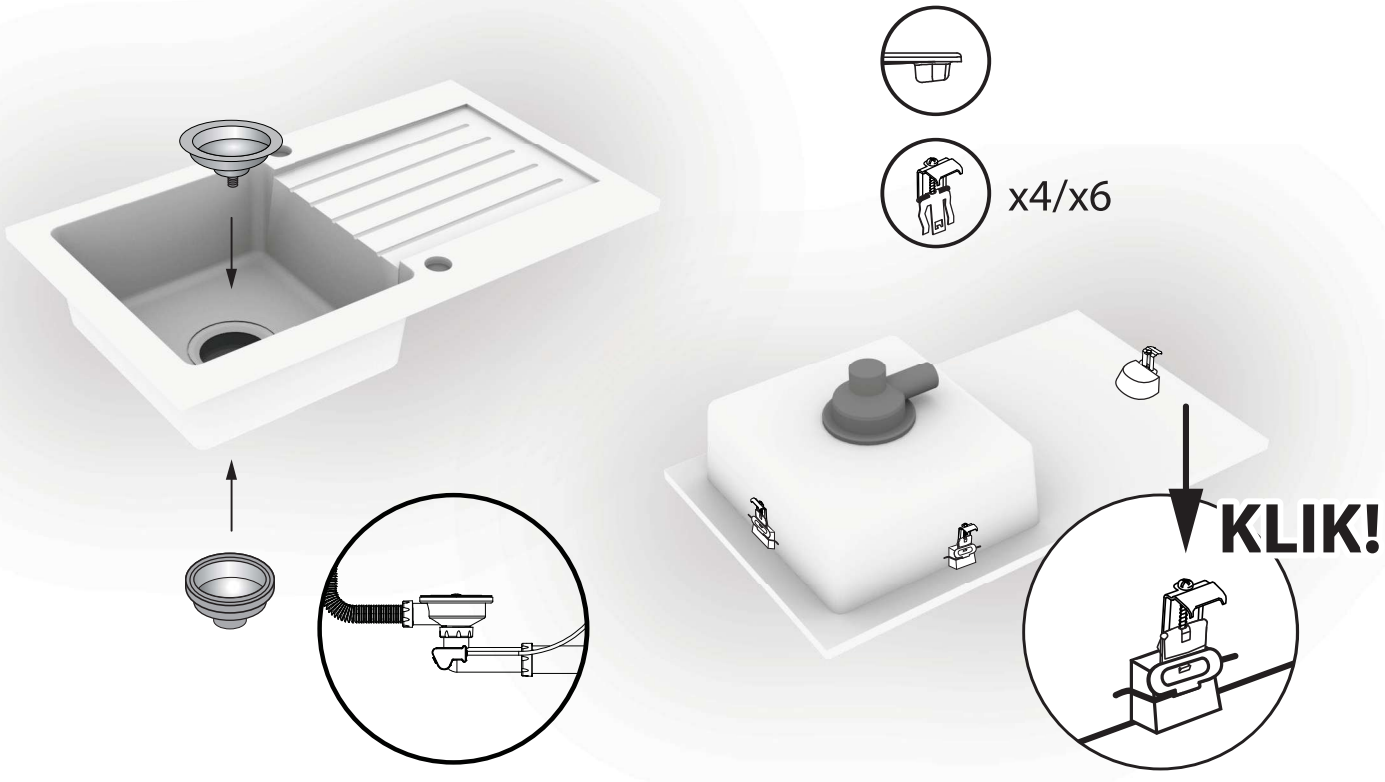

7.

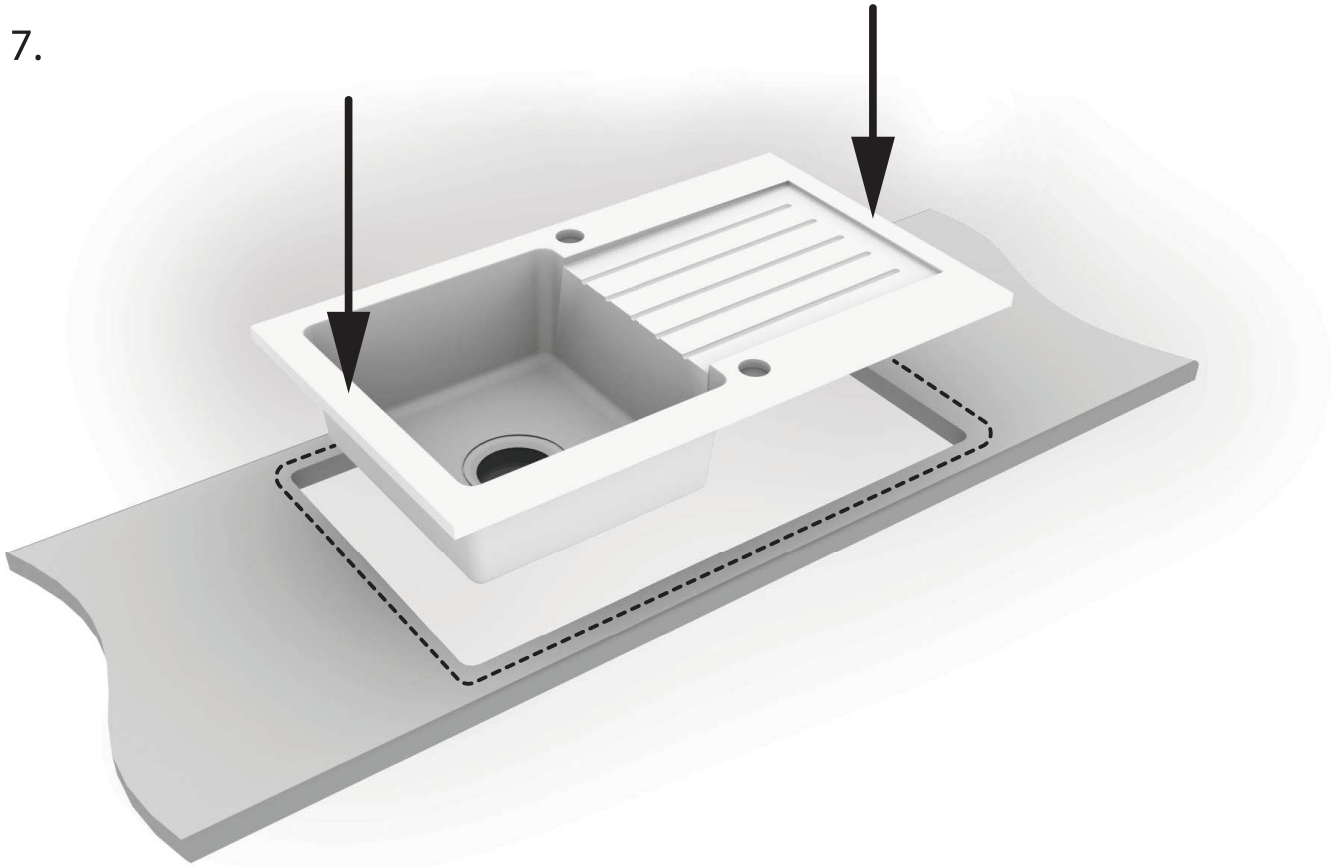

8.

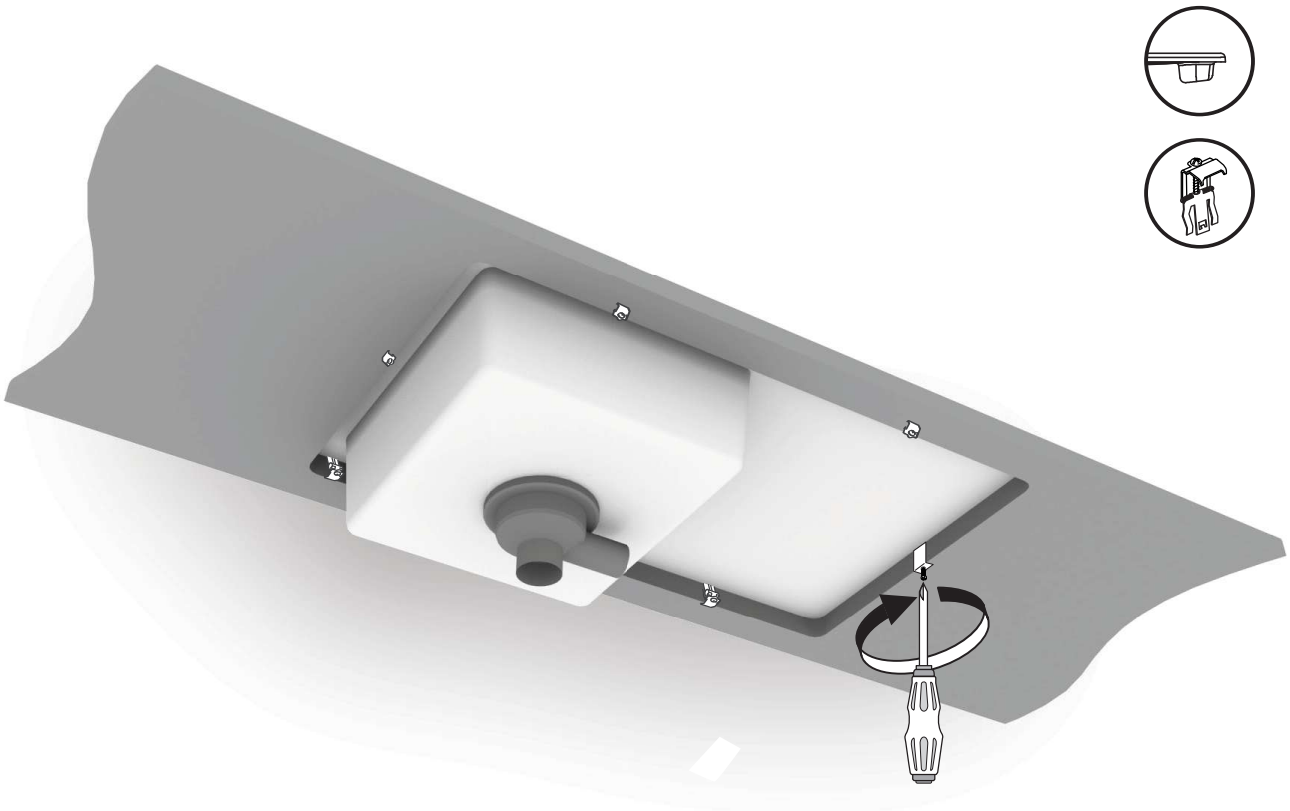

II. NA RÓWNI Z BLATEM / Flush mount



1.

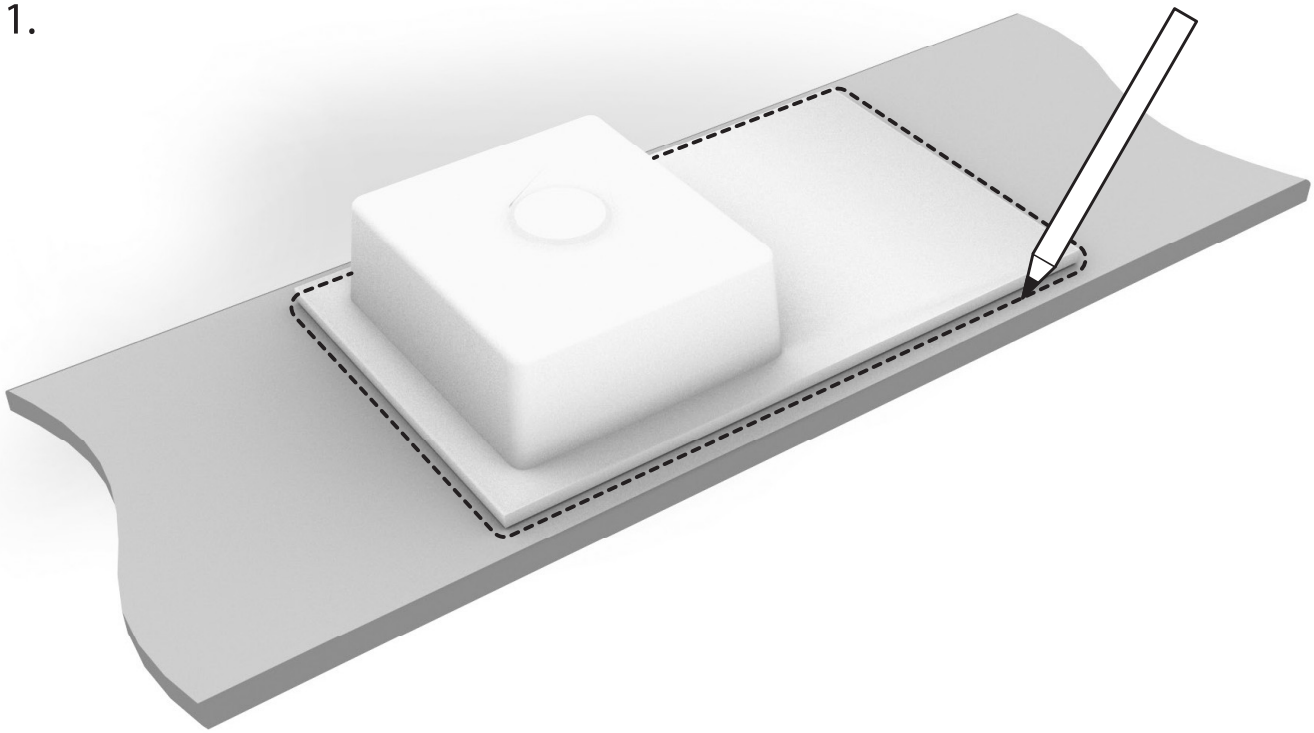

2.

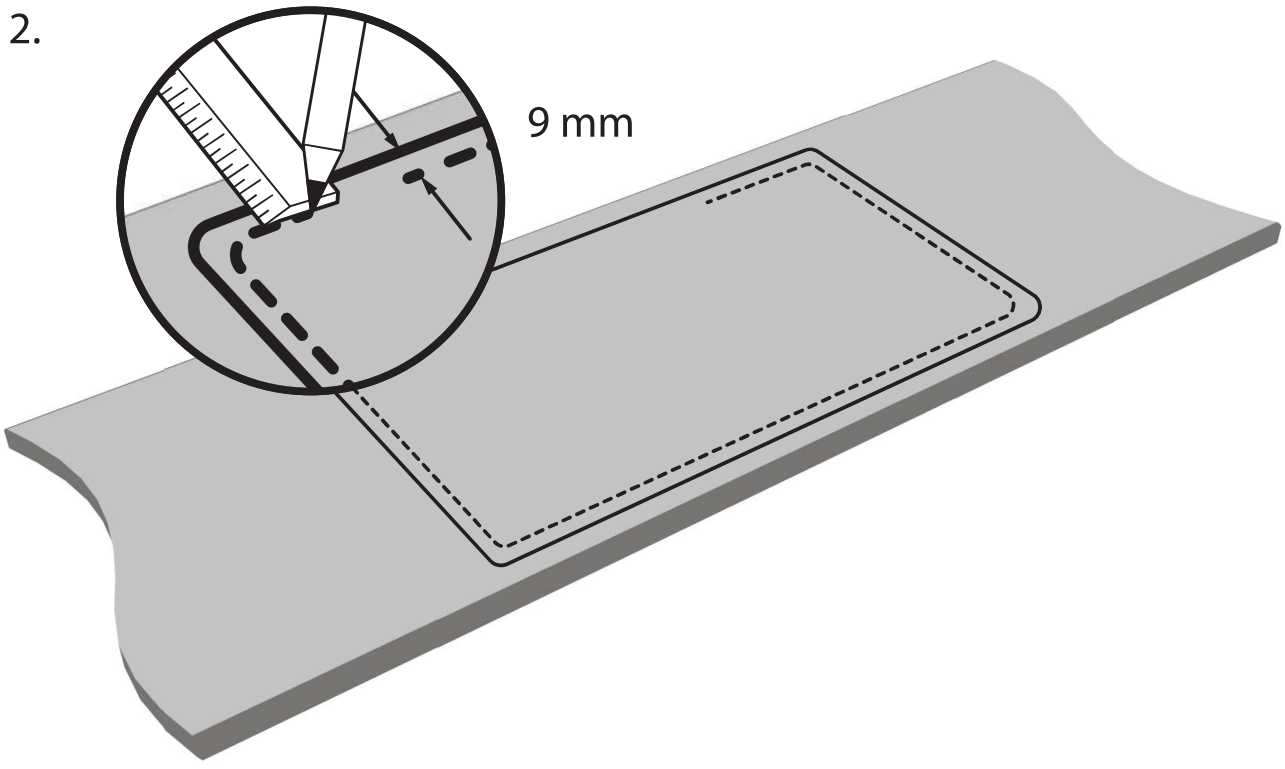

3.

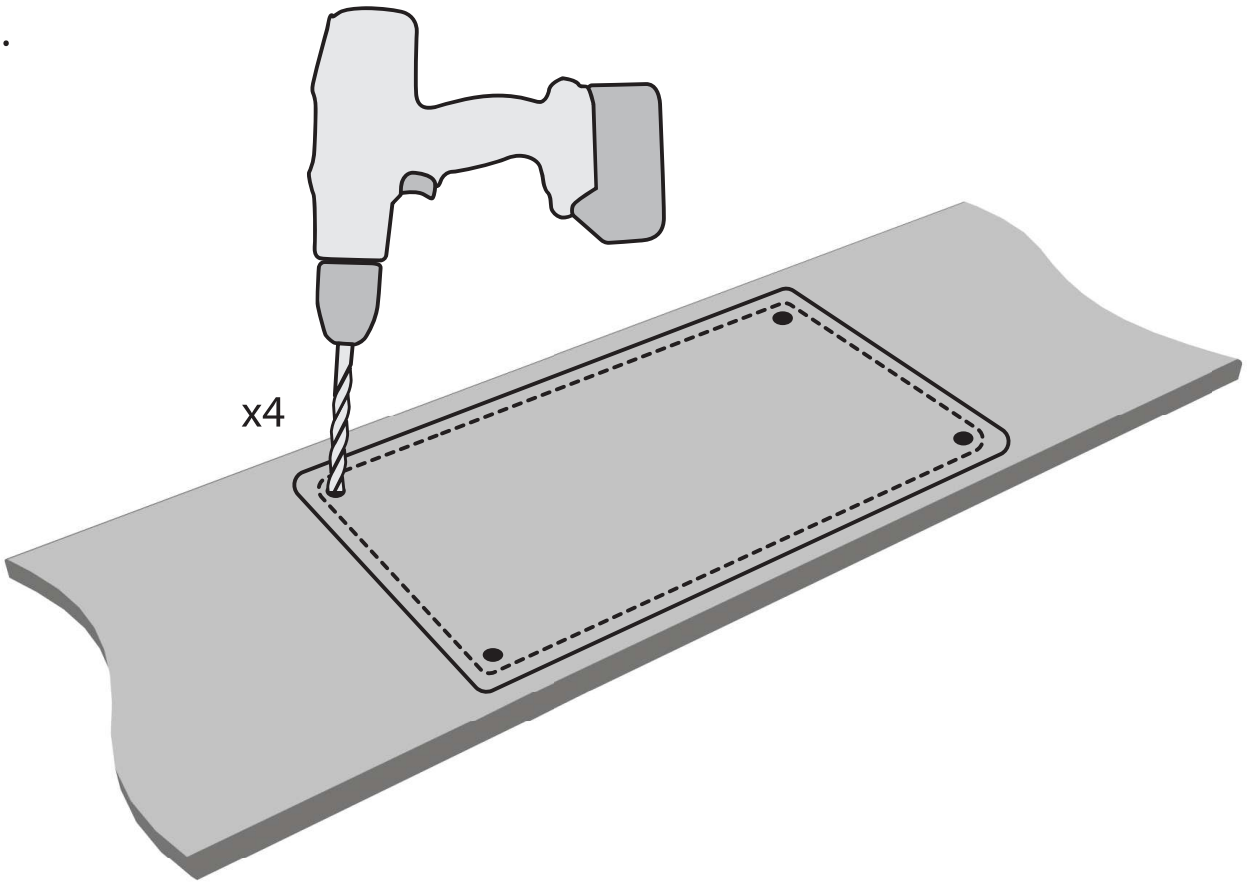

4.

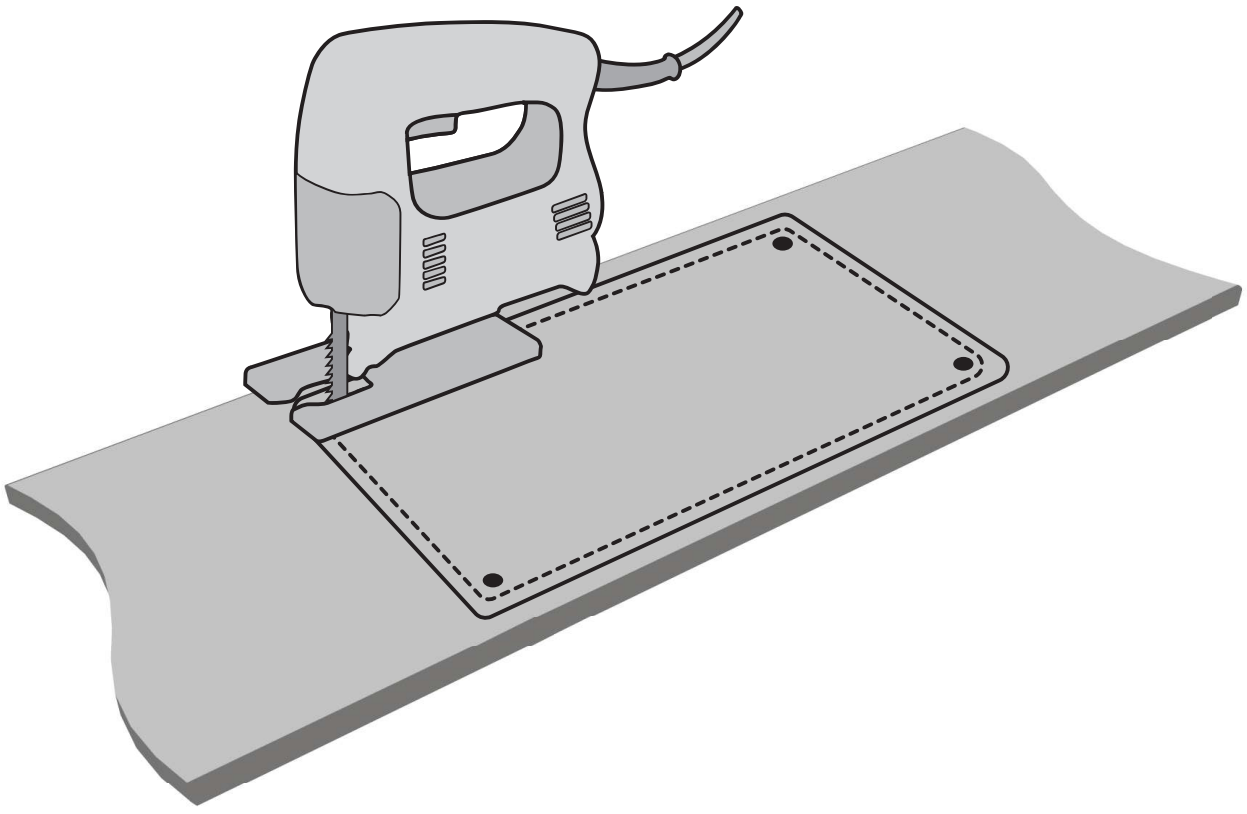

5.

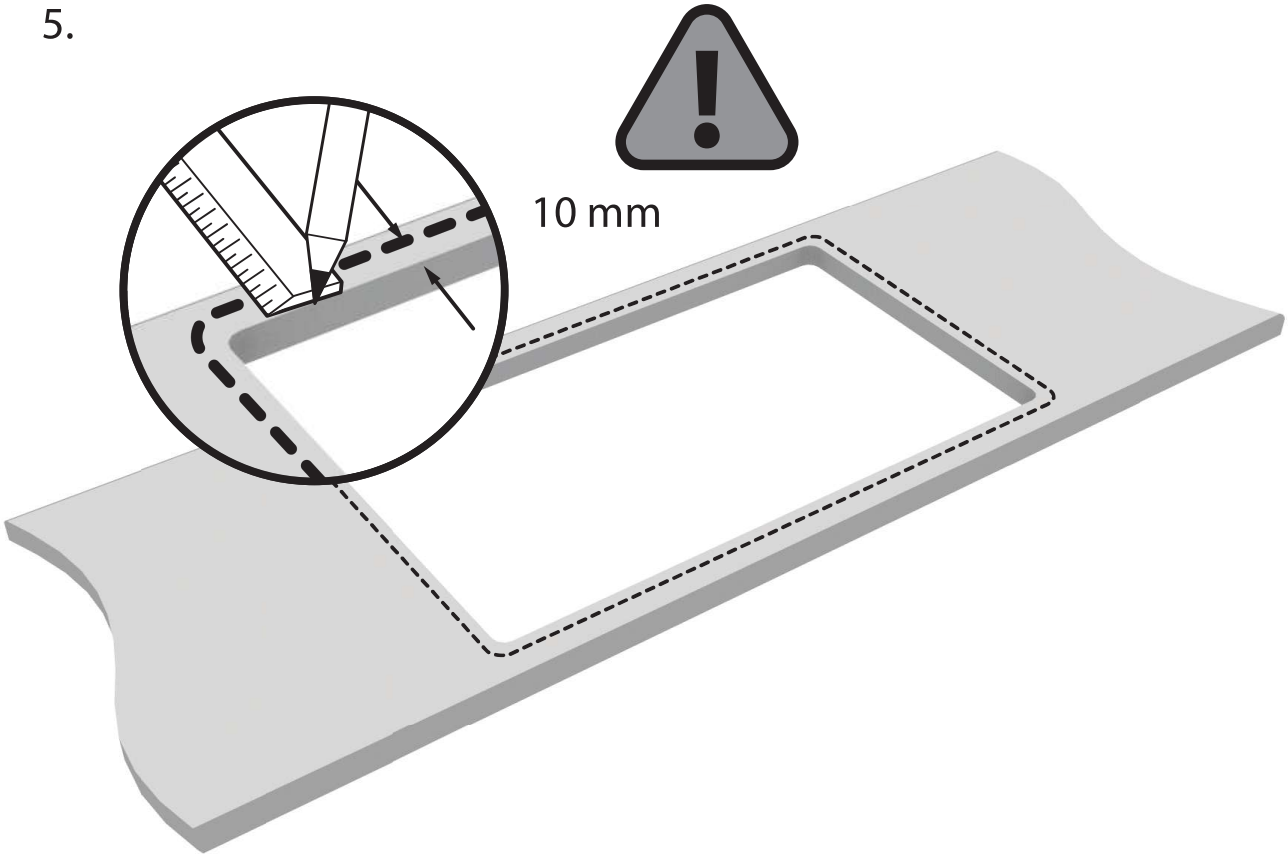

6.

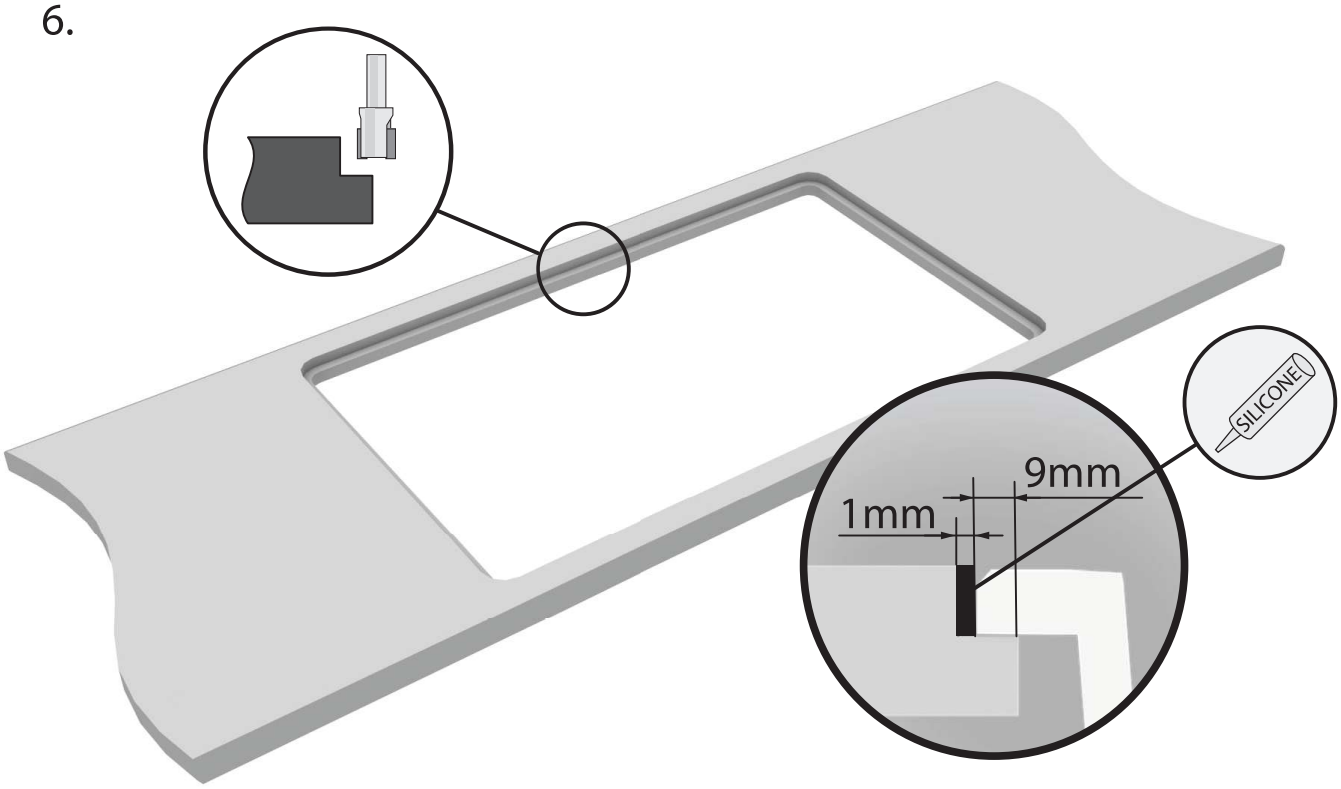

7.

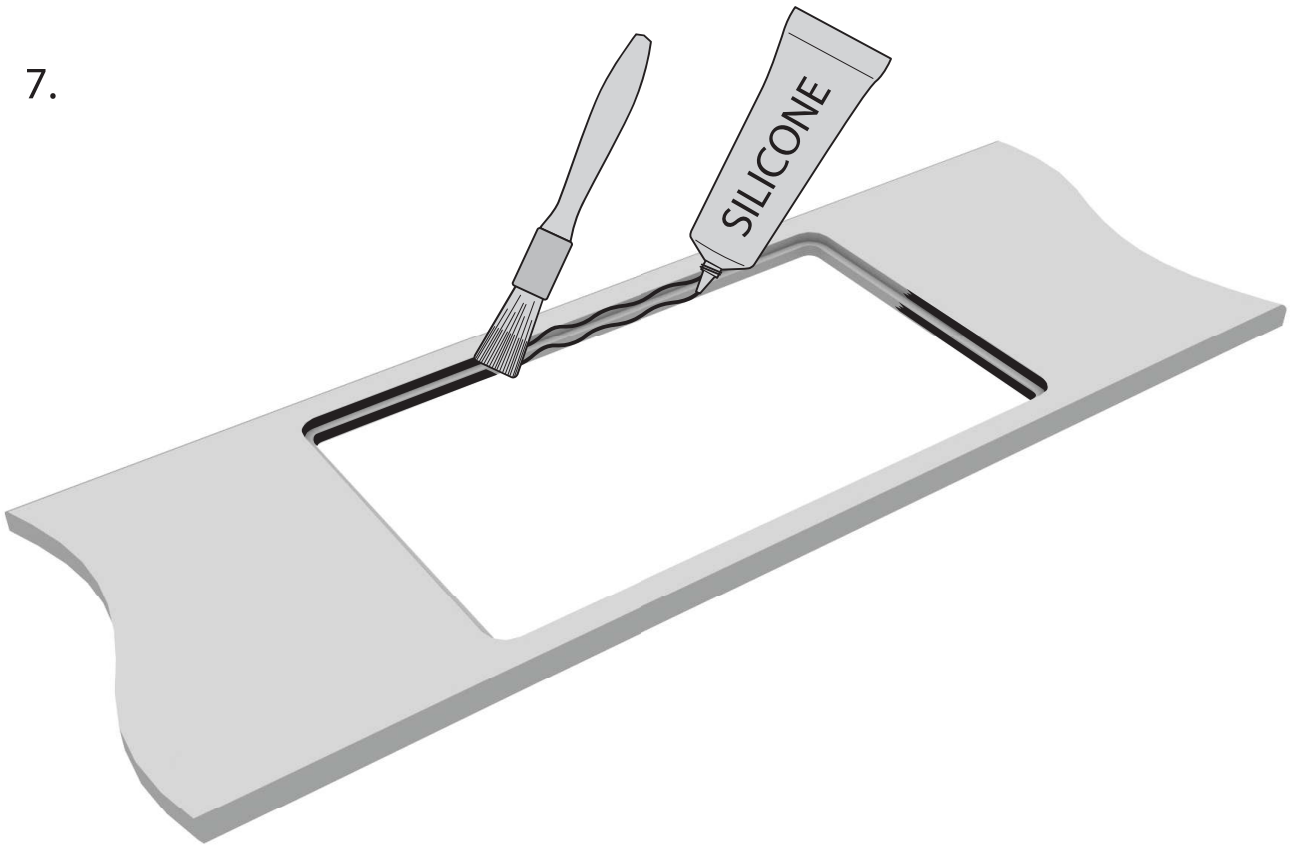

8.

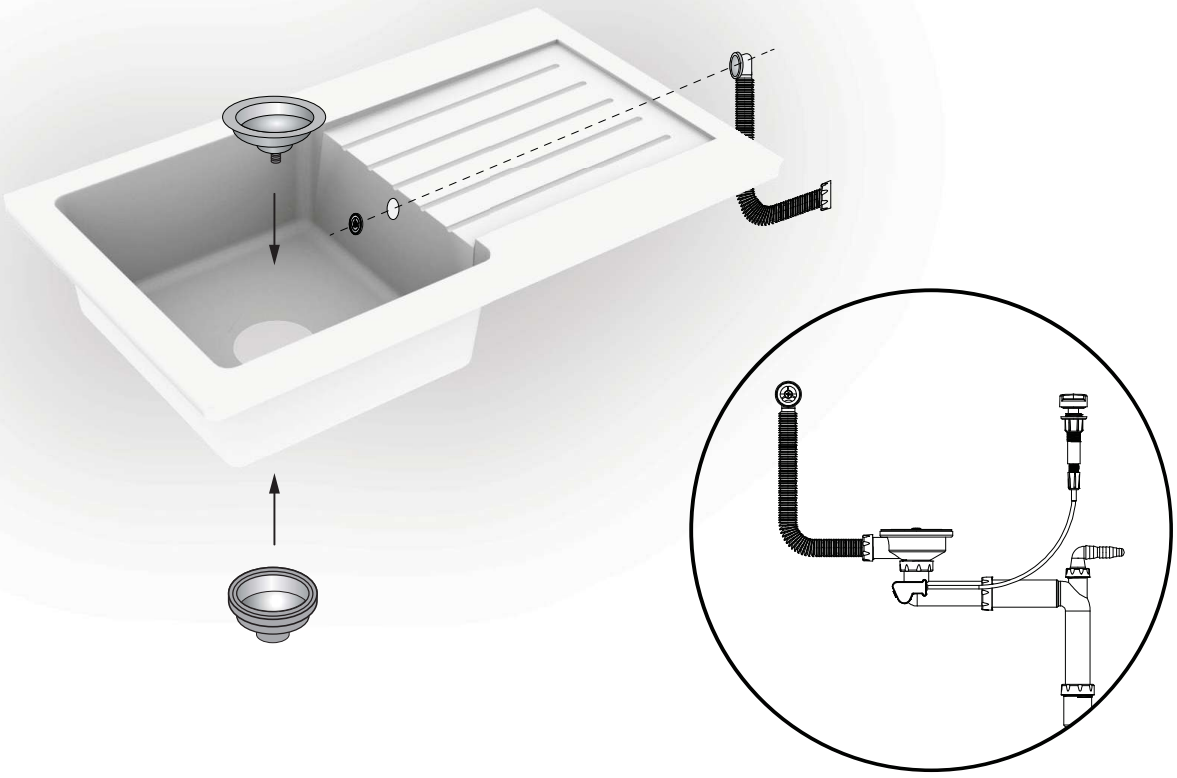

9.

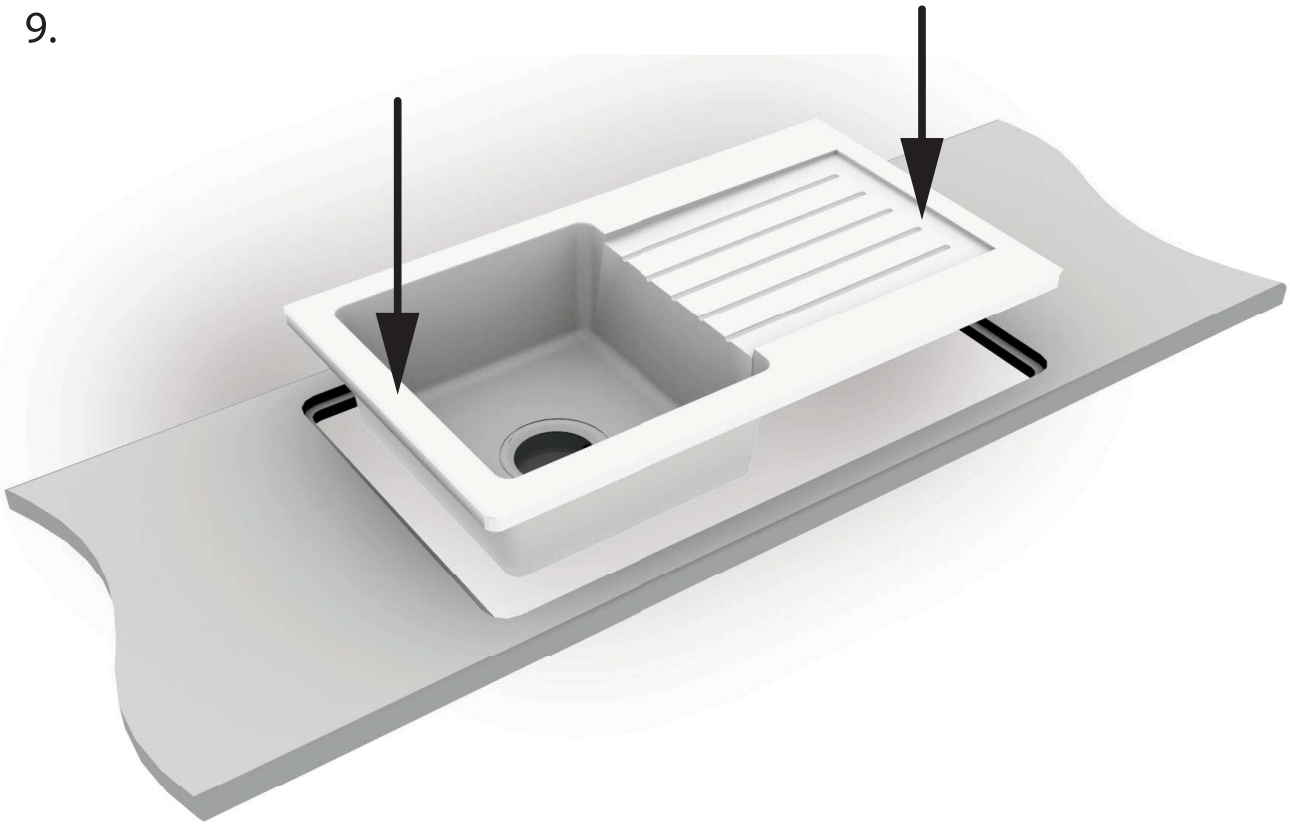

10.

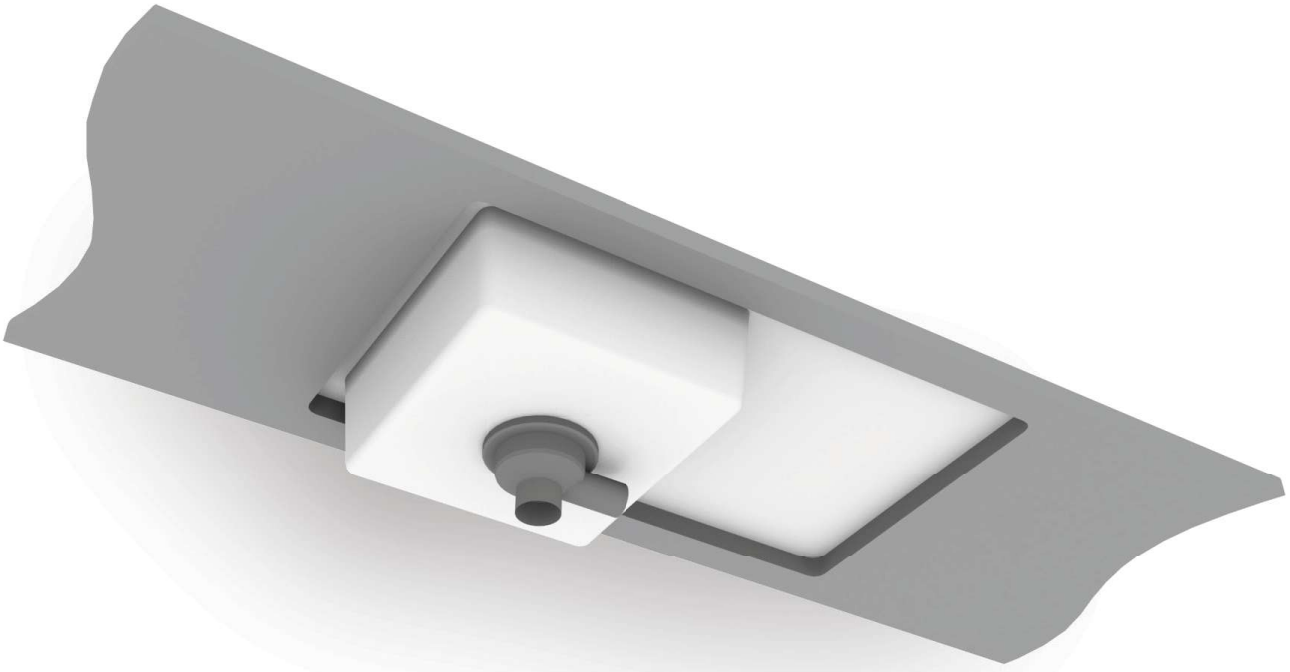

III. PODBLATOWY / Undermount

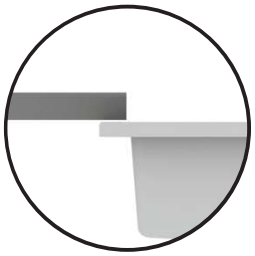

1.

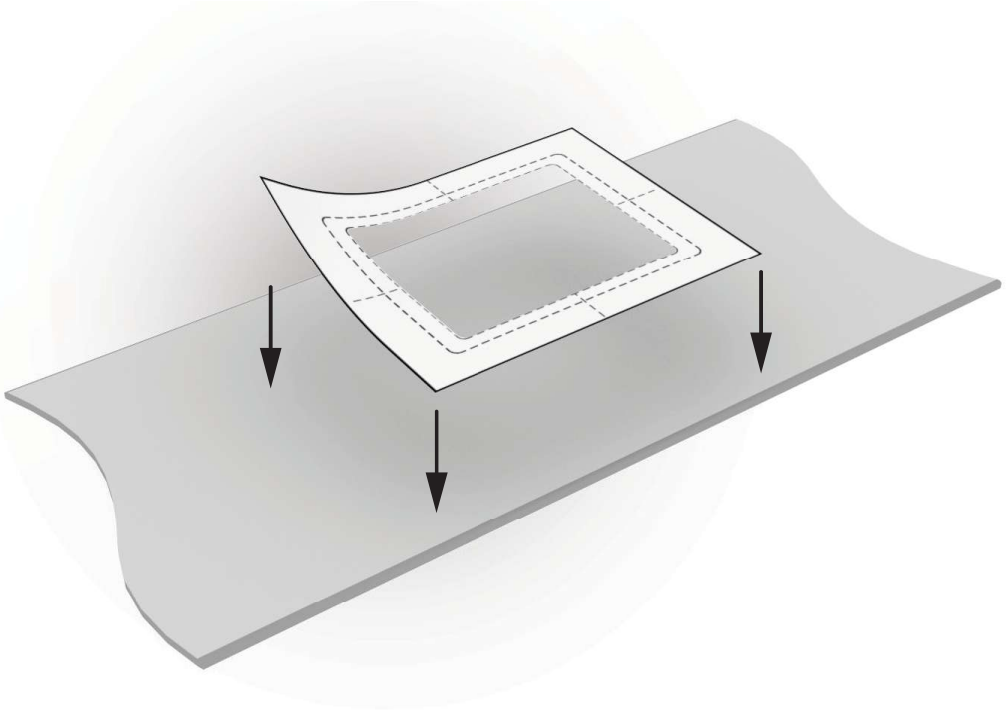

2.

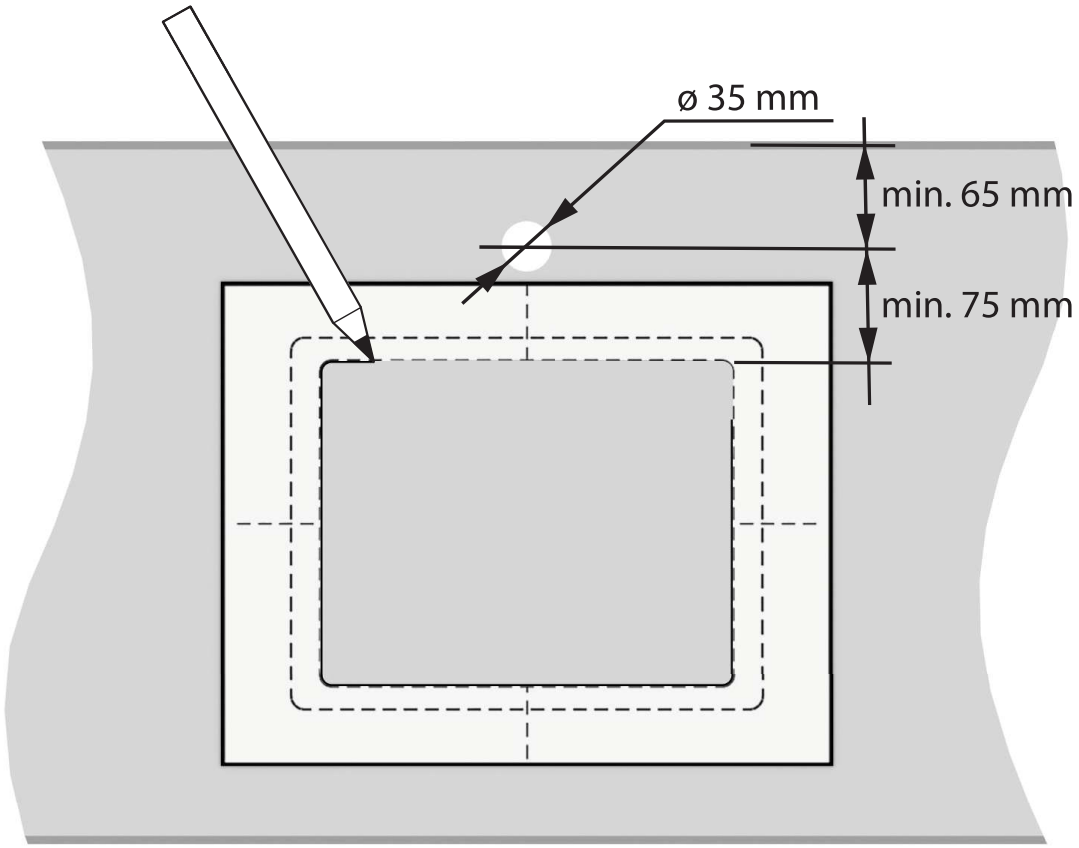

3.

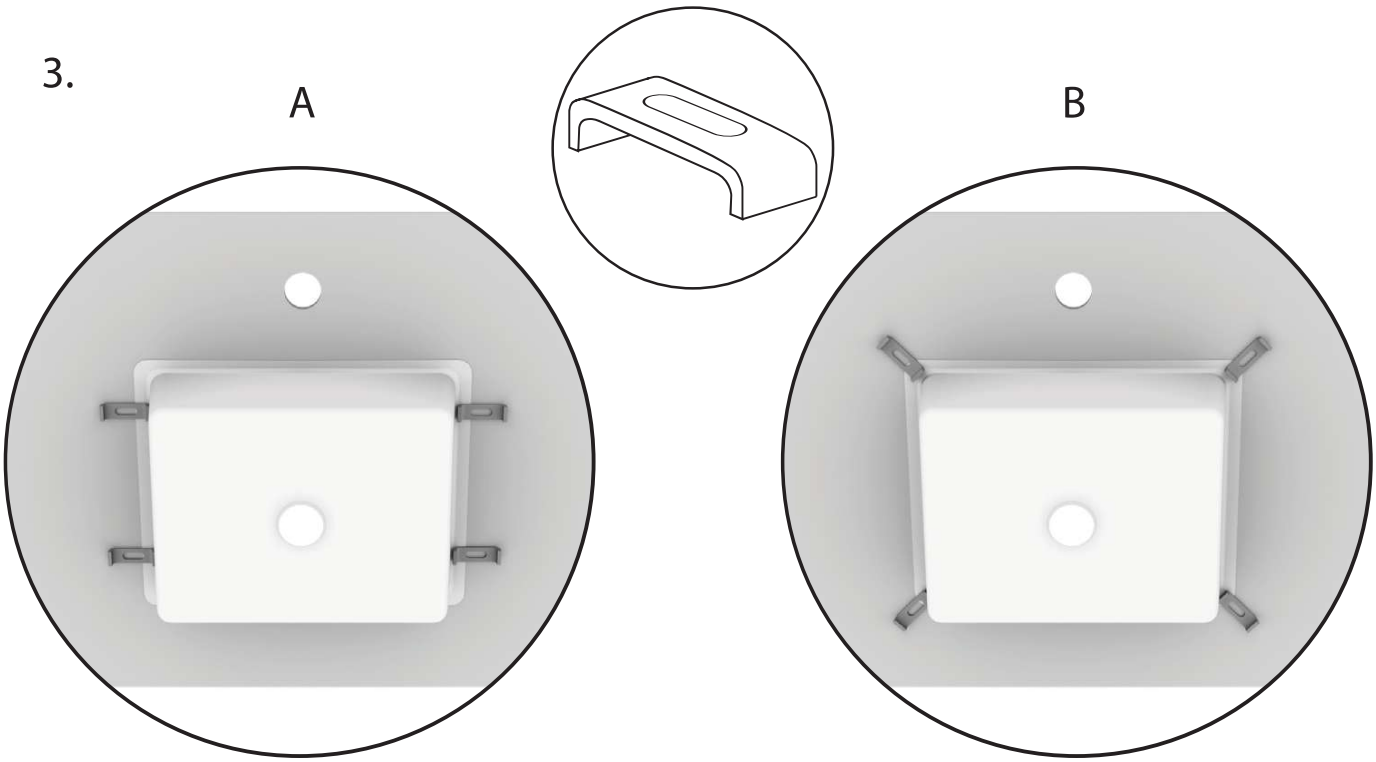

4.

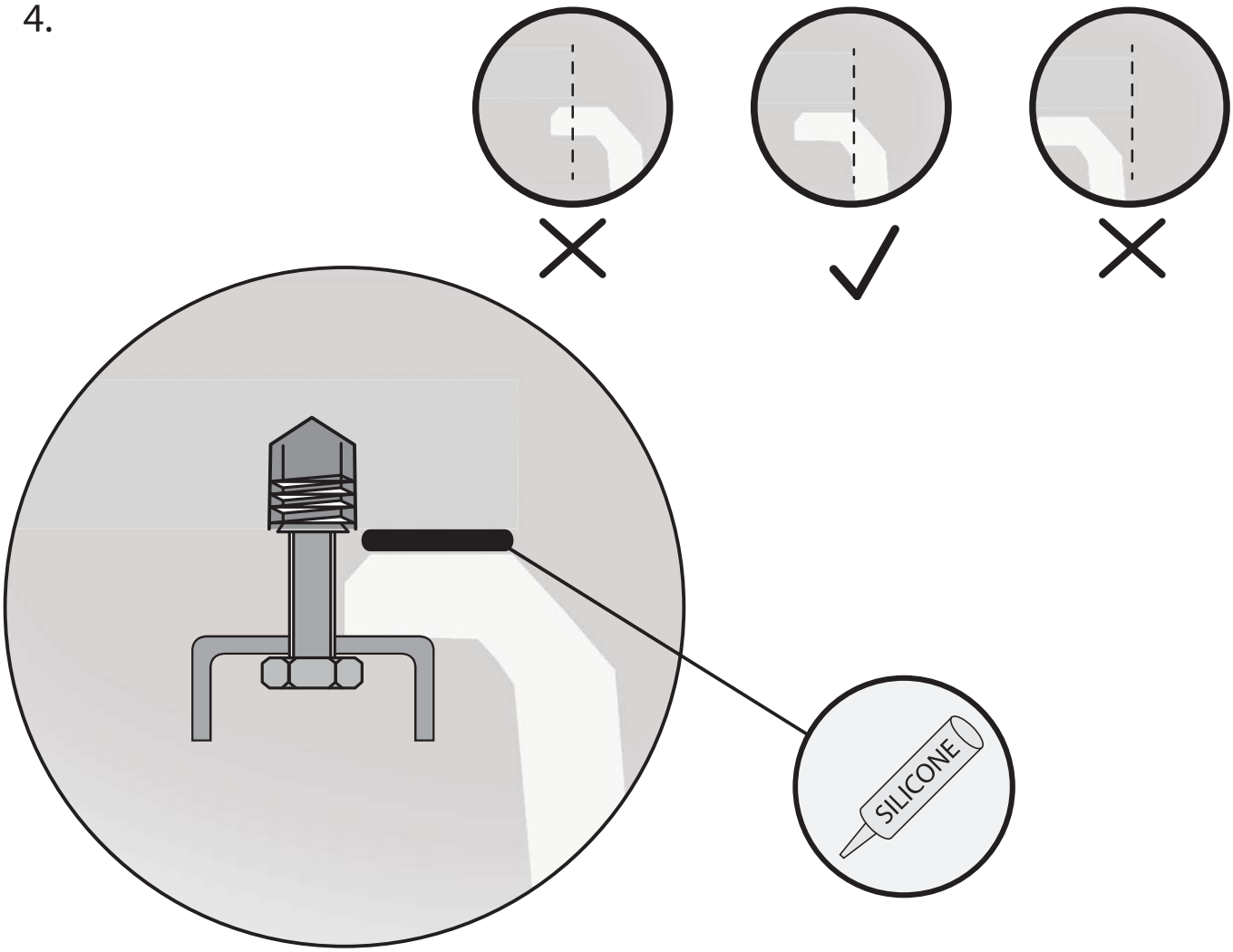

IV. Z FRONTEM / Sink unit



1.

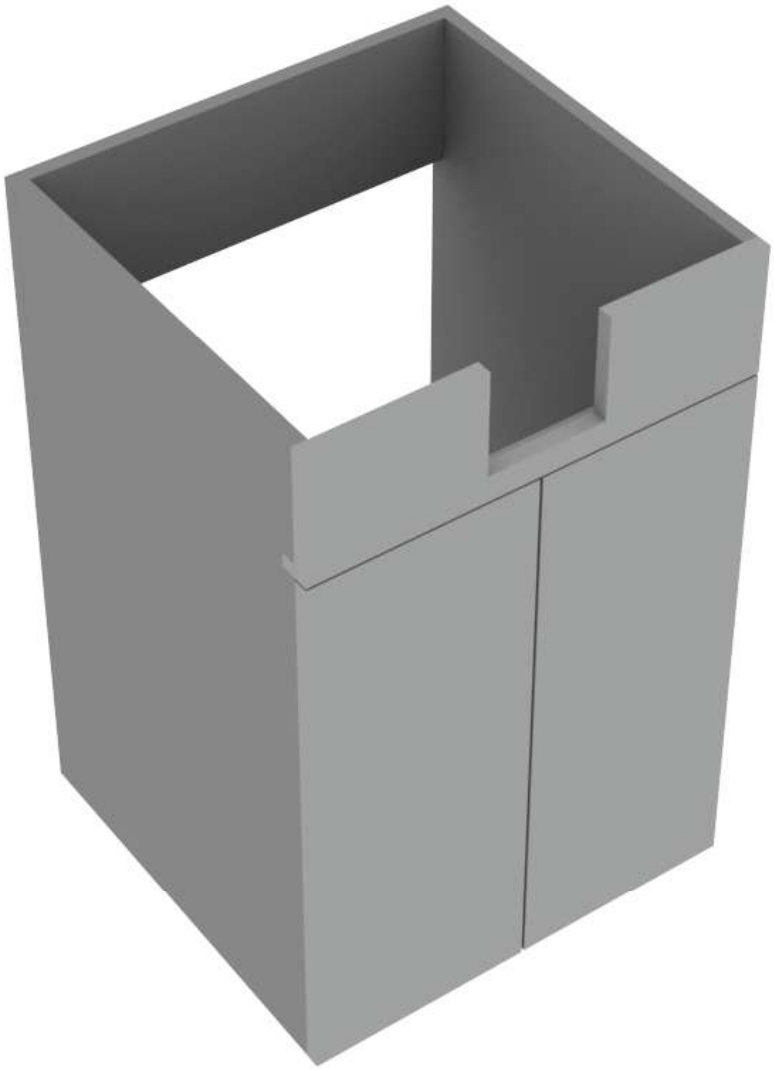

2.

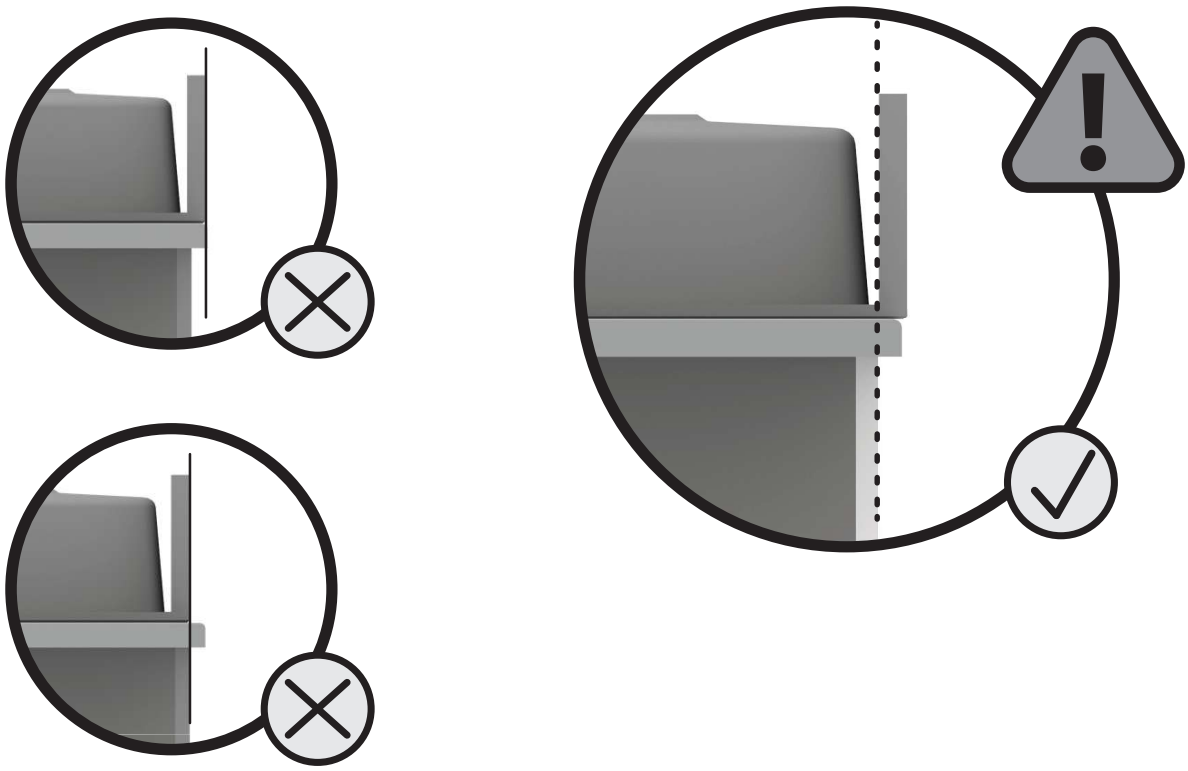

3.



4.

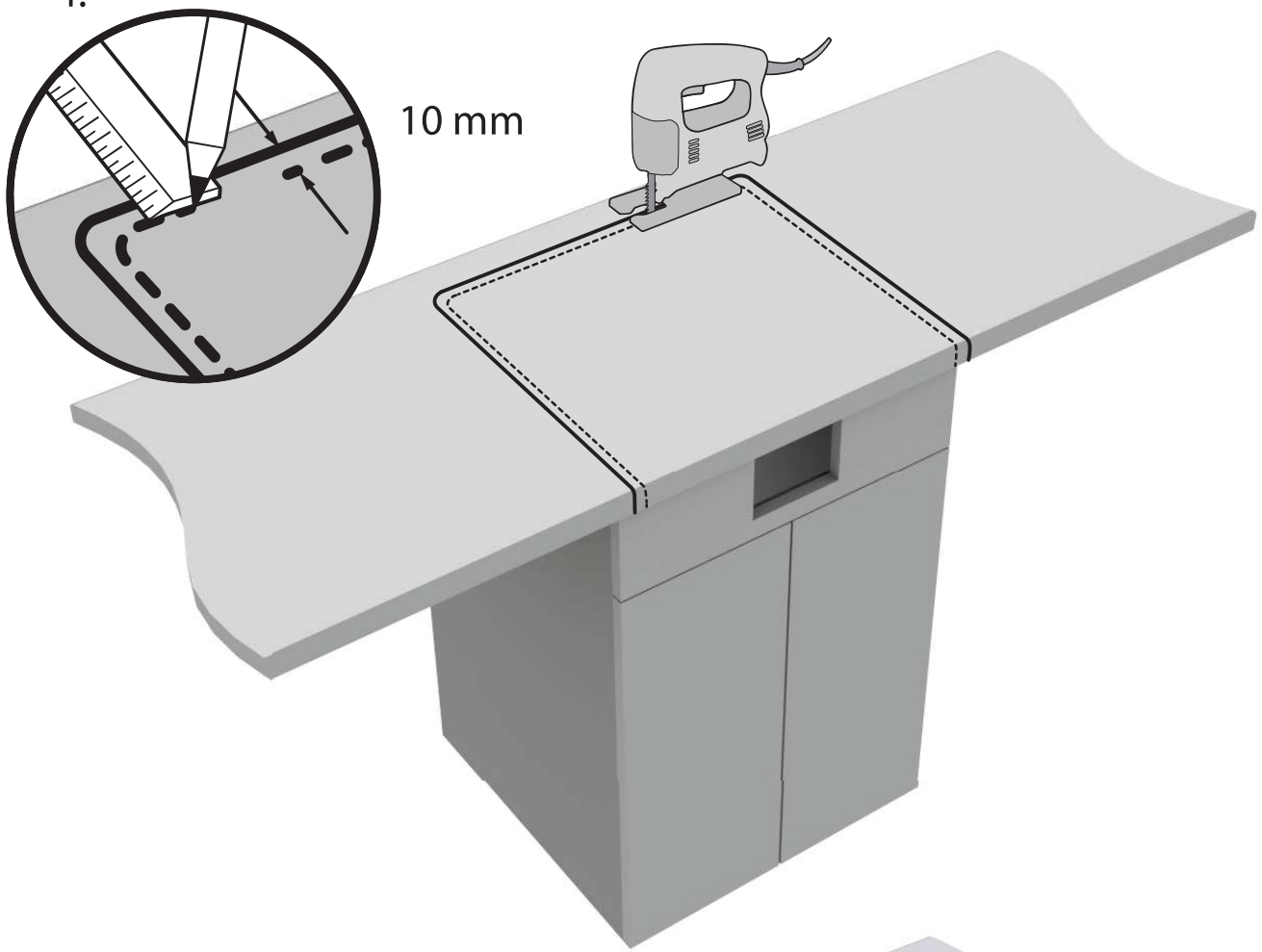

5.



6.

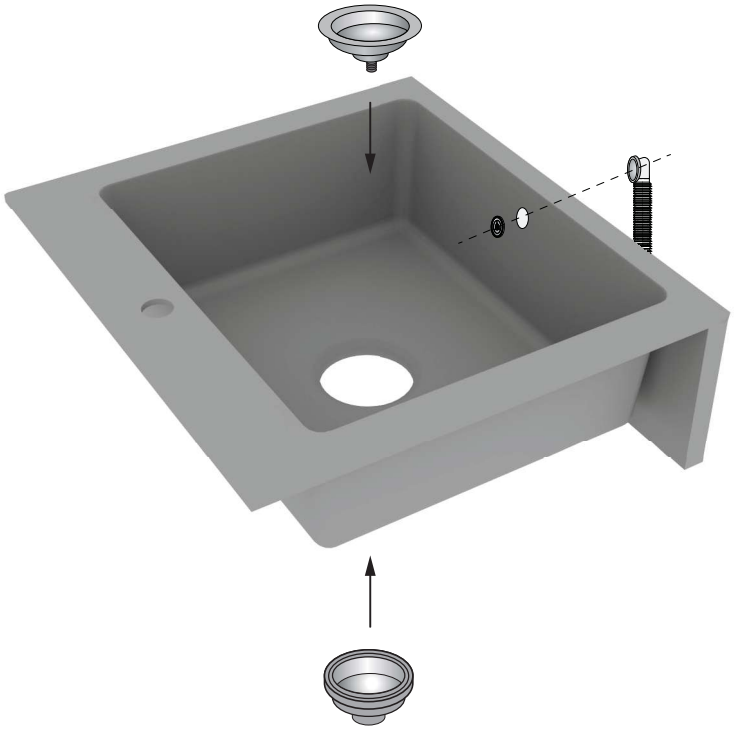

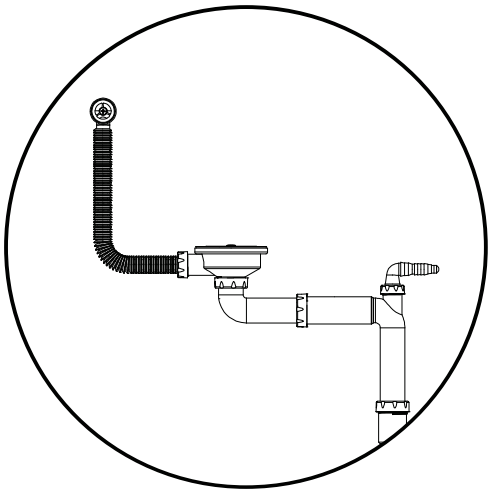

7.



8.

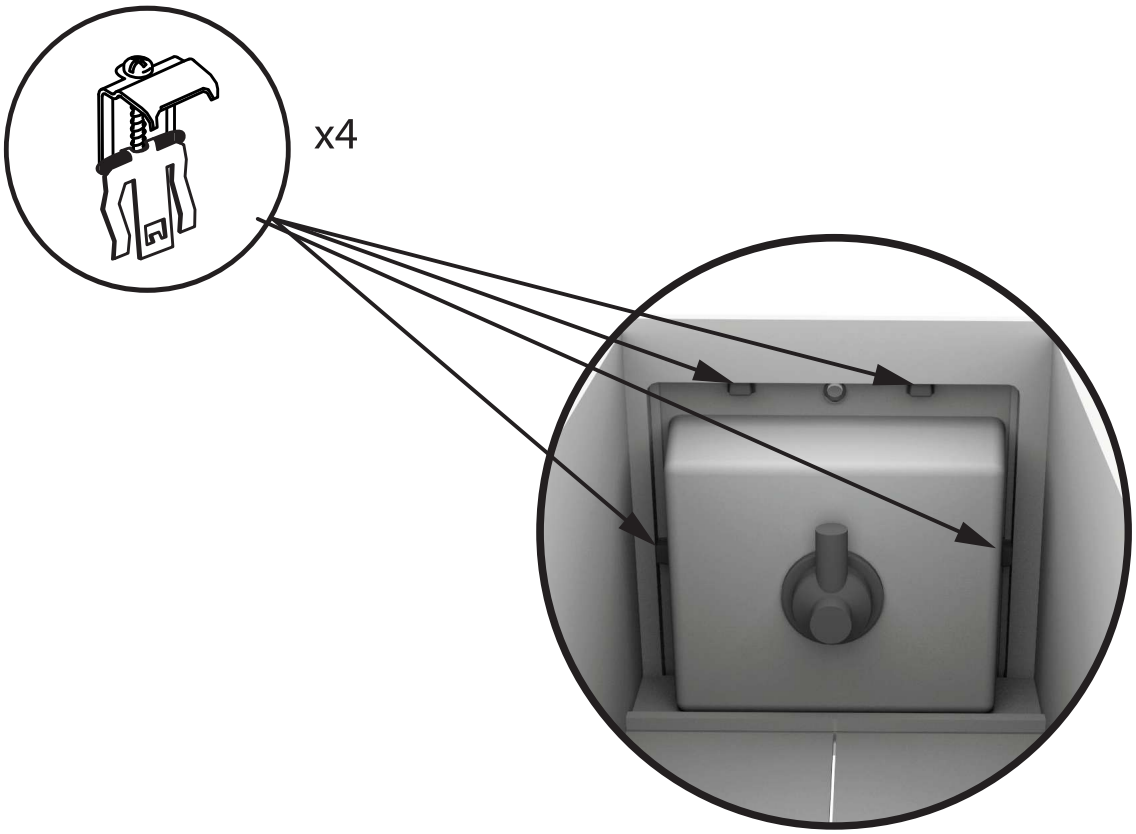



KUCHINOX POLSKA SP. Z O.O. SP. K. AL. KOŚCIUSZKI 3, 90-418 ŁÓDŹ
BIURO OBSŁUGI KLIENTA: bok@laveo.pl, **SERWIS:** serwis@laveo.pl
FACEBOOK.COM/LAVEO WWW.LAVEO.PL