SENCOR®

SCE 4100BK

PL

# PRZELEWOWY EKSPRES DO KAWY Z MŁYNKIEM

Tłumaczenie oryginalnej instrukcji

SENCOR®

SCE 4100BK



A

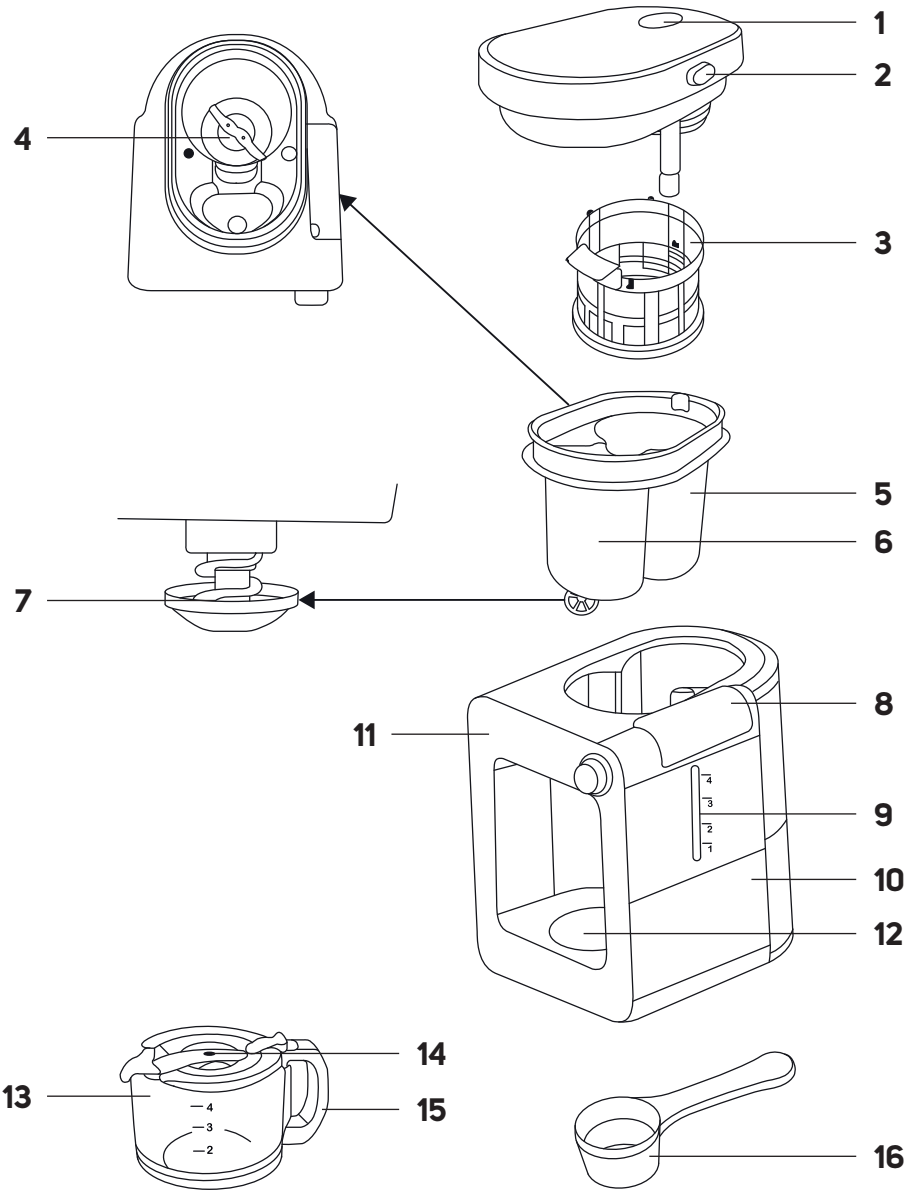

## B

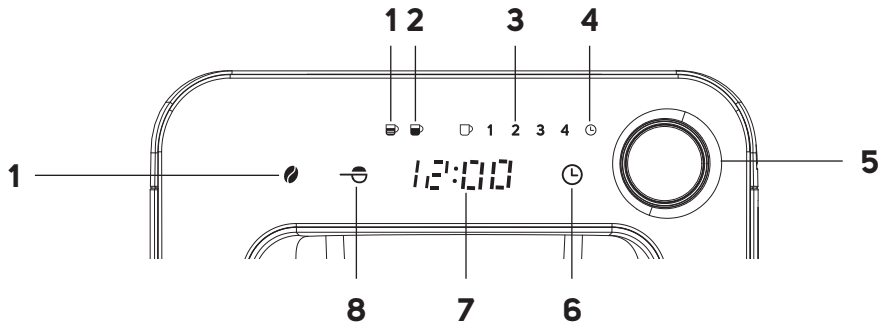


## C1

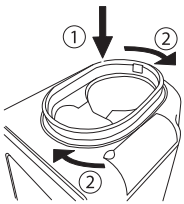


## C2

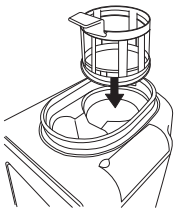

## C3

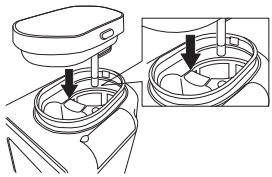

## C4

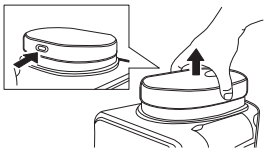

## C5

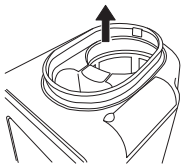

## C6

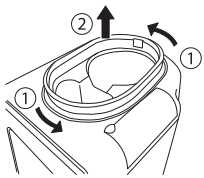

**D**



**PL** **Przelewowy ekspres do kawy z młynkiem**
**Instrukcja użytkowania**

# ISTOTNE INSTRUKCJE BEZPIECZEŃSTWA

## UWAŻNIE PRZECZYTAJ I ZACHOWAJ DO PÓŹNIEJSZEGO UŻYTKU.

- Dzieci powyżej 8 roku życia oraz osoby o obniżonych zdolnościach fizycznych, sensorycznych i umysłowych lub niewielkim doświadczeniu i wiedzy mogą korzystać z niniejszego urządzenia, o ile jest nad nimi sprawowany nadzór lub zostały one pouczone o korzystaniu z urządzenia w bezpieczny sposób i zdają sobie sprawę z ewentualnego niebezpieczeństwa.
- Dzieciom nie wolno bawić się urządzeniem.
- Dzieci nie powinny wykonywać czyszczenia i konserwacji urządzenia bez nadzoru.
- W przypadku uszkodzenia kabla zasilającego, jego wymianę należy zlecić wykwalifikowanemu serwisowi, aby zapobiec niebezpiecznym sytuacjom. Zabrania się używania urządzenia z uszkodzonym kablem zasilającym.
- Niniejsze urządzenie jest przeznaczone do użytku domowego. Urządzenie służy także do osobistego użytku niekomercyjnego w miejscach takich jak:
  - aneksy kuchenne w sklepach, biurach i innych miejscach pracy;
  - pomieszczenia w gospodarstwach rolnych;
  - hotele, motele i inne formy zakwaterowania;
  - obiekty zapewniające nocleg ze śniadaniem.

Copyright © 2026, Fast ČR, a.s.

Revision 05/2026

- Urządzenia nie wolno zanurzać w wodzie ani innych płynach.
- Wyłącz urządzenie i wyjmij wtyczkę kabla zasilającego z gniazdka elektrycznego, gdy nie korzystasz z urządzenia, pozostawiasz je bez nadzoru, przed czyszczeniem, złożeniem, rozłożeniem lub przenoszeniem.



**OSTRZEŻENIE:**
Unikaj zalania wtyczki.

- Delikatny filtr, uchwyt filtra i szklany dzbanek umyj w ciepłej wodzie z niewielką ilością neutralnego płynu do mycia naczyń. Opłucz pod czystą bieżącą wodą i wysusz. Postępuj zgodnie z instrukcjami zawartymi w rozdziale „Czyszczenie i konserwacja".



**OSTRZEŻENIE:**
Nieprawidłowe użytkowanie może spowodować poważne obrażenia.

- Po użyciu powierzchnia elementu grzejnego zachowuje ciepło resztkowe. Nie dotykaj rozgrzanej powierzchni. Grozi to oparzeniem.



**OSTRZEŻENIE:**
Nigdy nie napełniaj urządzenia powyżej maksymalnego poziomu, ponieważ gorąca, spieniona kawa może przelać się podczas podgrzewania.

Copyright © 2026, Fast ČR, a.s.

- To urządzenie jest wolnostojące i nie może być umieszczane w szafce lub innej zamkniętej przestrzeni podczas użytkowania.



**OSTRZEŻENIE:**
Nie używaj urządzenia, jeżeli jego powierzchnia jest popękana.



**OSTRZEŻENIE: GORĄCA PARA!**
Zachowaj ostrożność. Z wylotu może wydobywać się gorąca para. W przypadku nieprawidłowej obsługi istnieje ryzyko poważnych oparzeń.

**Inne ważne informacje bezpieczeństwa dotyczące korzystania z urządzenia**

- Przed podłączeniem urządzenia do gniazdka sieciowego upewnij się, że napięcie nominalne podane na tabliczce znamionowej jest zgodne z napięciem elektrycznym w gniazdku.
- Urządzenie podłączaj wyłącznie do prawidłowo uziemionego gniazdka. Ze względów bezpieczeństwa nie zaleca się używania rozgałęźników i przedłużaczy.
- Nie stawiaj urządzenia na parapetach okiennych ani na niestabilnych powierzchniach. Urządzenie umieszczaj zawsze na stabilnej, równej i suchej powierzchni.
- Nie umieszczaj urządzenia na kuchenkach elektrycznych ani gazowych, ani w pobliżu otwartego ognia.
- Nigdy nie używaj urządzenia bezpośrednio w pobliżu wanny, prysznica lub basenu.
- Urządzenie jest przeznaczone do przygotowywania kawy lub herbaty metodą przelewową. Używaj urządzenia wyłącznie do celu, do którego jest przeznaczone.
- Nie używaj urządzenia na zewnątrz.
- Używaj urządzenia zgodnie z instrukcją obsługi. Niezastosowanie się do tych zaleceń może skutkować poparzeniami, uszkodzeniem urządzenia lub wystąpieniem niebezpiecznej sytuacji.
- Podczas pracy pozostaw wokół i nad urządzeniem co najmniej 15 cm wolnej przestrzeni, aby zapewnić wystarczającą cyrkulację powietrza.
- Górna powierzchnia urządzenia, płyty grzewczej lub szklanego dzbanka nie jest przeznaczona do odkładania przedmiotów.
- Używaj urządzenia tylko z oryginalnymi akcesoriami dostarczonymi wraz z nim.
- Używaj urządzenia wyłącznie razem ze szklanym dzbankiem dostarczanym wraz z nim. Nie przepełniaj szklanego dzbanka, nie stawiaj go na innych źródłach ciepła ani nie używaj go do podgrzewania płynów lub potraw w kuchence mikrofalowej.
- Nie używaj urządzenia ze szklanym dzbankiem, który jest pęknięty lub ma poluzowany czy uszkodzony uchwyt itp. Jeśli dzbanek wykazuje jakiekolwiek oznaki uszkodzenia, należy go wymienić na nowy.
- Urządzenia nie wolno używać bez uchwytu filtra i filtra do kawy. Nigdy nie wsypuj zmielonej kawy lub herbaty bezpośrednio do uchwytu filtra.
- Zbiornik na wodę napełniaj czystą zimną wodą. Nie wlewaj do niego podgrzanej wody ani innych płynów, ani nie wkładaj do niego żadnych przedmiotów.
- Filtr napełniaj wyłącznie kawą mieloną przeznaczoną do tego typu urządzeń. Nigdy nie napełniaj filtra całymi ziarnami kawy, kawą rozpuszczalną, ziarnami kakaowca, kakao itp. Może to spowodować uszkodzenie urządzenia.
- Przed włączeniem urządzenia sprawdź, czy jest ono prawidłowo zmontowane.
- Podczas obsługi urządzenia zachowaj szczególną ostrożność, aby uniknąć poparzenia gorącą kawą.
- Nie otwieraj pokrywy przelewowego ekspresu podczas pracy urządzenia.
- Zachowaj szczególną ostrożność podczas obsługi szklanego dzbanka z gorącą kawą. Istnieje ryzyko poparzenia lub obrażeń w wyniku niewłaściwej obsługi.
- Nie zanurzaj gorącego szklanego dzbanka w lodowatej wodzie. Nie pozostawiaj pustego dzbanka na włączonej płycie grzewczej. Mogłoby dojść do jej uszkodzenia.
- Podczas używania urządzenia regularnie kontroluj stan wody w zbiorniku. Jeśli poziom wody spadnie poniżej znacznika poziomu minimalnego, uzupełnij ją. Przed dolaniem wody najpierw wyłącz urządzenie, a następnie odłącz je od gniazdka elektrycznego.
- Przed ponownym użyciem wyłącz urządzenie i pozostaw je na co najmniej 10 minut do ostygnięcia.
- Urządzenie jest wyposażone w bezpiecznik termiczny, który automatycznie przerwie obwód elektryczny, jeżeli dojdzie do jego przegrzania. Jeżeli nastanie taka sytuacja, odłącz urządzenie od gniazdka elektrycznego i pozostaw je do ostygnięcia. Po ostygnięciu urządzenia można z niego ponownie korzystać. Nie napełniaj zbiornika zimną wodą w celu szybkiego ochłodzenia elementu grzejnego.

Copyright © 2026, Fast ČR, a.s.

- Zawsze wyłączaj urządzenie i odłączaj je od gniazdka elektrycznego, gdy nie jest używane, gdy pozostawiasz je bez nadzoru, przed jego rozłożeniem lub złożeniem, przed napełnieniem pojemnika, przed przeniesieniem lub czyszczeniem. Przed czyszczeniem lub przemieszczeniem pozostaw urządzenie do ostygnięcia.
- Utrzymuj urządzenie i jego wyposażenie w czystości. Czyszczenie i konserwację wykonuj zgodnie z instrukcjami zawartymi w rozdziale „Czyszczenie i konserwacja". Nie myj urządzenia pod bieżącą wodą ani nie zanurzaj go w wodzie lub innej cieczy.
- Nigdy nie przenoś urządzenia z napełnionym zbiornikiem na wodę ani z dzbankiem znajdującym się na płycie grzewczej.
- Upewnij się, że kabel zasilający nie styka się z gorącą powierzchnią.
- Nie pozostawiaj kabla zasilającego przewieszonego przez krawędź stołu lub blatu roboczego.
- Odłączaj urządzenie od gniazdka elektrycznego, pociągając za wtyczkę, a nie za kabel zasilający. Niezastosowanie się do tego zalecenia może skutkować uszkodzeniem kabla lub gniazdka.
- Nie dopuść do kontaktu kabla zasilającego i wtyczki z wodą lub innym płynem.
- Aby zapobiec porażeniu prądem elektrycznym, zabrania się naprawiania urządzenia we własnym zakresie i dokonywania jakichkolwiek modyfikacji. Wszelkie naprawy należy powierzyć autoryzowanemu serwisowi. Ingerencja w urządzenie może spowodować utratę rękojmi i gwarancji.

## OBJAŚNIENIE SYMBOLI UMIESZCZONYCH NA PRODUKCIE LUB W DOKUMENTACJI TOWARZYSZĄCEJ

CE Ten produkt spełnia wszelkie dotyczące go podstawowe wymagania dyrektyw UE.



Ten symbol umieszczony na produkcie lub w jego dokumentacji towarzyszącej oznacza, że zużyte urządzenia elektryczne i elektroniczne nie mogą być wyrzucane wraz ze zwykłymi odpadami komunalnymi.

# PL Przelewowy ekspres do kawy z młynkiem
## Instrukcja użytkowania

- Dziękujemy, że wybrałeś produkt marki SENCOR i mamy nadzieję, że będziesz z niego zadowolony.
- Przed użyciem urządzenia zapoznaj się z instrukcją jego obsługi, nawet jeśli masz doświadczenie z użytkowaniem urządzeń podobnego typu. Z urządzenia korzystaj wyłącznie w sposób opisany w niniejszej instrukcji obsługi. Zachowaj instrukcję na przyszłość. Jeżeli urządzenie zostanie przekazane innej osobie, zapewnij, aby wraz z urządzeniem została przekazana również niniejsza instrukcja obsługi.
- Rozpakuj uważnie urządzenie, zwracając przy tym uwagę, aby nie wyrzucić żadnej części materiału opakowaniowego, zanim nie znajdziesz wszystkich jego części. Co najmniej w okresie obowiązywania rękojmi lub gwarancji zalecamy zachowanie oryginalnego kartonu transportowego, opakowania, dowodu zakupu i potwierdzenia zakresu odpowiedzialności sprzedawcy lub karty gwarancyjnej. W razie konieczności wysyłki urządzenia zalecamy zapakować je do oryginalnego pudełka od producenta.

## OPIS EKSPRESU PRZELEWOWEGO

**A1** Wylot gorącej pary
**A2** Pokrywa pojemnika na ziarna kawy / kawę mieloną
**A3** Filtr
**A4** Ostrze młynka rozdrabniającego
**A5** Pojemnik na ziarna kawy / kawę mieloną
**A6** Komora na zaparzoną kawę
**A7** Zawór Drip-Stop
**A8** Pokrywa zbiornika na wodę
**A9** Zbiornik na wodę ze wskaźnikiem poziomu wody
**A10** Korpus ekspresu
**A11** Panel sterowania
**A12** Płyta grzewcza
**A13** Szklany dzbanek
**A14** Pokrywa dzbanka z otworem wlotowym do parzenia kawy
**A15** Uchwyt dzbanka
**A16** Miarka

## OPIS PANELU STEROWANIA

**B1** Ikona standardowo mocnej kawy
**B2** Ikona mocniejszej kawy
**B3** Ikony liczby filiżanek
**B4** Ikona timera
**B5** Połączone pokrętło i przycisk START/CANCEL
Pokrętło służy do ustawienia godziny/minut oraz do wyboru liczby filiżanek
Przycisk START/CANCEL służy do uruchamiania/anulowania parzenia kawy lub potwierdzania ustawienia godziny.
**B6** Przycisk do ustawiania opóźnionego startu
**B7** Wyświetlacz
**B8** Przycisk do parzenia kawy mielonej
**B9** Przycisk do parzenia kawy z ziaren

## PRZEZNACZENIE

Ekspres przelewowy do kawy Sencor SCE 4100BK przeznaczony jest do przygotowywania kawy metodą przelewową ze świeżo zmielonych ziaren kawy, a także z kawy mielonej.

## PRZED PIERWSZYM UŻYCIEM

- Przed pierwszym użyciem wyjmij urządzenie i jego akcesoria z opakowania i usuń wszystkie materiały reklamowe i etykiety. Zdejmij folię ochronną z wyświetlacza, jeśli się na nim znajduje. Sprawdź, czy urządzenie oraz jakakolwiek jego część nie są uszkodzone.
- Zdejmij pokrywę i wyjmij filtr oraz pojemnik na ziarna kawy / kawę mieloną. Dokładnie umyj filtr, pojemnik na ziarna kawy / kawę mieloną oraz szklany dzbanek z pokrywą w ciepłej wodzie z dodatkiem niewielkiej ilości neutralnego płynu do mycia naczyń. Opłucz pod czystą bieżącą wodą i wysusz. Włóż z powrotem do ekspresu.
- Ekspres przetrzyj ostrożnie miękką gąbką lekko zwilżoną w ciepłej wodzie. Następnie przetrzyj suchą szmatką.

### Umiejscowienie ekspresu przelewowego

- Postaw ekspres na równej, suchej i czystej powierzchni, w odpowiedniej odległości od gniazdka elektrycznego. Upewnij się, że wokół ekspresu jest wystarczająco dużo wolnej przestrzeni do obsługi, co najmniej 15 cm z każdej strony.
- Ekspres nie może znajdować się w szafce podczas użytkowania.

## PRZYGOTOWANIE PRZED UŻYCIEM

### Złożenie/rozłożenie ekspresu

Aby złożyć ekspres przelewowy, postępuj w następujący sposób:
1. Włóż pojemnik na ziarna kawy / kawę mieloną do korpusu ekspresu i obróć go zgodnie z ruchem wskazówek zegara (rysunek **C1**).
2. Włóż filtr do pojemnika na ziarna kawy / kawę mieloną tak, aby uchwyt filtra był skierowany w stronę komory na gotową kawę (rysunek **C2**). Przechyl uchwyt filtra w dół, aby zapewnić prawidłowy montaż filtra.
3. Załóż pokrywę na pojemnik na ziarna kawy / kawę mieloną (rysunek **C3**). Upewnij się, że rurka doprowadzająca wodę pasuje do otworu w ekspresie (rysunek **C3**). Delikatnie dociśnij, aż usłyszysz kliknięcie. Oznacza to, że pokrywa została prawidłowo założona.

Aby rozłożyć ekspres, postępuj w następujący sposób:
1. Naciśnij przycisk z boku pokrywy i podnieś pokrywę do góry (rysunek **C4**).
2. Chwyć filtr za uchwyt i pociągnij go do góry (rysunek **C5**).
3. Obróć pojemnik na ziarna kawy / kawę mieloną w kierunku przeciwnym do ruchu wskazówek zegara, aby go odblokować, a następnie podnieś pojemnik do góry (rysunek **C6**).

### Napełnianie zbiornika na wodę

1. Odchyl pokrywę zbiornika na wodę.
2. Wlej wodę do zbiornika. Napełnij zbiornik czystą wodą zgodnie z planowaną liczbą przygotowywanych filiżanek.
3. Zamknij pokrywę.



**Ostrzeżenie:**
Nie przepełniaj zbiornika na wodę. Podczas napełniania zawsze uwzględniaj znacznik maksymalnego poziomu, który odpowiada 4 filiżankom kawy (około 0,56 l), oraz znacznik 4 na wskaźniku. Nigdy nie napełniaj zbiornika ciepłą lub podgrzaną wodą, wodą gazowaną albo innymi płynami, np. mlekiem. Może to doprowadzić do uszkodzenia urządzenia.



**Ostrzeżenie:**
Poziom wody musi sięgać co najmniej do wskaźnika „1". Zbyt mała ilość wody może spowodować uszkodzenie ekspresu przelewowego.

### Tabela zalecanych ilości wody i ziaren kawy / kawy mielonej w zależności od liczby filiżanek

| Liczba filiżanek (1 filiżanka = 125 ml) | Ilość ziaren kawy | Ilość kawy mielonej | Wskaźnik poziomu wody |
|---|---|---|---|
| 1 | 1,5 miarki (czas mielenia 25 s) | 11 g (1,5 miarki) | 1 |
| 2 | 2 miarki (czas mielenia 26 s) | 14 g (2 miarki) | 2 |

Copyright © 2026, Fast ČR, a.s.

Revision 05/2026

| Liczba filiżanek (1 filiżanka = 125 ml) | Ilość ziaren kawy | Ilość kawy mielonej | Wskaźnik poziomu wody |
|---|---|---|---|
| 3 | 3 miarki (czas mielenia 27 s) | 21 g (3 miarki) | 3 |
| 4 | 4 miarki (czas mielenia 28 s) | 28 g (4 miarki) | 4 |

### Podłączanie do źródła zasilania

- Sprawdź, czy ekspres jest prawidłowo złożony.
- Wtyczkę kabla zasilającego podłącz tylko do właściwie uziemionego gniazdka elektrycznego.

### Włączanie ekspresu do kawy

- Po podłączeniu ekspresu do źródła zasilania urządzenie włączy się. Rozlegnie się krótki sygnał dźwiękowy, a panel sterowania się zaświeci.

### Ustawienia zegara

Po pierwszym włączeniu ekspresu na wyświetlaczu pojawi się „12:00", a wartość cyfrowa godziny będzie migać. Oznacza to, że należy ustawić zegar. Zegar ustawia się w trybie 24-godzinnym.

1. Gdy na wyświetlaczu miga „12", ustaw godzinę, obracając pokrętło.
2. Naciśnij przycisk TIMER lub przycisk START/CANCEL, aby potwierdzić, a wartość minut zacznie migać.
3. Ustaw minuty, obracając pokrętło.
4. Naciśnij przycisk lub START/CANCEL, aby potwierdzić, a ustawienie zegara zostanie zapisane w pamięci.

- Ustawienie prawidłowej godziny jest ważne, jeśli zamierzasz korzystać z funkcji opóźnionego startu. W przeciwnym razie ekspres może nie uruchomić się o wybranej przez Ciebie porze.
- Jeśli w ciągu 10 sekund nie wykonasz żadnej czynności, zegar przestanie migać i zostanie ustawiony czas „12:00".
- Jeśli wyjmiesz wtyczkę z gniazdka i ponownie ją podłączysz, konieczne będzie ponowne ustawienie zegara.
- Jeśli chcesz ustawić zegar, naciśnij i przytrzymaj przycisk , aż czas na wyświetlaczu zacznie migać. Następnie ustaw zegar zgodnie z powyższymi instrukcjami. Aby można było zmienić ustawienia zegara, ekspres musi być włączony, ale nie może być w trakcie parzenia. Panel sterowania powinien być podświetlony.

### Płukanie ekspresu przelewowego

Przed pierwszym użyciem lub po długim czasie, gdy nie używasz ekspresu, ważne jest, aby wyczyścić go czystą wodą bez kawy mielonej w filtrze. Postępuj następująco:

1. Nalej do zbiornika czystą, zimną wodę do poziomu oznaczonego cyfrą 4.
2. Umieść szklany dzbanek na płycie grzewczej.
3. Naciśnij przycisk , za pomocą pokrętła wybierz liczbę filiżanek „4", a następnie naciśnij przycisk START/CANCEL, aby uruchomić ekspres.
4. Poczekaj, aż cała zawartość zbiornika na wodę przeleje się przez filtr do szklanego dzbanka.
5. Gdy zbiornik jest pusty, ekspres przechodzi w tryb utrzymywania temperatury.
6. Naciśnij przycisk START/CANCEL, aby wyłączyć tryb utrzymywania temperatury.
7. Wylej zawartość szklanego dzbanka i powtórz tę czynność 2–3 razy, w zależności od potrzeb.

- Teraz ekspres przelewowy jest czysty, podgrzany i gotowy do użycia.



**Ostrzeżenie:**

Podczas posługiwania się szklanym dzbankiem zachowaj ostrożność, ponieważ woda w nim jest gorąca. Przy niewłaściwej obsłudze istnieje ryzyko poparzenia się gorącą wodą lub parą.



**Uwaga:**

Podczas procesu czyszczenia i parzenia kawy usłyszysz kliknięcie. Jest to normalne zjawisko.



**Uwaga:**

Podczas pierwszego uruchomienia może pojawić się słaby zapach lub dym. Jest to normalne zjawisko, które zniknie podczas użytkowania.

## PARZENIE KAWY Z ZIAREN

1. Napełnij zbiornik na wodę do poziomu odpowiadającego liczbie filiżanek kawy, które zamierzasz zaparzyć (od 1 do 4).
2. Wsyp odpowiednią ilość ziaren kawy do pojemnika na ziarna kawy / kawę mieloną. W powyższej tabeli zawierającej zalecane ilości wody i ziaren kawy / kawy mielonej w zależności od liczby filiżanek znajdują się wskazówki dotyczące dozowania wody oraz ziaren kawy / kawy mielonej.
3. Załóż pokrywę pojemnika na ziarna kawy / kawę mieloną.
4. Upewnij się, że świeci się przycisk parzenia kawy z ziaren (jest to tryb domyślny). Jeśli nie świeci się, naciśnij przycisk , aby przełączyć ekspres na tryb parzenia kawy z ziaren.
5. Za pomocą pokrętła wybierz liczbę filiżanek od 1 do 4.
6. W zależności od potrzeb wybierz standardowo mocną (przycisk ) lub mocniejszą kawę (przycisk ).
7. Jeśli chcesz ustawić uruchomienie z opóźnieniem, postępuj zgodnie z instrukcjami dotyczącymi OPÓŹNIONEGO STARTU zawartymi w dalszej części instrukcji.
8. Naciśnij przycisk START/CANCEL, aby uruchomić ekspres. Na wyświetlaczu będą stopniowo zapalać się elementy ikony „- - - -".
9. Po chwili młynek ekspresu zmieli ziarna kawy znajdujące się w pojemniku.
10. Następnie ekspres zacznie przepompowywać wodę ze zbiornika do kawy mielonej w filtrze i rozpocznie proces parzenia kawy. Gotowa kawa popłynie do dzbanka.



**Uwaga:**

Możesz wyjąć szklany dzbanek z ekspresu i serwować kawę. Proces parzenia zostanie automatycznie przerwany, jednak w tym przypadku przerwa nie może trwać dłużej niż 30 sekund. Grozi to przelewem kawy do filtra i uszkodzeniem urządzenia.

11. Gdy proces parzenia kawy dobiegnie końca, rozlegnie się sygnał dźwiękowy, ikona „- - - - " zniknie z wyświetlacza, a ekspres przełączy się w tryb utrzymywania temperatury na 30 minut.
12. Po upływie 30 minut ekspres automatycznie się wyłączy.
13. Jeśli nie zamierzasz już korzystać z ekspresu, wyjmij wtyczkę kabla zasilającego z gniazdka elektrycznego. Pozostaw ekspres do ostygnięcia, a następnie wyczyścić go zgodnie z instrukcjami zawartymi w rozdziale „Czyszczenie i konserwacja".
14. Jeśli chcesz wyłączyć ekspres wcześniej, naciśnij przycisk START/CANCEL, a ekspres zakończy proces utrzymywania temperatury.



**Uwaga:**

Przed kolejnym uruchomieniem urządzenia pozostaw je do wystygnięcia na co najmniej 10 minut. W innym wypadku istnieje ryzyko przegrzania, a następnie uszkodzenia.



**Ostrzeżenie:**

Podczas parzenia kawy z otworu wylotu pary może wydobywać się gorąca para. Jest to normalne zjawisko. Zachowaj jednak szczególną ostrożność, aby nie poparzyć się gorącą parą. Trzymaj twarz, palce, ręce itp. w odpowiedniej odległości od otworu.

## PARZENIE KAWY MIELONEJ

1. Napełnij zbiornik na wodę do poziomu odpowiadającego liczbie filiżanek kawy, które zamierzasz zaparzyć (od 1 do 4).
2. Do pojemnika na ziarna kawy / kawę mieloną wsyp odpowiednią ilość kawy mielonej. W powyższej tabeli zawierającej zalecane ilości wody i ziaren kawy / kawy mielonej w zależności od liczby filiżanek znajdują się wskazówki dotyczące dozowania wody oraz ziaren kawy / kawy mielonej.
3. Załóż pokrywę pojemnika na ziarna kawy / kawę mieloną.
4. Naciśnij przycisk , aby przełączyć ekspres na tryb parzenia kawy mielonej.
5. Za pomocą pokrętła wybierz liczbę filiżanek od 1 do 4.

6. W zależności od potrzeb wybierz standardowo mocną (przycisk ☕) lub mocniejszą kawę (przycisk ☕).
7. Jeśli chcesz ustawić uruchomienie z opóźnieniem, postępuj zgodnie z instrukcjami dotyczącymi OPÓŹNIONEGO STARTU zawartymi w dalszej części instrukcji.
8. Naciśnij przycisk START/CANCEL, aby uruchomić ekspres. Na wyświetlaczu będą stopniowo zapalać się elementy ikony „- - - -".
9. Ekspres zacznie przepompowywać wodę ze zbiornika do zmielonej kawy w filtrze i rozpocznie proces parzenia kawy. Gotowa kawa popłynie do dzbanka.

**Uwaga:**

Możesz wyjąć szklany dzbanek z ekspresu i serwować kawę. Proces parzenia zostanie automatycznie przerwany, jednak w tym przypadku przerwa nie może trwać dłużej niż 30 sekund. Grozi to przelewem kawy do filtra i uszkodzeniem urządzenia.

10. Gdy proces parzenia kawy dobiegnie końca, rozlegnie się sygnał dźwiękowy, ikona „- - - - " zniknie z wyświetlacza, a ekspres przełączy się w tryb utrzymywania temperatury na 30 minut.
11. Po upływie 30 minut ekspres automatycznie się wyłączy.
12. Jeśli nie zamierzasz już korzystać z ekspresu, wyjmij wtyczkę kabla zasilającego z gniazdka elektrycznego. Pozostaw ekspres do ostygnięcia, a następnie wyczyścić go zgodnie z instrukcjami zawartymi w rozdziale „Czyszczenie i konserwacja".
13. Jeśli chcesz wyłączyć ekspres wcześniej, naciśnij przycisk START/CANCEL, a ekspres zakończy proces utrzymywania temperatury.

**Uwaga:**

Przed kolejnym uruchomieniem urządzenia pozostaw je do wystygnięcia na co najmniej 10 minut. W innym wypadku istnieje ryzyko przegrzania, a następnie uszkodzenia.

**Ostrzeżenie:**

Podczas parzenia kawy z otworu wylotu pary może wydobywać się gorąca para. Jest to normalne zjawisko. Zachowaj jednak szczególną ostrożność, aby nie poparzyć się gorącą parą. Trzymaj twarz, palce, ręce itp. w odpowiedniej odległości od otworu.

## OPÓŹNIONY START

- Funkcja opóźnionego startu umożliwia uruchomienie ekspresu przelewowego o wybranej przez Ciebie godzinie.
- Aby funkcja opóźnionego startu działała prawidłowo, konieczne jest prawidłowe ustawienie zegara. Aby ustawić zegar, postępuj zgodnie ze wskazówkami w części USTAWIENIE ZEGARA w poprzedniej części instrukcji.

1. Po skonfigurowaniu ekspresu naciśnij przycisk 🕒.
2. Na wyświetlaczu zacznie migać czas początkowy „0:00".
3. Ustaw zegar za pomocą pokrętła.
4. Naciśnij przycisk 🕒, aby potwierdzić, a wartość minut zacznie migać.
5. Ustaw minuty za pomocą pokrętła.
6. Naciśnij przycisk 🕒, aby potwierdzić; czas opóźnionego startu zostanie zapisany w pamięci, a następnie rozpocznie się odliczanie. Na wyświetlaczu pojawi się aktualna godzina. Po ustawieniu na panelu sterowania przez 2 minuty widoczne będą jedynie kontrolka timera i zegar, a pozostałe kontrolki zgasną.
7. Gdy nadejdzie ustawiona przez Ciebie godzina, ekspres automatycznie rozpocznie parzenie kawy.

- Jeśli chcesz anulować opóźniony start, naciśnij i przytrzymaj przycisk 🕒. Na wyświetlaczu pojawi się aktualna godzina, a przycisk 🕒 zgaśnie.
- Ekspres zapisuje ustawiony czas w pamięci, dlatego jeśli chcesz ponownie włączyć funkcję opóźnionego startu o tej samej porze, wystarczy nacisnąć przycisk 🕒.

## RADY DOTYCZĄCE PARZENIA KAWY

- Utrzymuj urządzenie w czystości. Regularnie usuwaj osady wapnia, które mogą negatywnie wpływać na smak parzonej kawy.
- Używaj zawsze czystej, dobrej jakości zimnej wody.
- Ziarna kawy lub mieloną kawę przechowuj w suchym i chłodnym miejscu. Po otwarciu torebki dobrze ją zamknij i zużyj w ciągu dwóch tygodni. Lepiej kupować mniejsze opakowania mielonej kawy lub ziaren kawy.
- Pojemnik na ziarna kawy nie jest przeznaczony do długotrwałego przechowywania ziaren kawy, dlatego należy zawsze napełniać go odpowiednią ilością.
- Nie przygotowuj kawy z już wykorzystanej kawy mielonej.

## CZYSZCZENIE I KONSERWACJA

- Przed przystąpieniem do czyszczenia odłącz kabel zasilający od gniazdka elektrycznego i pozostaw urządzenie do całkowitego ostygnięcia.
- Do czyszczenia jakichkolwiek części urządzenia nie używaj ściernych środków czyszczących, rozpuszczalników itp., które mogłyby uszkodzić powierzchnię urządzenia.
- Żaden element tego urządzenia nie jest przeznaczony do mycia w zmywarce.

**Ostrzeżenie:**

Aby zapobiec ryzyku porażenia prądem elektrycznym, nie zanurzaj urządzenia, kabla zasilającego ani wtyczki w wodzie, ani innych cieczach.

### Rozłożenie ekspresu przelewowego

1. Naciśnij przycisk z boku pokrywy i podnieś pokrywę do góry (rysunek **C4**).
2. Chwyć filtr za uchwyt i pociągnij go do góry (rysunek **C5**).
3. Obróć pojemnik na ziarna kawy / kawę mieloną w kierunku przeciwnym do ruchu wskazówek zegara, aby go odblokować, a następnie podnieś pojemnik do góry (rysunek **C6**).

### Czyszczenie pojemnika na ziarna kawy / kawę mieloną, filtra i pokrywy

- Wyrzuć zużytą kawę do zwykłych odpadów komunalnych lub dodaj ją do kompostownika.
- Pojemnik na ziarna kawy / kawę mieloną, filtr i pokrywę opłucz pod bieżącą wodą (rysunek **D**), a w razie potrzeby dokładnie umyj w ciepłej wodzie z odrobiną neutralnego płynu do mycia naczyń. Opłucz pod czystą bieżącą wodą i wysusz.

### Czyszczenie szklanego dzbanka i pokrywy

- Niewykorzystaną kawę wylej z dzbanka i pozostaw do całkowitego wystygnięcia. Ważne jest, aby po każdym użyciu wyczyścić czajnik i pokrywę. Zapobiegnie to tworzeniu się osadów, które mogą negatywnie wpłynąć na smak przygotowanej kawy i skrócić żywotność dzbanka.
- Szklany dzbanek przepłucz i umyj w ciepłej wodzie z odrobiną płynu do mycia naczyń. Opłucz pod czystą bieżącą wodą i wysusz.

### Czyszczenie powierzchni zewnętrznej ekspresu

- Przed czyszczeniem zewnętrznej powierzchni upewnij się, że ekspres jest całkowicie zimny, zwłaszcza płyta grzewcza. Zewnętrzną powierzchnię ekspresu, w tym płytę grzewczą, przetrzyj delikatnie gąbką lekko zwilżoną ciepłą wodą. Wytrzyj czystą ścierką do sucha.

### Usuwanie osadu wapiennego

- Podczas użytkowania ekspresu do kawy w obwodzie wewnętrznym mogą osadzać się minerały zawarte w wodzie. Jest to naturalny proces. Dlatego konieczne jest regularne usuwanie kamienia. Osady mineralne mogą negatywnie wpływać na smak przygotowanej kawy. Dlatego, gdy tylko zaświeci się alert odkamieniania, należy przeprowadzić odkamienianie.
- Używaj wyłącznie odkamieniacza Sencor przeznaczonego do ekspresów przelewowych i postępuj zgodnie z instrukcjami zawartymi w dokumentacji dołączonej do produktu. Nie używaj octu, kwasku cytrynowego ani innych środków do odkamieniania ekspresu.

- Częstotliwość odkamieniania zależy od twardości wody, której używasz. Jeśli woda w danej lokalizacji jest twarda, zalecamy odkamienianie ekspresu raz w miesiącu; jeśli woda jest miękka, zalecamy odkamienianie ekspresu raz na trzy miesiące.

1. Wlej do zbiornika na wodę roztwór wody i środka do usuwania osadów wapiennych do poziomu wskaźnika MAX (4 filiżanki). Postępuj zgodnie z instrukcjami podanymi na opakowaniu.
2. Umieść dzbanek na płycie grzewczej.
3. Włącz ekspres do kawy.
4. Naciśnij przycisk , za pomocą pokrętła wybierz liczbę filiżanek „4", a następnie naciśnij przycisk START/CANCEL, aby uruchomić ekspres.
5. Po chwili automatycznie uruchomi się proces przelewania roztworu do dzbanka.
6. Odczekaj, aż cała zawartość zbiornika przeleje się przez filtr do szklanego dzbanka.
7. Po opróżnieniu zbiornika zabrzmi sygnał dźwiękowy. Wylej roztwór z dzbanka i przepłucz go.
8. Wlej do zbiornika czystą, zimną wodę do znacznika MAX (4 filiżanki) i ponownie przelej całą zawartość zbiornika. Zalecamy dwukrotne przepłukanie czystą wodą.

## PRZECHOWYWANIE

- Jeśli urządzenie nie będzie używane przez dłuższy czas, odłącz wtyczkę z gniazdka elektrycznego, poczekaj, aż urządzenie ostygnie, a następnie wyczyść je zgodnie z instrukcjami zawartymi w rozdziale „Czyszczenie i konserwacja".
- Przed odłożeniem do przechowania upewnij się, że urządzenie oraz wszystkie akcesoria są czyste i suche.
- Przechowuj urządzenie w suchym, czystym i dobrze wentylowanym miejscu, gdzie nie będzie ono narażone na ekstremalne temperatury i będzie poza zasięgiem dzieci lub zwierząt.

## ROZWIĄZYWANIE PROBLEMÓW

| Problem | Przyczyna | Rozwiązanie |
|---|---|---|
| Ekspres nie działa. | Ekspres nie jest podłączony do źródła zasilania. | Włóż wtyczkę kabla zasilającego do gniazdka elektrycznego. |
| | Napięcie w gniazdku elektrycznym nie odpowiada napięciu podanemu na tabliczce znamionowej. | Sprawdź napięcie w gniazdku elektrycznym. |
| Z ekspresu cieknie woda. | Zbiornik na wodę jest przepełniony. | Podczas napełniania zbiornika przestrzegaj znacznika maksymalnego poziomu wody. |
| Ekspres podczas pracy wydaje dużo hałasu. | Napełniono zbiornik gorącą wodą. | Zbiornik należy napełniać wyłącznie zimną wodą. |
| | Ekspres nie stoi na równej, stabilnej powierzchni. | Umieść ekspres na twardej, równej i stabilnej powierzchni. |
| | | Należy wykonać odkamienianie. |
| Do dzbanka dostaje się kawa mielona. | Zbiornik na ziarna kawy / kawę mieloną jest przepełniony. | Do pojemnika należy zawsze wsypywać wyłącznie zalecaną ilość ziaren kawy lub kawy mielonej. |
| Przygotowanie kawy trwa dłużej niż zwykle. | | Należy wykonać odkamienianie. |
| Ekspres wyłącza się, zanim zbiornik na wodę zostanie całkowicie opróżniony. | | Należy wykonać odkamienianie. |
| Kawa nie jest wystarczająco mocna. | W pojemniku na ziarna kawy / kawę mieloną jest za mało kawy. | Zwiększ ilość ziaren kawy / kawy mielonej w pojemniku. |
| Kawa jest zbyt mocna. | W pojemniku na ziarna kawy / kawę mieloną znajduje się za duża ilość kawy. | Zmniejsz ilość ziaren kawy / kawy mielonej w pojemniku. |
| Kawa nie smakuje dobrze. | Dzbanek z małą ilością gotowej kawy został pozostawiony na płycie grzewczej zbyt długo. Kawa przypaliła się w dzbanku. | |
| Kawa nie jest wystarczająco gorąca. | Dzbanek jest niewłaściwie umieszczony na płycie grzewczej. | Zdejmij dzbanek i ponownie umieść go na płycie grzewczej. |
| | W dzbanku znajduje się duża ilość zaparzonej kawy. | Podgrzanie całej zawartości dzbanka może trochę potrwać. |
| Trudno jest włożyć dzbanek do ekspresu lub go z niego wyjąć. | Pokrywa dzbanka nie jest prawidłowo założona/zamknięta. | Załóż/zamknij pokrywę dzbanka. |
| W dzbanku jest mniej kawy, niż się spodziewano. | Do zbiornika na wodę nalano mniej wody, niż wynosi ustawiona liczba filiżanek. | Ilość wody w zbiorniku powinna odpowiadać ustawionej liczbie filiżanek. |
| | | Należy wykonać odkamienianie. |

Jeśli problem nie został wymieniony w tabeli lub nadal występuje, wyłącz ekspres, odłącz go od zasilania i skontaktuj się z autoryzowanym serwisem.

## DANE TECHNICZNE

Zakres napięcia znamionowego ..... 220–240 V~
Częstotliwość znamionowa ..... 50–60 Hz
Moc znamionowa ..... 600 W
Głośność ..... 75 dB(A)

Deklarowana wartość emisji hałasu tego urządzenia wynosi ≤75 dB(A), co stanowi poziom mocy akustycznej A w odniesieniu do referencyjnej mocy akustycznej 1 pW.

### Wartości wymienione zgodnie z rozporządzeniem Komisji UE 2023/826

| | |
|---|---|
| **Tryb wyłączenia** | |
| Zużycie energii elektrycznej w trybie wyłączenia | <0,5 W |
| Czas, po którym urządzenie automatycznie przechodzi w tryb wyłączenia | 30 min |
| **Tryb czuwania** | |
| Zużycie energii elektrycznej w trybie czuwania | – |
| Czas, po którym urządzenie automatycznie przechodzi w tryb czuwania | – |
| **Tryb czuwania przy podłączeniu do sieci (Wi-Fi)** | |
| Zużycie energii elektrycznej w trybie czuwania przy podłączeniu do sieci | – |
| Czas, po którym urządzenie automatycznie przechodzi w tryb czuwania przy podłączeniu do sieci | – |

Copyright © 2026, Fast ČR, a.s.

## WSKAZÓWKI I INFORMACJE DOTYCZĄCE POSTĘPOWANIA ZE ZUŻYTYMI OPAKOWANIAMI

Zużyte opakowanie oddaj do punktu wyznaczonego przez gminę do składowania odpadów.

## UTYLIZACJA ZUŻYTYCH URZĄDZEŃ ELEKTRYCZNYCH I ELEKTRONICZNYCH

Zużytych produktów elektrycznych i elektronicznych nie wyrzucaj do zwykłych odpadów komunalnych. Aby je prawidłowo zutylizować, odnowić lub poddać recyklingowi, przekaż te wyroby do właściwych punktów zbiórki odpadów. Alternatywnie, w niektórych krajach UE lub innych krajach europejskich można zwrócić produkty do lokalnego sprzedawcy detalicznego przy zakupie równoważnego nowego produktu. Prawidłowo utylizując produkt, pomagasz zachować cenne zasoby surowców naturalnych i przeciwdziałasz negatywnemu oddziaływaniu na środowisko naturalne oraz zdrowie ludzkie, do czego mogłoby dochodzić przy nieodpowiedniej utylizacji odpadów. Szczegółowych informacji udzieli najbliższy lokalny urząd lub najbliższy punkt zbiórki odpadów. Za nieprawidłową utylizację tego rodzaju odpadów mogą być nakładane kary zgodne z lokalnymi przepisami.

### Dotyczy podmiotów gospodarczych z krajów Unii Europejskiej

Jeżeli chcesz zutylizować urządzenia elektryczne i elektroniczne, po potrzebne informacje zwróć się do sprzedawcy lub dostawcy produktu.

### Utylizacja w krajach spoza Unii Europejskiej

Przed utylizacją tego produktu w innym miejscu, po stosowne informacje dotyczące prawidłowej utylizacji zgłoś się do odpowiednich urzędów lokalnych lub sprzedawcy.

Zmiany w tekście i parametrach technicznych zastrzeżone.

Copyright © 2026, Fast ČR, a.s.

FAST ČR, a.s.
U Sanitasu 1621
CZ-251 01 Říčany
www.sencor.com
info@sencor.cz