SKU: LETOVI-1530

LEHMANN

LEHMANN KRAFTO

USER INSTRUCTIONS

PL Uwaga: Przed użyciem należy uważnie przeczytać instrukcję obsługi.

Spis treści

1. WPROWADZENIE
2. ZASADY BEZPIECZEŃSTWA
3. SPECYFIKACJA
4. LISTA ELEMENTÓW
5. PRZED PIERWSZYM UŻYCIEM
6. OBSŁUGA
7. SPECYFIKACJA
8. CZYSZCZENIE I KONSERWACJA
9. UTYLIZACJA
10. GWARANCJA

1. WPROWADZENIE

Przed zbiorem, montażem i użyciem urządzenia należy uważnie przeczytać niniejszą instrukcję obsługi. Nie należy usuwać, kłaniać ani niszczyć dodatkowo dołączonej do urządzenia tajnej obsługi, a nawet inne przedmioty i osoby dostępne dla człowieka. Producent nie ponosi odpowiedzialności za szkody spowodowane nieprawidłowym lub niezgodnym z przeznaczeniem użytkowania.

Instrukcję należy zachować, aby móc ją do niej odwołać w przyszłości.

2. ZASADY BEZPIECZEŃSTWA

Przed rozpoczęciem użytkowania urządzenia, zapoznaj się z tą instrukcją. Nie zastosowanie się do niniejszej instrukcji może doprowadzić do uszkodzenia urządzenia lub obrażeń, a nawet śmierci użytkowników. Nie ponosimy odpowiedzialności za szkody spowodowane przez niewłaściwe użytkowanie urządzenia.

Instrukcja należy zachować, aby móc z niej skorzystać w przyszłości.

Uwaga!

Urządzenie spełnia wszystkie wymogi bezpieczeństwa według obowiązujących dyrektyw. Przed użyciem zapoznaj się z instrukcją.

Zabrania się użytkowania urządzenia przez dzieci i osoby niepełnosprawne.

Wskazówki bezpieczeństwa

- Zabrania się pozostawiania uruchomionego urządzenia bez nadzoru.
- Napięcie w sieci musi odpowiadać napięciu na tabliczce znamionowej urządzenia.
- Ciągnięcie urządzenia za przewód jest zabronione. Przewód odłączaj jedynie trzymając za wtyczkę. Przewód chroń przed ciepłem, olejami i ostrymi przedmiotami. Użytkownik przewód może spowodować porażenie prądem elektrycznym.
- Upewnij się, czy przewód nie jest zwarty lub przetarty.
- Przed czyszczeniem lub konserwacją urządzenia, odłącz je z sieci.
- Upewnij się, że ruszy i wyłączasz ją zbiorów, a filtr czysty. Urządzenie będzie pracowało wydajniej i bezpieczniej.
- Zabrania się wciągania wody.
- Nie wkładaj palców do działanie czynników mechanicznych.
- Nie zanurzaj urządzenia w wodzie.
- Nie wciągaj kamieni, szkła, kawałków twardych płytek, gorącego lub rozgrzanego popiołu czy substancji niebezpiecznych dla człowieka.
- Przed wciąganiem popiołu upewnij się, że zrzyn nie spowodowane przez popiół.
- Używaj tylko akcesoriów rekomendowanych przez producenta.
- Przechowuj urządzenie w suchym pomieszczeniu.
- Wciągnie zapałek, papierosów itp. jest zabroniony.
- Jeśli przewód zasilający urządzenia został uszkodzony, jego naprawy należy zlecić w autoryzowanym punkcie serwisu.
- Zabrania się użytkowania urządzenia przez dzieci oraz osoby o ograniczonej motoryka, zdolnościami sensorycznych lub umysłowych, chyba że są pod nadzorem osób odpowiedzialnych. Takie osoby powinny jedynie pod nadzorem osoby z wystarczającą wiedzą dokładnie zrozumieć, jak bezpiecznie obsługiwać i bezpieczeństwo użytkowania.
- Należy podłączyć do sieci, jeśli nie bawić się urządzeniem.
- Zabrania się używania urządzenia bez zabezpieczenia filtra.
- Zalecamy używać filtry rekomendowane przez producenta.
- Nie wciągaj urządzenia, jeśli w jakichkolwiek spośród części brak wadliwe.
- Aby uniknąć porażenia prądem lub zwarcia nie dotykaj, aby jakiekolwiek płyn dostał się do urządzenia.
- Nigdy nie używaj żadnych akcesoriów, które nie są zalecane przez producenta, ponieważ może to spowodować bezpośrednio od producenta. Mogą spowodować obrażenia użytkownika lub uszkodzenia urządzenia.
- Uruchomiaj pozyskać i odpowiednie ostrzeżenie w miejscu pracy. Zaśmiecone / ile oświetlone miejsce sprzyjają powstawaniu wypadków.
- Stosuj ubranie ochronne i zakładaj okulary ochronne. Jeśli chcesz dotrzyć rzyłko dotrzeć jakiekolwiek dalekowo maszyczkowywą, antypoślizgowe obuwie ochronne. Zakładaj ochronę na włosy, jeśli masz dłuższe włosy. Zapewnij wytrzymałe rękawice ochronne. Zapewnij wytrzymałe ciągnie ochronne.
- Unikaj przypadkowego uruchamiania. Upewnij się, że włącznik ustawiony jest w pozycji wyłączonej przed podłączeniem urządzenia. Nigdy nie trzymaj palca na włączniku podczas przenoszenia urządzenia, kiedy przyczyni się w pozycji włączonej, ponieważ może to spowodować powstanie obrażenia.

3. RYZYKO RESZTOWE

Nawet w przepisów użycia urządzenia zgodnie z jego przeznaczeniem pozostają pewne ryzyka. Ryzyko resztowe wynikają z tej instrukcji, nie ma możliwości wyeliminowania ryzyka resztkowego. Podczas obsługi urządzenia należy zachować ostrożność, aby uniknąć wypadku.

4. LISTA ELEMENTÓW

1	Gniazdo na elektronarzędzia	
2	Włącznik/Wyłącznik	
3	Pokrywa górna	
4	Uchwyt	
5	Otrząsacz	
6	Uchwyt na kabel	
7	Zatrzask	
8	Filtr	
9	Dolna podstawa	
10	Kółka	
11	Zbiornik	
12	Wlot powietrza	
13	Wąż ssący	
14	Filtr hepa	
15	Filtr gąbkowy	
16	Szawka uszczelniowa	
17	Szawka podłogowa	
18	Rury odkurzacza	
19	Wąż ssawki	

5. PRZED PIERWSZYM UŻYCIEM

- Wyjmij urządzenie z opakowania. Sprawdź czy wszystkie sprawdź, czy urządzenie narzędzie jest bezpieczne.

Uwaga

Pamiętaj o przestrzeganiu informacji zamieszczonych na tabliczce znamionowej. Nie należy używać w przypadku złyby z powierzchniami ze zawęzis. Jakiekolwiek lub inymi stosowanie

- Sprawdź przed podłączeniem urządzenia, czy napięcie podane na tabliczce znamionowej urządzenia zagwarantuje wybuchem ij. Plyn do myca naczyń, rozpuszczalnik, farby olejne, benzyna, alkohol lub aerozol.

Otrząsacz

- Ustawia 1-3 sekundy, upewnij się, że odkurzacz jest włączony. Zabliżaj wąż, a następnie kliknij otrząsacz.

6. OBSŁUGA

Instalacja

Podczas montażu odkurzacza odłącz wtyczkę przewodu zasilającego z gniazda zasilania.

1) Otwórz opakowanie i wyjmij zawartość.
2) Upewnij się, że kabel zasilający jest odłączony od gniazda.
3) Odciągnij filtry
4) Podnieś zatrzaski i zdejmij pokrywę.
5) Sprawdź, czy elektrolit filtra są kompletne, wyczyść je i ponownie zamontuj.
6) Zatrzaśnij pokrywę i dolną obudowę.
7) Zabłokuj głowicę silnika i dysznik na klamry
8) Zatrzaś wąż do otworu ssawnego dysznika
9) Zatrzaś rura ssawki z wąsem
10) Użyj odpowiednio ssawki do pracy

Podłączanie i używanie gniazda

Przełącz przełącznik na pracę za pomocą elektryczną. Zamknięcie filtrów wtyczki do gniazdka, a następnie przełącznik narzędzi strzyżący odkurzacza. Po włączeniu urządzenia, po 3-5 sekundach odkurzacz zacznie pracować.

Przed rozpoczęciem odkurzania upewnij się, że moc na części elektronicznych wynosi minimalnie 200W, max 1500W.

Uwaga

Przed włożeniem wtyczki do gniazda elektronarzędzia, bądź sprawdź, czy używane narzędzie jest bezpieczne

Uwaga

Pamiętaj o przestrzeganiu informacji zamieszczonych na tabliczce znamionowej. Nie należy używać w przypadku złyby z powierzchniami ze zawęzis. Jakiekolwiek lub inymi stosowanie

- Upewnij się, że ruszy i wyłączasz ją zbiorów, a filtr czysty. Urządzenie będzie pracowało wydajniej i bezpieczniej.
- Zabrania się wciągania wody.
- Nie wkładaj palców do działanie czynników mechanicznych.
- Nie zanurzaj urządzenia w wodzie.
- Nie wciągaj kamieni, szkła, kawałków twardych płytek, gorącego lub rozgrzanego popiołu czy substancji niebezpiecznych dla człowieka.
- Przed wciąganiem popiołu upewnij się, że zrzyn nie spowodowane przez popiół.
- Używaj tylko akcesoriów rekomendowanych przez producenta.
- Przechowuj urządzenie w suchym pomieszczeniu.
- Wciągnie zapałek, papierosów itp. jest zabroniony.
- Jeśli przewód zasilający urządzenia został uszkodzony, jego naprawy należy zlecić w autoryzowanym punkt serwisu.
- Zabrania się użytkowania urządzenia przez dzieci oraz osoby o ograniczonej motoryka, zdolnościami sensorycznych lub umysłowych, chyba że są pod nadzorem osób odpowiedzialnych. Takie osoby powinny jedynie pod nadzorem osoby z wystarczającą wiedzą dokładnie zrozumieć, jak bezpiecznie obsługiwać i bezpieczeństwo użytkowania.
- Należy podłączyć do sieci, jeśli nie bawić się urządzeniem.
- Zabrania się używania urządzenia bez zabezpieczenia filtra.
- Zalecamy używać filtry rekomendowane przez producenta.
- Nie wciągaj urządzenia, jeśli w jakichkolwiek spośród części brak wadliwe.
- Aby uniknąć porażenia prądem lub zwarcia nie dotykaj, aby jakiekolwiek płyn dostał się do urządzenia.
- Nigdy nie używaj żadnych akcesoriów, które nie są zalecane przez producenta, ponieważ może to spowodować bezpośrednio od producenta. Mogą spowodować obrażenia użytkownika lub uszkodzenia urządzenia.
- Uruchomiaj pozyskać i odpowiednie ostrzeżenie w miejscu pracy. Zaśmiecone / ile oświetlone miejsce sprzyjają powstawaniu wypadków.
- Stosuj ubranie ochronne i zakładaj okulary ochronne. Jeśli chcesz dotrzyć rzyłko dotrzeć jakiekolwiek dalekowo maszyczkowywą, antypoślizgowe obuwie ochronne. Zakładaj ochronę na włosy, jeśli masz dłuższe włosy. Zapewnij wytrzymałe rękawice ochronne. Zapewnij wytrzymałe ciągnie ochronne.
- Unikaj przypadkowego uruchamiania. Upewnij się, że włącznik ustawiony jest w pozycji wyłączonej przed podłączeniem urządzenia. Nigdy nie trzymaj palca na włączniku podczas przenoszenia urządzenia, kiedy przyczyni się w pozycji włączonej, ponieważ może to spowodować powstanie obrażenia.

7. SPECYFIKACJA

Napięcie i częstotliwość	220-240V, 50/60Hz
Moc	1500W
Pojemność zbiornika	30L
Gniazdo na elektrowe rzędzia	1
Rodzaj filtrów	Hepa, gąbkowy
Długość węża ssącego	1,5m

8. CZYSZCZENIE I KONSERWACJA

1. Transport i przechowywanie

a) Odkurzacz musza podnosić za pomocą uchwytu/ otrząsacza/ rękojeści. Nie ciągnąć za przewód odkurzacza za przewód.

b) Nie wciągać odkurzacza na miejsce należy zwinąć przewód. Odłóż wtyczkę i zwyń przewód.

2. Czyszczenie

Czyść odkurzacz za pomocą wilgotnej szmatki. Nie używaj żadnych środków ścierających, rozpuszczalników ściernych środków czyszczących.

Należy regularnie oczyszczać szawki, rury oraz wąż z zanieczyszczeń. Korpus można przecierać lekko jednlnie ściereczką, po czym należy go niezwłocznie nie kaldoraozwy wytrzeć do sucha. Przy kładzeniu czynnych opróżnienia kontenera na kurz, oczyść filtr wlotowy z zanieczyszczeń. Zabezpiecz cyklicznie dolną powierzchnię filtra przed bieżącą wodą.

Wymiana filtra wstępnego zalecą się co 6-12 miesięcy, w zależności od intensywności użytkowania odkurzacza.

Wymiana filtra HEPA

2. SICHERHEITSVORSCHRIFTEN

Bitte lesen Sie vor der Inbetriebnahme dieses Handbuch. Die Nichtbeachtung dieser Anweisungen kann zu Schäden am Gerät oder zu Verletzungen oder sogar zum Tod des Benutzers und Personen in der Nähe führen. Stellen Sie vor dem Einschalten des Geräts sicher, dass alle Elemente richtig montiert sind.

Bitte bewahren Sie dieses Handbuch zum späteren Nachschlagen auf.

Aufmerksamkeit!

Das Gerät erfüllt alle Sicherheitsanforderungen gemäß den geltenden Richtlinien. Bitte lesen Sie vor der Verwendung die Gebrauchsanweisung.

Die Benutzung des Gerätes durch Kinder und Jugendliche ist verboten.

Sicherheitstipps

- Es ist verboten, das Gerät unbeaufsichtigt laufen zu lassen.
- Die Netzspannung muss mit der Spannung auf dem Typenschild des Gerätes übereinstimmen.
- Es ist verboten, das Gerät am Kabel zu ziehen. Trennen Sie das Kabel nur, indem Sie den Stecker festhalten. Schützen Sie das Kabel vor Hitze, Öl und scharfen Gegenständen. Ein beschädigtes Kabel kann einen Stromschlag verursachen.
- Stellen Sie sicher, dass das Kabel nicht gequetscht oder gerissen ist.
- Trennen Sie das Gerät vor der Reinigung oder Wartung vom Stromnetz.
- Stellen Sie sicher, dass die Staubsaugerrohre und -schläuche frei sind und der Filter sauber ist. Das Gerät arbeitet effizient und sicher.
- Das Ansaugen von Wasser ist verboten.
- Setzen Sie das Gerät keinen äußeren Einflüssen aus.
- Tauchen Sie das Gerät nicht in Wasser.
- Atmen Sie keine brennbaren oder explosiven Flüssigkeiten, heiße oder erhitzte Asche oder für den Menschen gefährliche Stoffe ein.
- Stellen Sie vor dem Einsaugen der Asche sicher, dass die Temperatur 45 °C nicht überschreitet.
- Verwenden Sie nur vom Hersteller empfohlenes Zubehör.
- Lagern Sie das Gerät in einem trockenen Raum.
- Das Rauchen von Streichhölzern, Zigaretten usw. ist verboten.
- Wenn das Netzkabel des Geräts beschädigt ist, sollte es von einem autorisierten Servicecenter repariert werden.
- Das Gerät darf nicht von Kindern und Personen mit eingeschränkten motorischen Fähigkeiten, sensorischen Störungen, eingeschränkter Entwicklung, mangelnder Erfahrung und mangelndem Wissen verwendet werden. Solche Personen dürfen nur unter der Aufsicht einer Person mit ausreichenden Kenntnissen und Erfahrungen arbeiten, die die Verantwortung für die Sicherheit des Benutzers trägt.
- Stellen Sie sicher, dass Kinder nicht mit dem Gerät spielen.
- Es ist verboten, das Gerät ohne installierten Filter zu verwenden.
- Vom Hersteller empfohlene Filter verwenden.
- Schalten Sie das Gerät nicht ein, wenn es den Anschein hat, dass es in irgendeiner Weise fehlerhaft ist.
- Um Stromschläge oder Kurzschlüsse zu vermeiden, darf keine Flüssigkeit in das Gerät eindringen.
- Verwenden Sie niemals Zubehör, das nicht in der Bedienungsanleitung aufgeführt ist oder nicht direkt vom Hersteller stammt. Sie können zu Bränden, Stromschlägen oder anderen Verletzungen führen.
- Sorgen Sie für Ordnung und ausreichende Beleuchtung am Arbeitsplatz. Ein vollgestopfter und schlecht beleuchteter Ort ist anfällig für Unfälle.
- Tragen Sie Schutzkleidung und Schutzbrille. Wenn Sie das Verletzungsrisiko verringern möchten, tragen Sie außerdem eine Staubmaske, rutschfeste Arbeitsschuhe, einen Helm und schützende Kopfhörer. Halten Sie Haare, Kleidung und Handschuhe von beweglichen Teilen fern. Es besteht die Gefahr, dass sie sich in beweglichen Teilen des Gerätes verfangen.
- Vermeiden Sie versehentliches Anlaufen. Stellen Sie sicher, dass der Netzschalter ausgeschaltet ist, bevor Sie das Gerät anschließen. Lassen Sie Ihren Finger niemals auf dem Schalter, wenn Sie das Gerät tragen, während sich der Knopf in der Ein-Position befindet, da dies zu Verletzungen führen kann.

3. RESIDUELLES RISIKO

Auch bei bestimmungsgemäßer Verwendung des Geräts und bei Beachtung aller Hinweise in dieser Anleitung können Restrisiken nicht ausgeschlossen werden. Verwenden Sie beim Betrieb des Geräts Ihren gesunden Menschenverstand. Es sollte mit Vorsicht vorgegangen werden

4. LISTE DER ELEMENTE

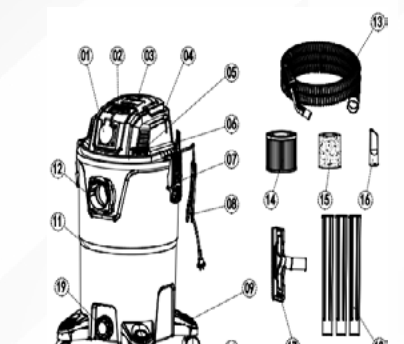

1	Steckdose für Elektrowerkzeuge
2	Ein/Aus-Schalter
3	Obere Abdeckung
4	Handhaben
5	Shaker
6	Kabelhalter
7	Verriegeln
8	Kabel
9	Untere Basis
10	Kolik
11	Tank
12	Lufteinlass
13	Saugschlauch
14	HEPA-Filter
15	Schwammfilter
16	Fugendüse
17	Bodendüse
18	Staubsaugerrohre
19	Wasserablauf

5. VOR DER ERSTEN BENUTZUNG

• Nehmen Sie das Gerät aus der Verpackung. und prüfen Sie, ob alle zum Zusammenbau des Geräts erforderlichen Elemente in der Verpackung enthalten sind.
• Werfen Sie vor oder nach dem Zusammenbau des Produkts keine Teile weg.
• Entfernen Sie alle Schutzmaterialien.
• Stellen Sie sicher, dass keines der Elemente beschädigt ist.
• Überprüfen Sie vor dem Anschließen des Geräts, ob die auf dem Typenschild des Geräts angegebene Spannung mit der örtlichen Netzspannung übereinstimmt.
• Das Gerät ist betriebsbereit.
• Hinweis: Beim ersten Aufheizen des Geräts kann es zu einer leichten Rauchentwicklung kommen
ein brennender Geruch, der durch Produktionsrückstände verursacht wird. Es ist völlig
normal und nicht gefährlich. Sorgen Sie für ausreichende Belüftung, indem Sie ein Fenster öffnen.

6. GERÄTEBEDIENUNG

Installation

Ziehen Sie beim Zusammenbau des Staubsaugers den Netzstecker aus der Steckdose.

1) Öffnen Sie den gekauften Staubsauger
2) Stellen Sie sicher, dass das Netzkabel aus der Steckdose gezogen ist
3) Ziehen Sie die Clips zurück
4) Heben Sie den Motorkopf vom Tank ab
5) Überprüfen Sie, ob die Filterkomponenten vollständig sind, und entfernen Sie das Zubehör aus dem Inneren
6) Setzen Sie den Motorkopf auf den Tank
7) Befestigen Sie den Motorkopf und den Tank mit

den Klammern
8) Stecken Sie den Schlauch in den Sauganschluss des Tanks
9) Installieren Sie das Rohr zusammen mit dem Schlauch
11) Verwenden Sie die für die jeweilige Aufgabe geeignete Düse

Anschluss und Nutzung der Steckdose

Schalten Sie den Schalter auf Elektrowerkzeugbetrieb um. Stecken Sie den Stecker in die Steckdose und dann den Werkzeugschalter, der den Staubsauger steuert. Nach dem Einschalten beginnt der Staubsauger nach 3-5 Sekunden zu arbeiten.
Stellen Sie vor der Verwendung des Staubsaugers sicher, dass die Leistung der Elektrowerkzeuge mindestens 200 W und höchstens 2000 W beträgt.

Aufmerksamkeit

Bevor Sie den Stecker in die Steckdose des Elektrowerkzeugs stecken, prüfen Sie, ob das von Ihnen verwendete Werkzeug sicher ist

Aufmerksamkeit

Denken Sie daran, die in den Sicherheitsregeln enthaltenen Informationen zu befolgen. Nicht verwenden bei Kontakt mit gasförmigen, brennbaren oder anderen explosionsgefährdeten Oberflächen, z.B. Spülmittel, Lösungsmittel, Ölfarben, Benzin, Alkohol oder Aerosol.
Shaker

Wenn die Saugkraft nachlässt, stellen Sie sicher, dass der Staubsauger eingeschaltet ist. Blockieren Sie den Schlauch und drücken Sie dann mehrmals die Filterreinigungstaste.

Trockensaugen

Bevor Sie mit dem Staubsaugen beginnen, stellen Sie sicher, dass der HEPA-Filter ordnungsgemäß im Staubsaugerbehälter installiert ist.

Beginnen Sie mit dem Staubsaugen und achten Sie darauf, dass kein Schmutz, der größer als der Innendurchmesser der Saugeinheit ist, in die Saugelemente gelangt.

Um das Staubsaugen auszuschalten, schalten Sie den Ein-/Ausschalter um. Wenn Sie beim Staubsaugen feststellen, dass die Effizienz nachlässt, reinigen Sie den Filter oder überprüfen Sie den Füllstand des Beutels.
Nasssaugen

Saugen Sie mit einem Staubsauger keine brennbaren oder explosiven Flüssigkeiten wie Benzin, Öl, Alkohol, Lösungsmittel oder Mischungen dieser Flüssigkeiten mit Staub auf.

Bevor Sie mit dem Nasssaugen beginnen, nehmen Sie den Papierstaubbeutel, den Stofffilter und den HEPA-Filter aus dem Behälter. Bringen Sie den Schaumstofffilter an. Bevor Sie mit dem Nasssaugen beginnen, leeren und reinigen Sie den Behälter.

Blasen

Der Staubsauger kann in der Blasfunktion betrieben werden. So verwenden Sie diese Funktion:
1. Trennen Sie den Saugschlauch und ziehen Sie ihn aus der Saugöffnung.
2. Schließen Sie den Saugschlauch an den Abluftanschluss an.
3. Schalten Sie den Staubsauger ein.
4. Halten Sie den Schlauch beim Blasen am Griff fest und richten Sie den Luftstrom auf die Augenpartie.

7. SPEZIFIKATION

Spannung und Frequenz	220-240V; 50/60Hz
Leistung	1500W
Tankinhalt	30L
Steckdose für Elektrowerkzeuge	Ja, bis zu 2000 W
Art der Filter	Hepa, Schwamm
Saugschlauchlänge	1,5m

8. REINIGUNG UND WARTUNG

1. Transport und Lagerung

a) Der Staubsauger kann am Tragegriff angehoben werden. Ziehen oder heben Sie den Staubsauger niemals am Kabel.
b) Rollen Sie das Kabel auf, bevor Sie den Staubsauger wieder an seinen Platz stellen. Ziehen Sie den Stecker ab und rollen Sie das Kabel auf.

2. Reinigung

Reinigen Sie den Staubsauger mit einem feuchten Tuch. Verwenden Sie keine starken Lösungs- oder Scheuermittel.

Düsen, Rohr und Schlauch sollten regelmäßig von Schmutz gereinigt werden. Der Körper kann mit einem leicht feuchten Tuch abgewischt und anschließend sofort trocken gewischt werden. Reinigen Sie den Einlassfilter jedes Mal, wenn Sie den Staubbehälter leeren, von Schmutz. Wir empfehlen, den Filter von Zeit zu Zeit gründlich unter fließendem Wasser auszuwaschen.
Es wird empfohlen, den Abluftfilter alle 6-12 Monate auszutauschen, abhängig von der Intensität der Nutzung des Staubsaugers.

9. VERWENDUNG

Das Gerät darf nicht zusammen mit dem Restmüll entsorgt werden. Um die schädlichen Auswirkungen von Abfällen auf die Umwelt und die menschliche Gesundheit zu vermeiden, ist es verboten, gebrauchte Geräte zusammen mit anderen Abfällen zu entsorgen. Jeder Benutzer ist verpflichtet, solche Geräte bei einer Sammelstelle abzugeben.

10. GARANTIE

Die in den einzelnen Ländern geltenden Garantiebedingungen wurden von unseren jeweiligen nationalen Vertriebspartnern veröffentlicht. Wir reparieren eventuelle Mängel an Ihrem Gerät innerhalb der Garantiezeit kostenlos, sofern die Mängel auf Material- oder Verarbeitungsfehler zurückzuführen sind. Garantieansprüche sind an Ihren Händler oder das nächstgelegene autorisierte Kundendienstzentrum zu richten und durch einen Kaufnachweis zu belegen

RO **Notă:** Înainte de utilizare, citiți cu atenție aceste instrucțiuni.

Tabel de conținut

1. INTRODUCERE ... 14
2. REGULI DE SIGURANȚĂ ... 14
3. RISCUL REZIDUAL ... 15
4. LISTA DE COMPONENTE ȘI CONSTRUCȚIE ... 15
5. ÎNAINTE DE PRIMA UTILIZARE ... 15
6. FUNCȚIONAREA DISPOZITIVULUI ... 16
7. SPECIFICAȚIE ... 16
8. CURĂȚARE ȘI ÎNTREȚINERE ... 16
9. UTILIZARE ... 17
10. GARANȚIE ... 17

1. INTRODUCERE

Citiți acest manual înainte de asamblarea, montarea și utilizarea aparatului. Acesta trebuie respectat pentru a evita situațiile care pot duce la deteriorarea aparatului sau la rănirea sau chiar moartea utilizatorului și a persoanelor din apropiere. Producătorul nu este răspunzător pentru daunele cauzate de utilizarea necorespunzătoare sau incorectă a aparatului.

Păstrați acest manual pentru consultări ulterioare.

2. REGULI DE SIGURANȚĂ

Înainte de a începe utilizarea, vă rugăm să citiți acest manual. Nerespectarea acestor instrucțiuni poate duce la deteriorarea dispozitivului sau rănirea sau chiar moartea utilizatorului și a persoanelor din apropiere. Înainte de a porni dispozitivul, asigurați-vă că toate elementele sunt montate corect.

Vă rugăm să păstrați acest manual pentru referințe viitoare.

Atenție!

Dispozitivul îndeplinește toate cerințele de siguranță conform directivelor aplicabile. Vă rugăm să citiți instrucțiunile înainte de utilizare.

Aparatul este interzis pentru utilizare de către copii și adolescenți.

Sfaturi de siguranță
- Este interzisă lăsarea dispozitivului în funcțiune

nesupravegheată.
- Tensiunea de rețea trebuie să corespundă cu tensiunea de pe plăcuța de identificare a dispozitivului.
- Este interzisă tragerea dispozitivului de cablu. Deconectați cablul doar ținând ștecherul. Protejați cablul de căldură, ulei și obiecte ascuțite. Un cablu deteriorat poate provoca electrocutare.
- Asigurați-vă că cablul nu este strivit sau rupt.
- Înainte de curățarea sau întreținerea dispozitivului, deconectați-l de la rețea.
- Asigurați-vă că țevile și furtunul aspiratorului sunt libere și că filtrul este curat. Dispozitivul va funcționa eficient și în siguranță.
- Este interzisă tragerea în apă.
- Nu lăsați aparatul expus la factori externi.
- Nu scufundați aparatul în apă.
- Nu inhalați lichide inflamabile sau explozive, cenușă fierbinte sau încălzită sau substanțe periculoase pentru oameni.
- Înainte de a aspira cenușa, asigurați-vă că temperatura acesteia nu depășește 45°C.
- Folosiți numai accesorii recomandate de producător.
- Depozitați dispozitivul într-o cameră uscată.
- Este interzis fumatul chibriturilor, țigărilor etc.
- Dacă cablul de alimentare al dispozitivului este deteriorat, acesta trebuie reparat de către un centru de service autorizat.
- Este interzisă utilizarea aparatului de către copii și persoane cu abilități motorii limitate, tulburări senzoriale, dezvoltare limitată, lipsă de experiență și cunoștințe. Astfel de persoane pot lucra numai sub supravegherea unei persoane cu cunoștințe și experiență suficiente care își va asuma responsabilitatea pentru siguranța utilizatorului.
- Asigurați-vă că copiii nu se joacă cu dispozitivul.
- Este interzisă utilizarea aparatului fără filtru instalat.
- Folosiți filtre recomandate de producător.
- Nu porniți dispozitivul dacă pare să fie defect în vreun fel.
- Pentru a evita șocurile electrice sau scurtcircuitul, nu lăsați niciun lichid să pătrundă în dispozitiv.
- Nu utilizați niciodată accesorii care nu sunt enumerate în manualul de utilizare sau care nu provin direct de la producător. Acestea pot provoca incendiu, electrocutare sau alt risc de vătămare corporală.
- Mentine ordinea si iluminatul adecvat la locul de munca. Un loc aglomerat și slab iluminat este predispus la accidente.
- Purtați îmbrăcăminte de protecție și ochelari de protecție. Dacă doriți să reduceți riscul de rănire, purtați și o mască de praf, pantofi de lucru anti-alunecare, o cască și căști de protecție. Țineți părul, hainele și mănușile departe de părțile mobile. Există riscul ca acestea să se prindă în părțile mobile ale dispozitivului.
- Evitați pornirea accidentală. Asigurați-vă că întrerupătorul de alimentare este în poziția oprit înainte de a conecta dispozitivul. Nu țineți niciodată degetul pe întrerupător când transportați dispozitivul când butonul este în poziția pornit, deoarece acest lucru poate duce la vătămări.

3. RISCUL REZIDUAL

Chiar dacă aparatul este utilizat în scopul pentru care a fost conceput și dacă sunt respectate toate instrucțiunile din aceste instrucțiuni, nu este posibil să se elimine riscurile reziduale. Folosiți bunul simț atunci când utilizați aparatul. Trebuie manifestată prudență

4. LISTA DE COMPONENTE ȘI CONSTRUCȚIE

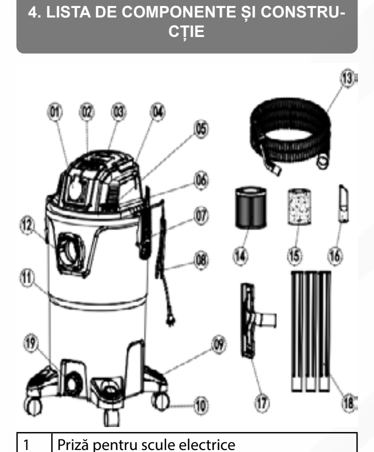

1	Priză pentru scule electrice
2	Comutator pornit/oprit
3	Capac superior
4	Mâner
5	Shaker
6	Suport cablu
7	Zăvor
8	Cablu
9	Baza inferioară
10	Colică
11	Rezervor
12	Admisia de aer
13	Furtun de aspirație
14	filtru HEPA
15	Filtru cu burete
16	Duza pentru crăpături
17	Duza de podea
18	Conducte pentru aspirator
19	Evacuarea apei

5. ÎNAINTE DE PRIMA UTILIZARE

• Scoateți dispozitivul din ambalaj. și verificați dacă toate elementele necesare pentru asamblarea dispozitivului sunt incluse în ambalaj.
• Nu aruncați nicio piesă înainte sau după asamblarea produsului.
• Îndepărtați toate materialele de protecție.
• Asigurați-vă că niciunul dintre elemente nu este deteriorat.
• Înainte de a conecta dispozitivul, verificați dacă tensiunea indicată pe plăcuța de identificare a dispozitivului corespunde tensiunii locale de rețea.
• Dispozitivul este gata de utilizare.
• Notă: Când dispozitivul se încălzește pentru prima dată, este posibil să se producă o cantitate mică de fum
un miros de ars cauzat de reziduurile de productie. Este complet
normal si nu periculos. Asigurați o ventilație suficientă prin deschiderea unei ferestre.

6. FUNCȚIONAREA DISPOZITIVULUI

Instalare

Când asamblați aspiratorul, deconectați ștecherul de la priză.

1) Deschideți aspiratorul achiziționat
2) Asigurați-vă că cablul de alimentare este deconectat de la priză
3) Trageți înapoi clemele
4) Ridicați capul motorului departe de rezervor
5) Verificați dacă componentele filtrului sunt complete, scoateți accesoriile din interior
6) Așezați capul motorului pe rezervor
7) Blocați capul motorului și rezervorul cu clemele
8) Introduceți furtunul în orificiul de aspirație al rezervorului
9) Instalați țeava împreună cu furtunul
11) Utilizați duza adecvată pentru lucrare

Conectarea și utilizarea prizei

Comutați comutatorul la funcționarea sculei electrice. Introduceți ștecherul în priză și apoi introduceți comutatorul sculei care controlează aspiratorul. După pornirea alimentării, aspiratorul va începe să funcționeze după 3-5 secunde.
Înainte de a utiliza aspiratorul, asigurați-vă că puterea instrumentelor electronice este de minim 200W și maxim 2000W.

Atenție

Înainte de a introduce ștecherul în priza sculei electrice, verificați dacă unealta pe care o utilizați este sigură

Atenție
Nu uitați să respectați informațiile furnizate în regulile de siguranță. A nu se utiliza în cazul contactului cu suprafețe gazoase, inflamabile sau alte suprafețe care prezintă risc de explozie, de ex. lichid de spălat vase, solvent, vopsele în ulei, benzină, alcool sau aerosoli.

Shaker

Când aspirația slăbește, asigurați-vă că aspiratorul este pornit. Blocați furtunul, apoi apăsați butonul de curățare a filtrului de mai multe ori.
Aspirare uscată

Înainte de a începe să aspirați, asigurați-vă că filtrul HEPA este instalat corect în recipientul aspiratorului.

Începeți să aspirați, asigurându-vă că nu pătrund în elementele de aspirație resturi mai mari decât diametrul interior al unității de aspirație.

Pentru a opri aspirarea, comutați comutatorul de pornire/oprire. Daca, in timpul aspirarii, observi ca eficienta a scazut, curata filtrul sau verifica nivelul de umplere al sacului.

Aspirarea umedă

Nu aspirați lichide inflamabile sau explozive cu un aspirator, cum ar fi benzină, ulei, alcool, solvenți sau amestecuri ale acestor lichide cu praf.

Înainte de a începe aspirarea umedă, scoateți sacul de hârtie pentru praf, filtrul de material și filtrul HEPA din recipient. Aplicați filtrul de spumă. Înainte de a începe aspirarea umedă, goliți și curățați recipientul.

Suflare

Aspiratorul poate funcționa în funcția de suflare. Pentru a utiliza această caracteristică:
1. Deconectați furtunul de aspirație și trageți-l din orificiul de aspirație.
2. Conectați furtunul de aspirație la orificiul de evacuare.
3. Porniți aspiratorul.
4. Când suflați, țineți furtunul de mâner și direcționați fluxul de aer către zona ochilor.

7. SPECIFICAȚIE

Tensiune și frecvență	220-240V; 50/60Hz
Putere	1500W
Capacitate rezervor	30L
Priză pentru scule electrice	Da, până la 2000 W
Tipul de filtre	Hepa, burete
Lungimea furtunului de aspirație	1,5m

8. CURĂȚARE ȘI ÎNTREȚINERE

1. Transport și depozitare

a) Aspiratorul poate fi ridicat folosind mânerul de transport. Nu trageți și nu ridicați niciodată aspiratorul de cablu.
b) Înainte de a pune aspiratorul înapoi la locul său, rulați cablul. Deconectați ștecherul și rulați cablul.

2. Curatenie

Curățați aspiratorul cu o cârpă umedă. Nu utilizați solvenți puternici sau agenți de curățare abrazivi.

Duzele, conducta și furtunul trebuie curățate în mod regulat de murdărie. Corpul poate fi șters cu o cârpă ușor umedă și apoi șters imediat. De fiecare dată când goliți recipientul de praf, curățați filtrul de admisie de murdărie. Vă recomandăm să spălați bine filtrul sub jet de apă din când în când.
Se recomanda inlocuirea filtrului de evacuare la fiecare 6-12 luni, in functie de intensitatea de utilizare a aspiratorului.

9. UTILIZARE

Aparatul nu trebuie eliminat în același mod ca și restul deșeurilor. Pentru a preveni efectele nocive ale deșeurilor asupra mediului și sănătății umane, este interzisă depozitarea echipamentelor uzate împreună cu alte deșeuri. Fiecare utilizator este obligat să returneze astfel de echipamente la un punct de colectare

10. GARANȚIE

Termenii garanției aplicabile în fiecare țară au fost publicați de distribuitorii noștri naționali respectivi. Vom repara gratuit eventualele defecțiuni ale aparatului dumneavoastră în perioada de garanție, în măsura în care defecțiunile sunt cauzate de vicii de material sau defecte de fabricație. Cererile de garanție trebuie adresate distribuitorului dumneavoastră sau celui mai apropiat centru autorizat de servicii pentru clienți și trebuie să fie însoțite de documente justificative de achiziție.

HUN **Megjegyzés:** Használat előtt figyelmesen olvassa el ezeket az utasításokat.

Tartalomjegyzék

1. BEVEZETÉS ... 17
2. BIZTONSÁGI SZABÁLYOK ... 17
3. RESIDUÁLIS KOCKÁZAT ... 18
4. AZ ALKATRÉSZEK LISTÁJA ÉS FELÉPÍTÉSE ... 18
5. AZ ELSŐ HASZNÁLAT ELŐTT ... 18
6. KÉSZÜLÉK MŰKÖDÉSE ... 19
7. MŰSZAKI ADATOK ... 20
8. TISZTÍTÁS ÉS KARBANTARTÁS ... 20
9. HASZNÁLAT ... 20
10. GARANCIA ... 20

1. BEVEZETÉS

A készülék összeszerelése, összeszerelése és használata előtt olvassa el ezt a kézikönyvet. A kézikönyv betartásával elkerülhetők olyan helyzetek, amelyek a készülék károsodásához, illetve a felhasználó és a közelben tartózkodó személyek sérüléséhez vagy akár halálához vezethetnek. A gyártó nem vállal felelősséget a készülék nem megfelelő vagy helytelen használatából eredő károkért.

Tartsa meg ezt a kézikönyvet későbbi használatra.

2. BIZTONSÁGI SZABÁLYOK

A használat megkezdése előtt kérjük, olvassa el ezt a kézikönyvet. Ezen utasítások be nem tartása a készülék károsodását vagy a felhasználó és a közelben lévő személyek sérülését vagy akár halálát is okozhatja. A készülék bekapcsolása előtt győződjön meg arról, hogy minden elem megfelelően illeszkedik.

Kérjük, őrizze meg ezt a kézikönyvet későbbi használatra.

Figyelem!
A készülék megfelel minden biztonsági követelménynek a vonatkozó irányelvek szerint. Kérjük, használat előtt olvassa el az utasításokat.

A készüléket gyermekek és serdülők számára tilos használni.

Biztonsági tippek

- Tilos a készüléket felügyelet nélkül üzemben hagyni.
- A hálózati feszültségnek meg kell egyeznie a készülék adattábláján szereplő feszültséggel.
- A készüléket a vezetéknél fogva húzni tilos. A kábelt csak a csatlakozónál fogva húzza ki. Óvja a kábelt hőtől, olajtól és éles tárgyaktól. A sérült kábel áramütést okozhat.
- Ügyeljen arra, hogy a kábel ne legyen összenyomva vagy elszakadva.
- A készülék tisztítása vagy karbantartása előtt húzza ki a hálózatból.
- Győződjön meg arról, hogy a porszívó csövek és tömlő tiszták, és a szűrő tiszta. A készülék hatékonyan és biztonságosan fog működni.
- Vízbe meríteni tilos.
- Ne hagyja a készüléket külső hatásoknak kitéve.
- Ne merítse vízbe a készüléket.
- Ne lélegezzen be gyúlékony vagy robbanásveszélyes folyadékokat, forró vagy felforrósított hamut vagy emberre veszélyes anyagokat.
- A hamu beszívása előtt győződjön meg arról, hogy a hőmérséklete nem haladja meg a 45°C-ot.
- Csak a gyártó által javasolt tartozékokat használja.
- Tárolja a készüléket száraz helyen.
- Tilos gyufát, cigarettát stb.
- Ha a készülék tápkábele megsérül, javíttassa meg egy hivatalos szervizközpontban.
- A készüléket gyermekek és mozgáskorlátozottak, érzékszervi zavarokkal, korlátozott fejlettséggel, tapasztalat és tudás hiányával rendelkező személyek tilos használni. Az ilyen személyek csak megfelelő tudással és tapasztalattal rendelkező személy felügyelete mellett dolgozhatnak, aki felelősséget vállal a felhasználó biztonságáért.
- Ügyeljen arra, hogy gyermekek ne játsszanak a készülékkel.
- A készüléket szűrő nélkül használni tilos.
- Használjon a gyártó által ajánlott szűrőket.
- Ne kapcsolja be a készüléket, ha az bármilyen módon hibásnak tűnik.
- Az áramütés és a rövidzárlat elkerülése érdekében ne engedje, hogy folyadék kerüljön a készülékbe.
- Soha ne használjon olyan tartozékokat, amelyek nem szerepelnek a használati útmutatóban, vagy amelyek nem közvetlenül a gyártótól származnak. Tüzet, áramütést vagy egyéb személyi sérülésveszélyt okozhatnak.
- Fenntartani a rendet és a megfelelő világítást a munkahelyen. A zsúfolt és rosszul megvilágított hely ki van téve a baleseteknek.
- Viseljen védőruházatot és védőszemüveget. Ha szeretné csökkenteni a sérülésveszélyt, viseljen pormaszkot, csúszásmentes munkacipőt, sisakot és védőfejhallgatót is. Tartsa távol a hajat, ruhát és kesztyűt a mozgó alkatrészektől. Fennáll annak a veszélye, hogy beakadhatnak a készülék mozgó

részeibe.
- Kerülje el a véletlen beindítást. A készülék csatlakoztatása előtt győződjön meg arról, hogy a főkapcsoló kikapcsolt állásban van. Soha ne tartsa az ujját a kapcsolón a készülék hordozásakor, amikor a gomb be van kapcsolva, mert ez sérülést okozhat.

3. RESIDUÁLIS KOCKÁZAT

Még ha a készüléket rendeltetésszerűen használják is, és betartják a jelen használati utasításban szereplő összes iránymutatást, a fennmaradó kockázatokat nem lehet kiküszöbölni. Használja a józan észt a készülék működtetésekor. Óvatosságot kell tanúsítani

4. AZ ALKATRÉSZEK LISTÁJA ÉS FELÉPÍTÉSE

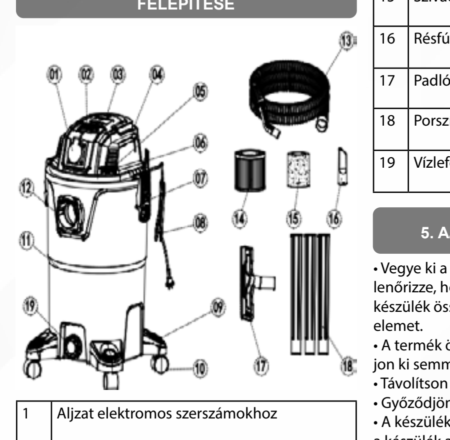

1	Aljzat elektromos szerszámokhoz
2	Be/Ki kapcsoló
3	Felső borító
4	Fogantyú
5	Rázó
6	Kábeltartó
7	Retesz
8	Kábel
9	Alsó alap
10	Kólika
11	Tartály
12	Légbeszívás
13	Szívótömlő
14	HEPA szűrő
15	Szivacsos szűrő
16	Résfúvóka
17	Padlófúvóka
18	Porszívó csövek
19	Vízlefolyó

5. AZ ELSŐ HASZNÁLAT ELŐTT

• Vegye ki a készüléket a csomagolásból. és ellenőrizze, hogy a csomagolás tartalmazza-e a készülék összeszereléséhez szükséges összes elemet.
• A termék összeszerelése előtt vagy után ne dobjon ki semmilyen alkatrészt.
• Távolítson el minden védőanyagot.
• Győződjön meg arról, hogy egyik elem sem sérült.
• A készülék csatlakoztatása előtt ellenőrizze, hogy a készülék adattábláján feltüntetett feszültség megegyezik-e a helyi hálózati feszültséggel.
• A készülék használatra kész.
• Megjegyzés: Amikor a készülék először felmelegszik, kis mennyiségű füst keletkezhet
gyártási maradványok okozta égetett szag. Teljesen az
normális és nem veszélyes. Biztosítson elegendő szellőzést az ablak kinyitásával.

6. KÉSZÜLÉK MŰKÖDÉSE

Telepítés

A porszívó összeszerelésekor húzza ki a tápkábelt a konnektorból.

1) Nyissa ki a vásárolt porszívót
2) Győződjön meg arról, hogy a tápkábel ki van húzva a konnektorból
3) Húzza vissza a kapcsokat
4) Emelje le a motorfejet a tartályról
5) Ellenőrizze, hogy a szűrőelemek teljesek-e, és távolítsa el a tartozékokat belülről
6) Helyezze a motorfejet a tartályra
7) Rögzítse a motorfejet és a tartályt a bilincsekkel
8) Dugja be a tömlőt a tartály szívónyílásába
9) Szerelje fel a csövet a tömlővel együtt
11) Használja a munkának megfelelő fúvókát

Az aljzat csatlakoztatása és használata

Kapcsolja a kapcsolót elektromos kéziszerszám üzemmódba. Dugja be a dugót az aljzatba, majd helyezze be a porszívót vezérlő szerszámkapcsolót. Az áramellátás bekapcsolása után a porszívó 3-5 másodperc múlva működésbe lép.
A porszívó használata előtt győződjön meg arról, hogy az elektronikus szerszámok teljesítménye legalább 200 W és legfeljebb 2000 W.

Figyelem

Mielőtt bedugná a csatlakozódugót az elektromos szerszám aljzatába, ellenőrizze, hogy a használt szerszám biztonságos-e
Figyelem

Ne felejtse el betartani a biztonsági szabályokban megadott információkat. Ne használja gáznemű, gyúlékony vagy egyéb robbanásveszélyes felülettel, pl. mosogatószer, oldószer, olajfesték, benzin, alkohol vagy aeroszol.

Rázó

Ha a szívás gyengül, győződjön meg arról, hogy a porszívó be van kapcsolva. Zárja le a tömlőt, majd nyomja meg többször a szűrőtisztító gombot.

Száraz porszívózás

A porszívózás megkezdése előtt győződjön meg arról, hogy a HEPA szűrő megfelelően be van helyezve a porszívó tartályába.

Indítsa el a porszívózást, ügyelve arra, hogy a szívóegység belső átmérőjénél nagyobb törmelék ne kerüljön a szívóelemekbe.

A porszívózás kikapcsolásához kapcsolja a be/ki kapcsolót. Ha porszívózás közben azt észleli, hogy a hatékonyság csökkent, tisztítsa meg a szűrőt, vagy ellenőrizze a zsák töltöttségi szintjét.

Nedves porszívózás

Ne szívjon fel porszívóval gyúlékony vagy robbanásveszélyes folyadékokat, például benzint, olajat, alkoholt, oldószert vagy ezeknek a folyadékoknak a porral való keverékét.

A nedves porszívózás megkezdése előtt vegye ki a papír porzsákot, a szövetszűrőt és a HEPA szűrőt a tartályból. Helyezze fel a habszűrőt. A nedves szívás megkezdése előtt ürítse ki és tisztítsa meg a tartályt.

Fújás

A porszívó fúvási funkcióban is működhet. A funkció használatához:
1. Válassza le a szívótömlőt, és húzza ki a szívónyílásból.
2. Csatlakoztassa a szívótömlőt a kipufogónyíláshoz.
3. Kapcsolja be a porszívót.
4. Fújáskor tartsa a tömlőt a fogantyúnál, és irányítsa a légáramot a szem környékére.

7. MŰSZAKI ADATOK

Feszültség és frekvencia	220-240V, 50/60Hz
Hatalom	1500W
Tartály kapacitása	30L
Átjáró elektromos szerszámokhoz	Igen, 2000W-ig
Szúrófa típusa	Hepa, Sztyrol
Szívócső hossza	1,5m

8. TIZTÍTÁS ÉS KARBANTARTÁS

1. Szállítás és tárolás

a) A porszívó a hordozó fogantyújával felemelhető. Soha ne hagyja vagy emelje fel a porszívót a tömlő fogaival.

b) Amikor befejezzenek a porszívót a helyére, tekerje fel a vezetéket. Húzza ki a csatlakozót, és tekerje fel a kábelt.

2. Tisztítás

Tisztítsa meg a porszívót minden felhasználás előtt és utána egy nedves ruhával vagy szivacs szappan szerrel.

A fúvókákat, csöveket és tömlőt rendszeresen meg kell tisztítani a szennyeződéseik. Ne használjon erős oldószereket vagy szerszámokat.

A kipufogószűrőt 6-12 hasonta javaslott cserélni, a porszűrő használatának intenzitásától függően.

9. HASZNÁLAT

A biztosíték nem szabad a tömlőn hulladékat azonos módon átáthatóanként. A hulladék kényszerére és az erőszakos szívóerő a szívófej és a szívócső eltávolítása és a hasznos kiszabadítása az egyszerű elhelyezés. Minden felhasználó köteles az ilyen bemondásokat egy gyűjtőhelyen kezelni.

10. GARANCIA

Az egyes országokban alkalmazandó garantális feltételeket az adott nemzeti forgalmazóhoz lehet fordulni. A szóban forgó termékre vonatkozó szabályok a garanciaidőn belül bekapcsolt egységre, amennyiben a hibákat anyagokba vagy hibás kivitelezés okozza. A garanciális igénylést az Ön kereskedőjéhez vagy a legközelebbi hivatalos ügyfélszolgálat központhoz kell benyújtani, és a vásárlási igazolás dokumentumokkal kell alátámasztani.

Please read the Outline, basic alternative and the instructions ourselves. Keep this manual.

1. INSTRUCTIONS 21
2. REGLES DE SÉCURITÉ 21
3. BOUCHE RÉSIDUEL 22
4. LISTE DES COMPOSANTS 22
5. AVANT LA PREMIÈRE UTILISATION 23
6. FONCTIONNEMENT DU DISPOSITIF 23
7. SPECIFICATION 23
8. NETTOYAGE ET ENTRETIEN 24
9. UTILISATION 24
10. GARANTIE 24

1. INTRODUCTION

Lisez ce manuel avant d'assembler, de monter et d'utiliser l'aspirateur. Ne jamais laisser les enfants ou les personnes à capacité réduite d'utiliser l'appareil sans de bleuse, voire de surveillance. L'aspirateur et les personnes ne sont pas responsables des dommages causés par une utilisation inappropriée ou dangereuse de l'appareil.

Conservez ce manuel pour toute référence ultérieure.

2. REGLES DE SÉCURITÉ

Avant de commencer l'utilisation, veuillez lire ce manuel. Le non-respect de ces instructions peut entraîner des dommages à l'appareil ou des blessures, voire la mort. Conservez ce manuel de manière à le pouvoir. Avant d'utiliser l'appareil, assurez-vous que vous ne pouvez travailler que sous la supervision d'une personne possédant suffisamment de connaissances et d'expérience et qui assumera la responsabilité de la sécurité de l'utilisateur.

- Assurez-vous que les enfants ne jouent pas avec l'appareil.
- Tout manquée d'utiliser l'appareil sans filtre installé.
- Utilisez les filtres recommandés par le fabricant.
- N'ajoutez pas l'appareil à toutes les exigences de sécurité selon les directives en vigueur. Respectez les instructions avant utilisation.
- L'utilisation de l'appareil est interdite aux enfants et aux personnes ayant des capacités réduites ou aux adolescents.

Conseils de sécurité

- Il est interdit de laisser l'appareil fonctionner sans surveillance.
- La tension du secteur doit correspondre à la tension indiquée sur la plaque signalétique de l'appareil.
- Il est interdit de tirer l'appareil par le cordon. Débranchez le câble uniquement en tenant la fiche. Protégez le câble de la chaleur, de l'huile et des objets tranchants. Ne pas endommager le cordon d'alimentation.
- Assurez-vous que le câble n'est pas grillé ou dénudé.
- Avant de nettoyer ou d'entreterir l'appareil, débranchez-le du secteur.
- Assurez-vous que les tuyaux et le tuyau de l'aspirateur sont dégagés et que le filtre est en position nel fonctionnera efficacement et en toute sécurité.
- Ne pas aspirer de liquides.
- Ne laissez pas l'appareil exposé à des facteurs extérieurs.

Ne placez pas l'appareil dans l'eau.

- Ne pas inhaler de liquides inflammables ou explosifs, de cendres chaudes ou chargées ou de substances dangereuses pour l'homme.
- Avant d'aspirer les cendres, assurez-vous que les dommages causés par une utilisation inappropriée ou dangereuse de l'appareil.

Conservez ce manuel pour toute référence ultérieure.

3. RISQUE RÉSIDUEL

Même si l'appareil est utilisé conformément à sa destination et que toutes les directives en ce sens de sécurité sont respectées, il reste pas possible d'éliminer les risques résiduels. Faites attention de bien tenir compte vous utilisez l'appareil. Il convient ainsi de prudent.

4. LISTE DES COMPOSANTS

1	Prise pour outils électriques	
2	Interrupteur marche/arrêt	
3	Capot supérieur	
4	Poignée	
5	Shaker	
6	Support de cible	
7	Loquet	
8	Cible	
9	Base inférieure	
10	Collques	
11	Roulettes	
12	Prise d'air	
13	Tuyau d'aspiration	
14	Filtre HEPA	
15	Filtre éponge	
16	Suceur plat	
17	Buse pour sol	
18	Tuyaux d'aspirateur	
19	Vidange d'eau	

5. AVANT LA PREMIÈRE UTILISATION

- Retirez l'appareil de son emballage, et vérifiez si tous les éléments nécessaires à l'assemblage de l'appareil sont présents et intacts.
- Ne jetez aucune pièce avant qu'après l'assemblage.
- Retirez tous les matériaux de protection.
- Assurez-vous qu'aucun élément n'est endommagé.
- Avant de connecter l'appareil, vérifiez si la tension indiquée sur la plaque signalétique de l'appareil correspond à la tension secteur locale.
- Remarque : lorsque l'appareil chauffe pour la première fois, il peut dégager de la fumée pour être produite.

une odeur de brûlé provoquée par des résidus de production. Ce phénomène disparaît au bout d'un

Tuyau d'aspiration : 1,5m

6. FONCTIONNEMENT DU DISPOSITIF

Installation

Lors du montage de l'aspirateur, débranchez la fiche d'alimentation de la prise de courant.

1) Ouvrez l'aspirateur achetés!

2) Assurez-vous que le cordon d'alimentation est débranché de la prise.

3) Retirez les clips

4) Soulever la tête du moteur du réservoir

5) Vérifiez si les composants du filtre sont complets, propres et correctement installés.

6) Placer la cuve du moteur sur le réservoir

7) Verrouillez la cuve du moteur et le réservoir avec les collers

8) Insérez le tuyau dans l'orifice d'aspiration du réservoir.

9) Installez le tuyau avec le tuyau

10) Utilisez la buse appropriée pour le travail

Connexion et utilisation de la prise

Remarque : connexion à l'alimentation électrique via un outil électrique. Insérez la fiche dans la prise, puis utilisez l'outil. Pour éviter une surtension, après 3 à 5 secondes de fonctionnement de l'aspirateur.

Avant d'utiliser l'aspirateur, assurez-vous que la puissance de l'outil électronique est d'au moins 1000W et d'au plus 2000W.

Attention

Avant d'insérer la fiche dans la prise de l'outil électrique, vérifiez que l'outil utilisé est off.

Attention

N'oubliez pas de suivre les informations fournies dans les règles de sécurité. Ne pas concentrer et ne utiliser avec des surfaces gaseuses, inflammables ou autres surfaces explosives. Ne pas que du liquide vaporisé du diluant, des peintures à l'huile, de l'essence, de l'alcool et des solvants.

Shaker

Lorsque l'aspiration faible, assurez-vous que l'aspirateur est allumé. Secouez le shaker à plusieurs fois sur la bouche de nettoyage du filtre.

Aspiration à sec

Avant de couvrir/ouvrir à passer l'aspiration, assurez-vous que le filtre HPA est correctement installé dans le réservoir de l'aspirateur.

Commencez à passer l'aspirateur en vous assurant qu'aucun débris plus grand que le diamètre interne de l'unité d'aspiration. Ne pas obstruer le tube d'aspiration.

Pour éviter l'aspirateur, actionnez l'interrupteur marche/arrêt. Si vous constatez un problème de l'aspiration, nettoyez le filtre et vérifiez le niveau de remplissage du sac.

Aspiration humide

N'utilisez pas l'aspirateur pour aspirer des liquides inflammables ou explosifs, tels que de l'essence, de l'huile, de l'alcool, des solvants ou des mélanges de ces liquides avec de la poussière.

Avant d'aspirer des déchets humides, retirez le sac à poussière et le remplacer par le sac à déchets et le récipient. Appliquez un filtre en mousse. Avant de commencer l'aspiration humide, le récipient doit être vidé et nettoyé.

Attention

Avant d'utiliser l'aspirateur, assurez-vous que la puissance de l'outil électronique est d'au moins 1000W et d'au plus 2000W.

Attention

Avant d'insérer la fiche dans la prise de l'outil électrique, vérifiez que l'outil utilisé est off.

L'aspirateur peut fonctionner en fonction soufflage. Pour utiliser cette fonctionnalité, vous devez :

1. Débranchez le tuyau d'aspiration et retirez le de l'entrée d'aspiration.

2. Raccordez le tuyau d'aspiration à l'ouverture de l'air.

3. Allumez l'aspirateur.

4. Lors du soufflage, tenez le tuyau par la poignée et dirigez le flux d'air vers le contour des pieds.

7. SPECIFICATION

Tension et fréquence	220-240V, 50/60Hz
Pouvoir	1500W
Capacité du réservoir	30L
Prise pour outil électrique	Oui, jusqu'à 2000 W
Longueur du tube d'aspiration	1,5m

8. NETTOYAGE ET ENTRETIEN

1. Transport et stockage

a) L'aspirateur peut être soulevé à l'aide de la poignée de transport. Ne tirez ou ne soulevez jamais l'aspirateur par le tuyau.

b) Avant de ranger l'aspirateur, enroulez le cordon. Débranchez et enroulez le cordon.

2. Nettoyage

Nettoyer l'aspirateur avec un chiffon humide. N'utilisez pas de détergents puissants, tels que de l'essence, de l'huile, de l'alcool, des solvants ou des mélanges de ces liquides avec de la poussière.

Le nettoyage régulièrement les buses, le tuyau et le bayau de la sablé. Le corps peut être essuyé avec un chiffon légèrement humide et doit être nettoyé immédiatement après chaque utilisation. Chaque fois que vous videz le sac à poussière, nettoyez le filtre d'entrée de la sablé. Nous recommandons de le nettoyer régulièrement le filtre soigneusement. Tous courante.

Il est recommandé de remplacer le filtre d'échappement tous les 6 à 12 mois, en fonction de l'intensité d'utilisation de l'aspirateur.

9. UTILISATION

L'appareil ne doit pas être jeté avec le reste des déchets. Afin de préserver les effets nocifs des déchets sur l'environnement et la santé humaine, il est nécessaire de les séparer et de les recycler. Les appareils usagés doivent être collectés séparément et leur sort de remettre ces appareils à un point de collecte spécialisé.

10. GARANTIE

Les conditions de garantie applicables dans chaque pays ont été publiées par nos distributeurs nationaux. Les conditions de garantie s'appliquent à l'appareil allumé. Les conditions de garantie s'appliquent pendant la période de garantie, dans la mesure où ces défauts sont dus à des défauts de matériaux ou de fabrication. Les demandes de garantie doivent être adressées à votre revendeur ou à votre service après-vente en y joignant le bon d'achat, et accompagnées d'une preuve d'achat.

Remarque : Pour, avant/après (même) utilisation, veuillez lire ce manuel.

Sacs :

1. BETSY 24
2. RECOMMANDÉ DE SÉCURITÉ 24
3. SAUVEGARDER PRÉVU 24
4. ÉLÉMENTS DE PRÉCAUTION 24
5. FERTILE PRÉSENT DIVERSE 25
6. PRÉCAUTIONS 25
7. CTEUSEMAGUE 25
8. ÉLÉMENTS DE PRÉCAUTIONNAIRE 27
9. VITAMIGUE 27
10. FARMITE 27

1. ÉTIQUETTE

Veuillez lire attentivement ce manuel d'instructions, ainsi que le mode d'emploi de l'appareil ou des blessures, voire la mort. Conservez ce manuel de manière à le pouvoir. Avant d'utiliser l'appareil, assurez-vous que vous ne pouvez travailler que sous la supervision d'une personne possédant suffisamment de connaissances et d'expérience et qui assumera la responsabilité de la sécurité de l'utilisateur.

- Assurez-vous que les enfants ne jouent pas avec l'appareil.
- Tout manquée d'utiliser l'appareil sans filtre installé.
- Utilisez les filtres recommandés par le fabricant.
- N'ajoutez pas l'appareil à toutes les exigences de sécurité selon les directives en vigueur. Respectez les instructions avant utilisation.
- L'utilisation de l'appareil est interdite aux enfants et aux personnes ayant des capacités réduites ou aux adolescents.

Conseils de sécurité

- Il est interdit de laisser l'appareil fonctionner sans surveillance.
- La tension du secteur doit correspondre à la tension indiquée sur la plaque signalétique de l'appareil.
- Il est interdit de tirer l'appareil par le cordon. Débranchez le câble uniquement en tenant la fiche. Protégez le câble de la chaleur, de l'huile et des objets tranchants. Ne pas endommager le cordon d'alimentation.
- Assurez-vous que le câble n'est pas grillé ou dénudé.
- Avant de nettoyer ou d'entreterir l'appareil, débranchez-le du secteur.
- Assurez-vous que les tuyaux et le tuyau de l'aspirateur sont dégagés et que le filtre est en position nel fonctionnera efficacement et en toute sécurité.
- Ne pas aspirer de liquides.
- Ne laissez pas l'appareil exposé à des facteurs extérieurs.

Ne placez pas l'appareil dans l'eau.

- Ne pas inhaler de liquides inflammables ou explosifs, de cendres chaudes ou chargées ou de substances dangereuses pour l'homme.
- Avant d'aspirer les cendres, assurez-vous que les dommages causés par une utilisation inappropriée ou dangereuse de l'appareil.

Conservez ce manuel pour toute référence ultérieure.

2. RÈGLES DE SÉCURITÉ

Avant de commencer l'utilisation, veuillez lire ce manuel. Le non-respect de ces instructions peut entraîner des dommages à l'appareil ou des blessures, voire la mort. Conservez ce manuel de manière à le pouvoir. Avant d'utiliser l'appareil, assurez-vous que vous ne pouvez travailler que sous la supervision d'une personne possédant suffisamment de connaissances et d'expérience et qui assumera la responsabilité de la sécurité de l'utilisateur.

- Assurez-vous que les enfants ne jouent pas avec l'appareil.
- Tout manquée d'utiliser l'appareil sans filtre installé.
- Utilisez les filtres recommandés par le fabricant.
- N'ajoutez pas l'appareil à toutes les exigences de sécurité selon les directives en vigueur. Respectez les instructions avant utilisation.

3. BOUCHE RÉSIDUEL

- Retirez l'appareil de son emballage, et vérifiez si tous les éléments nécessaires à l'assemblage de l'appareil sont présents et intacts.
- Ne jetez aucune pièce avant qu'après l'assemblage.
- Retirez tous les matériaux de protection.
- Assurez-vous qu'aucun élément n'est endommagé.
- Avant de connecter l'appareil, vérifiez si la tension indiquée sur la plaque signalétique de l'appareil correspond à la tension secteur locale.
- Remarque : lorsque l'appareil chauffe pour la première fois, il peut dégager de la fumée pour être produite.

une odeur de brûlé provoquée par des résidus de production. Ce phénomène disparaît au bout d'un

Tuyau d'aspiration : 1,5m

4. LISTE DES COMPOSANTS

1	Prise pour outils électriques	
2	Interrupteur marche/arrêt	
3	Capot supérieur	
4	Poignée	
5	Shaker	
6	Support de cible	
7	Loquet	
8	Cible	
9	Base inférieure	
10	Collques	
11	Roulettes	
12	Prise d'air	
13	Tuyau d'aspiration	
14	Filtre HEPA	
15	Filtre éponge	
16	Suceur plat	
17	Buse pour sol	
18	Tuyaux d'aspirateur	
19	Vidange d'eau	

5. AVANT LA PREMIÈRE UTILISATION

- Retirez l'appareil de son emballage, et vérifiez si tous les éléments nécessaires à l'assemblage de l'appareil sont présents et intacts.
- Ne jetez aucune pièce avant qu'après l'assemblage.
- Retirez tous les matériaux de protection.
- Assurez-vous qu'aucun élément n'est endommagé.
- Avant de connecter l'appareil, vérifiez si la tension indiquée sur la plaque signalétique de l'appareil correspond à la tension secteur locale.
- Remarque : lorsque l'appareil chauffe pour la première fois, il peut dégager de la fumée pour être produite.

une odeur de brûlé provoquée par des résidus de production. Ce phénomène disparaît au bout d'un

Tuyau d'aspiration : 1,5m

6. FONCTIONNEMENT DU DISPOSITIF

Installation

Lors du montage de l'aspirateur, débranchez la fiche d'alimentation de la prise de courant.

1) Ouvrez l'aspirateur achetés!

2) Assurez-vous que le cordon d'alimentation est débranché de la prise.

3) Retirez les clips

4) Soulever la tête du moteur du réservoir

5) Vérifiez si les composants du filtre sont complets, propres et correctement installés.

6) Placer la cuve du moteur sur le réservoir

7) Verrouillez la cuve du moteur et le réservoir avec les collers

8) Insérez le tuyau dans l'orifice d'aspiration du réservoir.

9) Installez le tuyau avec le tuyau

10) Utilisez la buse appropriée pour le travail

Connexion et utilisation de la prise

Remarque : connexion à l'alimentation électrique via un outil électrique. Insérez la fiche dans la prise, puis utilisez l'outil. Pour éviter une surtension, après 3 à 5 secondes de fonctionnement de l'aspirateur.

Avant d'utiliser l'aspirateur, assurez-vous que la puissance de l'outil électronique est d'au moins 1000W et d'au plus 2000W.

Attention

Avant d'insérer la fiche dans la prise de l'outil électrique, vérifiez que l'outil utilisé est off.

Attention

N'oubliez pas de suivre les informations fournies dans les règles de sécurité. Ne pas concentrer et ne utiliser avec des surfaces gaseuses, inflammables ou autres surfaces explosives. Ne pas que du liquide vaporisé du diluant, des peintures à l'huile, de l'essence, de l'alcool et des solvants.

Shaker

Lorsque l'aspiration faible, assurez-vous que l'aspirateur est allumé. Secouez le shaker à plusieurs fois sur la bouche de nettoyage du filtre.

Aspiration à sec

Avant de couvrir/ouvrir à passer l'aspiration, assurez-vous que le filtre HPA est correctement installé dans le réservoir de l'aspirateur.

Commencez à passer l'aspirateur en vous assurant qu'aucun débris plus grand que le diamètre interne de l'unité d'aspiration. Ne pas obstruer le tube d'aspiration.

Pour éviter l'aspirateur, actionnez l'interrupteur marche/arrêt. Si vous constatez un problème de l'aspiration, nettoyez le filtre et vérifiez le niveau de remplissage du sac.

Aspiration humide

N'utilisez pas l'aspirateur pour aspirer des liquides inflammables ou explosifs, tels que de l'essence, de l'huile, de l'alcool, des solvants ou des mélanges de ces liquides avec de la poussière.

Avant d'aspirer des déchets humides, retirez le sac à poussière et le remplacer par le sac à déchets et le récipient. Appliquez un filtre en mousse. Avant de commencer l'aspiration humide, le récipient doit être vidé et nettoyé.

Attention

Avant d'utiliser l'aspirateur, assurez-vous que la puissance de l'outil électronique est d'au moins 1000W et d'au plus 2000W.

Attention

Avant d'insérer la fiche dans la prise de l'outil électrique, vérifiez que l'outil utilisé est off.

L'aspirateur peut fonctionner en fonction soufflage. Pour utiliser cette fonctionnalité, vous devez :

1. Débranchez le tuyau d'aspiration et retirez le de l'entrée d'aspiration.

2. Raccordez le tuyau d'aspiration à l'ouverture de l'air.

3. Allumez l'aspirateur.

4. Lors du soufflage, tenez le tuyau par la poignée et dirigez le flux d'air vers le contour des pieds.

7. SPECIFICATION

Tension et fréquence	220-240V, 50/60Hz
Pouvoir	1500W
Capacité du réservoir	30L
Prise pour outil électrique	Oui, jusqu'à 2000 W
Longueur du tube d'aspiration	1,5m

8. NETTOYAGE ET ENTRETIEN

1. Transport et stockage

a) L'aspirateur peut être soulevé à l'aide de la poignée de transport. Ne tirez ou ne soulevez jamais l'aspirateur par le tuyau.

b) Avant de ranger l'aspirateur, enroulez le cordon. Débranchez et enroulez le cordon.

2. Nettoyage

Nettoyer l'aspirateur avec un chiffon humide. N'utilisez pas de détergents puissants, tels que de l'essence, de l'huile, de l'alcool, des solvants ou des mélanges de ces liquides avec de la poussière.

Le nettoyage régulièrement les buses, le tuyau et le bayau de la sablé. Le corps peut être essuyé avec un chiffon légèrement humide et doit être nettoyé immédiatement après chaque utilisation. Chaque fois que vous videz le sac à poussière, nettoyez le filtre d'entrée de la sablé. Nous recommandons de le nettoyer régulièrement le filtre soigneusement. Tous courante.

Il est recommandé de remplacer le filtre d'échappement tous les 6 à 12 mois, en fonction de l'intensité d'utilisation de l'aspirateur.

9. UTILISATION

L'appareil ne doit pas être jeté avec le reste des déchets. Afin de préserver les effets nocifs des déchets sur l'environnement et la santé humaine, il est nécessaire de les séparer et de les recycler. Les appareils usagés doivent être collectés séparément et leur sort de remettre ces appareils à un point de collecte spécialisé.

10. GARANTIE

Les conditions de garantie applicables dans chaque pays ont été publiées par nos distributeurs nationaux. Les conditions de garantie s'appliquent à l'appareil allumé. Les conditions de garantie s'appliquent pendant la période de garantie, dans la mesure où ces défauts sont dus à des défauts de matériaux ou de fabrication. Les demandes de garantie doivent être adressées à votre revendeur ou à votre service après-vente en y joignant le bon d'achat, et accompagnées d'une preuve d'achat.

1	Prise pour outils électriques
2	Interrupteur marche/arrêt
3	Capot supérieur
4	Poignée
5	Shaker
6	Support de cible
7	Loquet
8	Cible
9	Base inférieure
10	Collques
11	Roulettes
12	Prise d'air
13	Tuyau d'aspiration
14	Filtre HEPA
15	Filtre éponge
16	Suceur plat
17	Buse pour sol
18	Tuyaux d'aspirateur
19	Vidange d'eau

6. PRÉPARATION DE L'APPAREIL

Tout le matériel de l'emballage, y compris les sacs, les sacs de déchets, les sacs de poussière, les sacs de déchets, les sacs de poussière, les sacs de déchets, les sacs de poussière

6. PROVOZ ZAŘÍZENÍ

Instalace

Při sestavování vysavače odložte zástrčku napojení kabelu po obvodu.

1) Otevřete zakoupený vysavač
2) Ujistěte se, že je napájecí kabel vytažen ze zásuvky
3) Roztáhněte sporty od sebe
4) Vyjmeme hadici z vysavače
5) Zkontrolujte, zda jsou součástí filtru kompletní, vyjměte příslušenství zevnitř
6) Nainstalujte filtru motoru na nádobí
7) Zajistěte filtru motoru a nádobí sportovní
8) Připojte hadici k sacímu otvoru nádoby
9) Nainstalujte potrubí s hadicí
10) Připojte sportovní trysku pro dlaždice

Připojení a používání vysavače

Přepněte vypínač na provoz elektrického nářadí. Zvyšte zástrčku do zásuvky a poté spínací nářadí, který ovládá vysavač. Po zapnutí napájení zazní vysoký pracovní pip 3-5 sekundách.
Před použitím vysavače se ujistěte, že vyšel elektrického nářadí je minimálně 200W a maximálně 2000W.

Prazer

Před zasunutím zástrčky do zásuvky elektrického nářadí zkontrolujte, zda je používané nářadí bezpečné

Pozor

Nesprávnou dodržování informovaného v bezpečnostních předpisech. Nepoužívejte v kombinaci s plynnými, hořlavými nebo jinými výbušnými prvky, jako jsou prostředky na mytí nádobí, hedlíky, tuhy na zvýšení bělosti, benzín, alkohol nebo aerosol.

Shaker

Když zaní zvláštním, ujistěte se, že je vysavač zapnutý. Zabránějte hadici a poté nákolníkat stisknete hlavice čistícího filtru.

Suché vysávání

Než začnete vysávat, ujistěte se, že je filtrů filtr správně nainstalován a nádobě vysavače.

Začněte vysávat a ujistěte se, že se dá sacích prvků nedávkové (žádné nečistoty ani ani vnitřní prvky sací jednotky.

Chcete-li vysavač vypnout, přepněte vypínač. Pokud při vysávání zaznamenáte potíže výkonu, vyčistěte filtr nebo zkontrolujte hladinu naplnění sáčku.

Mokré vysávání

Nepoužívejte vysavač k vysávání hořlavých nebo výbušných kapalin, jako je benzín, olej, alkohol, rozpouštědla nebo směsi těchto kapalin s prachem.

Pravděpodobně čistěte tryskyhadici, hadici a hadici od nečistot. Mám zatím mám nainformován hadičkem a je kadžem použití by se mělo ihned vyčítá do sucha. Pro hadici, kdyby vysávání nádobu na prach, vyčistěte vstupní filtr od nečistot. Doporučujeme pravidelné čištění vstupní pod tekoucí vodou.
Vyšlapový filtr se doporučuje mírně kadžídlo o 12 měsíců v závislosti na intenzitě používání vysavače.

Conserve este manual para futuras consultas

7. NORMAS DE SEGURIDAD

Antes de usar, lea este manual. El incumplimiento de las reglas de seguridad y instrucciones de este dispositivo o lesiones o incluso la muerte al usuario puede ocasionar. Antes de encender el dispositivo, asegúrese de que todos los componentes están bien conectados.

Conserve este manual para futuras consultas.

Atención!

El dispositivo cumple todos los requisitos de seguridad aplicables a las directivas aplicables. Los las instrucciones antes de usar.

El dispositivo no está diseñado para ser utilizado por niños y adolescentes.

Consejo de seguridad
- Está prohibido dejar el dispositivo en funcionamiento sin supervisión.
- No dejar el cable desenroscar con la tensión indicada en la placa de características del dispositivo.

ESP Nota: Antes de utilizar, lea detenidamente este manual de instrucciones.

Índice

1. INTRODUCCIÓN 31
2. NORMAS DE SEGURIDAD 31
3. RIESGO RESIDUAL 31
4. LISTA DE COMPONENTES Y CONSTRUCCIÓN 31
5. ANTES DEL PRIMER USO 32
6. FUNCIONAMIENTO DEL DISPOSITIVO 32
7. MANTENIMIENTO 32
8. ALMACENAMIENTO 32
9. UTILIZACIÓN 32
10. GARANTÍA 32

- Está prohibido tirar del dispositivo por el cable. Desconecte el cable únicamente sujetando el enchufe.
Protege el cable del calor, aceite y objetos afilados. El cable dañado puede provocar un cortocircuito eléctrico.
- Tenga en cuenta que el cable no está aislado ni de descargas eléctricas.
- Antes de limpiar o realizar mantenimiento al aparato, desconéctelo de la red eléctrica.
- Asegúrese de que las tuberías y la manguera de la aspiradora no estén obstruidas y que el filtro está limpio. El dispositivo funcionará de manera eficiente y seguro.
- Está prohibido secar aquí.
- No deje el dispositivo expuesto a factores externos.
- No sumerja el dispositivo en agua.
- No inhale líquidos inflamables o explosivos, cenizas calientes o recalentadas ni sustancias peligrosas o tóxicas.
- Antes de aspirar la ceniza, asegurarse de que su temperatura no supera los 45 °C.
- Utilice únicamente accesorios recomendados por el fabricante.
- Guarde el dispositivo en un lugar seco.
- Está prohibido evitar cenizas, cigarrillos, etc.
- Si el cable de alimentación del dispositivo está dañado, llegado reparar en un centro de servicio autorizado.
- El dispositivo no debe ser utilizado por niños o personas con disminuidas mentales, físicas o sensitivas sensoriales, desarrollo limitado, falta de experiencia o conocimiento a menos que estén bajo la supervisión de una persona responsable o reciben de una conocimientos y experiencia suficientes que son responsable de la seguridad del usuario.
- Asegúrese de que los niños no juegues con el aparato.
- Está prohibido utilizar el dispositivo en el filtro colocado.
- Utilice filtros recomendados por el fabricante.
- Si el dispositivo se sobrecalienta, tiene algún defecto.
- Para evitar descargas eléctricas o cortocircuitos, no permita que entre ningún líquido en el interior del aparato.
- No utilice nunca accesorios que no estén enumerados en las instrucciones de uso o que no procedan directamente del fabricante. Pueden provocar incendios, descargas eléctricas u otros peligros de carácter personales o los bienes.
- Mantenga su área de trabajo ordenada y adecuadamente iluminada. Los lugares desordenados y mal iluminados favorecen los accidentes.
- Use ropa protectora y gafas de seguridad. Si desea reducir el riesgo de lesiones, utilice también una mascarilla antipolvo, calzado de trabajo antideslizantes, casco y auriculares protectores. Mantenga el cabello, la ropa y los guantes lejos de las piezas móviles. Evite el riesgo de que queden enredados en las partes móviles del dispositivo.
- Evitar arranques accidentales. Asegúrese de que el interruptor de encendido está en la posición de apagado antes de conectar el dispositivo. Nunca mantenga el dedo sobre el interruptor mientras transporte el dispositivo mientras está en la posición de encendido, ya que eso puede provocar lesiones.

3. RIESGO RESIDUAL

Aunque el aparato se utilice para los fines previstos y se respeten todas las normas de seguridad pertinentes, no es posible eliminar los riesgos residuales. Utilice el sentido común cuando manejo el aparato. Se debe tener presente:

4. LISTA DE COMPONENTES Y CONSTRUCCIÓN

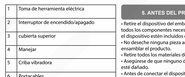

1	Toma de herramienta eléctrica
2	Interruptor de encendido/apagado
3	cubierta superior
4	Manejar
5	Criba vibradora
6	Portacables
7	Pestillo
8	Cubo
9	Base inferior
10	Cilíndrico
11	Toma de aire
13	Manguera de succión
14	filtro HEPA
15	Filtro de esponja
16	Boquilla para rincones
17	Boquilla para suelo
18	tubos de aspiradora
19	Drenaje de agua

5. ANTES DEL PRIMER USO

- Retire el dispositivo del embalaje y verifique que todos los componentes que forman parte del dispositivo están incluidos en el embalaje.
- Tenga cuidado con los bordes afilados de ensamblar el producto.
- Retire todos los adhesivos de protección.
- Asegúrese de que ninguno de los componentes está dañado.
- Antes de conectar el dispositivo, compruebe si el voltaje de la red eléctrica es el mismo que el voltaje del dispositivo corresponde al voltaje de la red local.
- El dispositivo está lista para su uso.
- Seleccione el dispositivo adecuado para primera vez, puede producirse una pequeña cantidad de humo.
Cloro y quamada causado por residuos de producción, no es peligroso.
normal y no peligroso. Asegúrese de que haya suficiente ventilación durante una vez.

6. FUNCIONAMIENTO DEL DISPOSITIVO

Instalación

Al ensamblar la aspiradora, desconecte el enchufe del cable del dispositivo de la red eléctrica.

1) Abra la aspiradora compacta.
2) Asegúrese de que el cable de alimentación está desenchufado de la toma de corriente.
3) Tome las dos tapas.
4) Levante la cabeza del motor del tanque.
5) Verifique que los componentes del filtro están completos, retire los accesorios del interior.
6) Instale la cabeza del motor en el tanque.
7) Bloque la cabeza del motor y el tanque con pestillos laterales.
8) Conecte la manguera a la abertura de succión del tanque.
9) Instale el tubo con la manguera.
11) Utilice la boquilla adecuada para el trabajo.

Conexión y uso del socket

Use el enchufe a la posición de funcionamiento. Conecte el enchufe a la toma. Enchufe en la toma y luego el interruptor de encendido. Para controla la aspiradora. Después de encendido, la aspiradora funciona en la función de pulso de 5 segundos.
Antes de utilizar una aspiradora, asegúrese de que la potencia de las herramientas eléctricas sea de sin mínimo de 200W y un máximo de 2000W.

Atención

Antes de insertar el enchufe en la toma de corriente de la red eléctrica, asegúrese de que la herramienta que se está utilizando sea seguro.

Atención

Recuerde seguir la información proporcionada en los normas de seguridad. No utilice en contornos con superficies gaseosas, inflamables o explosivas, ni cerca de líquidos inflamables, gases, polvo, lana de acero, gasolina, alcohol o aerosoles.

Ala vibradora

Cuando la succión se debilite, asegúrese de que la aspiradora está encendida. Bloquee la manguera y el aspirador. Retire el filtro de limpieza del filtro suave vecos.

Antes de comenzar a aspirar, asegúrese de que el filtro HEPA está correctamente instalado en el contenedor de aspiradora.

Comience a aspirar, asegurándose de que no haya entrada en los elementos del filtro. Mantenga el área de alimentación interior de la unidad de succión.

Para apagar la aspiradora, apague el interruptor de encendido/apagado. Si nota una disminución en el rendimiento al aspirar, limpie el filtro o verifique el nivel de llenado de la bolsa.

aspirar mojado

No utilice la aspiradora para aspirar líquidos inflamables o explosivos, como gasolina, aceite, alcohol, disolventes o mezclas de estos líquidos con polvo.

Antes de aspirar en húmedo, retire la bolsa de papel para polvo, el filtro de bola y el filtro HEPA del ventilador. Aplicar filtro de esponja. Antes de iniciar la succión húmeda, no necesario vaciar y limpiar el contenedor.

Sopla

La aspiradora puede funcionar en la función de soplado. Para utilizar esta función, debes:
1. Desconecta la manguera de succión y ajusta de la abertura de soplado.
2. Conecte la manguera de succión a la abertura de soplado.
3. Encienda la aspiradora.
4. Apunte la boquilla de la manguera por el mango y dirija el flujo de aire hacia el área de los ojos.

7. ESPECIFICACIÓN

Voltaje y frecuencia	220-240V, 50/60Hz
Fuerza	1500W
Capacidad del tanque	30L
Capacidad máxima del eléctrica	15 litros 2000W
Longitud de la manguera de succión	1,5m

8. LIMPIEZA Y MANTENIMIENTO

1. Transporte y almacenamiento

a) La aspiradora se puede levantar utilizando el asa de transporte. Nunca tire ni levante la aspiradora tirando de la manguera.
b) Si desea dejar la aspiradora, enrolle el cable. Desenrolle y enrolle el cable.

2. Limpieza

Limpie la aspiradora con un paño húmedo. No utilice productos de limpieza con agentes de limpieza abrasivos.

Limpie periódicamente las boquillas, el tubo y la manguera para eliminar la suciedad. El cepo se puede quitar, el filtro de bola y el filtro HEPA se pueden tender. Aplicar filtro de esponja. Antes de iniciar succión húmeda, no necesario vaciar y limpiar el contenedor.

Sopla

La aspiradora puede funcionar en la función de soplado. Para utilizar esta función, debes:
1. Desconecta la manguera de succión y ajusta de la abertura de soplado.
2. Conecte la manguera de succión a la abertura de soplado.
3. Encienda la aspiradora.
4. Apunte la boquilla de la manguera por el mango y dirija el flujo de aire hacia el área de los ojos.

9. UTILIZACIÓN

El aparato no debe eliminarse del mismo modo que el resto de los residuos domésticos. Separe los otros tipos de los residuos sólidos el medio ambiente y la salud humana. Los aparatos eléctricos y electrónicos que contienen otros residuos. Cada usuario está obligado a devolver dichos aparatos a un punto de recogida.

10. GARANTÍA

Los términos de la garantía aplicable en cada país han sido publicados por nuestros respectivos distribuidores. Nuestros distribuidores garantizarán las posibles averías de su aparato dentro del período de tiempo establecido a partir de la fecha de compra. Los defectos de fabricación se deben a los fabricantes. Las reclamaciones de garantía deben dirigirse a su distribuidor o al centro de servicio más cercano.

Tenga en cuenta que los siguientes casos no están cubiertos por la garantía:
- Daños causados por el uso inadecuado o incorrecto del dispositivo.
- Daños causados por la conexión a una fuente de alimentación que no sea la indicada en la placa de características del dispositivo.
- Daños causados por el uso de accesorios o piezas de repuesto no aptos para el dispositivo.
- Daños causados por la sustitución o reparación del dispositivo por parte de personas no autorizadas.
- Daños causados por el desgaste normal del dispositivo.
- Daños causados por sobrecarga del dispositivo.
- Daños causados por el uso del dispositivo para fines comerciales o profesionales.
- Daños causados por el uso del dispositivo en condiciones ambientales anormales.

1. ВЪВЕДЕНИЕ

Прочетете тази упоредна инструкция преди да започнете монтирането и използването на уреда. Тя съдържа до сетвания, за да е сигурен сигурен, както могат да доведат до телесни повреди и/или повреди на уреда. Запазете тази инструкция за бъдещо използване. Проверете дали всичкото съдържание, описано в инструкциите, е налично при отваряването на опаковката.

Забранено е самодемонтирането на уредите, ремонтирането и/или замяната на отделни части. Ремонтирайте уреда единствено при квалифицирано лице, в случая – при сервиз, определен от производителя.

Забранено е свободно на кабелите, целящи да доведе до електрическо нараняване, при неспазване на предписанията за безопасност.

Забранено е самодемонтирането на кабелите, целящи да доведе до електрическо нараняване, при неспазване на предписанията за безопасност на потребителя.

Уверете се, че вашата ръка е сухи, преди да докоснете уреда.

Внимание!

Устройство отговаря на всички изисквания за безопасност, приложими изисквания на приложимите директиви. Преди използване прочетете инструкциите.

Уредът не е предназначен за употреба от деца и лица.

Съвети за безопасност
- Забранено е оставянето на уреда да работи без надзор.
- Внимавайте напрежение кабела да не доведе до нараняване на таблетата с данни на уреда.
- Не оставяйте уреда в контакта, ако е бабина е забравена. Използвайте кабела само чрез ръцете на контакта, при спирането на тяхното, насочи се спирането. Поверете кабел моят ремонт на сервиз.
- Не оставяйте уреда на открито или в влажна среда.
- Преди почистване или поддръжка на уреда, изключете захранващия кабел.
- Уверете се, че трубите и маркуча на прахосмукачката не е запушена и е в изключено положение, преди да започнете устройство. Ниската ефективност и сигурна. Не е дадено тук.
- Забранено е тютюнът е на уреда.
- Не изсмуквайте прах, запушвания на вашия уреда.
- Не изсмуквайте:
- Не потапяйте устройство във вода.
- Не вдишвайте запалими или експлозивни течности, пепел или нагрята пепел или вещества, опасни или токсични.
- Преди засмукване на пепелта се уверете, че температурата не е по-висока от 45 °C.
- Използвайте само аксесоари, препоръчани от производителя.
- Съхранявайте уреда в сухо помещение.
- Забранено е сигарети, пепел и т.н.
- Ако захранващият кабел на устройството е повреден, заменете го за ремонт в оторизиран сервиз.
- Уредът не трябва да се използва от деца или лица с ограничени умствени, физически, сетивни способности или с липсващ опит и знания. Такива лица могат да работят с уреда, ако бъдат контролирани или получат инструкции и опит, когато са поне отговорност за безопасността на потребителя.
- Уверете се, че децата не се играят с уреда.
- Забранено е използването на уреда без поставен филтър.
- Използвайте филтри, препоръчани от производителя.
- Не включвайте устройството, ако изтегла, не е сухо или е в контакт с вода.
- За да избегнете токов удар или експлозия, не позволявайте на течности да влизат в уреда.
- Не използвайте аксесоари, които не са избрани в инструкциите за експлоатация или не идват директно от производителя. Те могат да предизвикат пожар, токов удар или друга опасност от нараняване.
- Поддържайте вашата работна зона чиста и достатъчно осветена. Разхвърляните и плохо осветените места могат да доведат до злополуки.
- Носете защитно облекло и предпазни очила. Ако искате да намалите риска от нараняване, можете да използвате и предпазна маска, нехлъзгащи се работни обувки, предпазен шлем и предпазни слушалки. Пазете косата, дрехите и ръкавиците далеч от подвижните части. Избягвайте случайно заплитане в подвижните части на уреда.
- Избягвайте случайно стартиране. Уверете се, че превключвателят е изключен, преди да е включен. Поддържане на уреда, докато е в включено положение, може да доведе до нежелани наранявания.
- Забранено е да се изтегля кабелът с по-голяма сила от посочената на табелката с данни на уреда.
Предпазвайте кабела от топлина, масло и остри предмети. Повреденият кабел може да доведе до електрическо нараняване.
- Не оставяйте уреда на открито или в влажна среда.
- Преди почистване или поддръжка на уреда, изключете захранващия кабел.
- Уверете се, че тръбите и маркуча на прахосмукачката не е запушена и е в изключено положение, преди да започнете устройство. Ниската ефективност и сигурна. Не е дадено тук.
- Забранено е тютюнът е на уреда.
- Не изсмуквайте прах, запушвания на вашия уреда.
- Не изсмуквайте:
- Не потапяйте устройство във вода.
- Не вдишвайте запалими или експлозивни течности, пепел или нагрята пепел или вещества, опасни или токсични.
- Преди засмукване на пепелта се уверете, че температурата не е по-висока от 45 °C.
- Използвайте само аксесоари, препоръчани от производителя.
- Съхранявайте уреда в сухо помещение.

4. СПИСЪК НА КОМПОНЕНТИТЕ И КОНСТРУКЦИЯ

1	Гнездо за електрически инструменти
2	Ключ за включване/изключване
3	Горен капак
4	Дръжка
5	Вибриращо сито
6	Шнайцер
7	Дръжка за кабел
8	Резе
9	Кофа
10	Долна основа
11	Цилиндър
12	резервоар
13	Всмукателна на въздух
14	Свързване на маркуча
15	Филтър с гъба
16	Маркуча за цитрини
17	Нарисувам за под
18	Тръби за прахосмукачка
19	Отчетете на водата

5. ПРЕДИ ПЪРВАТА УПОТРЕБА

- Извадете устройството от опаковката.
- проверете дали всички компоненти.
- Внимавайте с острите ръбове.
- Премахнете всички предпазни лепенки.
- Уверете се, че всичко е в изрядно състояние.
- Преди да започнете, проверете дали напрежението, посочено на таблетката с данни на уреда, съответства на тази на вашата мрежа.
- Устройството е готово за употреба.
Изберете подходящ за първата ви употреба, тъй като да се появи малко дим.
Водещата, поради остатъци от производствения процес, Това е напълно безопасно.
Преди почистване или поддръжка изключете захранващия кабел.

6. РАБОТА НА УСТРОЙСТВОТО

Монтаж

Когато сглобявате прахосмукачката, изваждате щепсела на захранващия кабел от контакта.

1) Отворете компактната прахосмукачка
2) Уверете се, че захранващият кабел е изключен от контакта
3) Извадете дръжките
4) Свалете тръбата на двигателя от резервоара
5) Проверете дали филтрите комплектни са, премахнете аксесоарите
6) Монтирайте главата на двигателя върху резервоара
7) Заключете главата на двигателя с помощта на резервоара
8) Свържете маркуча за прахосмукане
9) Монтирайте тръбата с маркуча
10) Свържете подходящата дръжка за работата

Свързване и използване на контакта

Завъртете превключвателя на работа с електрически инструменти в позиция на електрическата и след това превключвателя на инструмента, който управлява прахосмукачката. След включване на захранването, прахосмукачката ще започне работа. Чуват се 3-5 секунди.
Преди да започнете да прахосмукате, уверете се, че НЕРФ филтъра е правилно поставен в контейнера на прахосмукачката.

Започете с прахосмукачката, като се уверете, че НЕРФ филтъра е поставен в контейнера, в противен случай, в контейнера.

За да изключите прахосмукачката, включете бутона на захранващия електрическия инструмент, който управлява прахосмукачката.
Ако сте забелязали по-ниска ефективност при прахосмукане, проверете дали е запушена или е ниско ниво на запълнения.

Мокро прахосмукане

Не изсмуквайте прахосмукачка за изсмукване на запалими или експлозивни течности, като бензин, алкохол, разтворители или смеси от тези течности с прах.

Преди мокро прахосмукане изваждаме тръбата, маркуча и маркуча на двигателя. Ако е необходимо, изплакнете тръбата, маркуча и двигателя от прах. Преди да започнете мокро засмукване, изпразнете резервоара с по-малко от 12 месеца.

Сухо прахосмукане

Преди да започнете да прахосмукате, уверете се, че НЕРФ филтъра е правилно поставен в контейнера

4. SUODEMAUJU DALIŲ IR KONSTRUKCIŲ SAPASŲ

14	HEPA filtras
13	Kempinės filtras
12	Plyšio antgalis
11	Grindų antgalis
10	Dulkių siurblio vamzdžiai
9	Vandens nuotekėjimas

5. PRIEŠ NAUDOJANT PIRMĄ KARTĄ

– Išimkite pretėjų iš puodelio, iš peilių/ritinio, ar pakuotės yra viv prietaisui surinkti reikalingi kiekiai ingredientų.
– Devlektekite kaip jūsų šeimos ir jūsų gyvenimo suraikmu.
– Nuotekius visus apsaugoto medžiagas.
– Įstikinkite, kad ne vienas komponentas nėra sugadintas.
– Prieš prijungdami prietaisą, patikrinkite, ar jėsei gyno dymnoj kentėsio nuotolio žiamus ar kitos vaistinio tinkio žiamą.
– Prietaisą prijungkite prie maitinimo šaltinio.
– Paduokite pirmą kartą ikatinus prietaisą, gali suci daryti nedidelė dūmai ir kvapas.
– Prietaisas yra skirtas tik buitiniams tikslams. Tai yra visiškai
– Naudoti tik viešpatingos. Užtikrinkite pakankamą vedimą atsižvelgiant lanas.

6. ĮRENGIMO VEIKIMAS

Montavimas

Surinkdami dulkių siurblį, ištraukite matinius kištukų iš elektros lizdo.

1. Atidaryko jūgyą dulkių siurblį.
2. Ištraukite vamzdžio antgalio ištraukties iš lizdo
3. Ištraukite apsaltuvas
4. Pakeliote varikio galinutę nuo bako
5. Pakiotinis ir su sukamąjaisiais tikslais pasukitas, išmiešte prietaiso ir eiskos
6. Uždekite varikio galinutę ant bako
7. Užfiksuokite varikio galinutę ir baką sparuoklius
8. Pitvirtinkite ir ginta prie bako jūsiūtimo angos
9. Sumontuokite vamzdį su žarna
10. Naudokite darbui tinkamą antgalį

14	HEPA filtras
13	Kempinės filtras
12	Plyšio antgalis
11	Grindų antgalis
10	Dulkių siurblio vamzdžiai
9	Vandens nuotekėjimas

Kitikuiniio lisio prijungimas ir naudojimas

Perjunkite jungiklį į elektrinio žaniko veikimą. Žiūkite kitikuiną į kitikuiniio lizdą ir jūdkite žaniko jungiklį, kol jis užsifiksuos. Kitikuiniio lizdą galite pasukti iki sudūrio prie bako viršaus. Prieš naudodami dulkių siurblį, jūtikinkite, kad elektroninių žaniko galia yra ne maždaug kaip 200 W ar ne didesnė kaip 2000 W.

Dėmesio

Prieš jūdami kitikuiną į elektrinio žaniko lizdą, patikrinkite, ar naudojamas žaniko

Dėmesio

Siekiamybės laikyto saugos taisyklėse pateiktos informacijos. Nenaudokite kontaktuojant su dujinas, degais ar kitais sprogsiais pavirtais, kaip kuro siplo, dūvokis, skaidinis, aliejinai dažai, benzinas, alkoholis ar aerozolis.

Turtyklė

Kai siurblinas susijungia, jūtikinkite, kad dulkių siurblys yra gaujos. Užtikikuokite žarną, taip kaip čia ir kartą paspauskite filtro valymo mygtuką.

Sausas siurblinas

Prieš pradedami siurblį, jūtikinkite, kad HEPA filtras ir kempinė jūrkai dulkių siurblio bakelyje.

Prieš naudodami siurblį, jūtikinkite, kad siurblinio elementai neapskaitė šiukšlių, dūdenų, nei vidinio siurblinio jongnio skersmuo.

Nuordami išjungti dulkių siurblį, perjunkite jungiklį atgal. Jūtikinkite, kad siurblinio elementai nalumo sumažėjęs, išvalykite filtrą arba patikrinkite maišelio užpildymo lygį.

Slapias siurblinas

Nenaudokite dulkių siurblio degiems ar sprogiems skysčiams, tokiems kaip benzinas, alyva, alkoholis, tirpiklai arba tų skysčių mišinai su dulkėmis, surinkti.

Prieš siurbdami šlapiuoju būdu, iš komponento išimkite popierinę dulkių maišelį, neišbagę filtrą ir HEPA filtrą. Užtikikite purplaiste filtrą. Prieš pradedami šlapią siurblinę, komponentą reikia išdžiovinti.

Išvalyti

Purčia

Dulkių siurblys gali sužeisti žmones. Nenaudokite dulkių siurblio, jei:
– Jūjinkite siurblinas ir jūsų jūrkai ir jūrkai nuo angos.
– Ištraukite siurblinio žarną prie išjūstimo, kai angos.
– Ištraukite siurblinio žarną prie išjūstimo, kai angos.
– Jūjinkite dulkių siurblį.
– A Pūdjami šakyklės žarnai už varikonos ir nukreipkite srautą į akių sritį.

7. SPECIFIKACIJA

Įtampa ir dažnis	220-240V, 50/60Hz
Galia	1500W
Bako talpa	30L
Maksimalaus tūrio žaliai	Taip, Bo 200W
Filtrų tipai	Hepa, kempinė
Siurblinio žarnos ilgis	1,5m

8. VALYMAS IR PRIEŽIŪRA

LAV **Pastaba:** Prieš bet kokius rūpinimo ir valymo darbus
Satura rādītājs

1. IEVADS 41
2. SAFETY RULES 42
3. REZGULAIS RISKS 42
4. SASTĀVDAĻU UN KONSTRUKCIJAS SAKARSTS 42
5. PIRMS PIRMĀS REIZĒM 43
6. IERĪCES DARBĪBA 43
7. SPECIFIKĀCIJA 43
8. TĪRĪŠANA UN APKOPE 44
9. UZGLABĀŠANA 44
10. GARANTIJA 44

1. IEVADS

Pirms ierīces montāžas, uzlādēšanas un lietošanas rūpīgi izlasiet šo lietošanas pamācību un saglabājiet to vēlākam. Ja vai vai ierīces tālāku īpašumu vai nodošanu citiem cilvēkiem tālākam vai pat ārlietošanas gadījumam, lietošanas pamācība ir nepieciešama ierīces lietošanas dēļ.

Saglabājiet šo rokasgrāmatu turpmākai atsaucei.

2. SAFETY RULES

Pirms lietošanas, lūdzu, izlasiet šo rokasgrāmatu. Šī rokasgrāmata satur svarīgas drošības norādījumus vai ievainojumus vai pat nāvi lietojot un apkalpojot ierīci. Ņemiet vērā visas drošības norādes nākotnes pārlūkošanai, vai visas sastāvdaļas ir pareizi uzstādītas.

Lūdzu, saglabājiet šo rokasgrāmatu turpmākai uzziņai.

Izmantošanai

Ierīce atbilst visām drošības prasībām saskaņā ar spēkā esošajām direktīvām. Pirms lietošanas, lūdzu, izlasiet šo rokasgrāmatu.

Ierīce nav paredzēta lietošanai bērniem un pusaugiem.

Drošās darbības
– Ja aizdegas atsāti ierīci darboties bez uzraudzības.
– Ja jūtaties vājam vai esat ietekmēts narkotikām vai nordāts un lietots dāsu pārtikas.
– Ja jūtaties vājā ierīci ar kaitēm. Ārvienojiet kabeli tikai turot aci kontaktdakšas. Sargājiet kabeli no karsta, eļļas un asām priekšmetiem. Kabeli ārvienojiet elektriskās strāvas tīklā.
– Pārliecinieties, vai kabelis nav saspiests vai nodilis.
– Pirms ierīces tīrīšanas vai apkopes veikšanas ārvienojiet to no elektriskās strāvas.
– Pārliecinieties, vai putekļsūcēja caurules un šļūtene nav aizsērējušas. Ja ir tās, ierīce darbosies efektīvi un droši.
– Ārvienojiet ierīci jūtes.
– Neatstājiet ierīci pakļautu jebkam faktoram. Nepakļaujiet to karstumam.
– Neiespējot uzlādēšanas vai uzrādīsieties mus īpašumus, kartuss vai sakarstīsu pelnus vai ūdeni.
– Pirms pirmo ieslēšanas pārliecieties, ka to temperatūra nepārsniedz 40°C.
– Izmantojiet tikai rūpīgās ierīkotos pieslēgumus. Ārvienojiet ierīci savā telpā.
– Ja aizdegas īpašā ierīcē/ierīces, ciganēm utt.
– Ja ierīce ir bojāta, ja ierīce ir bojāts, lietot to ir sabīstami aizsargāts cietā.
– Ierīci nedrīkst lietot bērni vai personas ar ierobežotām spējām, vai personas, kas nav pietiekami informētas par ierīces lietošanu, ierobežotu attīstību, pieredzes un zināšanu trūkumu. Šādas personas drīkst strādāt tikai tādas personas uzraudzībā, kurai ir pietiekamas zināšanas par ierīces lietošanu un kuras par to ir informētas.

Drošības

Pārliecinieties, ka bērni nespēlējas ar ierīci.
– Ārslēgtas ierīci ierīci bez tīrīta.
– Nenaudojamas ierīces laikinai laikui.
– Nenaudojamas ierīces laikinai laikui.
– Lai izvairītos no elektriskās strāvas trieciena vai ugunsgrēka, ārvienojiet ierīci no elektriskās strāvas ierīci.
– Nekad neizmantojiet piedurnus, kas nav norādīti lietošanas instrukcijā vai kas nav teikti nav ieteikti ražotāja ierīces lietošanai.
– Ārvienojiet ierīci, ja ūdens, kā arī ūdens ir ūdens.
– Ārvienojiet ierīci, ja ūdens, cimdus tālāk no kustīgām daļām. Pastāv risks, ka tie var saplēsties vai kļūstīgais dēļ.
– Ārvienojiet ierīci nejaušas paslaisas. Pirms ierīces pievienošanas pārliecinieties, vai tās slēdzis ir izslēgts stāvoklī. Nekad netuvināt pirkstu vai citas ķermeņa daļas ierīces darbā strādāt tālāk tādas

3. REZGULAIS RISKS

Pat ja ievērojat visu lietošanas pamācībā norādīto un tāk ievērot visu tajā norādītajiem sniegto norādījumi, ne visi apstākļi nevarēs ārlietot. Ārlietojot ierīci, var rasties neliels dūmu daudzums un

Ierīce ir paredzēta putekļu, pelnu, ūdens atlikumu. Tas ir pārbīdīts

Sauso sūkšana

Ierīce var izraisīt putekļu, pelnu, ūdens atlikumu. Tas ir pārbīdīts

4. SASTĀVDAĻU UN KONSTRUKCIJAS SAKARSTS

14	HEPA filtrs
13	Sūkļa filtrs
12	Spraugu sprauslā
11	Grīdas uzgalis
10	Putekļsūcēju caurules
9	Ūdens notekā

5. PIRMS PIRMĀS LIETOŠANAS

– Izņemiet ierīci no iepakojuma un pārbaudiet, vai tajā ir visas nepieciešamās sastāvdaļas.
– Nepieciešamo ūdens daudzumu var ārlietot atbilstoši vajadzībām.
– Nenaudojamas visas aizsargmateriālus.
– Pārliecinieties, vai neviena no sastāvdaļām nav bojāta.
– Pirms ierīces pievienošanas pārbaudiet, vai spriegums ir tāds pats kā uzrādīts ierīces marķējumā.
– Ierīce ir gatava lietošanai.
– Pastāv pirmā darba laikā dūmu veidošanās vai nelielas dūmu daudzums un

Ierīce var izraisīt putekļu, pelnu, ūdens atlikumu. Tas ir pārbīdīts

6. IERĪCES DARBĪBA

Izslēdzināšana

Putekļsūcēja montāžas laikā atvienojiet strāvas vadu no elektriskās strāvas kontaktligzdas.

1) Atvērieti ieglāstīto putekļu siurbli
2) Pārliecinieties, vai strāvas kabelis ir atvienots no kontaktligzdas
3) Izvācieti šļūteni
4) Pacēliet putekļu galvu no ivertnes
5) Pārbaudiet, vai putekļu galvas pārlūgas. Izņemiet piederumus no šļūtenes
6) Uzstādiet putekļu galvu uz ivertnes
7) Noklājiešiet dūmiņa galvu un tvertni ar skaņām
8) Pievienojiet šļūteni tvertnes sākumam ar ieverni

1	Elektrisnūrstepsela ligzda
2	Ieslēgšanas/izslēgšanas slēdzis
3	Augšējais vāks
4	Rokturis
5	Kratītājs
6	Kabeļa turētājs
7	Aizbīdnis
8	Kabelis
9	Apakšējā bāze
10	Rollīši
11	Tvertne
12	Sūkšanas šļūtene

7. TEHNISKĀ INFORMĀCIJA

Elektroapgādes spriegums un frekvence	220-240V, 50/60Hz
Jauda	1500W
Tvertnes ietilpība	30L
Elektroinstrumenta līgošanas	JĀ, līdz 200W
Filtru veidi	Hepa, sūkļis
Sūkšanas šļūtenes garums	1,5m

8. TĪRĪŠANA UN APKOPE

1. Transportēšana un uzglabāšana

a) Putekļsūcēju var pacelt, izmantojot pārnēsāšanas rokturi. Nekad nevelciet vai neceliet putekļsūcēju aiz šļūtenes.

b) Ja putekļsūcēju nelietojat, uzglabājiet to ārpus mitās telpās. Ieteicams to ārlietot vertikālā stāvoklī, lai nepieļautu putekļu izplūdi. Ja putekļsūcēju lietojat ārpus telpām, to ārlietot tikai sausā laikā.

2. Tīrīšana

Notīriet putekļu sūcēju ar mitru drānu. Nelietojiet šķīdinātājus vai abrazīvus tīrīšanas līdzekļus.

Sūkšanas šļūtenei spraugās, caurulei un sūcēju no netīrumiem. Korpusu var noslaucīt ar neadmazgājamu mitru drānu un tas jāpārslauka sausam. Ja tas ir totalais netīrs, Katru reizi, ārlietojot putekļu tvertni, notīriet sūcējiem filtru no netīrumiem. Mēs ieteicam

2. TURVAMEETMES

Enne kasutamist lugege see juhend läbi. Mende ohutuse ja seadme kahjustamise vältimiseks tähtsat vii kasutuja visi lõhestuses olevate ümmiste ohutusnõuete ja juhiste järgimise ja tulevikus vajadusel ette, enne kõik komponendid on korralikult paigaldatud.

Hoidke see juhend edaspidiseks kasutamiseks alles.

Tähelepanu!

Seade vastab kõikidele ohutusnõuetele vastavalt juhtivatele direktiividele. Palun lugege enne kasutamist juhendi.

Seade ei ole mõeldud kasutamiseks lastele ja noortele.

Ohutusnõuded
– Ärge kasutage seadet ilma jätte järeleveelta.
– Võrgupiirge peab vastama seadme andmesildil toodud nõuetele.
– Seadme toiteahela juhtmest on keelatud. Ühendage kõrgsõsteemi ainult pistikud hoides. Kaitske kabelit kuumuse, õli ja teravate esemete eest. Kahjustatud juhe võib ohustada elusid.
– Veendugi, et kaabel pole mõjutatud kaja kulunud.
– Enne seadme puhastamist ja hooldust ühendage seade võrgust lahti. Nõuetekohaselt ühendatud
– Veendugi, et toitepistik toiud ja voolik oleksid lõõtsutamisel kõrgel pinna peal. Seadme ühendamiseks jä ohutult.
– Ärge ühendage seadet ilma kaitsmete.
– Ärge jätke seadet valistegrune kätte.
– Ärge jätke seadet vette.
– Ärge hingake sisse tolm- või plahvatusohtlikke aurusid ja gaase. Ärge kasutage seadet ainult ja ainult ettetähtse ainel.
– Enne tuha sisse imemist veendugi, et selle temperatuur ei ole kõrge.
– Kasutage ainult tuolja sovitatud tarvikuid.
– Ärge ärge kasutage.
– Tõkkude, sõpetettje jm nonkamine on keelatud.
– Kui seadme ei kasutata, eemaldage see võrgust.
– Ärge ärge kasutage seadet ilma ärgata.
– Ärge ärge kasutage seadet ilma ärgata.
– Ärge ärge kasutage seadet ilma ärgata

2. ПРАВИЛА БЕЗОПАСНОСТИ

Перед использованием, пожалуйста, прочтите данное руководство. Несоблюдение этих инструкций может привести к повреждению устройства, травме или даже смерти пользователя или находящихся поблизости людей. Перед включением устройства убедитесь, что все компоненты установлены правильно.

Пожалуйста, сохраните это руководство для дальнейшего использования.

Внимание!

Устройство соответствует всем требованиям безопасности согласно действующим директивам. Перед применением прочтите инструкцию.

Устройство не предназначено для использования детьми и подростками.

Советы по безопасности
- Запрещается оставлять работающее устройство без присмотра.
- Напряжение сети должно соответствовать напряжению, указанному на заводской табличке устройства.
- Запрещается тянуть устройство за кабель. Отсоединяйте кабель, только держась за вилку. Защищайте кабель от воздействия тепла, масла и острых предметов. Поврежденный шнур может стать причиной поражения электрическим током.
- Убедитесь, что кабель не раздавлен и не изношен.
- Перед чисткой или обслуживанием устройства отключите его от сети.
- Убедитесь, что трубы и шланг пылесоса не засорены, а фильтр чистый. Устройство будет работать эффективно и безопасно.
- Запрещается черпать воду.
- Не оставляйте устройство подверженным воздействию внешних факторов.
- Не погружайте устройство в воду.
- Не вдыхайте легковоспламеняющиеся или взрывоопасные жидкости, горячий или нагретый пепел или вещества, опасные для человека.
- Перед тем как всасывать золу, убедитесь, что ее температура не превышает 45°C.
- Используйте только рекомендованные производителем принадлежности.
- Храните устройство в сухом помещении.
- Запрещено курить спички, сигареты и т.п.
- Если шнур питания устройства поврежден, отремонтируйте его в авторизованном сервисном центре.
- Устройство не должно использоваться детьми или лицами с ограниченными двигательными навыками, сенсорными нарушениями, задержкой развития, отсутствием опыта и знаний. Такие лица могут работать только под наблюдением лица, обладающего достаточными знаниями и опытом, которое возьмет на себя ответственность за безопасность пользователя.
- Следите за тем, чтобы дети не играли с прибором.
- Запрещается использовать устройство без установленного фильтра.
- Используйте фильтры, рекомендованные производителем.
- Не включайте устройство, если оно каким-либо образом неисправно.
- Во избежание поражения электрическим током или короткого замыкания не допускайте попадания жидкости в устройство.
- Никогда не используйте принадлежности, не указанные в инструкции по эксплуатации или не поставляемые непосредственно производителем. Они могут стать причиной пожара, поражения электрическим током или других травм.
- Содержите рабочее место в порядке и достаточном освещении. Загроможденные и плохо освещенные места способствуют несчастным случаям.
- Надевайте защитную одежду и защитные очки. Если вы хотите снизить риск получения травмы, надевайте также респиратор, нескользящую рабочую обувь, каску и защитные наушники. Держите волосы, одежду и перчатки подальше от движущихся частей. Существует риск того, что они могут запутаться в движущихся частях устройства.
- Избегайте случайного запуска. Перед подключением устройства убедитесь, что выключатель питания находится в выключенном положении. Никогда не держите палец на переключателе при переноске устройства, когда кнопка находится в положении «включено», так как это может привести к травме.

3. РЕЗИДЕНТНЫЙ РИСК

Даже если прибор используется по назначению и соблюдаются все указания данной инструкции, невозможно устранить остаточные риски. При эксплуатации прибора руководствуйтесь здравым смыслом. Следует соблюдать осторожность.

4. ПЕРЕЧЕНЬ КОМПОНЕНТОВ И КОНСТРУКЦИЯ

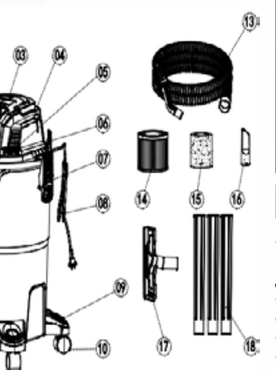

1	Розетка для электроинструмента
2	Переключатель включения/выключения
3	Верхняя крышка
4	Ручка
5	Шейкер
6	Держатель кабеля
7	защелка
8	Кабель
9	Нижняя база
10	Колики
11	Танк
12	Воздухозаборник
13	Всасывающий шланг
14	HEPA-фильтр
15	Губчатый фильтр
16	Щелевая насадка
17	Насадка для пола
18	Трубы пылесоса
19	Слив воды

5. ПЕРЕД ПЕРВЫМ ИСПОЛЬЗОВАНИЕМ

• Извлеките устройство из упаковки. и проверьте, все ли компоненты, необходимые для сборки устройства, включены в упаковку.
• Не выбрасывайте никакие детали до или после сборки изделия.
• Удалите все защитные материалы.
• Убедитесь, что ни один из компонентов не поврежден.
• Перед подключением устройства проверьте, соответствует ли напряжение, указанное на заводской табличке устройства, напряжению местной электросети.
• Устройство готово к использованию.
• Примечание: При первом нагревании прибора может выделяться небольшое количество дыма и
запах гари, вызванный остатками производства. Это полностью
нормально и не опасно. Обеспечьте достаточную вентиляцию, открыв окно.

6. РАБОТА УСТРОЙСТВА

Установка

При сборке пылесоса отсоедините вилку шнура питания от розетки.

1) Откройте купленный пылесос.
2) Убедитесь, что кабель питания отключен от розетки.
3) Разъедините зажимы.
4) Поднимите головку двигателя из бака.
5) Проверьте комплектность компонентов фильтра, извлеките принадлежности изнутри.
6) Установите головку двигателя на бак.
7) Зафиксируйте головку двигателя и бак зажимами.
8) Подсоедините шланг к всасывающему отверстию бака.
9) Установите трубу со шлангом.
11) Используйте правильную насадку для работы.

Подключение и использование розетки

Поверните переключатель в положение работы электроинструмента. Вставьте вилку в розетку, а затем включите выключатель инструмента, управляющий пылесосом. После включения питания пылесос начнет работать через 3–5 секунд.
Перед использованием пылесоса убедитесь, что мощность электронного инструмента составляет минимум 200 Вт и максимум 2000 Вт.

Внимание

Прежде чем вставить вилку в розетку электроинструмента, убедитесь, что используемый инструмент безопасен.

Внимание

Не забудьте следовать информации, изложенной в правилах безопасности. Не используйте в контакте с газообразными, легковоспламеняющимися или другими взрывоопасными поверхностями, такими как жидкость для мытья посуды, разбавитель, масляные краски, бензин, спирт или аэрозоль.

Шейкер

Если всасывание ослабевает, убедитесь, что пылесос включен. Заблокируйте шланг, затем нажмите кнопку очистки фильтра несколько раз.

Сухая уборка пылесосом

Прежде чем начать пылесосить, убедитесь, что HEPA-фильтр правильно установлен в контейнере пылесоса.
Начните пылесосить, убедившись, что во всасывающие элементы не попал мусор, размер которого превышает внутренний диаметр всасывающего устройства.

Чтобы выключить пылесос, включите/выключите его. Если вы заметили снижение производительности при уборке, очистите фильтр или проверьте уровень заполнения мешка.

Влажная уборка пылесосом

Не используйте пылесос для уборки легковоспламеняющихся или взрывоопасных жидкостей, таких как бензин, масло, спирт, растворители или смеси этих жидкостей с пылью.

Перед влажной уборкой извлеките из контейнера бумажный пылесборник, тканевый фильтр и HEPA-фильтр. Примените поролоновый фильтр. Перед началом влажной уборки необходимо опорожнить и очистить контейнер.

дует

Пылесос может работать в режиме выдува. Чтобы использовать эту функцию, вам необходимо:
1. Отсоедините всасывающий шланг и вытяните его из всасывающего отверстия.
2. Подсоедините всасывающий шланг к выпускному отверстию.
3. Включите пылесос.
4. При продувке держите шланг за ручку и направляйте поток воздуха в область глаз.

7. СПЕЦИФИКАЦИЯ

Напряжение и частота	220-240V; 50/60Hz
Власть	1500W
Емкость бака	30L
Розетка для электроинструмента	Да, до 2000 Вт
Тип фильтров	Гепа, губка
Длина всасывающего шланга	1,5m

8. ОЧИСТКА И ОБСЛУЖИВАНИЕ

1. Транспортировка и хранение

а) Пылесос можно поднять с помощью ручки для переноски. Никогда не тяните и не поднимайте пылесос за шнур.
б) Прежде чем убрать пылесос, смотайте шнур. Отсоедините шнур и смотайте его.

2. Очистка

Очищайте пылесос влажной тканью. Не используйте сильные растворители или абразивные чистящие средства.

Регулярно очищайте насадки, трубку и шланг от грязи. Корпус можно протирать слегка влажной тканью, а после каждого использования следует сразу же вытирать насухо. Каждый раз после опорожнения пылесборника очищайте входной фильтр от грязи. Мы рекомендуем периодически тщательно промывать фильтр под проточной водой.
Рекомендуется менять выходной фильтр каждые 6–12 месяцев в зависимости от интенсивности использования пылесоса.

9. ИСПОЛЬЗОВАТЬ

Прибор нельзя выбрасывать так же, как и остальные отходы. Чтобы предотвратить вредное воздействие отходов на окружающую среду и здоровье человека, запрещается помещать использованное оборудование вместе с другими отходами. Каждый пользователь обязан сдать такое оборудование в пункт приема.

10. ГАРАНТИЯ

Условия гарантии, действующие в каждой стране, опубликованы нашими соответствующими национальными дистрибьюторами. Мы бесплатно устраним возможные неисправности вашего устройства в течение гарантийного срока, если они вызваны дефектами материала или некачественным изготовлением. Претензии по гарантии должны быть направлены вашему дилеру или в ближайший авторизованный центр обслуживания клиентов и подкреплены документальным подтверждением покупки.

NL **Opmerking:** Lees voor gebruik deze instructies zorgvuldig door.

Inhoudsopgave

1. INLEIDING 52
2. SAFETY RULES 52
3. RESIDUEEL RISICO 52
4. LIJST VAN ONDERDELEN EN CONSTRUCTIE 53
5. VOOR HET EERSTE GEBRUIK 53
6. BEDIENING VAN HET APPARAAT 53
7. SPECIFICATIE 54
8. REINIGING EN ONDERHOUD 54
9. GEBRUIK 55
10. GARANTIE 55

1. INLEIDING

Lees deze handleiding voordat u het apparaat in elkaar zet, monteert en gebruikt. De handleiding moet worden gevolgd om situaties te voorkomen die kunnen leiden tot schade aan het apparaat of letsel of zelfs de dood van de gebruiker en mensen in de omgeving. De fabrikant is niet aansprakelijk voor schade veroorzaakt door onjuist of oneigenlijk gebruik van het apparaat.

Bewaar deze handleiding voor toekomstig gebruik.

2. SAFETY RULES

Lees voor gebruik eerst deze handleiding. Als u deze instructies niet opvolgt, kan dit leiden tot schade aan het apparaat of letsel of zelfs de dood van de gebruiker of mensen in de buurt. Controleer voordat u het apparaat inschakelt of alle onderdelen goed vastzitten.

Bewaar deze handleiding voor toekomstig gebruik.

Aandacht!

Het apparaat voldoet aan alle veiligheidseisen volgens de geldende richtlijnen. Lees voor gebruik de instructies.

Het apparaat is niet bedoeld voor gebruik door kinderen en adolescenten.

Veiligheidstips

- Het is verboden het apparaat onbeheerd achter te laten.
- De netspanning moet overeenkomen met de spanning op het typeplaatje van het apparaat.
- Het is verboden om het apparaat aan de kabel te trekken. Koppel de kabel alleen los door de stekker vast te houden. Bescherm de kabel tegen hitte, olie en scherpe voorwerpen. Een beschadigd snoer kan een elektrische schok veroorzaken.
- Zorg ervoor dat de kabel niet geplet of gerafeld is.
- Voordat u het apparaat reinigt of onderhoudt, dient u het los te koppelen van het lichtnet.
- Zorg ervoor dat de stofzuigerbuizen en -slang vrij zijn en dat het filter schoon is. Het apparaat zal efficiënt en veilig werken.
- Het is verboden om water op te scheppen.
- Stel het apparaat niet bloot aan externe factoren.
- Dompel het apparaat niet onder in water.
- Adem geen ontvlambare of explosieve vloeistoffen, hete of verhitte as of stoffen in die gevaarlijk zijn voor de mens.
- Controleer voordat u de as opzuigt of de temperatuur ervan niet hoger is dan 45°C.
- Gebruik uitsluitend door de fabrikant aanbevolen accessoires.
- Bewaar het apparaat in een droge ruimte.
- Het snuiven van lucifers, sigaretten e.d. is verboden.
- Als het netsnoer van het apparaat beschadigd is, laat het dan repareren bij een erkend servicecentrum.
- Het apparaat mag niet worden gebruikt door kinderen of personen met beperkte motoriek, sensorische stoornissen, een beperkte ontwikkeling of een gebrek aan ervaring en kennis. Deze personen mogen uitsluitend werken onder toezicht van een persoon met voldoende kennis en ervaring, die verantwoordelijk is voor de veiligheid van de gebruiker.
- Zorg ervoor dat kinderen niet met het apparaat spelen.
- Het is verboden het apparaat te gebruiken zonder dat er een filter is geplaatst.
- Gebruik filters die door de fabrikant worden aanbevolen.
- Schakel het apparaat niet in als er enig defect lijkt te zijn.
- Om elektrische schokken of kortsluiting te voorkomen, mag er geen vloeistof in het apparaat komen.
- Gebruik nooit accessoires die niet in de gebruiksaanwijzing staan vermeld of die niet rechtstreeks van de fabrikant afkomstig zijn. Ze kunnen brand, elektrische schokken of andere gevaren voor persoonlijk letsel veroorzaken.
- Zorg ervoor dat uw werkplek opgeruimd en goed verlicht is. Rommelige en slecht verlichte plekken zijn vatbaarder voor ongelukken.
- Draag beschermende kleding en een veiligheidsbril. Wilt u het risico op letsel verkleinen, draag dan ook een stofmasker, antislip werkschoenen, een helm en een beschermende hoofdtelefoon. Houd haar, kleding en handschoenen uit de buurt van bewegende delen. Er bestaat een risico dat ze verstrikt raken in bewegende onderdelen van het apparaat.
- Voorkom onbedoeld opstarten. Zorg ervoor dat de aan/uit-schakelaar in de uit-stand staat voordat u het apparaat aansluit. Houd nooit uw vinger op de schakelaar wanneer u het apparaat draagt terwijl de knop in de aan-stand staat. Dit kan leiden tot letsel.

3. RESIDUEEL RISICO

Zelfs als het apparaat wordt gebruikt waarvoor het bedoeld is en alle richtlijnen in deze instructies worden opgevolgd, is het niet mogelijk om restrisico's uit te sluiten. Gebruik uw gezond verstand wanneer u het apparaat gebruikt. Wees voorzichtig.

4. LIJST VAN ONDERDELEN EN CONSTRUCTIE

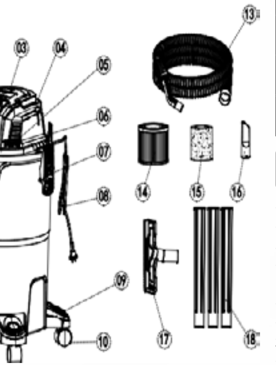

1	Aansluiting voor elektrisch gereedschap
2	Aan/uit-schakelaar
3	Bovenklep
4	Hendel
5	Shaker
6	Kabel houder
7	Vergrendeling
8	Kabel
9	Lagere basis
10	Koliek
11	Tank
12	Luchtinlaat
13	Zuigslang
14	HEPA-filter
15	Sponsfilter
16	Spleetmondstuk
17	Vloermondstuk
18	Pijpen van stofzuigers
19	Waterafvoer

5. VOOR HET EERSTE GEBRUIK

• Haal het apparaat uit de verpakking. en controleer of alle onderdelen die nodig zijn om het apparaat te monteren, in de verpakking zitten.
• Gooi geen enkel onderdeel weg vóór of na de montage van het product.
• Verwijder alle beschermende materialen.
• Controleer of er geen onderdelen beschadigd zijn.
• Controleer vóór het aansluiten van het apparaat of de spanning die op het typeplaatje van het apparaat staat aangegeven, overeenkomt met de plaatselijke netspanning.
• Het apparaat is klaar voor gebruik.
• Let op: Wanneer het apparaat voor het eerst wordt opgewarmd, kan er een kleine hoeveelheid rook vrijkomen en
brandlucht veroorzaakt door productieresten. Het is volledig
normaal en niet gevaarlijk. Zorg voor voldoende ventilatie door een raam te openen.

6. BEDIENING VAN HET APPARAAT

Installatie

Haal de stekker van het netsnoer uit het stopcontact wanneer u de stofzuiger in elkaar zet.

1) Open de gekochte stofzuiger
2) Zorg ervoor dat de stroomkabel uit het stopcontact is gehaald
3) Trek de clips uit elkaar
4) Til de motorkop van de tank
5) Controleer of de filtercomponenten compleet zijn, verwijder de accessoires van binnenuit
6) Monteer de motorkop op de tank
7) Zet de motorkop en de tank vast met klemmen
8) Bevestig de slang aan de aanzuigopening van de tank

9) Installeer de pijp met de slang
11) Gebruik het juiste mondstuk voor de klus
Aansluiten en gebruiken van de contactdoos

Zet de schakelaar op elektrisch gereedschap. Steek de stekker in het stopcontact en vervolgens de schakelaar waarmee u de stofzuiger bedient. Nadat u de stofzuiger heeft ingeschakeld, begint deze na 3 tot 5 seconden te werken.
Controleer voor gebruik van een stofzuiger of het vermogen van elektronisch gereedschap minimaal 200 W en maximaal 2000 W bedraagt.

Aandacht

Controleer voordat u de stekker in het stopcontact van het elektrische gereedschap steekt of het gebruikte gereedschap veilig is.

Aandacht

Houd u aan de informatie in de veiligheidsregels. Niet gebruiken in contact met gasvormige, ontvlambare of andere explosieve oppervlakken, zoals afwasmiddel, thinner, verf op oliebasis, benzine, alcohol of spuitbussen.

Shaker

Wanneer de zuigkracht afneemt, controleer dan of de stofzuiger is ingeschakeld. Blokkeer de slang en druk vervolgens meerdere keren op de knop voor het reinigen van het filter.

Droog stofzuigen

Controleer voordat u gaat stofzuigen of het HEPA--filter goed in de stofzuigerbak is geplaatst.

Begin met stofzuigen en zorg ervoor dat er geen vuil in de zuigelementen terechtkomt dat groter is dan de binnendiameter van de zuigeenheid.

Om de stofzuiger uit te schakelen, zet u de aan/uit--schakelaar aan. Als u merkt dat de prestaties tijdens het stofzuigen afnemen, maak dan het filter schoon of controleer het vulniveau van de stofzak.

Nat stofzuigen

Gebruik de stofzuiger niet om ontvlambare of explosieve vloeistoffen op te zuigen, zoals benzine, olie, alcohol, oplosmiddelen of mengsels van deze vloeistoffen met stof.

Verwijder de papieren stofzak, het stoffen filter en het HEPA-filter uit de container voordat u gaat natzuigen. Schuimfilter aanbrengen. Voordat u met natzuigen begint, moet de container leeggemaakt en gereinigd worden.

Blazen

De stofzuiger kan werken met de blaasfunctie. Om deze functie te gebruiken, moet u:
1. Koppel de aanzuigslang los en trek deze uit de aanzuigopening.
2. Sluit de aanzuigslang aan op de uitblaasopening.
3. Zet de stofzuiger aan.
4. Houd tijdens het blazen de slang vast bij het handvat en richt de luchtstroom op het gebied rond de ogen.

7. SPECIFICATIE

Spanning en frequentie	220-240V; 50/60Hz
Stroom	1500W
Tankinhoud	30L
Aansluiting voor elektrisch gereedschap	Ja, tot 2000W
Type filters	Hepa, spons
Lengte zuigslang	1,5m

8. REINIGING EN ONDERHOUD

1. Transport en opslag

a) De stofzuiger kan worden opgetild aan de draagbeugel. Til de stofzuiger nooit op aan het snoer.
b) Rol het snoer op voordat u de stofzuiger opbergt. Haal de stekker uit het stopcontact en rol het snoer weer op.

2. Reiniging

Maak de stofzuiger schoon met een vochtige doek. Gebruik geen sterke oplosmiddelen of schurende schoonmaakmiddelen.

Maak de sproeiers, de buis en de slang regelmatig schoon om vuil te verwijderen. De behuizing kan

worden afgenomen met een lichtvochtige doek en moet na elk gebruik direct worden drooggeveegd. Reinig het inlaatfilter elke keer dat u de stofbak leegt. Wij adviseren om het filter regelmatig grondig onder stromend water te wassen.
Het wordt aanbevolen om het uitblaasfilter elke 6-12 maanden te vervangen, afhankelijk van de gebruiksintensiteit van de stofzuiger.

9. GEBRUIK

Het apparaat mag niet samen met de rest van het afval worden weggegooid. Om de schadelijke effecten van afval op het milieu en de menselijke gezondheid te voorkomen, is het verboden om gebruikte apparatuur samen met ander afval te plaatsen. Elke gebruiker is verplicht om dergelijke apparatuur in te leveren bij een inzamelpunt.

10. GARANTIE

De garantievoorwaarden die in elk land van toepassing zijn, zijn gepubliceerd door onze respectieve nationale distributeurs. Wij zullen eventuele defecten aan uw apparaat binnen de garantieperiode kosteloos repareren, voor zover de defecten worden veroorzaakt door materiaal- of fabricagefouten. Garantieclaims moeten worden gericht aan uw dealer of het dichtstbijzijnde geautoriseerde klantenservicecentrum en moeten worden gestaafd met aankoopdocumenten.

IT **Nota:** Prima dell'uso, leggere attentamente le presenti istruzioni.

Indice dei contenuti

1. INTRODUZIONE 55
2. REGOLE DI SICUREZZA 55
3. RISCHIO RESIDUO 56
4. ELENCO DEI COMPONENTI E COSTRUZIONE 56
5. PRIMA DEL PRIMO UTILIZZO 56
6. FUNZIONAMENTO DEL DISPOSITIVO 57
7. SPECIFICA 58
8. PULIZIA E MANUTENZIONE 58
9. UTILIZZO 58
10. GUARANTEE 58

1. INTRODUZIONE

Leggere il presente manuale prima di montare, assemblare e utilizzare l'apparecchio. È necessario seguirlo per evitare situazioni che possono causare danni all'apparecchio o lesioni o addirittura la morte dell'utente e delle persone che si trovano nelle vicinanze. Il produttore non è responsabile per i danni causati da un uso improprio o non corretto dell'apparecchiatura.

Conservare questo manuale per riferimenti futuri.

2. REGOLE DI SICUREZZA

Prima dell'uso, leggere attentamente questo manuale. La mancata osservanza di queste istruzioni può causare danni al dispositivo o lesioni o addirittura la morte dell'utente o delle persone nelle vicinanze. Prima di accendere il dispositivo, assicurarsi che tutti i componenti siano montati correttamente.

Si prega di conservare questo manuale per riferimento futuro.

Attenzione!

Il dispositivo soddisfa tutti i requisiti di sicurezza secondo le direttive applicabili. Si prega di leggere le istruzioni prima dell'uso.

Il dispositivo non è destinato all'uso da parte di bambini e adolescenti.

Suggerimenti per la sicurezza
- È vietato lasciare l'apparecchio in funzione incustodito.
- La tensione di rete deve corrispondere alla tensione indicata sulla targhetta dell'apparecchio.
- È vietato tirare l'apparecchio dal cavo. Scollegare il cavo solo tenendo la spina. Proteggere il cavo da calore, olio e oggetti taglienti. Un cavo danneggiato può causare scosse elettriche.
- Assicurarsi che il cavo non sia schiacciato o sfilacciato.
- Prima di effettuare operazioni di pulizia o manutenzione dell'apparecchio, scollegarlo dalla rete elettrica.
- Assicurarsi che i tubi e il tubo flessibile dell'aspirapolvere siano liberi da ostruzioni e che il filtro sia pulito. Il dispositivo funzionerà in modo efficiente e sicuro.
- È vietato aspirare acqua.
- Non lasciare l'apparecchio esposto a fattori esterni.
- Non immergere l'apparecchio in acqua.
- Non inalare liquidi infiammabili o esplosivi, ceneri calde o riscaldate o sostanze pericolose per l'uomo.
- Prima di aspirare la cenere, assicurarsi che la sua temperatura non superi i 45°C.
- Utilizzare solo gli accessori consigliati dal produttore.
- Conservare l'apparecchio in un luogo asciutto.
- È vietato sniffare fiammiferi, sigarette, ecc.
- Se il cavo di alimentazione dell'apparecchio è danneggiato, farlo riparare presso un centro di assistenza autorizzato.

- L'apparecchio non deve essere utilizzato da bambini o persone con capacità motorie limitate, disturbi sensoriali, sviluppo limitato, mancanza di esperienza e conoscenza. Tali persone possono lavorare solo sotto la supervisione di una persona con sufficienti conoscenze ed esperienza, che si assumerà la responsabilità della sicurezza dell'utente.
- Assicurarsi che i bambini non giochino con l'apparecchio.
- È vietato utilizzare l'apparecchio senza filtro.
- Utilizzare i filtri consigliati dal produttore.
- Non accendere il dispositivo se sembra difettoso in qualsiasi modo.
- Per evitare scosse elettriche o cortocircuiti, non far penetrare alcun liquido nel dispositivo.
- Non utilizzare mai accessori che non siano elencati nelle istruzioni per l'uso o che non provengano direttamente dal produttore. Possono causare incendi, scosse elettriche o altri rischi di lesioni personali.
- Mantenere l'area di lavoro ordinata e adeguatamente illuminata. I luoghi disordinati e scarsamente illuminati favoriscono gli incidenti.
- Indossare indumenti protettivi e occhiali di sicurezza. Per ridurre il rischio di lesioni, indossare anche una maschera antipolvere, scarpe da lavoro antiscivolo, un casco e cuffie protettive. Tenere capelli, vestiti e guanti lontani dalle parti in movimento. Esiste il rischio che possano impigliarsi nelle parti mobili del dispositivo.
- Evitare l'avvio accidentale. Prima di collegare il dispositivo, assicurarsi che l'interruttore di alimentazione sia in posizione „off". Non tenere mai il dito sull'interruttore mentre si trasporta il dispositivo mentre il pulsante è in posizione di accensione, poiché ciò potrebbe causare lesioni.

3. RISCHIO RESIDUO

Anche se l'apparecchio viene utilizzato per lo scopo previsto e vengono seguite tutte le indicazioni contenute nelle presenti istruzioni, non è possibile eliminare i rischi residui. Usare il buon senso quando si utilizza l'apparecchio. Si consiglia di prestare attenzione.

4. ELENCO DEI COMPONENTI E COSTRUZIONE

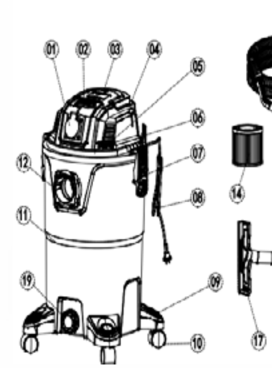

1	Presa per elettroutensile
2	Interruttore acceso/spento
3	Copertura superiore
4	Maniglia
5	Shaker
6	Portacavo
7	Fermo
8	Cavo
9	Base inferiore
10	Colica
11	Cisterna
12	Presa d'aria
13	Tubo di aspirazione
14	Filtro HEPA
15	Filtro in spugna
16	Ugello per fessure
17	Bocchetta per pavimenti
18	Tubi dell'aspirapolvere
19	Scarico dell'acqua

5. PRIMA DEL PRIMO UTILIZZO

• Rimuovere il dispositivo dalla confezione. e verificare che nella confezione siano presenti tutti i componenti necessari per il montaggio del dispositivo.
• Non gettare via nessuna parte prima o dopo il montaggio del prodotto.
• Rimuovere tutti i materiali protettivi.
• Assicurarsi che nessuno dei componenti sia danneggiato.
• Prima di collegare l'apparecchio, verificare che la tensione indicata sulla targhetta dell'apparecchio corrisponda alla tensione di rete locale.
• Il dispositivo è pronto per l'uso.
• Nota: quando l'apparecchio viene riscaldato per la prima volta, potrebbe essere prodotta una piccola quantità di fumo e
odore di bruciato causato dai residui di produzione. Lo è completamente
normale e non pericoloso. Assicurare una ventilazione sufficiente aprendo una finestra.

6. FUNZIONAMENTO DEL DISPOSITIVO

Installazione

Durante il montaggio dell'aspirapolvere, scollegare la spina del cavo di alimentazione dalla presa di corrente.

1) Aprire l'aspirapolvere acquistato
2) Assicurarsi che il cavo di alimentazione sia scollegato dalla presa
3) Separare le clip
4) Sollevare la testata del motore dal serbatoio
5) Controllare che i componenti del filtro siano completi, rimuovere gli accessori dall'interno
6) Installare la testata del motore sul serbatoio
7) Bloccare la testata del motore e il serbatoio con le fascette
8) Collegare il tubo flessibile all'apertura di aspirazione del serbatoio
9) Installare il tubo con il flessibile
11) Utilizzare l'ugello giusto per il lavoro

Collegamento e utilizzo della presa

Impostare l'interruttore sulla modalità di funzionamento dell'utensile elettrico. Inserire la spina nella presa e poi l'interruttore dell'utensile che controlla l'aspirapolvere. Dopo aver acceso l'alimentazione, l'aspirapolvere inizierà a funzionare dopo 3-5 secondi.
Prima di utilizzare un aspirapolvere, accertarsi che la potenza degli utensili elettronici sia di almeno 200 W e di massimo 2000 W.

Attenzione

Prima di inserire la spina nella presa dell'elettroutensile, verificare che l'utensile utilizzato sia sicuro

Attenzione
Ricordatevi di seguire le informazioni fornite nelle norme di sicurezza. Non utilizzare a contatto con superfici gassose, infiammabili o altre superfici esplosive, come detersivo per piatti, diluenti, vernici a base di olio, benzina, alcol o aerosol.

Shaker

Quando l'aspirazione diminuisce, assicurarsi che l'aspirapolvere sia acceso. Bloccare il tubo, quindi premere più volte il pulsante di pulizia del filtro.

Aspirazione a secco

Prima di iniziare a passare l'aspirapolvere, assicurarsi che il filtro HEPA sia correttamente installato nel contenitore dell'aspirapolvere.

Iniziare ad aspirare, assicurandosi che negli elementi di aspirazione non siano penetrati detriti più grandi del diametro interno dell'unità di aspirazione.

Per spegnere l'aspirapolvere, premere l'interruttore on/off. Se si nota un calo delle prestazioni durante l'aspirazione, pulire il filtro o controllare il livello di riempimento del sacchetto.

Aspirazione liquidi
Non utilizzare l'aspirapolvere per aspirare liquidi infiammabili o esplosivi, come benzina, olio, alcol, solventi o miscele di questi liquidi con polvere.

Prima di procedere all'aspirazione di liquidi, rimuovere il sacchetto di carta per la polvere, il filtro in tessuto e il filtro HEPA dal contenitore. Applicare il filtro in schiuma. Prima di iniziare l'aspirazione a umido, il contenitore deve essere svuotato e pulito.

Soffiando

L'aspirapolvere può funzionare anche nella funzione soffiaggio. Per utilizzare questa funzionalità, è necessario:
1. Scollegare il tubo di aspirazione ed estrarlo dall'apertura di aspirazione.
2. Collegare il tubo di aspirazione all'apertura di scarico.
3. Accendere l'aspirapolvere.
4. Durante il soffiaggio, tenere il tubo flessibile per l'impugnatura e dirigere il flusso d'aria verso la zona degli occhi.

7. SPECIFICA

Voltaggio e frequenza	220-240V; 50/60Hz
Energia	1500W
Capacità del serbatoio	30L
Presa per elettroutensile	Sì, fino a 2000W
Tipologia di filtri	Hepa, spugna
Lunghezza del tubo di aspirazione	1,5m

8. PULIZIA E MANUTENZIONE

1. Trasporto e stoccaggio

a) L'aspirapolvere può essere sollevato utilizzando la maniglia di trasporto. Non tirare o sollevare mai l'aspirapolvere tenendolo per il cavo.
b) Prima di riporre l'aspirapolvere, arrotolare il cavo. Scollegare e riavvolgere il cavo.

2. Pulizia

Pulire l'aspirapolvere con un panno umido. Non utilizzare solventi aggressivi o detergenti abrasivi.

Pulire regolarmente gli ugelli, il tubo e il flessibile dallo sporco. Il corpo può essere pulito con un panno leggermente umido e deve essere asciugato subito dopo ogni utilizzo. Ogni volta che si svuota il contenitore della polvere, pulire il filtro di ingresso per eliminare lo sporco. Si consiglia di lavare periodicamente e accuratamente il filtro sotto l'acqua corrente.
Si consiglia di sostituire il filtro di scarico ogni 6-12 mesi, a seconda dell'intensità di utilizzo dell'aspirapolvere.

9. UTILIZZO

L'apparecchio non deve essere smaltito come il resto dei rifiuti. Per evitare gli effetti nocivi dei rifiuti sull'ambiente e sulla salute umana, è vietato mettere le apparecchiature usate insieme ad altri rifiuti. Ogni utente è tenuto a restituire tali apparecchiature a un punto di raccolta

10. GUARANTEE

I termini della garanzia applicabili in ciascun paese sono stati pubblicati dai nostri rispettivi distributori nazionali. La garanzia prevede la riparazione gratuita di eventuali guasti dell'unità entro il periodo di garanzia, nella misura in cui tali guasti siano causati da difetti di materiale o di lavorazione. I reclami per la garanzia devono essere indirizzati al rivenditore o al più vicino centro di assistenza clienti autorizzato e supportati da una prova d'acquisto.

CRO **Bilješka:** Prije uporabe pažljivo pročitajte ove upute.

Sadržaj

1. UVOD........58
2. SIGURNOSNA PRAVILA........59
3. PREOSTALI RIZIK........59
4. POPIS KOMPONENTI I KONSTRUKCIJE........59
5. PRIJE PRVE UPOTREBE........60
6. OPERACIJE UREĐAJA........60
7. TEHNIČKI PODACI........61
8. ČIŠĆENJE I ODRŽAVANJE........61
9. ISKORIŠTENJE........61
10. JAMČITI........61

1. UVOD

Pročitajte ovaj priručnik prije sastavljanja, montiranja i korištenja uređaja. Morate se pridržavati priručnika kako biste izbjegli situacije koje bi mogle rezultirati oštećenjem uređaja ili ozljedama ili čak smrću korisnika i ljudi oko njega. Proizvođač ne snosi odgovornost za štetu nastalu neispravnom ili neprikladnom uporabom uređaja.

Molimo sačuvajte ovaj priručnik za buduću upotrebu.

2. SIGURNOSNA PRAVILA

Prije uporabe pročitajte ovaj priručnik. Nepoštivanje ovih uputa može rezultirati oštećenjem uređaja ili ozljedama ili čak smrću korisnika ili osoba u blizini. Prije uključivanja uređaja provjerite jesu li sve komponente pravilno postavljene.

Molimo sačuvajte ovaj priručnik za buduću upotrebu.

Pažnja!

Uređaj ispunjava sve sigurnosne zahtjeve prema važećim direktivama. Prije uporabe pročitajte upute.

Uređaj nije namijenjen za korištenje od strane djece i adolescenata.

Sigurnosni savjeti
- Zabranjeno je ostavljati uređaj uključen bez nadzora.
- Mrežni napon mora odgovarati naponu na tipskoj pločici uređaja.
- Povlačenje uređaja za kabel je zabranjeno. Odspojite kabel samo držeći utikač. Zaštitite kabel od topline, ulja i oštrih predmeta. Oštećeni kabel može uzrokovati strujni udar.
- Pazite da kabel nije zgnječen ili pohaban.
- Prije čišćenja ili održavanja uređaj isključite iz električne mreže.
- Provjerite jesu li cijevi i crijevo usisavača slobodni i je li filtar čist. Uređaj će raditi učinkovito i sigurno.
- Zabranjeno je uvlačenje u vodu.
- Ne ostavljajte uređaj izložen vanjskim čimbenicima.
- Nemojte uranjati uređaj u vodu.
- Nemojte udisati zapaljive ili eksplozivne tekućine, vrući ili zagrijani pepeo ili tvari opasne za ljude.
- Prije usisavanja pepela pazite da njegova temperatura ne prelazi 45°C.
- Koristite samo pribor koji preporučuje proizvođač.
- Čuvajte uređaj u suhoj prostoriji.
- Zabranjeno je ušmrkavanje šibica, cigareta i sl.
- Ako je strujni kabel uređaja oštećen, odnesite ga na popravak u ovlašteni servis.
- Uređaj ne smiju koristiti djeca niti osobe s ograničenim motoričkim sposobnostima, senzornim poremećajima, ograničenim razvojem, nedostatkom iskustva i znanja. Takve osobe smiju raditi samo pod nadzorom osobe s dovoljno znanja i iskustva koja će preuzeti odgovornost za sigurnost korisnika.
- Pazite da se djeca ne igraju s uređajem.
- Zabranjeno je koristiti uređaj bez postavljenog filtra.
- Koristite filtre preporučene od strane proizvođača.
- Ne uključujte uređaj ako se čini da je na bilo koji način neispravan.
- Kako biste izbjegli strujni udar ili kratki spoj, ne dopustite da tekućina uđe u uređaj.
- Nikada ne koristite pribor koji nije naveden u uputama za uporabu ili koji ne dolazi izravno od proizvođača. Mogu izazvati požar, strujni udar ili druge opasnosti od osobnih ozljeda.
- Održavajte svoj radni prostor urednim i dovoljno osvijetljenim. Neuredna i slabo osvijetljena mjesta pogoduju nesrećama.
- Nosite zaštitnu odjeću i zaštitne naočale. Ako želite smanjiti rizik od ozljeda, također nosite masku za prašinu, neklizajuće radne cipele, kacigu i zaštitne slušalice. Držite kosu, odjeću, rukavice dalje od pokretnih dijelova. Postoji opasnost da se zapetljaju u pokretne dijelove uređaja.
- Izbjegavajte slučajno pokretanje. Provjerite je li prekidač napajanja u isključenom položaju prije spajanja uređaja. Nikada ne držite prst na prekidaču dok nosite uređaj dok je gumb uključen jer to može dovesti do ozljede.

3. PREOSTALI RIZIK

Čak i ako se uređaj koristi za namjeravanu svrhu i poštuju se sve smjernice u ovim uputama, nije moguće isključiti preostale rizike. Koristite zdrav razum kada koristite uređaj. Budi oprezan.

4. POPIS KOMPONENTI I KONSTRUKCIJE

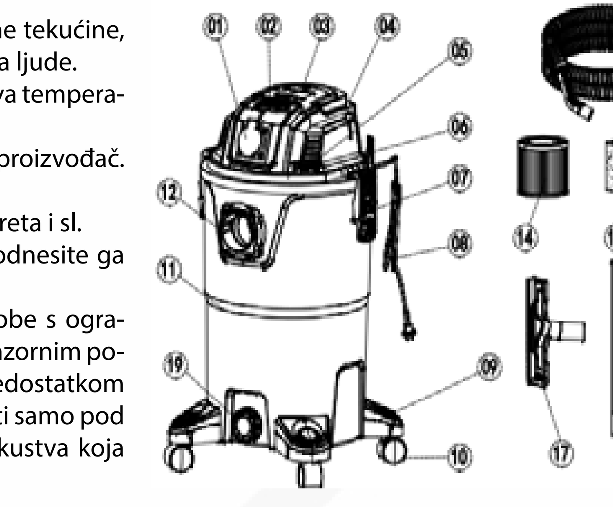

1	Utičnica za električni alat
2	Prekidač za uključivanje/isključivanje
3	Gornji poklopac
4	Ručka
5	Shaker
6	Držač kabela
7	zasun
8	Kabel
9	Donja baza
10	Kolik
11	Tenk
12	Usis zraka
13	Usisno crijevo
14	HEPA filter
15	Spužvasti filter
16	Mlaznica za pukotine
17	Podna mlaznica
18	Cijevi za usisivač
19	Odvod vode

5. PRIJE PRVE UPOTREBE

• Izvadite uređaj iz pakiranja. i provjerite jesu li sve komponente potrebne za sastavljanje uređaja uključene u pakiranje.
• Ne bacajte nijedan dio prije ili nakon sastavljanja proizvoda.
• Uklonite sve zaštitne materijale.
• Provjerite da nijedna komponenta nije oštećena.
• Prije priključivanja uređaja provjerite odgovara li napon naveden na tipskoj pločici uređaja naponu lokalne mreže.
• Uređaj je spreman za upotrebu.
• Napomena: kada se uređaj prvi put zagrijava, može se proizvesti mala količina dima i
miris paljevine uzrokovan ostacima proizvodnje. Potpuno je
normalno i nije opasno. Osigurajte dovoljnu ventilaciju otvaranjem prozora.

6. OPERACIJE UREĐAJA

Montaža

Prilikom sastavljanja usisavača, isključite utikač kabela za napajanje iz utičnice.

1) Otvorite kupljeni usisavač
2) Provjerite je li kabel za napajanje isključen iz utičnice
3) Razdvojite kopče
4) Podignite glavu motora iz spremnika
5) Provjerite jesu li komponente filtra kompletne, uklonite dodatke iznutra
6) Postavite glavu motora na spremnik
7) Zaključajte glavu motora i spremnik stezaljkama
8) Spojite crijevo na usisni otvor spremnika
9) Postavite cijev s crijevom
11) Koristite pravu mlaznicu za posao

Spajanje i korištenje utičnice

Okrenite prekidač na rad električnog alata. Umetnite utikač u utičnicu, a zatim prekidač alata koji upravlja usisavačem. Nakon uključivanja struje, usisavač će početi raditi nakon 3-5 sekundi.
Prije korištenja usisavača provjerite je li snaga električnih alata minimalno 200W, a maksimalno 2000W.

Pažnja

Prije umetanja utikača u utičnicu električnog alata, provjerite je li alat koji koristite siguran

Pažnja

Ne zaboravite slijediti informacije navedene u sigurnosnim pravilima. Nemojte koristiti u kontaktu s plinovitim, zapaljivim ili drugim eksplozivnim površinama, poput tekućine za pranje posuđa, razrjeđivača, boja na bazi ulja, benzina, alkohola ili aerosola.

Shaker

Kada usisavanje oslabi, provjerite je li usisavač uključen. Začepite crijevo, zatim nekoliko puta pritisnite gumb za čišćenje filtera.

Suho usisavanje
Prije nego počnete s usisavanjem, provjerite je li HEPA filtar pravilno postavljen u posudu usisavača.

Započnite usisavanje, pazeći da u usisne elemente nisu ušle krhotine veće od unutarnjeg promjera usisne jedinice.

Za isključivanje usisavača, uključite/isključite prekidač. Ako tijekom usisavanja primijetite smanjenje učinkovitosti, očistite filtar ili provjerite razinu napunjenosti vrećice.

Mokro usisavanje

Ne koristite usisavač za usisavanje zapaljivih ili eksplozivnih tekućina, kao što su benzin, ulje, alkohol, otapala ili mješavine ovih tekućina s prašinom.

Prije mokrog usisavanja izvadite papirnatu vrećicu za prašinu, filtar od tkanine i HEPA filtar iz spremnika. Nanesite pjenasti filter. Prije početka mokrog usisavanja, spremnik se mora isprazniti i očistiti.

Puhanje

Usisavač može raditi u funkciji puhanja. Da biste koristili ovu značajku, morate:
1. Odvojite usisno crijevo i izvucite ga iz usisnog otvora.
2. Spojite usisno crijevo na otvor za ispuhivanje.
3. Uključite usisavač.
4. Prilikom puhanja držite crijevo za ručku i usmjerite strujanje zraka prema području oko očiju.

7. TEHNIČKI PODACI

Napon i frekvencija	220-240V; 50/60Hz
Vlast	1500W
Kapacitet spremnika	30L
Utičnica za električni alat	Da, do 2000 W
Vrsta filtera	Hepa, spužva
Duljina usisnog crijeva	1,5m

8. ČIŠĆENJE I ODRŽAVANJE

1. Prijevoz i skladištenje

a) Usisavač se može podići pomoću ručke za nošenje. Nikada nemojte povlačiti ili podizati usisavač držeći ga za kabel.
b) Prije odlaganja usisavača smotajte kabel. Isključite i namotajte kabel.

2. Čišćenje

Očistite usisavač vlažnom krpom. Nemojte koristiti jaka otapala ili abrazivna sredstva za čišćenje.

Redovito čistite mlaznice, cijev i crijevo od prljavštine. Tijelo se može obrisati blago navlaženom krpom i treba ga obrisati odmah nakon svake uporabe. Svaki put kada ispraznite spremnik za prašinu, očistite ulazni filter od prljavštine. Preporučamo povremeno temeljito pranje filtra pod tekućom vodom.
Preporuča se zamjena ispušnog filtra svakih 6-12 mjeseci, ovisno o intenzitetu korištenja usisavača.

9. ISKORIŠTENJE

Uređaj se ne smije odlagati na isti način kao i ostatak otpada. Radi sprječavanja štetnog utjecaja otpada na okoliš i zdravlje ljudi, zabranjeno je odlaganje rabljene opreme zajedno s drugim otpadom. Svaki korisnik je dužan takvu opremu vratiti na sabirno mjesto.

10. JAMČITI

Uvjete jamstva primjenjive u svakoj zemlji objavili su naši nacionalni distributeri. Eventualne kvarove na vašem uređaju ćemo popraviti besplatno unutar jamstvenog roka, ako su kvarovi uzrokovani nedostatkom materijala ili nedostatkom u izradi. Jamstveni zahtjevi trebaju biti upućeni vašem prodavaču ili najbližem ovlaštenom korisničkom servisu i potkrijepljeni dokumentiranim dokazom o kupnji.

SLV **Opomba:** Pred uporabo natančno preberite ta navodila.

Vsebina

1. UVOD........62
2. VARNOSTNA PRAVILA........62
3. REZIDUALNO RIZIKO........62
4. SEZNAM SESTAVNIH DELOV IN KONSTRUKCIJA........63
5. PRED PRVO UPORABO........63
6. DELOVANJE NAPRAVE........63
7. SPECIFIKACIJA........64
8. ČIŠČENJE IN VZDRŽEVANJE........64
9. UPORABA........65
10. GARANCIJA........65

1. UVOD

Pred montažo, sestavljanjem in uporabo naprave preberite ta priročnik. Upoštevati ga je treba, da bi se izognili situacijam, ki bi lahko povzročile poškodbe aparata ali poškodbe ali celo smrt uporabnika in ljudi v bližini. Proizvajalec ni odgovoren za škodo, ki nastane zaradi nepravilne ali napačne uporabe naprave.

Ta priročnik shranite za prihodnje sklicevanje.

2. VARNOSTNA PRAVILA

Pred uporabo preberite ta priročnik. Neupoštevanje teh navodil lahko povzroči poškodbe naprave ali poškodbe ali celo smrt uporabnika ali ljudi v bližini. Pred vklopom naprave se prepričajte, da so vse komponente pravilno nameščene.

Prosimo, shranite ta priročnik za poznejšo uporabo.

Pozor!

Naprava izpolnjuje vse varnostne zahteve v skladu z veljavnimi direktivami. Pred uporabo preberite navodila.

Naprava ni namenjena za uporabo pri otrocih in mladostnikih.

Varnostni nasveti

- Napravo je prepovedano pustiti delujočo brez nadzora.
- Omrežna napetost mora ustrezati napetosti na tipski ploščici naprave.
- Vlečenje naprave za kabel je prepovedano. Kabel odklopite samo tako, da držite vtič. Zaščitite kabel pred vročino, oljem in ostrimi predmeti. Poškodovan kabel lahko povzroči električni udar.
- Prepričajte se, da kabel ni zmečkan ali obrabljen.
- Pred čiščenjem ali vzdrževanjem napravo izključite iz električnega omrežja.
- Prepričajte se, da cevi in cev sesalnika niso ovirane in da je filter čist. Naprava bo delovala učinkovito in varno.
- V vodo je prepovedano črpati.
- Naprave ne puščajte izpostavljene zunanjim dejavnikom.
- Naprave ne potapljajte v vodo.
- Ne vdihavajte vnetljivih ali eksplozivnih tekočin, vročega ali segretega pepela ali človeku nevarnih snovi.
- Pred sesanjem pepela se prepričajte, da njegova temperatura ne preseže 45°C.
- Uporabljajte samo dodatke, ki jih priporoča proizvajalec.
- Napravo hranite v suhem prostoru.
- Prepovedano je njuhanje vžigalic, cigaret ipd.
- Če je napajalni kabel naprave poškodovan, ga odnesite na popravilo na pooblaščeni servis.
- Naprave ne smejo uporabljati otroci ali osebe z omejenimi motoričnimi sposobnostmi, senzoričnimi motnjami, omejenim razvojem, s pomanjkanjem izkušenj in znanja. Takšne osebe lahko delajo le pod nadzorom osebe z zadostnim znanjem in izkušnjami, ki bo prevzela odgovornost za varnost uporabnika.
- Pazite, da se otroci ne igrajo z aparatom.
- Napravo je prepovedano uporabljati brez nameščenega filtra.
- Uporabljajte filtre, ki jih priporoča proizvajalec.
- Ne vklapljajte naprave, če se zdi, da je kakor koli okvarjena.
- Da bi se izognili električnemu udaru ali kratkemu stiku, ne dovolite, da bi tekočina prišla v napravo.
- Nikoli ne uporabljajte dodatkov, ki niso navedeni v navodilih za uporabo ali ki ne prihajajo neposredno od proizvajalca. Lahko povzročijo požar, električni udar ali druge nevarnosti telesnih poškodb.
- Delovni prostor naj bo urejen in ustrezno osvetljen. Neurejena in slabo osvetljena mesta spodbujajo nesreče.

- Nosite zaščitno obleko in zaščitna očala. Če želite zmanjšati tveganje za poškodbe, nosite tudi protiprašno masko, nedrseče delovne čevlje, čelado in zaščitne slušalke. Lase, oblačila, rokavice ne približujte gibljivim delom. Obstaja nevarnost, da se zapletejo v gibljive dele naprave.
- Izogibajte se nenamernemu zagonu. Pred priključitvijo naprave se prepričajte, da je stikalo za vklop v izklopljenem položaju. Nikoli ne držite prsta na stikalu, ko nosite napravo, medtem ko je gumb v položaju za vklop, saj se lahko poškodujete.

3. REZIDUALNO RIZIKO

Tudi če napravo uporabljate v skladu z njenim namenom in upoštevate vse smernice iz teh navodil, preostalih tveganj ni mogoče odpraviti. Pri uporabi naprave uporabljajte zdravo pamet. Previdnost je potrebna.

4. SEZNAM SESTAVNIH DELOV IN KONSTRUKCIJA

1	Vtičnica za električno orodje
2	Stikalo za vklop/izklop
3	Zgornji pokrov
4	Ročaj
5	Shaker
6	Držalo za kabel
7	Zapah
8	Kabel
9	Spodnja podlaga
10	kolike
11	Rezervoar
12	Dovod zraka
13	Sesalna cev
14	HEPA filter
15	Gobasti filter
16	Šoba za reže
17	Talna šoba
18	Cevi za sesalnik
19	Odtok vode

5. PRED PRVO UPORABO

• Napravo vzemite iz embalaže. in preverite, ali so v embalaži vse potrebne komponente za sestavljanje naprave.
• Ne zavrzite nobenega dela pred ali po sestavljanju izdelka.
• Odstranite vse zaščitne materiale.
• Prepričajte se, da nobena komponenta ni poškodovana.
• Pred priključitvijo naprave preverite, ali napetost, navedena na tipski tablici naprave, ustreza napetosti lokalnega omrežja.
• Naprava je pripravljena za uporabo.
• Opomba: Ko napravo prvič segrejete, se lahko pojavi majhna količina dima in
vonj po zažganem zaradi proizvodnih ostankov. Popolnoma je
normalno in ni nevarno. Zagotovite zadostno zračenje tako, da odprete okno.

6. DELOVANJE NAPRAVE

Namestitev

Ko sestavljate sesalnik, izvlecite vtič napajalnega kabla iz vtičnice.

1) Odprite kupljeni sesalnik
2) Prepričajte se, da je napajalni kabel izklopljen iz vtičnice
3) Povlecite sponke narazen
4) Dvignite glavo motorja iz rezervoarja
5) Preverite, ali so komponente filtra popolne, odstranite dodatke iz notranjosti
6) Namestite glavo motorja na rezervoar
7) Zaklenite glavo motorja in rezervoar s sponkami
8) Pritrdite cev na sesalno odprtino rezervoarja
9) Namestite cev s cevjo
11) Uporabite pravo šobo za delo

Priključitev in uporaba vtičnice

Obrnite stikalo na delovanje električnega orodja. Vtaknite vtič v vtičnico in nato stikalo za orodje, ki upravlja sesalnik. Po vklopu električnega toka bo sesalnik začel delovati po 3-5 sekundah.
Pred uporabo sesalnika se prepričajte, da je moč elektronskega orodja najmanj 200 W in največ 2000 W.
Pozor

Preden vtaknete vtič v vtičnico električnega orodja, preverite, ali je orodje, ki ga uporabljate, varno

Pozor

Ne pozabite upoštevati informacij v varnostnih pravilih. Ne uporabljajte v stiku s plinastimi, vnetljivimi ali drugimi eksplozivnimi površinami, kot so tekočina za pomivanje posode, razredčilo, barve na oljni osnovi, bencin, alkohol ali aerosoli.

Shaker

Ko sesanje oslabi, se prepričajte, da je sesalnik vklopljen. Zamašite cev in večkrat pritisnite gumb za čiščenje filtra.

Suho sesanje
Preden se lotite sesanja, se prepričajte, da je filter HEPA pravilno nameščen v posodo sesalnika.

Začnite s sesanjem in se prepričajte, da v sesalne elemente niso prišle smeti, ki so večje od notranjega premera sesalne enote.

Če želite izklopiti sesalnik, preklopite stikalo za vklop/izklop. Če med sesanjem opazite zmanjšanje učinkovitosti, očistite filter ali preverite nivo napolnjenosti vrečke.

Mokro sesanje

Sesalnika ne uporabljajte za sesanje vnetljivih ali eksplozivnih tekočin, kot so bencin, olje, alkohol, topila ali mešanice teh tekočin s prahom.

Pred mokrim sesanjem iz posode odstranite papirnato vrečko za prah, tkaninski filter in HEPA filter. Nanesite penasti filter. Pred začetkom mokrega sesanja je treba posodo izprazniti in očistiti.

Pihanje

Sesalnik lahko deluje v funkciji pihanja. Za uporabo te funkcije morate:
1. Odklopite sesalno cev in jo izvlecite iz sesalne odprtine.
2. Priključite sesalno cev na odprtino za izpihovanje.
3. Vklopite sesalnik.
4. Pri pihanju držite cev za ročaj in usmerite tok zraka proti predelu oči.

7. SPECIFIKACIJA

Napetost in frekvenca	220-240V; 50/60Hz
Moč	1500W
Kapaciteta rezervoarja	30L
Vtičnica za električno orodje	Da, do 2000 W
Vrsta filtrov	Hepa, goba
Dolžina sesalne cevi	1,5m

8. ČIŠČENJE IN VZDRŽEVANJE

1. Prevoz in skladiščenje

a) Sesalnik lahko dvignete z nosilnim ročajem. Nikoli ne vlecite ali dvigujte sesalnika za kabel.
b) Preden odložite sesalnik, zvijte kabel. Odklopite in navijte kabel.

2. Čiščenje

Sesalnik čistite z vlažno krpo. Ne uporabljajte močnih topil ali abrazivnih čistil.

Šobe, cev in cev redno čistite pred umazanijo. Telo lahko obrišete z rahlo vlažno krpo, po vsaki uporabi pa jo takoj obrišite do suhega. Vsakič, ko izpraznite posodo za prah, očistite vstopni filter umazanije. Priporočamo, da filter občasno temeljito operete pod tekočo vodo.
Izpušni filter je priporočljivo zamenjati vsakih 6-12 mesecev, odvisno od intenzivnosti uporabe sesalnika.

9. UPORABA

Naprave ne smete odlagati na enak način kot ostale odpadke. Da bi preprečili škodljive učinke odpadkov na okolje in zdravje ljudi, je prepovedano odlagati izrabljeno opremo skupaj z drugimi odpadki. Vsak uporabnik je dolžan takšno opremo oddati na zbirnem mestu.

10. GARANCIJA

Pogoje jamstva, ki veljajo v posameznih državah, so objavili naši nacionalni distributerji. Morebitne napake na vaši enoti bomo v garancijskem roku brezplačno odpravili, če so napake posledica napak v materialu ali pomanjkljive izdelave. Garancijske zahtevke je treba nasloviti na vašega prodajalca ali najbližji pooblaščeni servisni center za stranke in jim priložiti dokazila o nakupu.