primabobo®

Krzesełko do karmienia BELI

- PL Krzesełko do karmienia
- EN High chair
- DE Hochstuhl
- FR Chaise haute
- CZ Jídelní židlička
- SK Jedálenská stolička
- RO Scaun de masă pentru bebeluși
- LT Maitinimo kėdutė
- HU Etetőszék

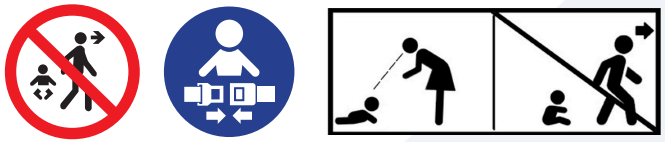

Norma: EN 14988:2017+A1:2020

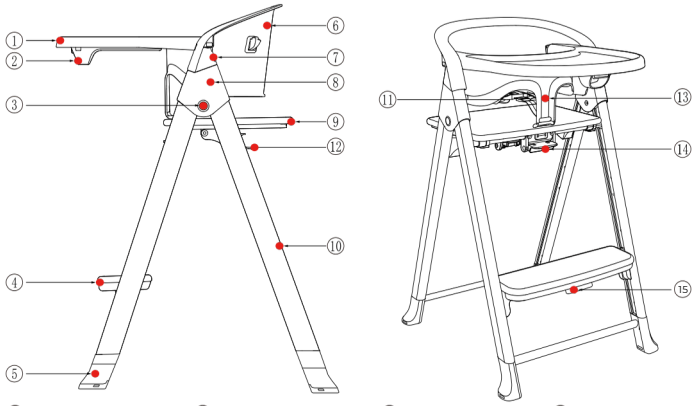

PL

1. Tacka
2. Przycisk zwalniania tacki
3. Przycisk składania
4. Podnóżek
5. Plastikowa część podnóżka
6. Oparcie
7. Przycisk montażu/demontażu oparcia
8. Plastikowe mocowanie oparcia
9. Siedzisko
10. Noga
11. Pas bezpieczeństwa
12. Przycisk regulacji tylnej części siedziska
13. Poprzeczka zabezpieczająca – T-bar
14. Przycisk regulacji przedniej części siedziska
15. Przycisk regulacji podnóżka

EN

1. Tray
2. Tray removal button
3. Folding button
4. Footrest
5. Foot plastic part
6. Backrest
7. Backrest install/uninstall button
8. Backrest connection plastic
9. Seat
10. Leg
11. Seatbelt
12. Seat back adjustment button
13. T-bar
14. Seat front adjustment button
15. Footrest adjustment button

HU

- Tálca
- Tálca kioldógomb
- Összecsukó gomb
- Lábtartó
- Műanyag lábtartó rész
- Háttámla
- Háttámla felszerelő/eltávolító gomb
- Műanyag háttámla-csatlakozó
- Ülés
- Láb
- Biztonsági öv
- Ülés háttámla állító gomb
- T-alakú rúd (T-bar)
- Ülés első részének állító gombja
- Lábtartó állító gomb

DE

1. Tablett
2. Tablett-Entriegelungsknopf
3. Klappknopf
4. Fußstütze
5. Kunststoffteil der Fußstütze
6. Rückenlehne
7. Rückenlehnen-Montage/Demontage-Knopf
8. Kunststoffverbindung der Rückenlehne
9. Sitz
10. Bein
11. Sicherheitsgurt
12. Knopf zur Einstellung der Rückenlehne des Sitzes
13. T-Bar
14. Knopf zur Einstellung der Vorderseite des Sitzes
15. Knopf zur Einstellung der Fußstütze

FR

1. Plateau
2. Bouton de retrait du plateau
3. Bouton de pliage
4. Repose-pieds
5. Partie en plastique du repose-pieds
6. Dossier
7. Bouton d'installation/retrait du dossier
8. Pièce plastique de fixation du dossier
9. Siège
10. Pied
11. Ceinture de sécurité
12. Bouton de réglage du dossier du siège
13. Barre en T
14. Bouton de réglage de l'avant du siège
15. Bouton de réglage du repose-pieds

CZ

1. Tácek
2. Tlačítko uvolnění tácku
3. Skládací tlačítko
4. Opěrka nohou
5. Plastová část opěrky nohou
6. Opěradlo
7. Tlačítko montáže/demontáže opěradla
8. Plastové spojení opěradla
9. Sedadlo
10. Nohy
11. Bezpečnostní pás
12. Tlačítko nastavení opěradla sedadla
13. T-tyč
14. Tlačítko nastavení přední části sedadla
15. Tlačítko nastavení opěrky nohou

SK

1. Tácka
2. Tlačidlo uvoľnenia tácky
3. Skladacie tlačidlo
4. Opierka na nohy
5. Plastová časť opierky na nohy
6. Operadlo
7. Tlačidlo montáže/demontáže operadla
8. Plastové spojenie operadla
9. Sedadlo
10. Nohy
11. Bezpečnostný pás
12. Tlačidlo nastavenia operadla sedadla
13. T-tyč
14. Tlačidlo nastavenia prednej časti sedadla
15. Tlačidlo nastavenia opierky na nohy

RO

1. Tavă
2. Buton pentru scoaterea tăvii
3. Buton de pliere
4. Suport pentru picioare
5. Parte din plastic a suportului pentru picioare
6. Spătar
7. Buton pentru montarea/demontarea spătarului
8. Conector din plastic pentru spătar
9. Șezut
10. Picior
11. Centură de siguranță
12. Buton de reglare a spătarului scaunului
13. Bară în T
14. Buton de reglare a părții frontale a scaunului
15. Buton de reglare a suportului pentru picioare

LT

1. Padėklas
2. Padėklo nuėmimo mygtukas
3. Sulankstymo mygtukas
4. Kojų atrama
5. Plastikinė kojų atramos dalis
6. Atlošas
7. Atlošo montavimo/nuėmimo mygtukas
8. Plastikinė atlošo jungtis
9. Sėdynė
10. Kojelė
11. Saugos diržas
12. Sėdynės atlošo reguliavimo mygtukas
13. T formos skersinis (T-bar)
14. Sėdynės priekinės dalies reguliavimo mygtukas
15. Kojų atramos reguliavimo mygtukas

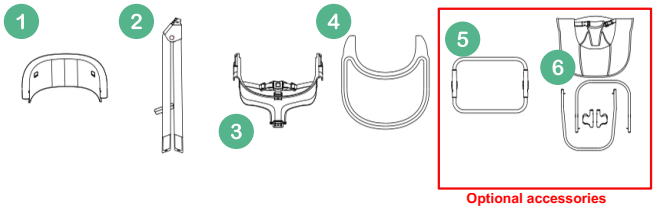

Optional accessories

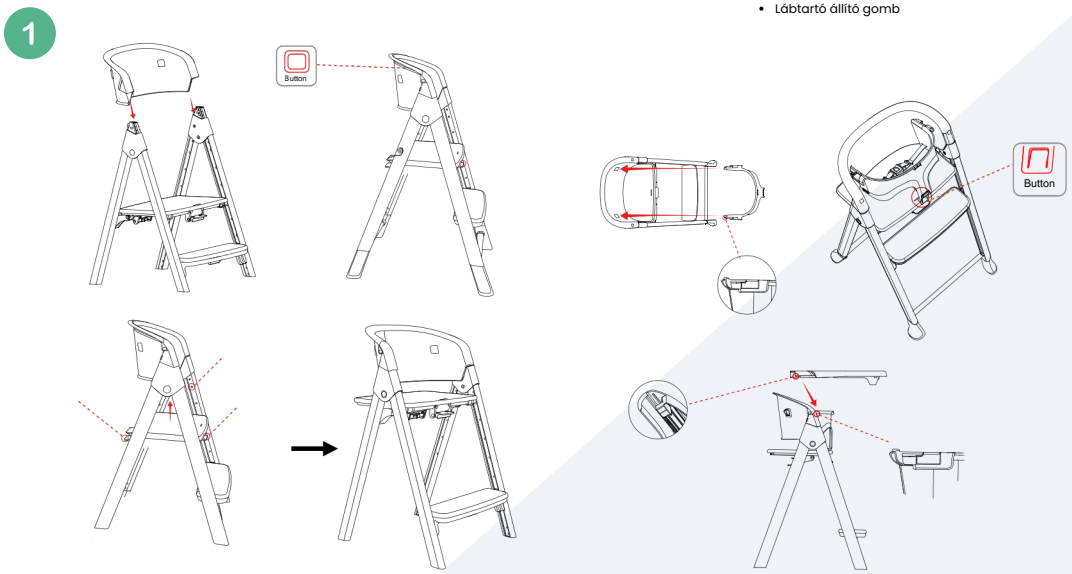

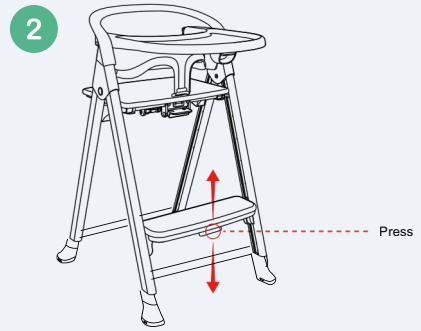

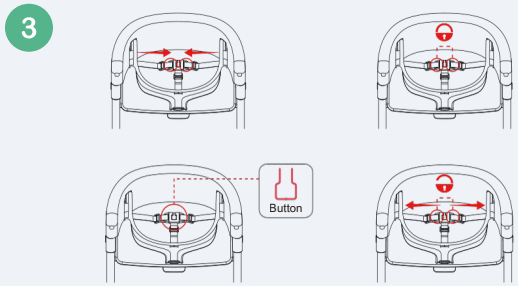

4

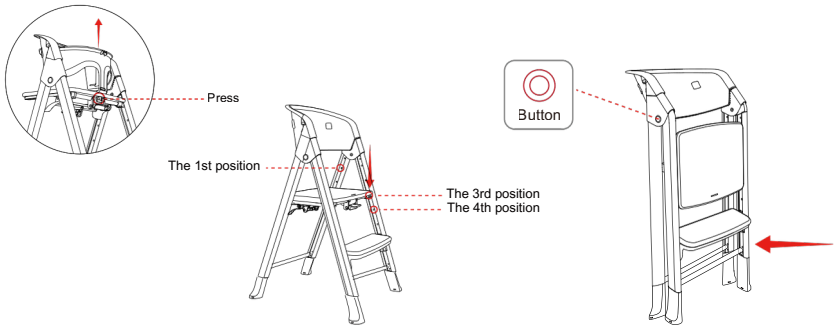

5

a.

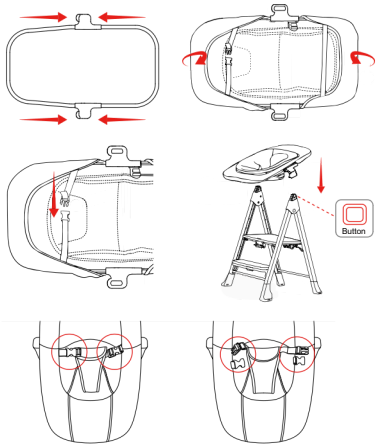

b.

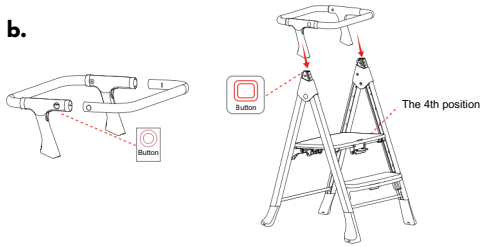

c.

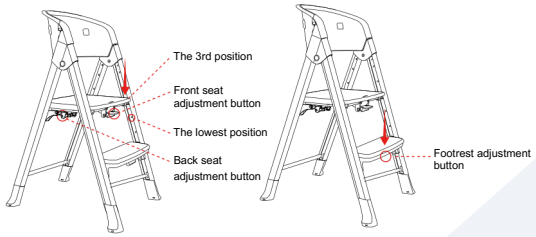

PL Montaż krzesełka – podstawowe ustawienie

1. Przygotowanie

Wyjmij z opakowania 6 elementów: oparcie, poduszkę siedziska (część plastikową), część boczną (barierkę), część bujaczka (opcjonalną), poprzeczkę zabezpieczającą (T-bar) i tackę.
Naciśnij jednocześnie przyciski składania po obu stronach ramy, aby rozłożyć i ustawić nogi krzesełka.
Wsuń oparcie w rowek ramy, aż usłyszysz „klik", co oznacza, że element jest prawidłowo zablokowany.
Naciśnij przyciski po obu stronach, aby zwolnić oparcie.
Jednocześnie naciśnij przycisk regulacji przedniego i tylnego siedziska, aby ustawić siedzisko w najwyższej pozycji.

Montaż poprzeczki zabezpieczającej (T-bar):

Włóż poprzeczkę zabezpieczającą w otwory oparcia, a następnie w otwory siedziska.
Naciśnij przycisk i pociągnij do góry, aby upewnić się, że została prawidłowo zamocowana.
Uwaga: T-bar powinien być stabilnie zablokowany.

Montaż tacki:

Wsuń tackę w prowadnice poprzeczki T-bar, a następnie unieś ją do góry, aż się zatrzaśnie.
Uwaga: Najpierw zamocuj tackę, potem podnieś.

2. Regulacja podnóżka

Naciśnij przycisk regulacji podnóżka, aby ustawić jedną z 5 pozycji wysokości.

3. Regulacja pasów bezpieczeństwa

Aby zapiąć pasy: Włóż końcówki pasów do centralnej klamry i dociśnij, aż usłyszysz klik.
Aby odpiąć pasy: Naciśnij środkowy przycisk w klamrze.
Ostrzeżenie: Dziecko zawsze musi być przypięte pasami podczas korzystania z krzesełka!

4. Składanie i przechowywanie krzesełka

Zdejmij tackę i zwolnij poprzeczkę zabezpieczającą (T-bar), unosząc ją do góry.
Ustaw wysokość siedziska z przodu na pozycję 3 lub 4, a oparcie na pozycję 1.
Naciśnij jednocześnie oba przyciski składania, aby wsunąć przednie nogi — jak pokazano na ilustracji.

5. Funkcje dodatkowe / akcesoria opcjonalne

a) Model bujaczka dla niemowląt:

Połącz dwie ramy bujaczka, aż usłyszysz kliknięcie w miejscu złączenia.
Umieść poduszkę w ramie i upewnij się, że klamra została prawidłowo zablokowana.
Włóż rurki z obu stron do ramy. Naciśnij przyciski z boku, aby je zabezpieczyć.
Włóż końcówki pasów do centralnej klamry, aż usłyszysz klik.
Aby je odpiąć — naciśnij przyciski po bokach.
Ostrzeżenie: Podczas korzystania z bujaczka dziecko musi być przypięte pasami!

b) Pomocnik kuchenny:

Naciśnij przyciski po bokach poręczy i zamontuj ją na siedzisku.
Upewnij się, że zatrzaski się zablokowały (klik).
Naciśnij boczne przyciski, aby złożyć wieżę.
Uwaga: Sprawdź, czy wszystkie zatrzaski są pewnie zablokowane.

c) Model krzesła dla dorosłych

Naciśnij jednocześnie przyciski regulacji przy oparciu i siedzisku, aby obniżyć siedzisko do najniższej pozycji.
Podnieś podnóżek, aby uzyskać więcej miejsca na nogi.
Uwaga: Upewnij się, że blokady zatrzaskowe są prawidłowo zablokowane po zmianie pozycji.

EN Chair assembly – basic setup

1. Preparation

Remove 6 components from the packaging: backrest, seat cushion (plastic part), side part (guardrail), bouncer part (optional), safety bar (T-bar) and tray.

Press the folding buttons on both sides of the frame at the same time to unfold and set up the legs of the chair.

Insert the backrest into the groove of the frame until you hear a "click", indicating that the part is properly locked.

Press the buttons on both sides to release the backrest.

Press the front and back seat adjustment buttons at the same time to set the seat to the highest position.

Mounting the safety crossbar (T-bar):

Insert the safety crossbar into the backrest holes, then into the seat holes.

Press the button and pull upwards to ensure it is properly secured.

Note: The T-bar should be firmly locked.

Tray installation:

Slide the tray into the guides on the T-bar, then lift it upwards until it clicks into place.

Note: Attach the tray first, then lift.

2. Footrest adjustment

Press the footrest adjustment button to set one of the 5 height positions.

3. Harness adjustment

To fasten the harness: Insert the harness ends into the central buckle and press until you hear a click.

To unfasten the harness: Press the center button on the buckle.

Warning: The child must always be strapped in when using the chair!

4. Folding and storing the chair

Remove the tray and release the safety crossbar (T-bar) by lifting it upwards.

Set the seat height at the front to position 3 or 4, and the backrest to position 1.

Press both folding buttons at the same time to retract the front legs — as shown in the illustration.

5. Additional features / optional accessories

a) Infant rocker model:

Connect the two rocker frames until you hear a click at the connection point.

Place the cushion in the frame and make sure the buckle is securely fastened.

Insert the rods on both sides into the frame. Press the side buttons to secure them.

Insert the ends of the harness into the central buckle until you hear a click.

To unfasten — press the buttons on the sides.

Warning: The child must be strapped in when using the rocker!

b) Kitchen helper:

Press the buttons on the sides of the guardrail and mount it onto the seat.

Make sure the latches are securely locked (click).

Press the side buttons to fold the tower.

Note: Check that all latches are properly secured.

c) Adult chair model

Press both adjustment buttons at the backrest and seat at the same time to lower the seat to the lowest position.

Lift the footrest to create more legroom.

Note: Make sure the locking pins are properly secured after adjusting.

DE Montage des Hochstuhls – Grundeinstellung

1. Vorbereitung

Entnehmen Sie 6 Teile aus der Verpackung: Rückenlehne, Sitzkissen (Kunststoffteil), Seitenteil (Seitenbügel), Wippenteil (optional), Sicherheitsbügel (T-Bar) und Tablett.

Drücken Sie gleichzeitig die Faltknöpfe auf beiden Seiten des Rahmens, um die Beine des Stuhls auszuklappen und aufzustellen.

Schieben Sie die Rückenlehne in die Nut des Rahmens, bis Sie ein „Klick" hören, was bedeutet, dass das Teil ordnungsgemäß eingerastet ist.

Drücken Sie die Knöpfe auf beiden Seiten, um die Rückenlehne zu lösen.

Drücken Sie gleichzeitig die Knöpfe zur Einstellung des vorderen und hinteren Sitzes, um den Sitz in die höchste Position zu bringen.

Montage der Sicherheits-Querstange (T-Bar):

Stecken Sie die Sicherheits-Querstange in die Öffnungen der Rückenlehne und dann in die Sitzöffnungen.

Drücken Sie die Taste und ziehen Sie sie nach oben, um sicherzustellen, dass sie richtig befestigt ist.

Hinweis: Die T-Bar sollte fest eingerastet sein.

Montage des Tabletts:

Schieben Sie das Tablett in die Führungen der T-Bar und heben Sie es an, bis es einrastet.

Hinweis: Befestigen Sie zuerst das Tablett, dann anheben.

2. Einstellung der Fußstütze

Drücken Sie die Verstellungstaste der Fußstütze, um eine der 5 Höheneinstellungen auszuwählen.

3. Einstellung der Sicherheitsgurte

Zum Anschnallen: Stecken Sie die Enden der Gurte in die zentrale Schnalle und drücken Sie, bis ein Klick zu hören ist.

Zum Öffnen der Gurte: Drücken Sie die mittlere Taste an der Schnalle.

Warnung: Das Kind muss beim Gebrauch des Hochstuhls immer angeschnallt sein!

4. Zusammenklappen und Aufbewahrung des Hochstuhls

Entfernen Sie das Tablett und lösen Sie die Sicherheits-Querstange (T-Bar), indem Sie sie nach oben ziehen.

Stellen Sie die Sitzhöhe vorne auf Position 3 oder 4 und die Rückenlehne auf Position 1 ein.

Drücken Sie gleichzeitig beide Klappknöpfe, um die vorderen Beine einzuziehen – wie in der Abbildung gezeigt.

5. Zusätzliche Funktionen / optionales Zubehör

a) Babywippen-Modell:

Verbinden Sie die beiden Wippenrahmen, bis Sie ein Klicken an der Verbindungsstelle hören.

Legen Sie das Kissen in den Rahmen und stellen Sie sicher, dass die Schnalle korrekt eingerastet ist.

Stecken Sie die Stangen auf beiden Seiten in den Rahmen. Drücken Sie die seitlichen Tasten, um sie zu sichern.

Stecken Sie die Enden der Gurte in die zentrale Schnalle, bis Sie ein Klicken hören.

Zum Öffnen – drücken Sie die Tasten an den Seiten.

Warnung: Das Kind muss beim Gebrauch der Wippe angeschnallt sein!

b) Küchenhelfer:

Drücken Sie die Tasten an den Seiten des Schutzgitters und befestigen Sie es am Sitz.

Stellen Sie sicher, dass die Verriegelungen eingerastet sind (Klick).

Drücken Sie die seitlichen Tasten, um den Turm zusammenzuklappen.

Hinweis: Überprüfen Sie, ob alle Verriegelungen sicher eingerastet sind.

c) Modell für Erwachsene

Drücken Sie gleichzeitig die Einstelltasten an Rückenlehne und Sitzfläche, um den Sitz in die niedrigste Position zu bringen.

Heben Sie die Fußstütze an, um mehr Beinfreiheit zu schaffen.

Hinweis: Stellen Sie sicher, dass die Verriegelungsbolzen nach der Einstellung korrekt eingerastet sind.

FR Montage de la chaise haute – réglage de base

1. Préparation

Retirez 6 composants de l'emballage : dossier, coussin de siège (partie en plastique), partie latérale (barrière), partie du transat (optionnelle), barre de sécurité (T-bar) et plateau.

Appuyez simultanément sur les boutons de pliage situés de chaque côté du cadre pour déplier et installer les pieds de la chaise.

Insérez le dossier dans la rainure du cadre jusqu'à entendre un « clic », indiquant que la pièce est correctement verrouillée.

Appuyez sur les boutons des deux côtés pour libérer le dossier.

Appuyez simultanément sur les boutons de réglage du siège avant et arrière pour placer le siège en position la plus haute.

Montage de la barre transversale de sécurité (T-Bar) :

Insérez la barre transversale de sécurité dans les ouvertures du dossier, puis dans les ouvertures de l'assise.

Appuyez sur le bouton et tirez vers le haut pour vous assurer qu'elle est correctement fixée.

Remarque : La T-Bar doit être fermement verrouillée.

Montage du plateau :

Faites glisser le plateau dans les guides de la T-Bar, puis soulevez-le jusqu'à ce qu'il s'enclenche.

Remarque : Fixez d'abord le plateau, puis soulevez-le.

2. Réglage du repose-pieds

Appuyez sur le bouton de réglage du repose-pieds pour choisir l'une des 5 positions de hauteur..

3. Réglage des harnais de sécurité

Pour attacher le harnais : Insérez les extrémités du harnais dans la boucle centrale et appuyez jusqu'à entendre un clic.

Pour détacher le harnais : Appuyez sur le bouton central de la boucle.

Avertissement : L'enfant doit toujours être attaché lorsqu'il utilise la chaise haute !

4. Pliage et rangement de la chaise haute

Retirez le plateau et libérez la barre transversale de sécurité (T-Bar) en la soulevant vers le haut.

Réglez la hauteur du siège à l'avant sur la position 3 ou 4, et le dossier sur la position 1.

Appuyez simultanément sur les deux boutons de pliage pour rétracter les pieds avant — comme indiqué sur l'illustration.

5. Fonctions supplémentaires / accessoires optionnels

a) Modèle de transat pour bébé :

Assemblez les deux cadres du transat jusqu'à entendre un clic à l'endroit de la connexion.

Placez le coussin dans le cadre et assurez-vous que la boucle est correctement verrouillée.

Insérez les tiges de chaque côté dans le cadre. Appuyez sur les boutons latéraux pour les sécuriser.

Insérez les extrémités du harnais dans la boucle centrale jusqu'à entendre un clic.

Pour détacher — appuyez sur les boutons situés sur les côtés.

Avertissement : L'enfant doit être attaché lorsqu'il utilise le transat !

b) Tour d'apprentissage de cuisine :

Appuyez sur les boutons situés sur les côtés de la barre de protection et fixez-la au siège.

Assurez-vous que les loquets sont correctement verrouillés (clic).

Appuyez sur les boutons latéraux pour plier la tour.

Remarque : Vérifiez que tous les loquets sont bien verrouillés.

c) Modèle de chaise pour adulte

Appuyez simultanément sur les boutons de réglage du dossier et de l'assise pour abaisser le siège à la position la plus basse.

Relevez le repose-pieds pour obtenir plus d'espace pour les jambes.

Remarque : Assurez-vous que les goupilles de verrouillage sont correctement enclenchées après le réglage.

CZ Montáž jídelní židličky – základní nastavení

1. Příprava

Vyjměte z obalu 6 dílů: opěradlo, polštář sedáku (plastová část), boční část (zábradlí), část houpátka (volitelná), bezpečnostní tyč (T-bar) a tác.

Stiskněte současně skládací tlačítka na obou stranách rámu, aby se nohy židličky rozložily a nastavily.

Zasuňte opěradlo do drážky rámu, dokud neuslyšíte „cvaknutí", což znamená, že je díl správně zajištěn.

Stiskněte tlačítka na obou stranách pro uvolnění opěradla.

Současně stiskněte tlačítka pro nastavení přední a zadní části sedáku, abyste nastavili sedák do nejvyšší polohy.

Montáž bezpečnostní příčné tyče (T-Bar):

Vložte bezpečnostní příčnou tyč do otvorů opěradla a poté do otvorů sedáku.

Stiskněte tlačítko a vytáhněte směrem nahoru, abyste se ujistili, že je správně upevněna.

Upozornění: T-Bar musí být pevně zajištěna.

Montáž tácu:

Zasuňte tác do vodicích lišt T-Bar a poté jej zvedněte, dokud nezacvakne.

Upozornění: Nejprve upevněte tác, teprve poté zvedněte.

2. Nastavení podnožky

Stiskněte tlačítko pro nastavení podnožky a zvolte jednu z 5 výškových poloh.

3. Nastavení bezpečnostních pásů

Pro zapnutí pásů: Vložte konce pásů do centrální přezky a zatlačte, dokud neuslyšíte cvaknutí.

Pro odepnutí pásů: Stiskněte středové tlačítko na přezce.

Varování: Dítě musí být při používání židličky vždy připoutáno!

4. Skládání a uskladnění židličky

Sejměte tác a uvolněte bezpečnostní příčnou tyč (T-Bar) jejím zvednutím směrem nahoru.

Nastavte výšku sedáku vpředu na pozici 3 nebo 4 a opěradlo na pozici 1.

Současně stiskněte obě skládací tlačítka, aby se zasunuly přední nohy — jak je znázorněno na obrázku.

5. Další funkce / volitelné příslušenství

a) Model houpačky pro kojence:

Spojte dva rámy houpačky, dokud neuslyšíte cvaknutí v místě spojení.

Vložte polštář do rámu a ujistěte se, že je přezka správně zajištěna.

Zasuňte tyče z obou stran do rámu. Stiskněte boční tlačítka pro jejich zajištění.

Vložte konce pásů do centrální přezky, dokud neuslyšíte cvaknutí.

Pro odepnutí — stiskněte tlačítka po stranách.

Varování: Dítě musí být při používání houpačky připoutáno!

b) Kuchyňský pomocník:

Stiskněte tlačítka po stranách madla a připevněte jej k sedáku.

Ujistěte se, že západky jsou správně zajištěny (cvaknutí).

Stiskněte boční tlačítka pro složení věže.

Upozornění: Zkontrolujte, zda jsou všechny západky pevně zajištěny.

c) Model židle pro dospělé

Současně stiskněte nastavovací tlačítka u opěradla a sedáku, aby se sedák spustil do nejnižší polohy.

Zvedněte podnožku, abyste získali více místa pro nohy.

Upozornění: Ujistěte se, že zajišťovací kolíky jsou po nastavení správně zajištěny.

SK Montáž stoličky – základné nastavenie

1. Príprava

Vyberte z obalu 6 častí: operadlo, sedák (plastová časť), bočnú časť (zábradlie), časť hojdadla (voliteľná), bezpečnostnú tyč (T-bar) a tácku.

Stlačte súčasne sklápacie tlačidlá na oboch stranách rámu, aby ste rozložili a nastavili nohy stoličky.

Vsuňte operadlo do drážky rámu, až kým nebudete počuť „klik“, čo znamená, že je diel správne zablokovaný.

Stlačte tlačidlá na oboch stranách na uvoľnenie operadla.

Súčasne stlačte tlačidlá na nastavenie prednej a zadnej časti sedadla, aby ste nastavili sedadlo do najvyššej polohy.

Montáž bezpečnostnej priečnej tyče (T-Bar):

Vložte bezpečnostnú priečnu tyč do otvorov operadla a potom do otvorov sedadla.

Stlačte tlačidlo a potiahnite nahor, aby ste sa uistili, že je správne upevnená.

Poznámka: T-Bar musí byť pevne zaistená.

Montáž podnosu:

Zasuňte podnos do vodiacich líšt T-Bar a potom ho zdvihnite, kým nezacvakne.

Poznámka: Najprv upevnite podnos, potom ho zdvihnite.

2. Nastavenie podnožky

Stlačte tlačidlo na nastavenie podnožky a vyberte jednu z 5 výškových polôh.

3. Nastavenie bezpečnostných pásov

Na zapnutie pásov: Vložte konce pásov do centrálnej pracky a zatlačte, kým nebudete počuť cvaknutie.

Na odopnutie pásov: Stlačte stredné tlačidlo na pracke.

Upozornenie: Dieťa musí byť pri používaní stoličky vždy pripútané!

4. Skladanie a uskladnenie stoličky

Odstráňte podnos a uvoľnite bezpečnostnú priečnu tyč (T-Bar) jej zdvihnutím nahor.

Nastavte výšku sedadla vpredu na pozíciu 3 alebo 4 a operadlo na pozíciu

Súčasne stlačte obe skladacie tlačidlá, aby sa zasunuli predné nohy — ako je znázornené na obrázku.

5. Ďalšie funkcie / voliteľné príslušenstvo

a) Model hojdačky pre dojčatá:

Spojte dva rámy hojdačky, kým nebudete počuť cvaknutie v mieste spojenia.

Vložte vankúš do rámu a uistite sa, že pracka je správne zaistená.

Zasuňte tyče z oboch strán do rámu. Stlačte bočné tlačidlá na ich zaistenie.

Vložte konce pásov do centrálnej pracky, kým nebudete počuť cvaknutie.

Na odopnutie — stlačte tlačidlá na bokoch.

Upozornenie: Dieťa musí byť pri používaní hojdačky pripútané!

b) Kuchynský pomocník:

Stlačte tlačidlá na bokoch madla a pripevnite ho k sedadlu.

Uistite sa, že západky sú správne zaistené (cvaknutie).

Stlačte bočné tlačidlá na zloženie veže.

Poznámka: Skontrolujte, či sú všetky západky pevne zaistené.

c) Model stoličky pre dospelých

Súčasne stlačte nastavovacie tlačidlá pri operadle a sedadle, aby ste sedadlo spustili do najnižšej polohy.

Zdvihnite podnožku, aby ste získali viac miesta na nohy.

Poznámka: Uistite sa, že zaisťovacie kolíky sú po nastavení správne zablokované.

RO Asamblarea scaunului – setarea de bază

1. Pregătire

Scoateți din ambalaj 6 componente: spătar, pernă de scaun (parte din plastic), parte laterală (balustradă), parte de balansoar (opțională), bară de siguranță (T-bar) și tavă.

Apăsați simultan butoanele de pliere de pe ambele părți ale cadrului pentru a desface și fixa picioarele scaunului.

Introduceți spătarul în șanțul cadrului până când auziți un „clic”, semn că piesa este blocată corect.

Apăsați butoanele de pe ambele părți pentru a elibera spătarul.

Apăsați simultan butoanele de reglare a părții din față și din spate a scaunului pentru a seta scaunul în poziția cea mai înaltă.

Montarea barei de siguranță (T-Bar):

Introduceți bara de siguranță în orificiile spătarului, apoi în orificiile șezutului.

Apăsați butonul și trageți în sus pentru a vă asigura că este fixată corect.

Notă: T-Bar trebuie să fie blocată stabil.

Montarea tăviței:

Glisați tăvița în ghidajele barei T-Bar, apoi ridicați-o până când se fixează cu un clic.

Notă: Montați mai întâi tăvița, apoi ridicați-o.

2. Reglarea suportului pentru picioare

Apăsați butonul de reglare a suportului pentru picioare pentru a seta una dintre cele 5 poziții de înălțime.

3. Reglarea centurii de siguranță

Pentru a fixa centura: Introduceți capetele centurii în catarama centrală și apăsați până când auziți un clic.

Pentru a desface centura: Apăsați butonul central de pe cataramă.

Avertisment: Copilul trebuie să fie întotdeauna fixat cu centura atunci când folosește scaunul!

4. Pliare și depozitare scaun

Scoateți tăvița și eliberați bara de siguranță (T-Bar) ridicând-o în sus.

Setați înălțimea șezutului în față la poziția 3 sau 4, iar spătarul la poziția 1.

Apăsați simultan ambele butoane de pliere pentru a retrage picioarele din față — conform ilustrației.

5. Funcții suplimentare / accesorii opționale

a) Model leagăn pentru bebeluși:

Conectați cele două cadre ale leagănului până când auziți un clic la punctul de îmbinare.

Puneți perna în cadru și asigurați-vă că catarama este fixată corect.

Introduceți tijele de pe ambele părți în cadru. Apăsați butoanele laterale pentru a le fixa.

Introduceți capetele centurii în catarama centrală până când auziți un clic.

Pentru a le desface — apăsați butoanele de pe laterale.

Avertisment: Copilul trebuie să fie fixat cu centura atunci când folosește leagănul!

b) Turn de învățare pentru bucătărie:

Apăsați butoanele de pe părțile laterale ale barei de protecție și montați-o pe șezut.

Asigurați-vă că încuietorile sunt fixate corect (clic).

Apăsați butoanele laterale pentru a plia turnul.

Notă: Verificați dacă toate încuietorile sunt bine fixate.

c) Model scaun pentru adulți

Apăsați simultan butoanele de reglare de la spătar și șezut pentru a coborî șezutul la poziția cea mai joasă.

Ridicați suportul pentru picioare pentru a crea mai mult spațiu pentru picioare.

Notă: Asigurați-vă că bolțurile de blocare sunt corect fixate după reglare.

LT Kėdutės surinkimas – pagrindinis nustatymas

1. Paruošimas

Iš pakuotės išimkite 6 dalis: atlošą, sėdynės pagalvėlę (plastikinę dalį), šoninę dalį (turėklą), supamojo kreslo dalį (pasirenkamą), apsauginę skersinę juostą (T-bar) ir padėklą.

Vienu metu paspauskite sulankstymo mygtukus abiejose rėmo pusėse, kad išskleistumėte ir pastatytumėte kėdutės kojas.

Įstatykite atlošą į rėmo griovelį, kol išgirsite „spragtelėjimą“, rodantį, kad dalis tinkamai užrakinta.

Paspauskite mygtukus abiejose pusėse, kad atlaisvintumėte atlošą.

Vienu metu paspauskite priekinės ir galinės sėdynės reguliavimo mygtukus, kad nustatytumėte sėdynę į aukščiausią padėtį.

Apsauginės skersinės juostos (T-Bar) montavimas:

Įstatykite apsauginę skersinę juostą į atlošo angas, o tada į sėdynės angas.

Paspauskite mygtuką ir patraukite aukštyn, kad įsitikintumėte, jog ji tinkamai pritvirtinta.

Pastaba: T-Bar turi būti stabiliai užrakinta.

Padėklo montavimas:

Įstumkite padėklą į T-Bar kreipiančiąsias ir pakelkite jį aukštyn, kol išgirsite spragtelėjimą.

Pastaba: Pirmiausia pritvirtinkite padėklą, tada pakelkite.

2. Pakojo reguliavimas

Paspauskite pakojo reguliavimo mygtuką, kad nustatytumėte vieną iš 5 aukščio padėčių.

3. Saugos diržų reguliavimas

Norėdami prisegti diržus: Įstatykite diržų galus į centrinę sagtį ir spauskite, kol išgirsite spragtelėjimą.

Norėdami atsegti diržus: Paspauskite centrinį mygtuką ant sagties.

Įspėjimas: Vaikas visada turi būti prisegtas diržais, kai naudojasi kėdute!

4. Kėdutės sulankstymas ir laikymas

Nuimkite padėklą ir atlaisvinkite apsauginę skersinę juostą (T-Bar) pakeldami ją aukštyn.

Nustatykite priekinę sėdynės aukščio padėtį į 3 arba 4 poziciją, o atlošą – į 1 poziciją.

Paspauskite abu sulankstymo mygtukus vienu metu, kad įstumtumėte priekines kojeles — kaip parodyta paveikslėlyje.

5. Papildomos funkcijos / pasirenkami priedai

a) Kūdikio supamoji kėdutė:

Sujunkite du supamosios kėdutės rėmus, kol išgirsite spragtelėjimą sujungimo vietoje.

Įdėkite pagalvėlę į rėmą ir įsitikinkite, kad sagtis yra tinkamai užfiksuota.

Įstatykite strypus iš abiejų pusių į rėmą. Paspauskite šoninius mygtukus, kad juos pritvirtintumėte.

Įstatykite diržų galus į centrinę sagtį, kol išgirsite spragtelėjimą.

Norėdami atsegti — paspauskite mygtukus šonuose.

Įspėjimas: Vaikas visada turi būti prisegtas diržais, kai naudojasi supamąja kėdute!

b) Virtuvės pagalbininkas:

Paspauskite mygtukus šonuose apsauginės juostos ir pritvirtinkite ją prie sėdynės.

Įsitikinkite, kad užraktai yra tinkamai užfiksuoti (spragtelėjimas).

Paspauskite šoninius mygtukus, kad sulankstytumėte bokštą.

Pastaba: Patikrinkite, ar visi užraktai yra tvirtai užfiksuoti.

c) Suaugusiųjų kėdės modelis

Paspauskite sėdynės ir atlošo reguliavimo mygtukus vienu metu, kad nuleistumėte sėdynę į žemiausią padėtį.

Pakelkite pakojį, kad būtų daugiau vietos kojoms.

Pastaba: Įsitikinkite, kad fiksavimo kaiščiai po reguliavimo yra tinkamai užrakinti.

HU Etetőszék összeszerelése – alapbeállítás

1. Előkészítés

Vegye ki a csomagolásból a 6 elemet: háttámla, ülőpárna (műanyag rész), oldalsó rész (korlát), hintaszék rész (opcionális), biztonsági rúd (T-bar) és tálca.

Nyomja meg egyszerre a váz mindkét oldalán található összecsukó gombokat, hogy kinyissa és beállítsa a szék lábait.

Csúsztassa a háttámlát a váz hornyába, amíg „kattanást” nem hall, jelezve, hogy az elem megfelelően rögzítve van.

Nyomja meg mindkét oldalon a gombokat a háttámla kioldásához.

Nyomja meg egyszerre az ülés első és hátsó részének állító gombjait, hogy az ülést a legmagasabb pozícióba állítsa.

A biztonsági keresztléc (T-Bar) felszerelése:

Helyezze a biztonsági keresztlécet a háttámla nyílásaiba, majd az ülés nyílásaiba.

Nyomja meg a gombot, és húzza felfelé, hogy megbizonyosodjon arról, hogy megfelelően rögzítve van.

Megjegyzés: A T-Bar-nak stabilan rögzítve kell lennie.

Tálca felszerelése:

Csúsztassa a tálcát a T-Bar vezetősínjeibe, majd emelje fel, amíg kattanást nem hall.

Megjegyzés: Először rögzítse a tálcát, majd emelje fel.

2. Lábtartó állítása

Nyomja meg a lábtartó állító gombját, és állítsa be az 5 magassági pozíció egyikére.

3. Biztonsági öv beállítása

A bekapcsoláshoz: Helyezze az öv végeit a középső csatba, és nyomja be, amíg kattanást nem hall.

A kikapcsoláshoz: Nyomja meg a csat közepén lévő gombot.

Figyelmeztetés: A gyermeket mindig rögzíteni kell az övvel az etetőszék használata közben!

4. Az etetőszék összecsukása és tárolása

Vegye le a tálcát, és oldja ki a biztonsági keresztlécet (T-Bar) felfelé emeléssel.

Állítsa az ülés elejének magasságát a 3-as vagy 4-es pozícióba, a háttámlát pedig az 1-es pozícióba.

Nyomja meg egyszerre mindkét összecsukó gombot, hogy behúzza az első lábakat — ahogy az ábrán látható.

5. További funkciók / opcionális tartozékok

a) Baba hintaszék modell:

Csatlakoztassa a hintaszék két keretét, amíg a csatlakozási pontnál kattanást nem hall.

Helyezze a párnát a keretbe, és győződjön meg arról, hogy a csat megfelelően rögzítve van.

Helyezze be a rudakat mindkét oldalról a keretbe. Nyomja meg az oldalsó gombokat a rögzítéshez.

Helyezze az öv végeit a középső csatba, amíg kattanást nem hall.

A kikapcsoláshoz — nyomja meg az oldalsó gombokat.

Figyelmeztetés: A gyermeket mindig rögzíteni kell az övvel a hintaszék használata közben!

b) Konyhai segítő:

Nyomja meg a védőkorlát oldalán lévő gombokat, és rögzítse azt az üléshez.

Győződjön meg arról, hogy a reteszek megfelelően rögzítve vannak (kattanás).

Nyomja meg az oldalsó gombokat a torony összecsukásához.

Megjegyzés: Ellenőrizze, hogy minden retesz biztonságosan rögzítve van-e.

c) Felnőtt szék modell

Nyomja meg egyszerre a háttámlánál és az ülésnél lévő állító gombokat, hogy az ülést a legalacsonyabb pozícióba engedje.

Emelje fel a lábtartót, hogy több helyet biztosítson a lábaknak.

Megjegyzés: Győződjön meg arról, hogy a rögzítőcsapok megfelelően be vannak zárva a beállítás után.

PL

OSTRZEŻENIE!

WAŻNE! PRZECZYTAJ UWAŻNIE I ZACHOWAJ NA PRZYSZŁOŚĆ JAKO ODNIESIENIE

Krzesełka do karmienia:

- Nigdy nie pozostawiaj dziecka bez opieki.
- Zawsze stosuj system ograniczający.
- Zagrożenie upadkiem: Nie dopuść, aby dziecko wspinało się na produkt.
- Nie używaj produktu, jeżeli wszystkie elementy nie są prawidłowo zamontowane i wyregulowane.
- Miej świadomość ryzyka przewrócenia, jeżeli dziecko potrafi odepchnąć się stopami od stołu lub jakiejkolwiek innej konstrukcji.
- Postępuj zgodnie z instrukcjami producenta.
- Produkt przeznaczony jest dla jednego dziecka w wieku do 3 lat lub o maksymalnej wadze 15 kg.
- Trzymaj dzieci z dala od krzesełka podczas jego rozkładania lub składania, aby uniknąć zakleszczenia palców.
- Uważaj na ryzyko poparzenia od ognia, pieców, grzejników, silnych źródeł ciepła lub gorącej cieczy.
- Nie przenoś krzesełka, gdy dziecko w nim siedzi
- Używaj tylko akcesoriów zalecanych przez producenta.
- Produkt jest przeznaczony wyłącznie do użytku domowego.

Bujaczek dla niemowląt:

- Sprawdzaj elementy przed każdym użyciem, aby upewnić się, że są prawidłowo zamocowane.
- Produkt nie jest przeznaczony do spania.
- Nigdy nie pozostawiaj dziecka bez opieki.
- Używaj pasów bezpieczeństwa podczas korzystania z bujaczka.
- Nie przenoś bujaczka z dzieckiem w środku.
- Odpowiedni dla dzieci, które nie potrafią samodzielnie siadać i ważą mniej niż 9 kg.

Pomocnik kuchenny:

- Przeznaczone dla jednego dziecka do 30 kg, w wieku od 2 do 6 lat.
- Nigdy nie pozostawiaj dziecka bez opieki.
- Nie stawiaj wieży w pobliżu okien ani na podwyższonych powierzchniach.
- Nie pozwalaj na intensywną zabawę ani skakanie.
- Używaj tylko na płaskiej, stabilnej powierzchni.

Krzesło:

- Postępuj zgodnie z instrukcjami producenta.
- Unikaj przeciążania produktu.
- Upewnij się, że mechanizmy blokujące są prawidłowo zablokowane.
- Produkt przeznaczony wyłącznie do użytku domowego.

Instrukcje konserwacji:

- Kontrola bezpieczeństwa: Przed użyciem sprawdź, czy wszystkie śruby i części są dobrze dokręcone. Jeśli znajdziesz usterkę — napraw ją przed użyciem.
- Czyszczenie siedziska: Regularnie czyść siedzisko, aby zapobiec zabrudzeniu i zadbać o higienę dziecka.
- Czyszczenie ramy: Przecieraj ramę miękką ściereczką, unikaj środków żrących.

EN

WARNING!

IMPORTANT! READ CAREFULLY AND KEEP FOR FUTURE REFERENCE

High chair:

- Never leave the child unattended.
- Always use the restraint system.
- Falling hazard: Prevent your child from climbing on the product.
- Do not use the product unless all components are correctly fitted and adjusted.
- Be aware of the risk of open fire and other sources of strong heat in the vicinity of the product.
- Be aware of the risk of tilting when your child can push its feet against a table or any other structure.
- Follow the manufacturer's instructions.
- The product is intended for one child up to 3 years of age or a maximum weight of 15 kg.
- Keep children away from the high chair when unfolding and folding it to avoid finger entrapment.
- Beware of the risk of burns from fire, ovens, heaters, strong heat sources or hot liquids.
- Do not move the product when a child is seated in it.
- Use only accessories approved by the manufacturer.
- The product is intended for domestic use only.

Infant bouncer:

- Check the components before each use to ensure they are correctly assembled.
- This product is not intended for sleeping.
- Never leave the child unattended.
- Always use the restraint system when using the bouncer.
- Do not carry the bouncer with the child inside.
- Suitable for children who cannot sit unaided and weigh less than 9 kg.

Kitchen helper:

- Intended for one child up to 30 kg, aged 2 to 6 years.
- Never leave the child unattended.
- Do not place near windows or on elevated surfaces.
- Do not allow intense play or jumping.
- Use only on a flat, stable surface.

Chair:

- Follow the manufacturer's instructions.
- Do not overload the product.
- Ensure that locking mechanisms are properly engaged.
- The product is intended for domestic use only.

Maintenance instructions:

- Safety check: Before use, check that all screws and parts are properly tightened. If you find a fault, repair it before use.
- Seat cleaning: Regularly clean the seat to prevent dirt build-up and maintain hygiene.
- Frame cleaning: Wipe the frame with a soft cloth, avoid abrasive agents.

DE

Warnhinweise!

WICHTIG! BITTE SORGFÄLTIG LESEN UND FÜR SPÄTERES NACHLESEN UNBEDINGT AUFBEWAHREN.

Hochstuhl:

- Lassen Sie Ihr Kind nie unbeaufsichtigt.
- Immer die Sicherheitsgurte benutzen.
- Fallrisiko: Kinder nicht auf das Produkt klettern lassen.
- Das Produkt nicht benutzen, wenn nicht alle Teile ordnungsgemäß montiert und justiert sind.
- Darauf achten, dass das Produkt nicht in der Nähe von offenem Feuer und anderen Hitzequellen aufgestellt wird.
- Es besteht das Risiko, dass das Produkt umkippen könnte, wenn das Kind die Füße gegen einen Tisch oder einen anderen Gegenstand drückt.
- Befolgen Sie die Anweisungen des Herstellers.
- Das Produkt ist für ein Kind bis zu 3 Jahren oder mit einem maximalen Gewicht von 15 kg bestimmt.
- Halten Sie Kinder beim Auf- und Zusammenklappen des Hochstuhls fern, um ein Einklemmen der Finger zu vermeiden.
- Achten Sie auf Verbrennungsgefahr durch Feuer, Öfen, Heizgeräte, starke Wärmequellen oder heiße Flüssigkeiten.
- Bewegen Sie das Produkt nicht, wenn ein Kind darin sitzt.
- Verwenden Sie nur vom Hersteller empfohlene Zubehörteile.
- Das Produkt ist ausschließlich für den häuslichen Gebrauch bestimmt.

Babywippe:

- Überprüfen Sie vor jeder Verwendung die Komponenten, um sicherzustellen, dass sie korrekt montiert sind.
- Dieses Produkt ist nicht zum Schlafen bestimmt.
- Lassen Sie das Kind niemals unbeaufsichtigt.
- Verwenden Sie beim Gebrauch der Wippe immer das Rückhaltesystem.
- Tragen Sie die Wippe nicht mit dem Kind darin.
- Geeignet für Kinder, die noch nicht selbstständig sitzen können und weniger als 9 kg wiegen.

Küchenhelfer:

- Für ein Kind bis 30 kg, im Alter von 2 bis 6 Jahren bestimmt.
- Lassen Sie das Kind niemals unbeaufsichtigt.
- Nicht in der Nähe von Fenstern oder auf erhöhten Flächen verwenden.
- Kein intensives Spielen oder Springen zulassen.
- Nur auf einer flachen, stabilen Oberfläche verwenden.

Stuhl:

- Befolgen Sie die Anweisungen des Herstellers.
- Das Produkt nicht überlasten.
- Stellen Sie sicher, dass die Verriegelungsmechanismen korrekt eingerastet sind.
- Das Produkt ist ausschließlich für den häuslichen Gebrauch bestimmt.

Pflegehinweise:

- Sicherheitskontrolle: Überprüfen Sie vor der Verwendung, ob alle Schrauben und Teile fest angezogen sind. Falls ein Defekt festgestellt wird, beheben Sie diesen vor der Verwendung.
- Reinigung der Sitzfläche: Reinigen Sie die Sitzfläche regelmäßig, um Verschmutzungen zu vermeiden und die Hygiene zu gewährleisten.
- Reinigung des Rahmens: Wischen Sie den Rahmen mit einem weichen Tuch ab und vermeiden Sie aggressive Reinigungsmittel.

FR

Avertissements !

IMPORTANT ! LIRE ATTENTIVEMENT ET CONSERVER POUR RÉFÉRENCE ULTÉRIEURE

Chaise haute :

- Ne jamais laisser un enfant sans surveillance.
- Toujours utiliser le harnais.
- Risque de chute: empêcher l'enfant de grimper sur le produit.
- Ne pas utiliser le produit tant que tous les éléments ne sont pas correctement ajustés et réglés.
- Ne pas placer le produit à proximité d'une cheminée ou de toute source de chaleur importante pour éviter les risques de brûlure.
- Risque de basculement si l'enfant a la possibilité d'appuyer ses pieds contre une table ou tout autre élément.
- Suivre les instructions du fabricant.
- Le produit est destiné à un seul enfant jusqu'à 3 ans ou un poids maximal de 15 kg.
- Tenir les enfants éloignés lors du pliage et du dépliage afin d'éviter tout risque de pincement des doigts.
- Attention au risque de brûlure dû au feu, aux fours, aux radiateurs, aux sources de chaleur importantes ou aux liquides chauds.
- Ne pas déplacer le produit lorsque l'enfant est assis dedans.
- Utiliser uniquement des accessoires recommandés par le fabricant.
- Produit destiné uniquement à un usage domestique.

Transat pour bébé :

- Vérifier les éléments avant chaque utilisation pour s'assurer qu'ils sont correctement assemblés.
- Ce produit n'est pas destiné au sommeil.
- Ne jamais laisser l'enfant sans surveillance.
- Toujours utiliser le système de retenue lors de l'utilisation du transat.
- Ne pas transporter le transat avec l'enfant à l'intérieur.
- Convient aux enfants ne pouvant pas s'asseoir seuls et pesant moins de 9 kg.

Tour d'apprentissage :

- Destiné à un enfant jusqu'à 30 kg, âgé de 2 à 6 ans.
- Ne jamais laisser l'enfant sans surveillance.
- Ne pas placer près des fenêtres ni sur des surfaces surélevées.
- Ne pas permettre de jeu intensif ni de sauts.
- Utiliser uniquement sur une surface plane et stable.

Chaise :

- Suivre les instructions du fabricant.
- Ne pas surcharger le produit.
- S'assurer que les mécanismes de verrouillage sont correctement enclenchés.
- Produit destiné uniquement à un usage domestique.

Instructions d'entretien :

- Contrôle de sécurité : avant utilisation, vérifier que toutes les vis et pièces sont bien serrées. En cas de défaut, le réparer avant utilisation.
- Nettoyage du siège : nettoyer régulièrement pour éviter l'accumulation de saleté et maintenir l'hygiène.
- Nettoyage du cadre : essuyer avec un chiffon doux, éviter les produits agressifs.

CZ

UPOZORNĚNÍ!

DŮLEŽITÉ! POKYNY SI POZORNĚ PŘEČTĚTE A USCHOVEJTE PRO POZDĚJŠÍ NAHLÉDNUTÍ.

Jídelní židlička:

- Nikdy nenechávejte dítě bez dozoru.
- Vždy používejte zádržný systém.
- Nebezpečí pádu: Nenechte své dítě šplhat na výrobek.
- Nepoužívejte výrobek, dokud nejsou všechny součásti správně připevněné a seřízené.
- Pozor na nebezpečí otevřeného ohně nebo dalších zdrojů tepla v blízkosti výrobku.
- Pozor na nebezpečí převrhnutí, když vaše dítě zapře nohy o stůl nebo jiný předmět.
- Postupujte podle pokynů výrobce.
- Výrobek je určen pro jedno dítě do 3 let nebo do maximální hmotnosti 15 kg.
- Při skládání a rozkládání držte děti v bezpečné vzdálenosti, aby nedošlo ke skřípnutí prstů.
- Dávejte pozor na riziko popálení ohněm, troubou, topidly, silnými zdroji tepla nebo horkými kapalinami.
- Nepřemisťujte výrobek, pokud v něm dítě sedí.
- Používejte pouze příslušenství doporučené výrobcem.
- Výrobek je určen výhradně pro domácí použití.

Lehátko pro kojence:

- Před každým použitím zkontrolujte součásti, abyste se ujistili, že jsou správně sestaveny.
- Tento výrobek není určen ke spaní.
- Nikdy nenechávejte dítě bez dozoru.
- Při používání lehátka vždy používejte zádržný systém.
- Nepřenášejte lehátko s dítětem uvnitř.
- Vhodné pro děti, které ještě neumí samostatně sedět a váží méně než 9 kg.

Kuchyňský pomocník:

- Určeno pro jedno dítě do 30 kg ve věku od 2 do 6 let.
- Nikdy nenechávejte dítě bez dozoru.
- Nepoužívejte v blízkosti oken ani na vyvýšených plochách.
- Nedovolte intenzivní hru ani skákání.
- Používejte pouze na rovné a stabilní ploše.

Židle:

- Postupujte podle pokynů výrobce.
- Nepřetěžujte výrobek.
- Ujistěte se, že blokovací mechanismy jsou správně zajištěny.
- Výrobek je určen výhradně pro domácí použití.

Pokyny k údržbě:

- Bezpečnostní kontrola: Před použitím zkontrolujte, zda jsou všechny šrouby a části správně dotaženy. Pokud zjistíte závadu, opravte ji před použitím.
- Čištění sedáku: Sedák pravidelně čistěte, abyste zabránili znečištění a zajistili hygienu dítěte.
- Čištění rámu: Otřete rám měkkým hadříkem, vyhněte se agresivním čisticím prostředkům.

UPOZORNENIE!

DÔLEŽITÉ! ČÍTAJTE POZORNE A UCHOVAJTE PRE BUDÚCE POUŽITIE.

SK

Jedálenská stolička:

- Nikdy nenechávajte dieťa bez dozoru.
- Vždy používajte zadržiavací systém.
- Nebezpečenstvo pádu: Nedovoľte dieťaťu liezť na výrobok.
- Nepoužívajte výrobok, ak nie sú všetky časti správne pripevnené a nastavené.
- Pozor na nebezpečenstvo otvoreného ohňa a iných zdrojov silného tepla v blízkosti výrobku.
- Pozor na nebezpečenstvo prevrhnutia, ak vaše dieťa zaprie nohy o stôl alebo iný predmet.
- Postupujte podľa pokynov výrobcu.
- Výrobok je určený pre jedno dieťa do 3 rokov alebo do maximálnej hmotnosti 15 kg.
- Počas rozkladania a skladania držte deti v bezpečnej vzdialenosti, aby nedošlo k privretiu prstov.
- Dbajte na riziko popálenia ohňom, rúrou, ohrievačmi, silnými zdrojmi tepla alebo horúcimi tekutinami.
- Nepremiestňujte výrobok, keď v ňom sedí dieťa.
- Používajte iba príslušenstvo odporúčané výrobcom.
- Výrobok je určený výhradne na domáce použitie.

Lehátko pre dojčatá:

- Pred každým použitím skontrolujte všetky časti, aby ste sa uistili, že sú správne namontované.
- Tento výrobok nie je určený na spanie.
- Nikdy nenechávajte dieťa bez dozoru.
- Pri používaní lehátka vždy používajte zadržiavací systém.
- Neprenášajte lehátko s dieťaťom vnútri.
- Vhodné pre deti, ktoré ešte nedokážu samostatne sedieť a vážia menej ako 9 kg.

Kuchynský pomocník:

- Určené pre jedno dieťa do 30 kg vo veku od 2 do 6 rokov.
- Nikdy nenechávajte dieťa bez dozoru.
- Nepoužívajte v blízkosti okien ani na vyvýšených plochách.
- Nedovoľte intenzívnu hru ani skákanie.
- Používajte iba na rovnej a stabilnej ploche.

Stolička:

- Postupujte podľa pokynov výrobcu.
- Nepreťažujte výrobok.
- Uistite sa, že blokovacie mechanizmy sú správne zaistené.
- Výrobok je určený výhradne na domáce použitie.

Pokyny na údržbu:

- Bezpečnostná kontrola: Pred použitím skontrolujte, či sú všetky skrutky a časti správne dotiahnuté. Ak zistíte poruchu, opravte ju pred použitím.
- Čistenie sedadla: Pravidelne čistite sedadlo, aby ste predišli znečisteniu a zabezpečili hygienu dieťaťa.
- Čistenie rámu: Rám utierajte mäkkou handričkou, vyhnite sa agresívnym čistiacim prostriedkom.

RO

AVERTISMENT!

IMPORTANT! CITIȚI CU ATENȚIE ȘI PĂSTRAȚI ACEST DOCUMENT PENTRU CONSULTARE ULTERIOARĂ.

Scaun de masă:
- Nu lăsați niciodată copilul nesupravegheat.
- Folosește sistemul de prindere.
- Nu lăsa copiii să se urce pe acest produs.
- Folosește produsul doar dacă toate componentele sunt asamblate corect.
- Nu lăsa produsul în apropierea unei surse de căldură sau flacără deschisă.
- Există risc de răsturnare dacă copilul se poate împinge cu picioarele într-o masă sau alt obiect.
- Urmați instrucțiunile producătorului.
- Produsul este destinat unui singur copil cu vârsta de până la 3 ani sau greutatea maximă de 15 kg.
- Țineți copiii departe în timpul plierii și desfășurării pentru a evita prinderea degetelor.
- Atenție la riscul de arsuri de la foc, cuptoare, radiatoare, surse puternice de căldură sau lichide fierbinți.
- Nu mutați produsul atunci când copilul este așezat în el.
- Folosiți doar accesorii recomandate de producător.
- Produsul este destinat exclusiv utilizării casnice.

Balansoar pentru bebeluși:
- Verificați componentele înainte de fiecare utilizare pentru a vă asigura că sunt corect asamblate.
- Acest produs nu este destinat somnului.
- Nu lăsați niciodată copilul nesupravegheat.
- Folosiți sistemul de prindere în timpul utilizării balansoarului.
- Nu transportați balansoarul cu copilul în interior.
- Potrivit pentru copiii care nu pot sta în șezut singuri și cântăresc mai puțin de 9 kg.

Turn de învățare:
- Destinat unui singur copil de până la 30 kg, cu vârsta între 2 și 6 ani.
- Nu lăsați niciodată copilul nesupravegheat.
- Nu utilizați în apropierea ferestrelor sau pe suprafețe ridicate.
- Nu permiteți joaca intensă sau săriturile.
- Utilizați doar pe o suprafață plană și stabilă.

Scaun:
- Urmați instrucțiunile producătorului.
- Nu supraîncărcați produsul.
- Asigurați-vă că mecanismele de blocare sunt corect fixate.
- Produsul este destinat exclusiv utilizării casnice.

Instrucțiuni de întreținere:
- Control de siguranță: Înainte de utilizare verificați dacă toate șuruburile și piesele sunt bine strânse. Dacă observați o defecțiune, reparați-o înainte de utilizare.
- Curățarea șezutului: Curățați regulat șezutul pentru a preveni murdărirea și a menține igiena copilului.
- Curățarea cadrului: Ștergeți cadrul cu o cârpă moale, evitați substanțele agresive.

LT

Įspėjimai!

SVARBU! ATIDŽIAI PERSKAITYKITE IR SAUGOKITE, KAD VĖLIAU GALĖTUMĖTE PASISKAITYTI.

Maitinimo kėdutė:
- Niekada nepalikite vaiko be priežiūros.
- Visada prisegkite vaiką saugos diržu.
- Pavojus nukristi: neleiskite vaikui karstytis ant šios prekės.
- Nenaudokite prekės, jei ji surinkta ne pagal instrukcijas, kliba arba yra netinkama naudoti dėl kitų priežasčių.
- Nelaikykite prie atviros ugnies ir kitokių didelės šilumos šaltinių – gali kilti pavojus.
- Prisiminkite, kad kėdė gali apvirsti, jei vaikas atsispirs kojomis nuo stalo ar kito tvirto objekto.
- Laikykitės gamintojo nurodymų.
- Gaminys skirtas vienam vaikui iki 3 metų arba iki didžiausio 15 kg svorio.
- Laikykite vaikus atokiau surenkant ir išlankstant gaminį, kad išvengtumėte pirštų prispaudimo.
- Saugokitės nudegimų pavojaus nuo ugnies, orkaitės, šildytuvų, stiprių šilumos šaltinių ar karštų skysčių.
- Nejudinkite gaminio, kai jame sėdi vaikas.
- Naudokite tik gamintojo rekomenduojamus priedus.
- Gaminys skirtas naudoti tik buityje.

Kūdikių gultukas:
- Prieš kiekvieną naudojimą patikrinkite, ar visos dalys tinkamai surinktos.
- Šis gaminys nėra skirtas miegui.
- Niekada nepalikite vaiko be priežiūros.
- Naudodami gultuką visada naudokite sulaikymo sistemą.
- Neneškite gultuko su vaiku viduje.
- Tinka vaikams, kurie dar negali savarankiškai sėdėti ir sveria mažiau nei 9 kg.

Mokymosi bokštelis:
- Skirtas vienam vaikui iki 30 kg, nuo 2 iki 6 metų amžiaus.
- Niekada nepalikite vaiko be priežiūros.
- Nenaudokite šalia langų ar ant pakeltų paviršių.
- Neleiskite intensyvaus žaidimo ar šokinėjimo.
- Naudokite tik ant lygaus ir stabilaus paviršiaus.

Kėdė:
- Laikykitės gamintojo nurodymų.
- Neperkraukite gaminio.
- Įsitikinkite, kad užrakinimo mechanizmai tinkamai užfiksuoti.
- Gaminys skirtas naudoti tik buityje.

Priežiūros instrukcijos:
- Saugumo patikra: prieš naudojimą patikrinkite, ar visi varžtai ir dalys tinkamai priveržti. Jei aptiksite gedimą, pašalinkite jį prieš naudojimą.
- Sėdynės valymas: reguliariai valykite sėdynę, kad išvengtumėte nešvarumų ir užtikrintumėte vaiko higieną.
- Rėmo valymas: valykite rėmą minkšta šluoste, venkite agresyvių valymo priemonių.

HU

FIGYELEM!

FONTOS! FIGYELMESEN OLVASSA EL ÉS ŐRIZZE MEG KÉSŐBBI FELHASZNÁLÁS ESETÉRE.

Etetőszék:

- Soha ne hagyja gyermekét felügyelet nélkül.
- Mindig használd a biztonsági övet.
- Leesés-veszély: ne engedd, hogy gyermeked felmásszon a termékre.
- Ne használd a terméket, ha nincs az összes alkatrész a helyére igazítva és rögzítve.
- Óvakodj a termék közelében a nyílt láng használatától, és óvd az egyéb forrásokból származó erős hőhatástól.
- Ne feledd annak kockázatát, hogy a gyermek a lábát az asztalhoz vagy egyéb bútorhoz feszítve felborulhat.
- Kövesse a gyártó utasításait.
- A termék egy gyermek számára készült, legfeljebb 3 éves korig vagy 15 kg maximális súlyig.
- Tartsa távol a gyermekeket az etetőszék kinyitása és összecsukása közben, hogy elkerülje az ujjak becsípődését.
- Ügyeljen az égési sérülések veszélyére tűz, sütő, fűtőberendezések, erős hőforrások vagy forró folyadékok miatt.
- Ne mozgassa a terméket, ha gyermek ül benne.
- Csak a gyártó által ajánlott tartozékokat használja.
- A termék kizárólag otthoni használatra készült.

Bébi pihenőszék:

- Minden használat előtt ellenőrizze az alkatrészeket, hogy megfelelően legyenek összeszerelve.
- Ez a termék nem alvásra készült.
- Soha ne hagyja gyermekét felügyelet nélkül.
- A pihenőszék használatakor mindig használja a rögzítő rendszert.
- Ne hordozza a pihenőszéket a gyermekkel együtt.
- Olyan gyermekek számára alkalmas, akik még nem tudnak önállóan ülni és testsúlyuk kevesebb mint 9 kg.

Tanulótorony:

- Egy gyermek számára készült, legfeljebb 30 kg testsúlyig, 2–6 éves kor között.
- Soha ne hagyja gyermekét felügyelet nélkül.
- Ne használja ablakok közelében vagy megemelt felületeken.
- Ne engedjen intenzív játékot vagy ugrálást.
- Csak sík és stabil felületen használja.

Szék:

- Kövesse a gyártó utasításait.
- Ne terhelje túl a terméket.
- Győződjön meg arról, hogy a rögzítő mechanizmusok megfelelően zárva vannak.
- A termék kizárólag otthoni használatra készült.

Karbantartási útmutató:

- Biztonsági ellenőrzés: Használat előtt ellenőrizze, hogy minden csavar és alkatrész megfelelően meg van húzva. Ha hibát észlel, javítsa ki használat előtt.
- Ülés tisztítása: Rendszeresen tisztítsa az ülést a szennyeződés megelőzése és a higiénia fenntartása érdekében.
- Váz tisztítása: Törölje le a vázat puha ruhával, kerülje az erős tisztítószereket.

primabobo

Producent / Manufacturer / Hersteller / Fabricant / Výrobce /
Výrobca / Gamintojas / Gyártó / Producător:
Primahouse Sp. z o.o. ,
ul. Theodora Wulffa 10, 85-862, Bydgoszcz
NIP:9532802710
E-mail: sales@primabobo.pl
Made in P.R.C

Produkt spełnia normy / Meets the standards / Erfüllt die Normen / Conforme aux normes / Splňuje normy / Spĺňa normy / Îndeplinește standardele / Atitinka standartus / Megfelel a szabványoknak:

EN 14988: 2017+A2: 2024

EN 12790-1:2023

EN 12520:2024