BERDSEN®

BD-984
BD-985

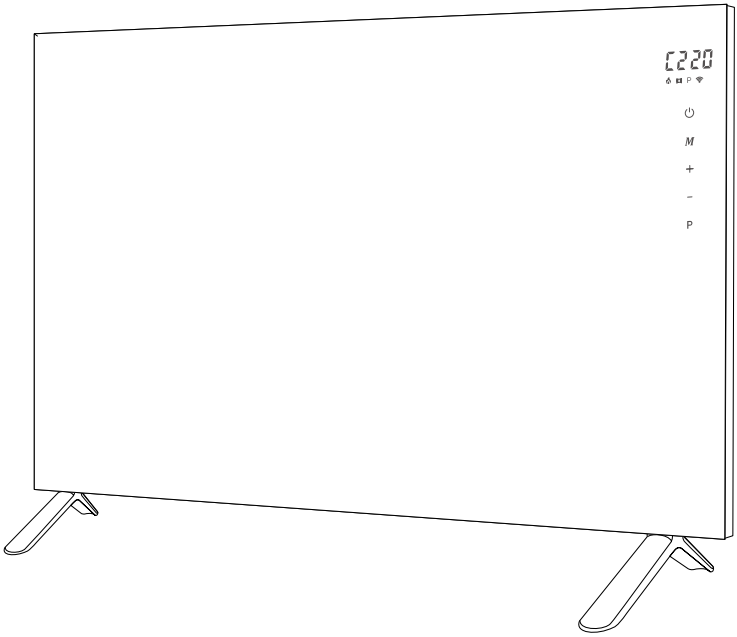

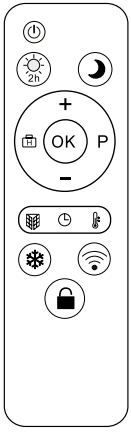

Infrared Panel Heater

PL **Panel grzewczy na podczerwień**

DE **Infrarot-Heizpanel**

CZ **Infračervené topení**

HU **Infrapanel**

RO **Panou radiant cu infraroșu**

CE RoHS

398400 398401 398501 398500
V. 1.0

www.berdsen.pl

I

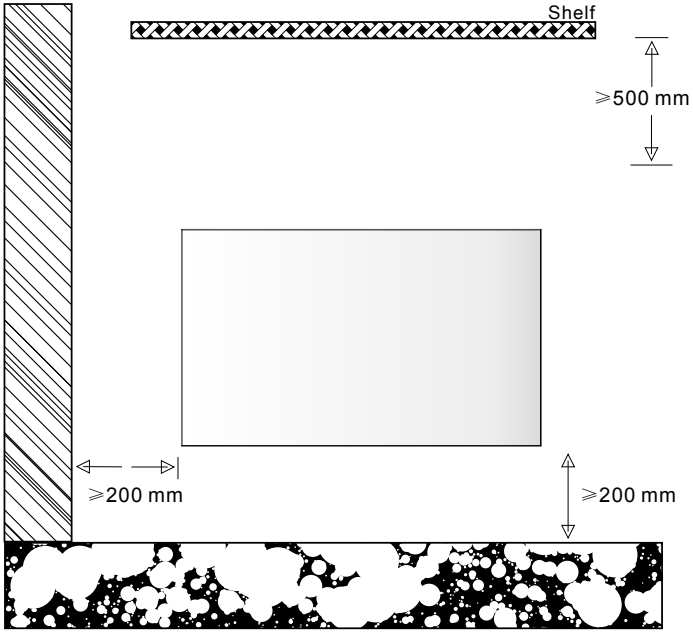

II

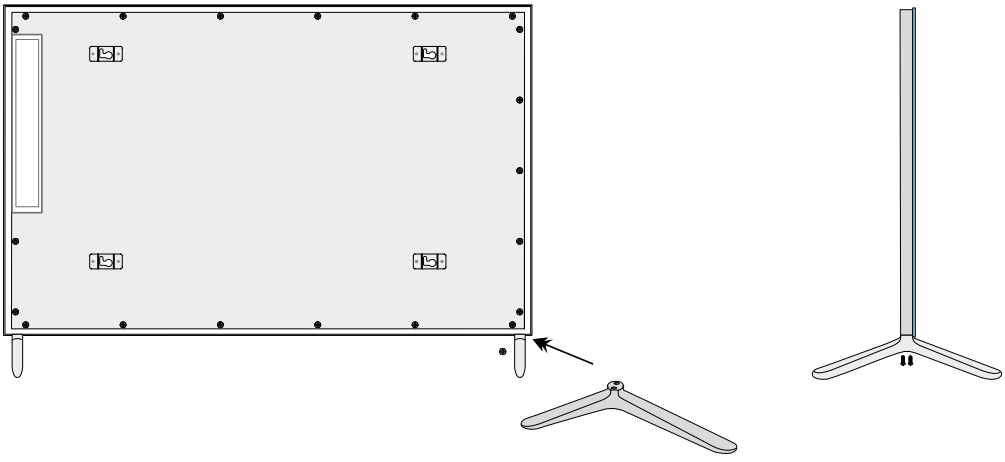

III

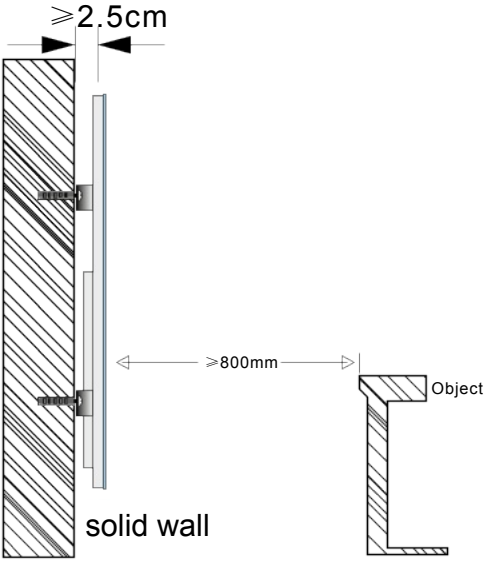

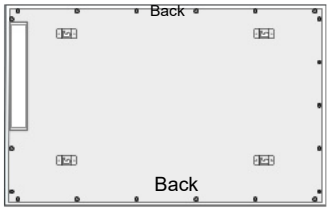

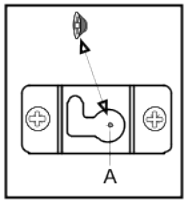

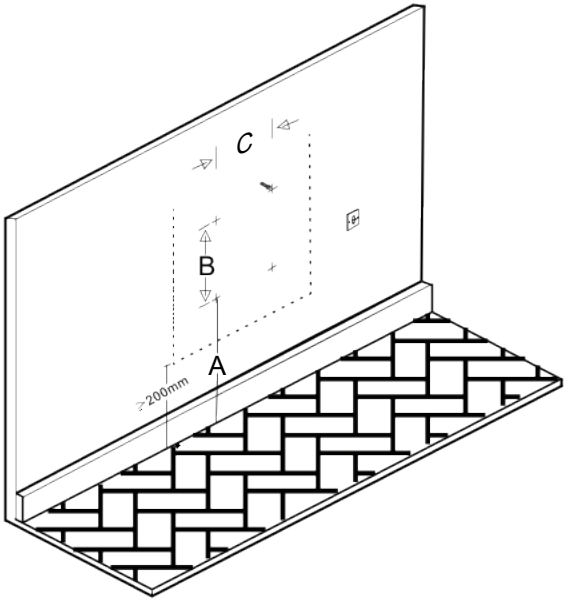

MODEL	BD-984	BD-985
A ≥ X mm	340	340
B mm	340	340
C mm	720	920

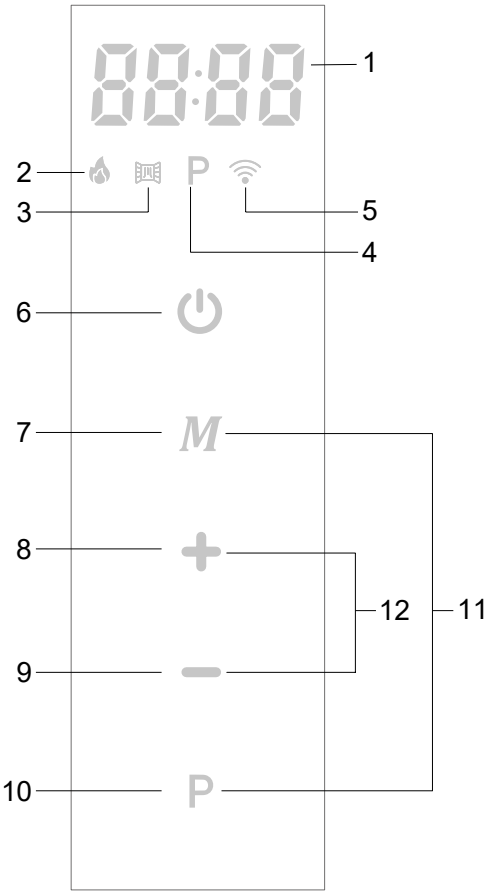
88:88
1
2
3
P
4
5
6
7
M
8
9
12
11
10
P

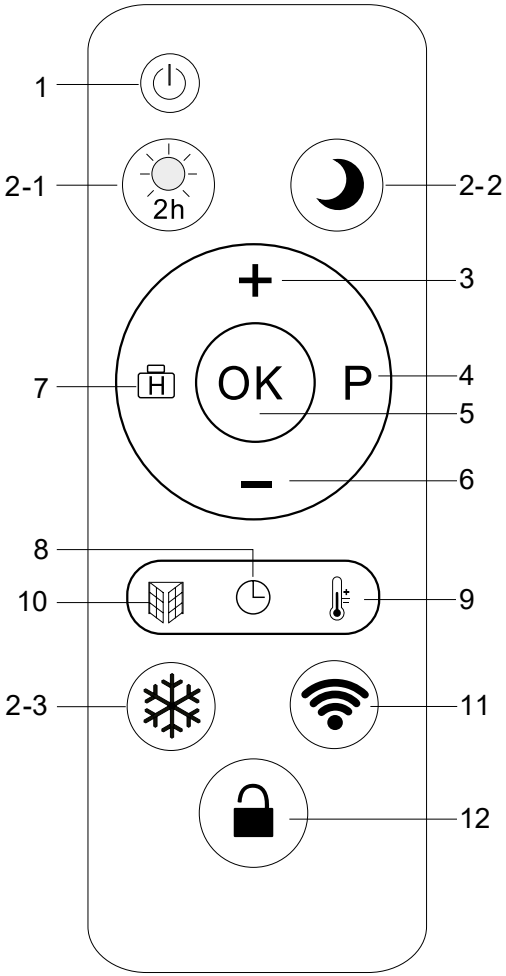
1
2-1
2h
2-2
3
7
H
OK
P
4
5
6
8
10
9
2-3
11
12

EN USER MANUAL

Thank you for choosing a product by Berdsen. This manual contains important instructions regarding safety, use, and disposal of the device. Please read it carefully before using the product and keep it for future reference. The product complies with requirements related to safety, health and environmental protection, including restrictions on the use of hazardous substances (RoHS) and European safety standards (GS).

⚠ WARNINGS!

⚠ DANGER – RISK OF ELECTRIC SHOCK
- Do not use the device in damp rooms (bathrooms, laundry rooms, near pools).
- Do not touch the device, power cord or plug with wet hands.
- In case of splashing, immediately unplug the device from the socket.
- Do not use the device if the power cord is damaged – contact qualified service.
- Do not use the device if it has been dropped or shows signs of damage.

⚠ WARNING – RISK OF FIRE
- Do not cover the device or place any objects on it.
- Keep a minimum distance of 1 meter from furniture, curtains, clothing and other flammable materials.
- Do not use the device near flammable substances (e.g., paint, fuel).
- Do not block the ventilation openings or the space behind the device.
- Use the device only on a stable and level surface.

⚠ WARNING – RISK OF BURNS
- Do not touch the casing during operation – the surface may be very hot.
- Use caution around children and persons with reduced sensitivity to heat.
- Some parts of the device can become very hot and cause burns. Use special care around children and sensitive individuals.

⚠ WARNING – SUPERVISE DEVICE DURING OPERATION
- Do not leave the device unattended – also during remote operation (remote control, app).

⚠ WARNING – RISK OF DAMAGE TO ELECTRICAL INSTALLATION
- Do not use the device with a damaged cord, plug or socket.
- If the plug is loose or gets hot, contact an electrician.
- Do not install the heater directly below a power outlet.
- Avoid overloading the electrical circuit.

⚠ CAUTION – RISK OF DAMAGE TO DEVICE
- Do not route the power cord under carpets, furniture or in areas where it could be damaged.
- Do not install the device on the floor unless the manufacturer allows such installation.
- Do not use the device in dusty environments (e.g., workshops, garages).

⚠ CAUTION – INDOOR USE ONLY
- The device is intended for indoor use only. Do not use it outdoors.
- Do not use the device in very small rooms if the user is not able to leave the room independently (e.g., persons with limited mobility).

⚠ WARNING – USE BY CHILDREN

- The device may be used by children from 8 years of age and persons with reduced physical, sensory or mental capabilities only under supervision or if they have been instructed in safe use.
- Children under 3 years of age should not have access to the device.
- Children aged 3 to 8 may turn the device on/off only under constant supervision, but must not adjust the temperature, program the timer or clean the device.

ⓘ IMPORTANT – OPERATING INFORMATION

- Before first use, remove protective films from the panel and rear casing.
- After unpacking, remove all packaging materials from areas accessible to children.
- Use the device only as intended and described in the manual.
- Unplug the device after use or before cleaning.
- Moderate heating of the plug during operation is normal.

MAIN FUNCTIONS OF THE DEVICE

- Selectable: manual or programmable mode
- Heating modes available:
  - Comfort
  - Economy
  - Anti-Frost / Antifreeze
- Boost mode – full power heating for 1–2 hours
- Custom schedule programming
- Features: open window detection, temperature calibration
- Freestyle weekly scheduling via Tuya Smart app

INCLUDED IN THE SET

1. Heating panel
2. Remote controller
3. Wall screws × 4 (St5×40 mm)
4. Wall plugs × 4 (M8×40 mm)
5. Foot screws × 4 (St4×25 mm)
6. Floor stand kit

Note: The included screws and plugs are suitable for solid walls. For other wall types, use appropriate fasteners for the wall material.

MINIMUM MOUNTING DISTANCES (FIG. I)

Distance from floor: ≥ 200 mm
Distance from ceiling (shelf): ≥ 500 mm
Distance from side walls: ≥ 200 mm

FREE-STANDING INSTALLATION (FIG. II)

1. Remove the lower corner guard screws.
2. Attach the foot brackets to the designated lower corners of the heating panel and tighten the fixing screws.
3. The side view of the device shows the stable position of the heater mounted on the installed feet.

WALL MOUNTING (FIG. III)

1. Mark the positions of the four mounting holes on the wall, using the hole layout on the brackets at the back of the heater. Ensure that the distances between the wall holes match those on the device.
2. Drill holes at the marked points using a drill bit suitable for the wall material.
3. Insert the included plastic wall plugs into the holes.
4. Screw in the wall screws, leaving them slightly protruding to allow the device to hang.
5. Lift the heater and align the four mounting holes on the back brackets with the inserted screws. Gently slide the device down so the screws move from position A to B (or to C for vertical orientation), locking it into place.

Note: When wall-mounting the unit, maintain the following clearances:

- At least 200 mm from the floor
- At least 200 mm from side walls
- At least 500 mm from the ceiling or shelf above
- At least 800 mm from objects in front of the heater
- At least 25 mm from the wall behind the heater

DEVICE PANEL (FIG. IV)

Indicators

1. LED display
2. Heating indicator
3. Open window indicator
4. Program indicator
5. Wi-Fi connection indicator
6. Stand-by indicator

Touch buttons

6. Stand-by / Power on / Boost mode (press and hold)
7. Heating mode: Comfort / Economy / Anti-Frost / 0–24h Timer (press and hold) / Wi-Fi network mode
8. Increase value / Temperature unit conversion (press and hold)
9. Decrease value / Holiday mode (press and hold)
10. Program mode / Enter programming mode (press and hold)
11. Setting menu – press and hold “M” & “P”
12. Keyboard unlock – press and hold “+” & “–”

SHORTCUT KEY FUNCTIONS

BOOST – press and hold power button
SETTING MENU – press and hold “M” & “P”
PROGRAMMING – press and hold “P”
HOLIDAY MODE – press and hold “–”
UNLOCK – press and hold “+” & “–”

REMOTE CONTROLLER (FIG. V)

1. Stand-by / Power on
2-1. Comfort mode / Boost 2h (press and hold)
2-2. Economy mode
2-3. Anti-Frost mode
3. Increase value / Temperature unit conversion (press and hold)
4. Program mode / Enter programming mode (press and hold)
5. OK – Quick confirm
6. Decrease value
7. Holiday mode (press and hold)
8. 0–24h Timer / System settings (press and hold) / Time and Week
9. Temperature offset (calibration)
10. Open window detection (press and hold)
11. Wi-Fi mode switch (press and hold)
12. Unlock (press and hold)

OPERATION

TURNING ON THE DEVICE

1. Check whether the heater and the power cord are not damaged.
2. Insert the heater plug into a power outlet.
3. The power indicator will flash slowly, signaling stand-by mode.
4. Press the power button on the control panel or remote to turn on the heater.
5. The display will show the current room temperature, followed by the target temperature.

Note: The heater can also be turned on remotely via the power button on the remote control. When starting the device for the first time, set the current time and day of the week (see section “Clock and Weekday Setting”).

START-UP TEST

After connecting to the power supply, the heater automatically performs a system self-test that lasts approximately 13 seconds.
If an error is detected:
E1 – temperature sensor short-circuited
E2 – temperature sensor disconnected
check the following:

- indicator lights
- LED display
- heating element operation
- temperature sensor connection

Note: If the problem persists, immediately contact service support and do not use the device until the fault has been resolved.

MANUAL MODE

The heater can operate in manual mode, allowing you to set the temperature without using a weekly schedule.

1. Press the power button to activate manual mode.
2. The current room temperature will appear on the display.
3. Use the "+" and "–" buttons to set the desired temperature.

Default values:

- Comfort temperature: 22°C
- Ambient temperature (standard): 15°C

Note: All settings can also be made using the remote control.

BOOST HEATING MODE

The Boost function allows intensive heating at full power for a specified time.

1. Press and hold the power button for 3 seconds or press the "2h" button on the remote.
2. The default Boost duration (2 hours) will appear on the display.
3. Use the "+" and "–" buttons to set the duration from 0.5 to 2 hours.
4. If no operation is performed for 5 seconds, the setting will be saved automatically.

Note: Boost mode operates independently of the weekly schedule and temperature settings.

HEATING MODE AND TEMPERATURE SELECTION

SELECTING THE HEATING MODE

1. Press the "M" (Mode) button on the control panel to switch between heating modes.
2. Each press changes the mode in the following sequence:
   - "C22.0" Comfort mode (remote sun icon)
   - "E18.5" Economy mode (remote moon icon)
   - "F07.0" Anti-Frost mode (remote snowflake icon)

Mode selection is only possible when the heater is actively operating (not in stand-by or programming mode).

Note: You can directly select a mode from the remote control using the dedicated buttons.

SETTING THE COMFORT TEMPERATURE

In Comfort mode, the default temperature is 22°C.

1. Use the "+" and "–" buttons to set a temperature from 12–38°C in 0.5°C steps.
2. After a few seconds, the display will automatically return to showing the current room temperature.

Important: The comfort temperature can only be changed in Manual mode when no weekly program is active. The remote operates the same way.

SETTING THE ECONOMY TEMPERATURE

The economy temperature should be set approximately 3,5°C lower than the comfort temperature (e.g. 18.5°C when comfort is 22°C).
To set it, select Economy mode and then use the "+" and "–" buttons.
Display indicators:

- "C" = Comfort temperature
- "E" = Economy temperature

ANTI-FROST MODE

Anti-Frost mode maintains a stable temperature of approx. 7°C to prevent room freezing. Activate this mode by pressing the snowflake button on the remote or selecting the appropriate mode with the "M" button.
Recommendation: Enable Anti-Frost mode if you plan to leave the house for more than 24 hours.

SETTINGS MENU

SETTING THE CLOCK AND WEEKDAY

1. Press and hold the "M" and "P" buttons together for 3 seconds until the display starts blinking.
2. Use the "+" or "–" buttons to set the hour, then press "P" (Program) to move to the minutes.
3. After setting the minutes, press "P" again to select the weekday (d1 = Monday, d7 = Sunday).
4. After 5 seconds of inactivity, the settings will be saved automatically.

Note: The clock and weekday can also be set from the remote by holding the corresponding button for 3 seconds.

TEMPERATURE OFFSET (CALIBRATION)

If the displayed temperature differs from the actual room temperature:

1. Compare the device's reading with an independent room thermometer.
2. To enter the calibration mode (OF-0):
3. On the remote, press and hold the "Temp Calibration" button for 3 seconds.
4. Use the "+" and "–" buttons to adjust the value from –5°C to +5°C.
5. Confirm the setting with the "OK" button or wait 5 seconds for automatic saving.

TIMER – SETTING THE OPERATING TIME

To set automatic shutdown of the device:

1. Press and hold the "M" button for 3 seconds until the timer icon (oF00) starts blinking on the screen.
2. Use the "+" or "–" buttons to set the operating time of the device from 0 to 24 hours.
3. Confirm the selection with the "P" button or wait 5 seconds without any operation.

Note: Setting "00" hours will deactivate the timer function and return the device to standard operation mode.

HOLIDAY MODE

Holiday mode allows the device to operate in Anti-Frost mode for a specified number of days and hours during the user's extended absence.
To activate holiday mode:
1. Press and hold the "–" buttons simultaneously for 3 seconds.
2. The number of days will start blinking on the display. Use the "+" or "–" buttons to set a value from 0 to 99 days.
3. Press the "P" button to proceed to the setting of additional hours.
4. Set the additional hours (0 to 9 hours) using the "+" or "–" buttons.
5. The device will automatically confirm the settings after 5 seconds of inactivity or immediately after pressing "OK."

Example: Setting 12 days and 8 hours means the heater will maintain Anti-Frost temperature for exactly 12 days and 8 hours.
Note: Holiday mode can also be activated using the remote control by holding the holiday mode button for 3 seconds.

KEYBOARD LOCK

- After 30 seconds of inactivity, the control panel will automatically enter lock mode:
- The "Lock" message will appear on the display, and a double beep will sound.
- To unlock the panel, press and hold the "+" and "–" buttons simultaneously for 5 seconds.

Note: On the remote control, unlock by pressing and holding the appropriate button for 3 seconds.

PROGRAM MODE

To enter program mode:
1. Press the "P" button – the current program period (e.g. E185) will appear on the display.
2. The current room temperature (e.g. 15.0°C) will also appear on the screen.
3. Press the "P" button again to exit program mode.

Note: Program mode is also accessible from the remote by pressing the "P" button.

CUSTOM PROGRAMMING

You can set an individual operating schedule for each day of the week (7 days × 24 hours).
To set the schedule:
1. Press and hold the "P" button to enter programming mode.
2. The display will show a code indicating the active programming period.
3. Available modes during programming:
   - "C" Comfort mode (remote sun icon)
   - "E" Economy mode (remote moon icon)
   - "F" Anti-Frost mode (remote snowflake icon)

4. Step-by-step setup:
5. Use the "+" and "–" buttons to select the hour and assign the desired mode.
6. Confirm the selection with the "P" button and proceed to the next hour.
7. Programming is done in sequence from Monday (d1) to Sunday (d7) and for each hour (h1–h24).

Note: To exit programming mode, press the "P" button again or wait 5 seconds without any operation. To copy settings between days, use the d1 → d7 → d1 sequence and confirm with the "P" button.

OPEN WINDOW DETECTION FUNCTION

This function automatically detects a sudden drop in temperature (e.g. opening a window) and switches the device to Anti-Frost mode to reduce unnecessary energy consumption.
To enable or disable the function:

1. Press and hold the "M" and "P" buttons together for 3 seconds to enter the settings menu.
2. Use the "+" or "–" buttons to select:
   - "oPon" – function enabled
   - "oFoF" – function disabled
3. Confirm the selection with the "P" button or wait 5 seconds for the value to be saved automatically.

Note: When the open window is detected, the corresponding LED indicator will light up on the control panel.

SWITCHING OFF THE PANEL HEATER

To properly switch off the device:

1. Press the power button to set the heater to standby mode (the clock will appear on the display).
2. Unplug the device from the wall socket.

POWER-OFF MEMORY FUNCTION

After being disconnected from power, the device retains most of the settings (e.g. heating mode); however, the date and time will be reset.
Note: After reconnecting to power, you must reset the current time and day of the week (see section "Setting the clock and day of the week").

WI-FI AND APP CONTROL

The heater can be controlled via a mobile app. To connect it to your home Wi-Fi network:

1. Download the "Tuya Smart" or "Smart Life" app from the App Store or Google Play.
2. Open the app and select "Register."

3. Enter your phone number or email address:
   - If you choose phone number, the app will automatically complete the country code.
   - You will receive a verification code via SMS or email. Enter the code, set a password, and complete registration.
4. To add the device:
   - Select "Add Device."
   - Make sure the Wi-Fi indicator on the heater is blinking rapidly.
   - If it is not blinking, press and hold the power button or "M" for 3 seconds to activate Wi-Fi setup mode.
5. Enter the password for your home Wi-Fi network (only 2.4 GHz networks supported).
6. The app will connect to the heater.
7. After successful connection, tap "Done."
8. The app will display the control panel for the heater. In the upper right corner, you can rename the device ("Change Device Name") for easier identification.
9. From now on, you can:
   - adjust the temperature,
   - set the timer,
   - configure a weekly schedule from within the app.

Note: The app's features and interface may vary depending on software updates.

CLEANING AND MAINTENANCE

Before cleaning:
- Switch off the device.
- Wait until it has completely cooled down.
- Unplug the device from the power source.

Cleaning:
- Clean the housing with a soft, damp cloth.
- Then wipe the device dry.
- Do not use abrasive cleaners, solvents, or furniture polish – these may damage the surface.

Dismounting:
- To remove the device from the wall, remove the mounting caps and unscrew the mounting screws.

Storage:
- For short-term non-use, it is sufficient to unplug the heater.
- For long-term storage, remove the device from the wall and protect it with a cover or soft material.

TROUBLESHOOTING

If the heater does not operate:
- Check the fuse or circuit breaker in your electrical system.
- Ensure the heater is properly connected to a power outlet and that the outlet is functioning.

Note:
- In case of malfunction, refer to the warranty section of this manual.
- Do not attempt to open or repair the device yourself – this may void the warranty and cause damage or pose safety risks.
- For further assistance, contact an authorized service center or the distributor.

TECHNICAL SPECIFICATIONS

Model	BD-984	BD-985
Power supply	220–240V~ 50–60Hz, 580W	220–240V~ 50–60Hz, 700W
Product dimensions	100 x 60 x 5 cm (panel thickness 2 cm)	120 x 60 x 5 cm (panel thickness 2 cm)
Net / gross weight	13.2 / 17.2 kg	16.1 / 20.8 kg
Heating element	Infrared heating cable (under glass panel)	
Installation	Wall mounting + free standing	
Usage	Indoor use only	
Directives	2014/35/EU (LVD), 2014/30/EU (EMC), 2011/65/EU, 2015/863 EU (RoHS 2.0), 2009/125/EC (ErP)	
Protection class	Class I	
IP rating	IP44	

Global Income Sp. z o.o. hereby declares that the type of equipment: Infrared Panel Heater BD-984/BD-985 complies with the requirements of the RED Directive – 2014/53/EU. The full text of the declaration of conformity is available upon customer request at: sklep@janshop.pl.

INFORMATION FOR USERS ON HOW TO DEAL WITH WASTE ELECTRICAL AND ELECTRONIC EQUIPMENT.

If the device, packaging, instruction manual and the like are marked with the symbol of a crossed-out wheeled waste container, it means that the device is subject to separate waste collection in accordance with Directive 2012/19/EU of the European Parliament and of the Council. The used device should not be disposed of with other household waste and should not be treated as municipal waste. By disposing of electro-waste in the container you pose a threat to the environment. Take the used device to a separate collection point for electrical and electronic equipment organized by the public administration. By segregating and submitting used electrical and electronic equipment for processing, recovery, recycling and disposal, you protect the environment from pollution and contamination, contribute to reducing the use of natural resources and lowering the cost of producing new equipment. Proper disposal and scrapping helps eliminate the adverse effects of scrapped products on the environment and human health. For details on the recyclability of this product, please contact your local municipality, city cleaning services or the store where you purchased the product.

PL INSTRUKCJA OBSŁUGI

Dziękujemy za wybór produktu marki Berdsen. Instrukcja zawiera ważne wskazówki dotyczące bezpieczeństwa, użytkowania oraz utylizacji urządzenia. Przed przystąpieniem do użytkowania produktu należy zapoznać się z instrukcją oraz zachować ją do wglądu w przyszłości. Produkt spełnia wymagania dotyczące bezpieczeństwa, ochrony zdrowia i środowiska, w tym ograniczenia dotyczące stosowania substancji niebezpiecznych (RoHS) oraz jest zgodny z europejskimi normami bezpieczeństwa (GS).

⚠ OSTRZEŻENIA!

⚠ NIEBEZPIECZEŃSTWO – RYZYKO PORAŻENIA PRĄDEM
- Nie używaj urządzenia w wilgotnych pomieszczeniach (łazienki, pralnie, okolice basenów).
- Nie dotykaj urządzenia, przewodu ani wtyczki mokrymi rękoma.
- W przypadku zachlapania natychmiast odłącz urządzenie z gniazdka.
- Nie używaj urządzenia, jeśli przewód zasilający jest uszkodzony – w takim przypadku skontaktuj się z wykwalifikowanym serwisem.
- Nie używaj urządzenia, jeśli zostało upuszczone lub widać oznaki uszkodzenia.

⚠ OSTRZEŻENIE – RYZYKO POŻARU
- Nie przykrywaj urządzenia ani nie umieszczaj na nim żadnych przedmiotów.
- Zachowaj odstęp minimum 1 metra od mebli, zasłon, ubrań i innych materiałów łatwopalnych.
- Nie używaj urządzenia w pobliżu materiałów łatwopalnych (np. farby, paliwa).
- Nie blokuj otworów wentylacyjnych ani przestrzeni za urządzeniem.
- Używaj urządzenia wyłącznie na stabilnej i poziomej powierzchni.

⚠ OSTRZEŻENIE – RYZYKO POPARZENIA
- Nie dotykaj obudowy podczas pracy – powierzchnia może być bardzo gorąca.
- Zachowaj ostrożność w obecności dzieci i osób o obniżonej wrażliwości na ciepło.
- Niektóre części urządzenia mogą nagrzewać się do bardzo wysokiej temperatury i powodować oparzenia. Zachowaj szczególną ostrożność w obecności dzieci i osób wrażliwych.

⚠ OSTRZEŻENIE – NADZORUJ URZĄDZENIE PODCZAS PRACY
- Nie zostawiaj urządzenia bez nadzoru – również podczas zdalnego sterowania (pilot, aplikacja).

⚠ OSTRZEŻENIE – RYZYKO USZKODZENIA INSTALACJI ELEKTRYCZNEJ
- Nie używaj urządzenia z uszkodzonym przewodem, wtyczką lub gniazdkiem.
- W przypadku luzu lub nagrzewania się wtyczki, skontaktuj się z elektrykiem.
- Nie instaluj promiennika bezpośrednio pod gniazdkiem.
- Unikaj przeciążania obwodu elektrycznego.

⚠ UWAGA – RYZYKO USZKODZENIA URZĄDZENIA
- Nie prowadź przewodu pod dywanami, meblami ani w miejscach narażonych na uszkodzenie.
- Nie montuj urządzenia na podłodze, jeśli producent nie dopuszcza takiego montażu.
- Nie używaj urządzenia w zapylonym środowisku (np. warsztaty, garaże).

⚠ UWAGA – UŻYTKOWANIE WEWNĄTRZ POMIESZCZEŃ
- Urządzenie przeznaczone jest wyłącznie do użytku wewnętrznego. Nie używaj go na zewnątrz.
- Nie używaj urządzenia w bardzo małych pomieszczeniach, jeśli użytkownik nie jest w stanie samodzielnie ich opuścić (np. osoby o ograniczonej sprawności).

⚠ OSTRZEŻENIE – OBSŁUGA PRZEZ DZIECI

- Urządzenie może być używane przez dzieci od 8. roku życia oraz osoby o ograniczonych zdolnościach fizycznych, sensorycznych lub umysłowych wyłącznie pod nadzorem lub po otrzymaniu instrukcji dotyczących bezpiecznego użytkowania.
- Dzieci w wieku poniżej 3 lat nie powinny mieć dostępu do urządzenia.
- Dzieci w wieku od 3 do 8 lat mogą włączać/wyłączać urządzenie wyłącznie pod stałym nadzorem, ale nie powinny samodzielnie regulować temperatury, programować timera ani czyścić urządzenia.

ⓘ WAŻNE – INFORMACJE EKSPLOATACYJNE

- Przed uruchomieniem usuń folie zabezpieczające z panelu oraz tylnej obudowy promiennika.
- Po rozpakowaniu usuń wszystkie materiały opakowaniowe z miejsc dostępnych dzieciom.
- Używaj urządzenia zgodnie z przeznaczeniem opisanym w instrukcji.
- Odłącz urządzenie od zasilania po zakończeniu pracy lub przed czyszczeniem.
- Umiarkowane nagrzewanie się wtyczki podczas pracy jest normalne.

GŁÓWNE FUNKCJE URZĄDZENIA

- Możliwość wyboru trybu: manualnego lub programowalnego.
- Dostępne tryby grzania:
  - Komfortowy
  - Ekonomiczny
  - Tryb przeciwzamrożeniowy (Frost / Antifreeze)
- Tryb Boost – intensywne grzanie z pełną mocą przez 1–2 godziny.
- Możliwość tworzenia indywidualnych planów pracy.
- Funkcje: wykrywanie otwartego okna, kalibracja temperatury.
- Możliwość korzystania z dowolnego planu tygodniowego dzięki aplikacji Tuya Smart.

W ZESTAWIE

1. Panel grzewczy
2. Pilot zdalnego sterowania
3. Śruby do ściany × 4 (St5×40 mm)
4. Kołki rozporowe × 4 (M8×40 mm)
5. Śruby do stopek × 4 (St4×25 mm)
6. Zestaw nóżek do ustawienia na podłodze

Uwaga: Dołączone śruby i kołki rozporowe nadają się do montażu w twardych (masywnych) ścianach. W przypadku innych rodzajów ścian należy użyć odpowiednich śrub i kołków dostosowanych do materiału ściany.

MINIMALNE ODLEGŁOŚCI MONTAŻOWE (RYS. I)

Odległość od podłoża: ≥ 200 mm
Odległość od sufitu (półki): ≥ 500 mm
Odległość od ścian bocznych: ≥ 200 mm

MONTAŻ WOLNOSTOJĄCY (RYS. II)

1. Zdejmij dolne śruby zabezpieczające w rogach.
2. Nałóż uchwyty stopek w wyznaczonych dolnych rogach panelu grzewczego i dokręć śruby mocujące.
3. Widok z boku urządzenia pokazuje stabilne ustawienie grzejnika na zamontowanych nóżkach.

MONTAŻ NA ŚCIANIE (RYS. III)

1. Zaznacz na ścianie pozycje czterech otworów montażowych, korzystając z rozmieszczenia otworów znajdujących się na uchwytach z tyłu grzejnika. Upewnij się, że odległości między otworami na ścianie odpowiadają rozstawowi w urządzeniu.
2. Wywierć otwory w oznaczonych miejscach, używając odpowiedniego wiertła dostosowanego do rodzaju ściany.
3. Wciśnij do otworów plastikowe kołki rozporowe dołączone do zestawu montażowego.
4. Wkręć do kołków śruby montażowe, pozostawiając je lekko wystające ze ściany, aby umożliwić zawieszenie urządzenia.
5. Unieś grzejnik i dopasuj cztery otwory montażowe w uchwytach na jego tylnej obudowie do wkręconych śrub. Delikatnie przesuń urządzenie w dół, aby śruby trafiły z pozycji A do B (lub C w orientacji pionowej), blokując je na miejscu.

Uwaga: Podczas montażu na ścianie należy zachować następujące odstępy:

- co najmniej 200 mm od podłogi,
- co najmniej 200 mm od bocznych ścian,
- co najmniej 500 mm od sufitu lub półki nad urządzeniem,
- co najmniej 800 mm od obiektów znajdujących się z przodu urządzenia,
- co najmniej 25 mm od ściany za urządzeniem.

PANEL URZĄDZENIA (RYS. IV)

Wskaźniki

1. Wyświetlacz LED
2. Wskaźnik grzania
3. Wskaźnik otwartego okna
4. Wskaźnik programu
5. Wskaźnik Wi-Fi
6. Wskaźnik trybu czuwania

Przyciski dotykowe

6. Tryb czuwania / Włączenie zasilania / Tryb Boost (przytrzymaj)
7. Tryb grzania: Komfortowy / Ekonomiczny / Przeciwzamrożeniowy / Timer 0–24 h (przytrzymaj) / Tryb Wi-Fi
8. Zwiększenie wartości / Zmiana jednostki temperatury (przytrzymaj)
9. Zmniejszenie wartości / Tryb wakacyjny (przytrzymaj)
10. Tryb programowania / Wejście do programowania (przytrzymaj)

11. Menu ustawień – przytrzymaj jednocześnie „M" i „P"
12. Odblokowanie klawiatury – przytrzymaj jednocześnie „+" i „–"

SKRÓTY KLAWISZY

BOOST – przytrzymaj przycisk zasilania
MENU USTAWIEŃ – przytrzymaj jednocześnie „M" i „P"
PROGRAMOWANIE – przytrzymaj „P"
TRYB WAKACYJNY – przytrzymaj „–"
ODBLOKOWANIE – przytrzymaj jednocześnie „+" i „–"

PILOT (RYS. V)

1. Tryb czuwania / Włączenie zasilania
2-1. Tryb komfortowy
2-2. Tryb ekonomiczny
2-3. Tryb przeciwzamrożeniowy
3. Zwiększenie wartości / Zmiana jednostki temperatury (przytrzymaj)
4. Tryb programowania / Wejście do trybu programowania (przytrzymaj)
5. OK – szybkie zatwierdzenie
6. Zmniejszenie wartości
7. Tryb wakacyjny (przytrzymaj)
8. Timer (0–24 godziny) / Menu ustawień systemowych (przytrzymaj) / Ustawienie zegara i dnia tygodnia
9. Korekta temperatury (kalibracja)
10. Funkcja otwartego okna (przytrzymaj)
11. Tryb Wi-Fi – przełączanie (przytrzymaj)
12. Odblokowanie panelu (przytrzymaj)

OBSŁUGA

URUCHOMIENIE URZĄDZENIA

1. Sprawdź, czy grzejnik oraz przewód zasilający nie są uszkodzone.
2. Włóż wtyczkę grzejnika do gniazdka sieciowego.
3. Kontrolka zasilania powoli miga, sygnalizując tryb czuwania (stand-by).
4. Naciśnij przycisk zasilania na panelu sterowania lub na pilocie, aby uruchomić grzejnik.
5. Na wyświetlaczu pojawi się aktualna temperatura otoczenia, a następnie temperatura ustawiona jako docelowa.

Uwaga: Grzejnik można również uruchomić zdalnie za pomocą przycisku zasilania na pilocie. Przy pierwszym uruchomieniu należy ustawić aktualną godzinę i dzień tygodnia (patrz sekcja „Ustawienie zegara i dnia tygodnia").

TEST URUCHOMIENIA

Po podłączeniu do zasilania grzejnik automatycznie przeprowadza test systemowy, który trwa około 13 sekund.
W przypadku wykrycia błędu:
E1 – zwarcie czujnika temperatury,
E2 – odłączenie czujnika temperatury,
sprawdź:

- wskaźniki świetlne,
- ekran LED,
- działanie elementu grzejnego,
- podłączenie czujnika temperatury.

Uwaga: Jeśli problem się powtarza, natychmiast skontaktuj się z serwisem i nie używaj urządzenia do czasu usunięcia usterki.

TRYB RĘCZNY

Grzejnik może pracować w trybie ręcznym, umożliwiając ustawienie temperatury bez korzystania z harmonogramu.

1. Naciśnij przycisk zasilania, aby aktywować tryb ręczny.
2. Na wyświetlaczu pojawi się aktualna temperatura pomieszczenia.
3. Użyj przycisków „+" i „–", aby ustawić żądaną temperaturę.

Domyślne wartości:

- Temperatura komfortowa: 22°C,
- Temperatura otoczenia (standardowa): 15°C.

Uwaga: Wszystkie ustawienia można także wprowadzać za pomocą pilota zdalnego sterowania.

TRYB WZMOCNIONEGO GRZANIA

Funkcja Boost umożliwia intensywne ogrzewanie pełną mocą przez określony czas.

1. Przytrzymaj przycisk zasilania przez 3 sekundy lub naciśnij przycisk „2h" na pilocie.
2. Na wyświetlaczu pojawi się domyślny czas działania funkcji Boost: 2 godziny.
3. Za pomocą przycisków „+" lub „–" możesz ustawić czas w zakresie od 0,5 godziny do 2 godzin.
4. Jeśli nie wykonasz żadnej operacji przez 5 sekund, ustawienia zostaną automatycznie zapisane.

Uwaga: Funkcja Boost działa niezależnie od harmonogramów tygodniowych i ustawień temperatury.

WYBÓR TRYBU GRZANIA I TEMPERATURY

WYBÓR TRYBU GRZANIA

1. Naciśnij przycisk „M" (Mode) na panelu sterowania, aby przełączać między trybami grzania.
2. Kolejne naciśnięcia zmieniają tryby w następującej kolejności:
   - „C22.0" – Tryb komfortowy (ikona słoneczka na pilocie)
   - „E18.5" – Tryb ekonomiczny (ikona księżyca na pilocie)
   - „F07.0" – Tryb przeciwzamrożeniowy (ikona śnieżynki na pilocie)

Wybór trybu jest możliwy tylko w trybie aktywnego działania urządzenia, nie w trybie czuwania ani podczas programowania.
Uwaga: Z pilota zdalnego sterowania możesz bezpośrednio wybrać tryb poprzez dedykowane przyciski.

USTAWIENIE TEMPERATURY KOMFORTOWEJ

W trybie komfortowym domyślna temperatura to 22°C.
1. Za pomocą przycisków „+" i „–" ustaw temperaturę w zakresie 12–38°C z krokiem co 0,5°C.
2. Po kilku sekundach wyświetlacz automatycznie powróci do wskazywania aktualnej temperatury pomieszczenia.

Ważne: Temperaturę komfortową można zmieniać wyłącznie w trybie ręcznym (Manual mode), gdy nie jest aktywny program tygodniowy. Pilot działa analogicznie.

USTAWIENIE TEMPERATURY EKONOMICZNEJ

Temperatura ekonomiczna powinna być ustawiona o około 3,5°C niżej niż komfortowa (np. 18,5°C przy 22°C komfortowej).
Aby ustawić, wybierz tryb ekonomiczny, a następnie użyj przycisków „+" i „–".
Napisy na wyświetlaczu oznaczają:
- „C" – temperatura komfortowa,
- „E" – temperatura ekonomiczna.

TRYB PRZECIWZAMROŻENIOWY

Tryb przeciwzamrożeniowy automatycznie utrzymuje temperaturę około 7°C, zapobiegając zamarzaniu pomieszczeń.
Aktywuj go, naciskając przycisk z ikoną śnieżynki na pilocie lub wybierając odpowiedni tryb przyciskiem „M".
Zalecenie: Włącz tryb przeciwzamrożeniowy, jeśli planujesz dłuższą nieobecność (ponad 24 godziny).

MENU USTAWIEŃ

USTAWIENIE ZEGARA I DNIA TYGODNIA

1. Przytrzymaj jednocześnie przyciski „M" i „P" przez 3 sekundy, aż wyświetlacz zacznie migać.
2. Ustaw godzinę za pomocą przycisków „+" lub „–", a następnie naciśnij „P" (Program), aby przejść do ustawienia minut.
3. Po ustawieniu minut naciśnij ponownie „P", aby przejść do ustawienia dnia tygodnia (d1 = poniedziałek, d7 = niedziela).
4. Po 5 sekundach bezczynności ustawienia zostaną zapisane automatycznie.

Uwaga: Czas i dzień tygodnia można ustawiać również z poziomu pilota, przytrzymując odpowiedni przycisk przez 3 sekundy.

KOREKTA TEMPERATURY (KALIBRACJA)

Jeżeli wyświetlana temperatura różni się od rzeczywistej:
1. Porównaj odczyt urządzenia z niezależnym termometrem pokojowym.
2. Wejdź do trybu korekty temperatury (OF-0):
3. Na pilocie przytrzymaj przycisk „Temp Calibration" przez 3 sekundy.
4. Użyj przycisków „+" i „–", aby skorygować wartość w zakresie od –5°C do +5°C.
5. Zatwierdź ustawienie przyciskiem „OK" lub poczekaj 5 sekund na automatyczne zapisanie.

TIMER – USTAWIENIE CZASU PRACY

Aby ustawić automatyczne wyłączenie urządzenia:
1. Przytrzymaj przycisk „M" przez 3 sekundy, aż na ekranie zacznie migać ikona timera (oF00).
2. Za pomocą przycisków „+" lub „–" wybierz czas pracy urządzenia od 0 do 24 godzin.
3. Zatwierdź wybór przyciskiem „P" lub odczekaj 5 sekund bezczynności.

Uwaga: Ustawienie „00" godzin dezaktywuje funkcję timera i powraca do standardowego trybu pracy.

TRYB WAKACYJNY

Tryb wakacyjny umożliwia ustawienie pracy urządzenia w trybie przeciwzamrożeniowym przez określoną liczbę dni i godzin podczas dłuższej nieobecności użytkownika.
Aby uruchomić tryb wakacyjny:
1. Naciśnij i przytrzymaj przycisk „–" przez 3 sekundy.
2. Na wyświetlaczu zacznie migać liczba dni. Za pomocą przycisków „+" lub „–" wybierz wartość od 0 do 99 dni.
3. Naciśnij przycisk „P", aby przejść do ustawienia dodatkowych godzin.
4. Ustaw dodatkowe godziny (od 0 do 9 godzin) przyciskami „+" lub „–".
5. Urządzenie automatycznie zatwierdzi ustawienia po 5 sekundach bezczynności lub natychmiast po naciśnięciu „OK".

Przykład: Ustawienie 12 dni i 8 godzin oznacza, że grzejnik będzie utrzymywał temperaturę przeciwzamrożeniową przez dokładnie 12 dni i 8 godzin.
Uwaga: Tryb wakacyjny można także aktywować za pomocą pilota, przytrzymując przycisk trybu wakacyjnego przez 3 sekundy.

BLOKADA KLAWISZY

- Po 30 sekundach bezczynności panel sterowania automatycznie przechodzi w tryb blokady:
- Na wyświetlaczu pojawi się komunikat „Lock" oraz zostanie wygenerowany podwójny sygnał dźwiękowy.
- Aby odblokować panel, przytrzymaj jednocześnie przyciski „+" i „–" przez 5 sekund.

Uwaga: Z pilota zdalnego sterowania odblokowanie odbywa się poprzez przytrzymanie odpowiedniego przycisku przez 3 sekundy.

TRYB PROGRAMÓW

Aby wejść do trybu programów:
1. Naciśnij przycisk „P" – na wyświetlaczu pojawi się oznaczenie bieżącego programu (np. E185).
2. Na ekranie pojawi się aktualna temperatura pomieszczenia (np. 15.0°C).
3. Naciśnij ponownie przycisk „P", aby wyjść z trybu programu.

Uwaga: Tryb programu dostępny jest także z pilota, poprzez naciśnięcie przycisku „P".

PROGRAMOWANIE WŁASNE

Możesz ustawić indywidualny harmonogram pracy dla każdego dnia tygodnia (7 dni × 24 godziny). Aby ustawić harmonogram:
1. Naciśnij i przytrzymaj przycisk „P", aby wejść do trybu programowania.
2. Na ekranie pojawi się kod oznaczający aktywny okres programowania.
3. Tryby dostępne podczas programowania:
   - „C" – Tryb komfortowy (ikona słoneczka na pilocie)
   - „E" – Tryb ekonomiczny (ikona księżyca na pilocie)
   - „F" – Tryb przeciwzamrożeniowy (ikona śnieżynki na pilocie).
4. Ustaw krok po kroku:
5. Za pomocą przycisków „+" i „–" wybierz godzinę i przypisz do niej odpowiedni tryb.
6. Potwierdź wybór przyciskiem „P" i przejdź do kolejnego okresu (godziny).
7. Programowanie odbywa się kolejno od poniedziałku (d1) do niedzieli (d7) oraz dla każdej godziny (h1–h24).

Uwaga: Aby zakończyć programowanie, naciśnij przycisk „P" lub odczekaj 5 sekund bezczynności. Aby skopiować ustawienia między dniami, użyj opcji d1 → d7 → d1 i zatwierdź przyciskiem „P".

FUNKCJA WYKRYWANIA OTWARTEGO OKNA

Funkcja automatycznie rozpoznaje nagły spadek temperatury (np. otwarcie okna) i przełącza urządzenie w tryb przeciwzamrożeniowy, ograniczając niepotrzebne zużycie energii.
Aby aktywować lub dezaktywować funkcję:
1. Przytrzymaj przyciski „M" i „P" przez 3 sekundy, aby wejść do menu ustawień.
2. Za pomocą przycisków „+" lub „–" wybierz:
   - „oPon" – funkcja włączona,
   - „oFoF" – funkcja wyłączona.
3. Potwierdź wybór przyciskiem „P" lub poczekaj 5 sekund na automatyczne zapisanie.

Uwaga: Po wykryciu otwartego okna zapali się odpowiednia dioda LED na panelu urządzenia.

WYŁĄCZENIE PANELU GRZEWCZEGO

Aby poprawnie wyłączyć urządzenie:
1. Naciśnij przycisk zasilania, aby przełączyć grzejnik w tryb czuwania (na wyświetlaczu pojawi się zegar).
2. Odłącz wtyczkę urządzenia od gniazdka sieciowego.

FUNKCJA PAMIĘCI PO UTRACIE ZASILANIA

Po odłączeniu zasilania urządzenie zachowuje większość ustawień (np. tryb grzania), jednak data i godzina zostają wyzerowane.
Uwaga: Po ponownym podłączeniu zasilania należy ponownie ustawić aktualny czas i dzień tygodnia (patrz sekcja „Ustawienie zegara i dnia tygodnia").

STEROWANIE PRZEZ WI-FI I APLIKACJĘ

Grzejnik umożliwia sterowanie z poziomu aplikacji mobilnej. Aby połączyć go z domową siecią Wi-Fi:
1. Pobierz aplikację „Tuya Smart" lub „Smart Life" z App Store lub Google Play.
2. Otwórz aplikację i wybierz opcję „Zarejestruj się".
3. Wprowadź numer telefonu lub adres e-mail:
   - W przypadku numeru telefonu aplikacja automatycznie uzupełni kod kraju.
   - Otrzymasz kod weryfikacyjny SMS-em lub e-mailem. Wprowadź kod, ustaw hasło i zakończ rejestrację.
4. Aby dodać urządzenie:
   - Wybierz opcję „Dodaj urządzenie".
   - Upewnij się, że kontrolka Wi-Fi na urządzeniu szybko miga.
   - Jeśli nie miga, przytrzymaj przycisk zasilania lub „M" przez 3 sekundy, aby włączyć tryb konfiguracji Wi-Fi.
5. Wprowadź hasło do domowej sieci Wi-Fi (obsługiwane tylko sieci 2.4 GHz).
6. Aplikacja nawiąże połączenie z grzejnikiem.
7. Po udanym połączeniu kliknij „Gotowe".
8. Na ekranie aplikacji pojawi się panel sterowania grzejnikiem. W prawym górnym rogu możesz zmienić nazwę urządzenia („Zmień nazwę urządzenia") w celu łatwiejszej identyfikacji.
9. Od tego momentu możesz:
   - sterować temperaturą,
   - ustawiać timer,
   - konfigurować harmonogram tygodniowy z poziomu aplikacji.

Uwaga: Funkcjonalność i wygląd aplikacji mogą różnić się w zależności od aktualizacji oprogramowania.

CZYSZCZENIE I KONSERWACJA

Przed przystąpieniem do czyszczenia:
- Wyłącz urządzenie.
- Odczekaj, aż całkowicie ostygnie.
- Odłącz urządzenie od zasilania.

Czyszczenie:
- Obudowę czyść miękką, wilgotną ściereczką.
- Następnie wytrzyj urządzenie do sucha.
- Nie stosuj środków ściernych, rozpuszczalników ani past do mebli – mogą uszkodzić powierzchnię.

Demontaż:
- Aby zdjąć urządzenie ze ściany, usuń zaślepki montażowe i odkręć śruby.

Przechowywanie:
- W przypadku krótkoterminowego nieużywania wystarczy odłączyć grzejnik od prądu.
- Przy dłuższym magazynowaniu zdejmij urządzenie ze ściany i zabezpiecz je materiałem ochronnym.

ROZWIĄZYWANIE PROBLEMÓW

Jeżeli grzejnik nie działa:
- Sprawdź bezpiecznik lub wyłącznik nadprądowy w instalacji elektrycznej.
- Sprawdź, czy grzejnik jest prawidłowo podłączony do gniazdka oraz czy gniazdko działa.

Uwaga:
- W przypadku awarii zapoznaj się z sekcją gwarancyjną instrukcji obsługi.
- Nie próbuj samodzielnie otwierać ani naprawiać urządzenia – grozi to utratą gwarancji i uszkodzeniem sprzętu.
- W przypadku dalszych problemów skontaktuj się z autoryzowanym serwisem lub dystrybutorem.

SPECYFIKACJA TECHNICZNA

Model	BD-984	BD-985
Zasilanie	220–240V~ 50–60Hz, 580W	220–240V~ 50–60Hz, 700W
Wymiary produktu	100 x 60 x 5 cm (grubość panelu 2 cm)	120 x 60 x 5 cm (grubość panelu 2 cm)
Waga netto / brutto	13.2 / 17.2 kg	16.1 / 20.8 kg
Element grzewczy	Przewód grzewczy na podczerwień (pod panelem szklanym)	
Montaż	Montaż na ścianie + wersja wolnostojąca	
Zastosowanie	Tylko do użytku wewnętrznego	
Zgodność z dyrektywami	2014/35/EU (LVD), 2014/30/EU (EMC), 2011/65/EU, 2015/863 EU (RoHS 2.0), 2009/125/EC (ErP)	
Klasa ochronności	Klasa I	
Stopień ochrony	IP44	

Global Income Sp. z o.o. niniejszym oświadcza, że typ urządzenia: Panel grzewczy na podczerwień BD-984/ BD-985 jest zgodny z wymaganiami dyrektywy RED - 2014/53/UE.
Pełny tekst deklaracji zgodności dostępny jest na życzenie klienta pod adresem e-mail: sklep@janshop.pl.

INFORMACJA DLA UŻYTKOWNIKÓW O SPOSOBIE POSTĘPOWANIA ZE ZUŻYTYM SPRZĘTEM ELEKTRYCZNYM I ELEKTRONICZNYM.

Jeżeli urządzenie, opakowanie, instrukcja obsługi i tym podobne zostały opatrzone symbolem przekreślonego kołowego kontenera na odpady, oznacza to, że urządzenie podlega selektywnej zbiórce odpadów zgodnie z dyrektywą Parlamentu Europejskiego i Rady 2012/19/EU. Zużytego urządzenia nie należy wyrzucać wraz z pozostałymi odpadami gospodarstwa domowego i nie należy traktować go jako odpad komunalny. Wyrzucając elektrośmieci do kontenera stwarzasz zagrożenie dla środowiska. Zużyte urządzenie należy dostarczyć do punktu zbiórki selektywnej sprzętu elektrycznego i elektronicznego zorganizowanego przez administrację publiczną. Segregując i przekazując do przetworzenia, odzysku, recyklingu oraz utylizacji zużyte urządzenia elektryczne i elektroniczne chronisz środowisko przed zanieczyszczeniem i skażeniem, przyczyniasz się do zmniejszenia stopnia wykorzystania zasobów naturalnych oraz obniżenia kosztów produkcji nowych urządzeń. Właściwa utylizacja i złomowanie pomaga eliminować niekorzystny wpływ złomowanych produktów na środowisko naturalne oraz zdrowie człowieka. Aby uzyskać szczegółowe informacje dotyczące możliwości ponownego przetworzenia niniejszego produktu, należy skontaktować się z miejscowym urzędem miasta, służbami oczyszczania miasta lub sklepem, w którym zakupiono produkt.

DE BEDIENUNGSANLEITUNG

Vielen Dank, dass Sie sich für ein Produkt der Marke Berdsen entschieden haben. Diese Anleitung enthält wichtige Hinweise zur Sicherheit, Nutzung und Entsorgung des Geräts. Lesen Sie vor Inbetriebnahme des Produkts die Anleitung sorgfältig durch und bewahren Sie sie zum späteren Nachschlagen auf. Das Produkt erfüllt die Anforderungen an Sicherheit, Gesundheits- und Umweltschutz, einschließlich der Beschränkung gefährlicher Stoffe (RoHS), und entspricht den europäischen Sicherheitsnormen (GS).

⚠ WARNHINWEISE!

⚠ GEFAHR – STROMSCHLAGGEFAHR
- Verwenden Sie das Gerät nicht in feuchten Räumen (z. B. Badezimmer, Waschküchen, Poolbereiche).
- Berühren Sie das Gerät, das Kabel oder den Stecker nicht mit nassen Händen.
- Bei Spritzwasser das Gerät sofort vom Netz trennen.
- Verwenden Sie das Gerät nicht, wenn das Netzkabel beschädigt ist – wenden Sie sich in diesem Fall an einen qualifizierten Kundendienst.
- Verwenden Sie das Gerät nicht, wenn es heruntergefallen ist oder sichtbare Schäden aufweist.

⚠ WARNUNG – BRANDGEFAHR
- Decken Sie das Gerät nicht ab und stellen Sie keine Gegenstände darauf ab.
- Halten Sie mindestens 1 Meter Abstand zu Möbeln, Vorhängen, Kleidung und anderen brennbaren Materialien.
- Verwenden Sie das Gerät nicht in der Nähe von brennbaren Materialien (z. B. Farbe, Kraftstoffe).
- Blockieren Sie weder Lüftungsöffnungen noch den Raum hinter dem Gerät.
- Benutzen Sie das Gerät nur auf einer stabilen und ebenen Oberfläche.

⚠ WARNUNG – VERBRENNUNGSGEFAHR
- Berühren Sie das Gehäuse während des Betriebs nicht – die Oberfläche kann sehr heiß sein.
- Seien Sie vorsichtig im Beisein von Kindern und hitzeempfindlichen Personen.
- Einige Teile des Geräts können sehr heiß werden und Verbrennungen verursachen. Seien Sie besonders vorsichtig bei Kindern und empfindlichen Personen.

⚠ WARNUNG – BETRIEB NUR UNTER AUFSICHT
- Lassen Sie das Gerät nicht unbeaufsichtigt – auch nicht bei Fernbedienung (Handsender, App).

⚠ WARNUNG – BESCHÄDIGUNG DER ELEKTRISCHEN INSTALLATION
- Verwenden Sie das Gerät nicht mit beschädigtem Kabel, Stecker oder Steckdose.
- Wenn der Stecker locker sitzt oder heiß wird, kontaktieren Sie einen Elektriker.
- Installieren Sie das Heizpanel nicht direkt unter einer Steckdose.
- Vermeiden Sie eine Überlastung des Stromkreises.

⚠ ACHTUNG – BESCHÄDIGUNGSGEFAHR FÜR DAS GERÄT
- Verlegen Sie das Kabel nicht unter Teppichen, Möbeln oder an Stellen mit hoher mechanischer Belastung.
- Montieren Sie das Gerät nicht auf dem Boden, sofern dies vom Hersteller nicht ausdrücklich erlaubt ist.

- Verwenden Sie das Gerät nicht in staubiger Umgebung (z. B. Werkstätten, Garagen).

⚠ ACHTUNG – INNENRAUMGEBRAUCH

- Das Gerät ist ausschließlich für den Gebrauch in Innenräumen vorgesehen. Nicht im Freien verwenden.
- Verwenden Sie das Gerät nicht in sehr kleinen Räumen, wenn sich Personen dort nicht selbständig bewegen können (z. B. eingeschränkt bewegliche Personen).

⚠ WARNUNG – KINDERSICHERHEIT

- Das Gerät darf von Kindern ab 8 Jahren sowie von Personen mit eingeschränkten physischen, sensorischen oder geistigen Fähigkeiten nur unter Aufsicht oder nach Einweisung sicher verwendet werden.
- Kinder unter 3 Jahren dürfen keinen Zugang zum Gerät haben.
- Kinder zwischen 3 und 8 Jahren dürfen das Gerät nur unter ständiger Aufsicht ein- und ausschalten. Sie dürfen jedoch keine Temperaturänderungen, Timer-Programmierungen oder Reinigungen vornehmen.

ⓘ WICHTIG – BETRIEBSHINWEISE

- Entfernen Sie vor der Inbetriebnahme alle Schutzfolien vom Bedienfeld und der Rückseite des Heizpanels.
- Entfernen Sie nach dem Auspacken alle Verpackungsmaterialien aus der Reichweite von Kindern.
- Verwenden Sie das Gerät ausschließlich gemäß den Angaben in dieser Anleitung.
- Trennen Sie das Gerät nach Gebrauch oder vor der Reinigung vom Stromnetz.
- Eine leichte Erwärmung des Steckers während des Betriebs ist normal.

HAUPTFUNKTIONEN DES GERÄTS

- Manueller oder programmierbarer Betriebsmodus wählbar.
- Verfügbare Heizmodi:
  - Komfortmodus
  - Sparmodus
  - Frostschutzmodus (Frost / Antifreeze)
- Boost-Modus – intensive Beheizung mit voller Leistung für 1–2 Stunden.
- Individuelle Zeitpläne programmierbar.
- Funktionen: Fenster-offen-Erkennung, Temperaturkalibrierung.
- Wochenpläne können per Tuya Smart App eingestellt werden.

LIEFERUMFANG

1. Heizpanel
2. Fernbedienung
3. Wandschrauben × 4 (St5×40 mm)
4. Dübel × 4 (M8×40 mm)
5. Schrauben für Standfüße × 4 (St4×25 mm)
6. Standfuß-Set für Bodenaufstellung

Hinweis: Die mitgelieferten Schrauben und Dübel sind für die Montage in massiven Wänden geeignet. Für andere Wandtypen geeignete Befestigungsmittel verwenden.

MINDESTABSTÄNDE FÜR MONTAGE (ABB. I)

Abstand zum Boden: ≥ 200 mm
Abstand zur Decke (Regal): ≥ 500 mm
Abstand zu seitlichen Wänden: ≥ 200 mm

FREISTEHENDE MONTAGE (ABB. II)

1. Entfernen Sie die unteren Sicherungsschrauben an den Ecken.
2. Befestigen Sie die Fußhalterungen an den vorgesehenen unteren Ecken des Heizpanels und ziehen Sie die Befestigungsschrauben fest.
3. Die Seitenansicht zeigt die stabile Position des Geräts mit montierten Standfüßen.

WANDMONTAGE (ABB. III)

1. Markieren Sie die Position von vier Montagelöchern an der Wand anhand der Halterungen auf der Rückseite des Heizpanels. Achten Sie auf den korrekten Abstand entsprechend den Bohrlöchern des Geräts.
2. Bohren Sie die Löcher mit geeignetem Bohrer entsprechend dem Wandmaterial.
3. Stecken Sie die mitgelieferten Kunststoffdübel in die Bohrlöcher.
4. Drehen Sie die Wandschrauben in die Dübel, lassen Sie sie ein Stück aus der Wand ragen, um das Gerät aufzuhängen.
5. Heben Sie das Heizpanel an und hängen Sie es so ein, dass die vier Halterungen auf der Rückseite mit den Schrauben übereinstimmen. Schieben Sie das Gerät vorsichtig nach unten, bis die Schrauben in die Verriegelungsposition (A □ B oder bei vertikaler Montage A □ C) gleiten.

Hinweis: Bei Wandmontage sind folgende Mindestabstände einzuhalten:
- mind. 200 mm vom Boden,
- mind. 200 mm von seitlichen Wänden,
- mind. 500 mm von Decke oder Regal über dem Gerät,
- mind. 800 mm zu Gegenständen vor dem Gerät,
- mind. 25 mm zur Wand hinter dem Gerät.

GERÄTEBEDIENFELD (ABB. IV)

Anzeigen
1. LED-Anzeige
2. Heizanzeige
3. Fenster-offen-Anzeige
4. Programm-Anzeige
5. Wi-Fi-Anzeige
6. Stand-by-Anzeige

Touch-Tasten
6. Stand-by / Einschalten / Boost-Modus (gedrückt halten)

7. Heizmodi: Komfort / Eco / Frostschutz / 0–24h-Timer (gedrückt halten) / Wi-Fi-Modus
8. Wert erhöhen / Temperatureinheit wechseln (gedrückt halten)
9. Wert verringern / Urlaubsmodus (gedrückt halten)
10. Programmierung / Programmiermodus starten (gedrückt halten)
11. Einstellungsmenü – gleichzeitig „M“ und „P“ gedrückt halten
12. Tastensperre deaktivieren – gleichzeitig „+“ und „–“ gedrückt halten

TASTENKOMBINATIONEN

BOOST – Einschalttaste gedrückt halten
EINSTELLUNGSMENÜ – gleichzeitig „M“ und „P“ gedrückt halten
PROGRAMMIERUNG – „P“ gedrückt halten
URLAUBSMODUS – „–“ gedrückt halten
ENTSPEEREN – gleichzeitig „+“ und „–“ gedrückt halten

FERNBEDIENUNG (ABB. V)

1. Stand-by / Einschalten
2-1. Komfortmodus
2-2. Energiesparmodus
2-3. Frostschutzmodus
3. Wert erhöhen / Temperatureinheit wechseln (gedrückt halten)
4. Programmierung / Programmiermodus starten (gedrückt halten)
5. OK – Schnellbestätigung
6. Wert verringern
7. Urlaubsmodus (gedrückt halten)
8. Timer (0–24h) / Systemeinstellungen (gedrückt halten) / Uhrzeit und Wochentag einstellen
9. Temperaturkalibrierung
10. Fenster-offen-Erkennung (gedrückt halten)
11. Wi-Fi-Modus – umschalten (gedrückt halten)
12. Tastensperre deaktivieren (gedrückt halten)

BEDIENUNG

GERÄT EINSCHALTEN

1. Prüfen Sie, ob das Heizgerät und das Netzkabel unbeschädigt sind.
2. Stecken Sie den Netzstecker des Geräts in die Steckdose.
3. Die Betriebsanzeige blinkt langsam und signalisiert den Stand-by-Modus.
4. Drücken Sie die Einschalttaste am Bedienfeld oder an der Fernbedienung, um das Gerät zu starten.
5. Auf dem Display erscheint zuerst die aktuelle Raumtemperatur, dann die eingestellte Zieltemperatur.

Hinweis: Das Heizgerät kann auch per Fernbedienung eingeschaltet werden. Beim ersten Start muss die aktuelle Uhrzeit und der Wochentag eingestellt werden (siehe Abschnitt „Uhrzeit und Wochentag einstellen“).

SYSTEMTEST

Nach dem Anschluss an die Stromversorgung führt das Heizgerät automatisch einen Systemtest durch, der ca. 13 Sekunden dauert.
Bei Fehleranzeige:
E1 – Kurzschluss im Temperatursensor
E2 – Temperatursensor nicht angeschlossen
prüfen Sie bitte:

- Anzeigeleuchten,
- LED-Display,
- Heizelementfunktion,
- Anschluss des Temperatursensors.

Hinweis: Wenn der Fehler erneut auftritt, wenden Sie sich umgehend an den Kundendienst und verwenden Sie das Gerät nicht weiter, bis der Fehler behoben ist.

MANUELLER MODUS

Das Heizgerät kann im manuellen Modus betrieben werden, in dem die Temperatur ohne Zeitprogramm eingestellt wird.

1. Drücken Sie die Ein-/Aus-Taste, um den manuellen Modus zu aktivieren.
2. Auf dem Display erscheint die aktuelle Raumtemperatur.
3. Verwenden Sie die Tasten „+“ und „–“, um die gewünschte Temperatur einzustellen.

Standardwerte:

- Komforttemperatur: 22 °C
- Raumtemperatur (Standard): 15 °C

Hinweis: Alle Einstellungen können auch über die Fernbedienung vorgenommen werden.

BOOST-MODUS (VERSTÄRKTES HEIZEN)

Die Boost-Funktion ermöglicht intensives Heizen mit voller Leistung für eine festgelegte Zeit.

1. Halten Sie die Ein-/Aus-Taste 3 Sekunden lang gedrückt oder drücken Sie die Taste „2h“ auf der Fernbedienung.
2. Im Display erscheint die voreingestellte Boost-Zeit: 2 Stunden.
3. Verwenden Sie die Tasten „+“ oder „–“, um die Zeit zwischen 0,5 und 2 Stunden einzustellen.
4. Nach 5 Sekunden Inaktivität wird die Einstellung automatisch gespeichert.

Hinweis: Der Boost-Modus funktioniert unabhängig vom Wochenprogramm und Temperatureinstellungen.

HEIZMODUS UND TEMPERATURWAHL

AUSWAHL DES HEIZMODUS

1. Drücken Sie die Taste „M“ (Modus) auf dem Bedienfeld, um zwischen den Heizmodi zu wechseln.
2. Jeder Tastendruck ändert den Modus in folgender Reihenfolge:
   - „C22.0“ – Komfortmodus (Sonnensymbol auf der Fernbedienung)
   - „E18.5“ – Sparmodus (Mondsymbol auf der Fernbedienung)
   - „F07.0“ – Frostschutzmodus (Schneeflockensymbol auf der Fernbedienung)

Die Moduswahl ist nur im aktiven Betriebsmodus möglich, nicht im Standby oder während der Programmierung.
Hinweis: Über die Fernbedienung können die Modi direkt mit speziellen Tasten gewählt werden.

KOMFORTTEMPERATUR EINSTELLEN

Im Komfortmodus ist die Standardtemperatur 22 °C.

1. Verwenden Sie die Tasten „+“ und „–“, um eine Temperatur im Bereich von 12–38 °C in 0,5-°C-Schritten einzustellen.
2. Nach einigen Sekunden kehrt das Display zur Anzeige der aktuellen Raumtemperatur zurück.

Wichtig: Die Komforttemperatur kann nur im manuellen Modus geändert werden, wenn kein Wochenprogramm aktiv ist. Die Fernbedienung funktioniert analog.

SPARMODUS-TEMPERATUR EINSTELLEN

Die Sparmodus-Temperatur sollte ca. 3,5 °C niedriger als die Komforttemperatur eingestellt werden (z. B. 18,5 °C bei 22 °C Komfort).
Wählen Sie den Sparmodus und stellen Sie die Temperatur mit den Tasten „+“ und „–“ ein.
Anzeige auf dem Display:

- „C“ – Komforttemperatur
- „E“ – Spartemperatur

FROSTSCHUTZMODUS

Der Frostschutzmodus hält automatisch ca. 7 °C, um das Einfrieren von Räumen zu verhindern. Aktivieren Sie ihn mit der Taste mit Schneeflockensymbol auf der Fernbedienung oder durch Wahl des entsprechenden Modus mit der Taste „M“.
Empfehlung: Aktivieren Sie diesen Modus, wenn Sie länger als 24 Stunden abwesend sind.

EINSTELLUNGSMENÜ

UHRZEIT UND WOCHENTAG EINSTELLEN

1. Halten Sie die Tasten „M“ und „P“ gleichzeitig 3 Sekunden lang gedrückt, bis das Display blinkt.
2. Stellen Sie die Stunden mit „+“ oder „–“ ein, drücken Sie dann „P“, um zu den Minuten zu wechseln.
3. Stellen Sie die Minuten ein, drücken Sie erneut „P“, um den Wochentag einzustellen (d1 = Montag, d7 = Sonntag).
4. Nach 5 Sekunden Inaktivität werden die Einstellungen automatisch gespeichert.

Hinweis: Die Uhrzeit kann auch mit der Fernbedienung durch langes Drücken der entsprechenden Taste eingestellt werden.

TEMPERATURKALIBRIERUNG (KORREKTUR)

Wenn die angezeigte Temperatur nicht mit einem Raumthermometer übereinstimmt:

1. Vergleichen Sie den Wert des Geräts mit einem externen Thermometer.
2. Starten Sie den Kalibriermodus (OF-0):
3. Halten Sie die Taste „Temp Calibration“ auf der Fernbedienung 3 Sekunden lang gedrückt.
4. Korrigieren Sie den Wert mit „+“ oder „–“ im Bereich von –5 °C bis +5 °C.
5. Bestätigen Sie mit „OK“ oder warten Sie 5 Sekunden, bis die Einstellung automatisch gespeichert wird.

TIMER – BETRIEBSZEIT EINSTELLEN

Um eine automatische Abschaltung festzulegen:

1. Halten Sie die Taste „M“ 3 Sekunden lang gedrückt, bis das Timer-Symbol (oF00) blinkt.
2. Wählen Sie mit „+“ oder „–“ eine Betriebszeit zwischen 0 und 24 Stunden.
3. Bestätigen Sie mit „P“ oder warten Sie 5 Sekunden zur automatischen Speicherung.

Hinweis: Die Einstellung „00“ deaktiviert die Timerfunktion und wechselt in den Standardbetrieb.

URLAUBSMODUS (HOLIDAY MODE)

Der Urlaubsmodus ermöglicht Frostschutzbetrieb für eine definierte Anzahl von Tagen und Stunden während längerer Abwesenheiten.

So aktivieren Sie den Modus:

1. Halten Sie die Taste „–“ 3 Sekunden lang gedrückt.
2. Die Anzahl der Tage beginnt zu blinken. Stellen Sie mit „+“ oder „–“ einen Wert von 0 bis 99 Tagen ein.
3. Drücken Sie „P“, um zu den zusätzlichen Stunden zu wechseln.
4. Stellen Sie 0–9 zusätzliche Stunden mit „+“ oder „–“ ein.
5. Nach 5 Sekunden Inaktivität oder durch Drücken von „OK“ wird gespeichert.

Beispiel: 12 Tage und 8 Stunden = 12 Tage und 8 Stunden Frostschutz.

Hinweis: Der Urlaubsmodus kann auch über die Fernbedienung aktiviert werden (Taste für Urlaubsmodus 3 Sekunden lang drücken).

TASTENSPERRE

1. Nach 30 Sekunden Inaktivität wechselt das Bedienfeld automatisch in den Sperrmodus:
2. Auf dem Display erscheint die Meldung „Lock“ und ein doppelter Signalton ertönt.
3. Zum Entsperren des Bedienfelds halten Sie die Tasten „+“ und „–“ gleichzeitig 5 Sekunden lang gedrückt.

Hinweis: Beim Fernbedienung erfolgt das Entsperren durch Drücken der entsprechenden Taste für 3 Sekunden.

PROGRAMMMODUS

Zum Aufrufen des Programmmodus:

1. Drücken Sie die Taste „P“ – auf dem Display erscheint die Bezeichnung des aktuellen Programms (z. B. E185).
2. Auf dem Bildschirm wird die aktuelle Raumtemperatur angezeigt (z. B. 15.0°C).
3. Drücken Sie erneut „P“, um den Programmmodus zu verlassen.

Hinweis: Der Programmmodus kann auch über die Fernbedienung aufgerufen werden, indem Sie die Taste „P“ drücken.

BENUTZERDEFINIERTE PROGRAMMIERUNG

Sie können einen individuellen Wochenplan für jeden Wochentag einstellen (7 Tage × 24 Stunden). Zum Programmieren:

1. Halten Sie die Taste „P“ gedrückt, um den Programmmodus aufzurufen.
2. Auf dem Bildschirm erscheint ein Code, der den aktiven Programmzeitraum angibt.
3. Verfügbare Modi bei der Programmierung:
   - „C“ – Komfortmodus (Sonnensymbol auf der Fernbedienung)
   - „E“ – Energiesparmodus (Mondsymbol auf der Fernbedienung)
   - „F“ – Frostschutzmodus (Schneeflockensymbol auf der Fernbedienung)
4. Schrittweise Einstellung:
5. Wählen Sie mit den Tasten „+“ und „–“ die Stunde aus und ordnen Sie ihr den gewünschten Modus zu.
6. Bestätigen Sie mit der Taste „P“ und fahren Sie mit der nächsten Stunde fort.
7. Die Programmierung erfolgt nacheinander von Montag (d1) bis Sonntag (d7) und für jede Stunde (h1–h24).

Hinweis: Um die Programmierung zu beenden, drücken Sie erneut „P“ oder warten Sie 5 Sekunden. Zum Kopieren von Einstellungen zwischen den Tagen verwenden Sie die Option d1 → d7 → d1 und bestätigen mit „P“.

FENSTER-OFFEN-ERKENNUNG

Diese Funktion erkennt einen plötzlichen Temperaturabfall (z. B. durch geöffnetes Fenster) und schaltet das Gerät automatisch in den Frostschutzmodus, um unnötigen Energieverbrauch zu vermeiden.
Aktivieren oder Deaktivieren:

1. Halten Sie die Tasten „M“ und „P“ 3 Sekunden lang gedrückt, um das Einstellungsmenü aufzurufen.
2. Wählen Sie mit den Tasten „+“ oder „–“:
   - „oPon“ – Funktion eingeschaltet,
   - „oFoF“ – Funktion ausgeschaltet.
3. Bestätigen Sie mit „P“ oder warten Sie 5 Sekunden, um automatisch zu speichern.

Hinweis: Beim Erkennen eines geöffneten Fensters leuchtet die entsprechende LED am Bedienfeld auf.

AUSSCHALTEN DES HEIZPANEELS

So schalten Sie das Gerät ordnungsgemäß aus:

1. Drücken Sie die Ein-/Aus-Taste, um in den Stand-by-Modus zu wechseln (die Uhrzeit erscheint auf dem Display).
2. Ziehen Sie den Netzstecker des Geräts aus der Steckdose.

SPEICHERFUNKTION BEI STROMAUSFALL

Nach einem Stromausfall speichert das Gerät die meisten Einstellungen (z. B. Heizmodus), aber Datum und Uhrzeit werden zurückgesetzt.
Hinweis: Nach Wiederherstellung der Stromversorgung müssen Uhrzeit und Wochentag erneut eingestellt werden (siehe Abschnitt „Uhrzeit und Wochentag einstellen“).

WLAN- UND APP-STEUERUNG

Das Heizgerät kann über eine mobile App gesteuert werden. Um es mit dem Heim-WLAN zu verbinden:

1. Laden Sie die App „Tuya Smart“ oder „Smart Life“ aus dem App Store oder Google Play herunter.
2. Öffnen Sie die App und wählen Sie „Registrieren“.
3. Geben Sie Ihre Telefonnummer oder E-Mail-Adresse ein:
   - Bei der Telefonnummer wird die Landesvorwahl automatisch eingefügt.
   - Sie erhalten einen Verifizierungscode per SMS oder E-Mail. Geben Sie den Code ein, legen Sie ein Passwort fest und schließen Sie die Registrierung ab.
4. Zum Hinzufügen des Geräts:
   - Wählen Sie „Gerät hinzufügen“.
   - Stellen Sie sicher, dass die WLAN-Anzeige am Gerät schnell blinkt.

- Wenn sie nicht blinkt, halten Sie die Ein-/Aus-Taste oder „M“ 3 Sekunden lang gedrückt, um den WLAN-Einrichtungsmodus zu aktivieren.

5. Geben Sie das Passwort für Ihr Heimnetzwerk ein (nur 2.4 GHz Netzwerke werden unterstützt).
6. Die App verbindet sich mit dem Heizgerät.
7. Nach erfolgreicher Verbindung klicken Sie auf „Fertig“.
8. In der App erscheint das Steuerungsmenü für das Heizgerät. Oben rechts können Sie unter „Gerätenamen ändern“ einen individuellen Namen festlegen.
9. Ab sofort können Sie:
   - die Temperatur regeln,
   - den Timer einstellen,
   - den Wochenplan über die App programmieren.

Hinweis: Funktionen und Design der App können sich je nach Softwareversion ändern.

REINIGUNG UND WARTUNG

Vor dem Reinigen:
- Schalten Sie das Gerät aus.
- Lassen Sie es vollständig abkühlen.
- Trennen Sie das Gerät vom Stromnetz.

Reinigung:
- Reinigen Sie das Gehäuse mit einem weichen, feuchten Tuch.
- Wischen Sie das Gerät anschließend trocken.
- Verwenden Sie keine Scheuermittel, Lösungsmittel oder Möbelpolituren – sie können die Oberfläche beschädigen.

Demontage:
- Um das Gerät von der Wand zu entfernen, nehmen Sie die Abdeckkappen ab und lösen Sie die Befestigungsschrauben.

Lagerung:
- Für eine kurzfristige Nichtbenutzung reicht es aus, das Gerät vom Strom zu trennen.
- Für längere Lagerung nehmen Sie das Gerät von der Wand und decken Sie es mit einem Schutzmaterial ab.

FEHLERBEHEBUNG

Wenn das Heizgerät nicht funktioniert:
- Überprüfen Sie die Sicherung oder den Leitungsschutzschalter im Stromkreis.
- Stellen Sie sicher, dass das Gerät richtig angeschlossen ist und die Steckdose funktioniert.

Hinweis:
- Im Störungsfall beachten Sie die Garantiehinweise in dieser Anleitung.
- Versuchen Sie nicht, das Gerät selbst zu öffnen oder zu reparieren – dies kann zum Garantieverlust und zu Schäden oder Gefährdung führen.
- Wenden Sie sich bei weiteren Problemen an den autorisierten Kundendienst oder den Händler.

TECHNISCHE DATEN

Modell	BD-984	BD-985
Stromversorgung	220–240V~ 50–60Hz, 580W	220–240V~ 50–60Hz, 700W
Produktabmessungen	100 × 60 × 5 cm (Panelstärke 2 cm)	120 × 60 × 5 cm (Panelstärke 2 cm)
Nettogewicht / Bruttogewicht	13.2 / 17.2 kg	16.1 / 20.8 kg
Heizelement	Infrarot-Heizkabel (unter Glasplatte)	
Montage	Wandmontage + freistehend	
Verwendung	Nur für die Verwendung im Innenbereich	
Richtlinienkonformität	2014/35/EU (LVD), 2014/30/EU (EMV), 2011/65/EU, 2015/863 EU (RoHS 2.0), 2009/125/EG (ErP)	
Schutzklasse	Klasse I	
Schutzart	IP44	

Global Income Sp. z o.o. erklärt hiermit, dass der Gerätetyp: Infrarot-Heizpaneel BD-984/BD-985 den Anforderungen der Richtlinie RED – 2014/53/EU entspricht.
Der vollständige Text der Konformitätserklärung ist auf Anfrage per E-Mail unter: sklep@janshop.pl erhältlich.

INFORMATIONEN FÜR NUTZER ÜBER DEN UMGANG MIT ELEKTRO- UND ELEKTRONIK-ALTGERÄTEN.

Wenn das Gerät, die Verpackung, das Benutzerhandbuch und dergleichen das Symbol eines durchgestrichenen Abfallbehälters auf Rädern tragen, bedeutet dies, dass das Gerät einer getrennten Sammlung gemäß der Richtlinie 2012/19/EU des Europäischen Parlaments und des Rates unterliegt. Das gebrauchte Gerät darf nicht mit dem Hausmüll entsorgt werden und sollte nicht als Haushaltsmüll behandelt werden. Elektroschrott in einen Container zu werfen, ist eine Bedrohung für die Umwelt. Dank der ordnungsgemäßigen Entsorgung den gebrauchten elektrischen und elektronischen Geräte, schützen Sie den Umwelt und tragen dazu bei, die Nutzung natürlicher Ressourcen zu verringern, sowie helfen die Produktionskosten neuer Geräte zu senken. Eine ordnungsgemäße Entsorgung und Abwrackung trägt dazu bei, die negativen Auswirkungen von verschrotteten Produkten auf die natürliche Umwelt und die menschliche Gesundheit zu beseitigen. Um weitere Informationen zur Recyclingfähigkeit dieses Produkts zu erhalten, wenden Sie sich bitte an Ihr örtliches Stadtbüro, den Stadtreinigungsdienst oder das Geschäft, in dem Sie das Produkt gekauft haben.

CZ NÁVOD K OBSLUZE

Děkujeme, že jste si vybrali výrobek značky Berdsen. Tento návod obsahuje důležité bezpečnostní pokyny, informace o používání a likvidaci zařízení. Před použitím si pečlivě přečtěte návod a uschovejte jej pro budoucí potřebu. Výrobek splňuje požadavky na bezpečnost, ochranu zdraví a životního prostředí, včetně omezení použití nebezpečných látek (RoHS), a je v souladu s evropskými bezpečnostními normami (GS).

⚠ VAROVÁNÍ!

⚠ NEBEZPEČÍ – RIZIKO ÚRAZU ELEKTRICKÝM PROUDEM
- Nepoužívejte zařízení ve vlhkých místnostech (koupelny, prádelny, okolí bazénů).
- Nedotýkejte se zařízení, kabelu ani zástrčky mokrýma rukama.
- V případě polití ihned odpojte zařízení ze zásuvky.
- Nepoužívejte zařízení, pokud je napájecí kabel poškozen – kontaktujte kvalifikovaný servis.
- Nepoužívejte zařízení, pokud bylo upuštěno nebo nese známky poškození.

⚠ VAROVÁNÍ – RIZIKO POŽÁRU
- Nezakrývejte zařízení a nepokládejte na něj žádné předměty.
- Dodržujte minimální odstup 1 metr od nábytku, závěsů, oblečení a jiných hořlavých materiálů.
- Nepoužívejte zařízení v blízkosti hořlavých látek (např. barvy, paliva).
- Nezakrývejte větrací otvory ani prostor za zařízením.
- Zařízení používejte pouze na stabilním a rovném povrchu.

⚠ VAROVÁNÍ – RIZIKO POPÁLENÍ
- Nedotýkejte se krytu během provozu – povrch může být velmi horký.
- Dbejte zvýšené opatrnosti v přítomnosti dětí a osob se sníženou citlivostí na teplo.
- Některé části zařízení se mohou zahřát na velmi vysokou teplotu a způsobit popáleniny. Buďte obzvlášť opatrní v přítomnosti dětí a citlivých osob.

⚠ VAROVÁNÍ – DOZOR NAD ZAŘÍZENÍM BĚHEM PROVOZU
- Nenechávejte zařízení bez dozoru – i při dálkovém ovládání (dálkový ovladač, aplikace).

⚠ VAROVÁNÍ – RIZIKO POŠKOZENÍ ELEKTRICKÉ INSTALACE
- Nepoužívejte zařízení s poškozeným kabelem, zástrčkou nebo zásuvkou.
- V případě uvolněné nebo horké zástrčky kontaktujte elektrikáře.
- Neinstalujte topný panel přímo pod zásuvku.
- Zabraňte přetížení elektrického okruhu.

⚠ UPOZORNĚNÍ – RIZIKO POŠKOZENÍ ZAŘÍZENÍ
- Neveďte kabel pod koberce, nábytek nebo do míst náchylných k poškození.
- Nemontujte zařízení na podlahu, pokud to výrobce výslovně nepovoluje.
- Nepoužívejte zařízení v prašném prostředí (např. dílny, garáže).

⚠ UPOZORNĚNÍ – POUZE DO VNITŘNÍCH PROSTOR
- Zařízení je určeno výhradně pro použití v interiéru. Nepoužívejte jej venku.
- Nepoužívejte zařízení v malých místnostech, pokud uživatel není schopen sám odejít (např. osoby se sníženou pohyblivostí).

⚠ VAROVÁNÍ – POUŽÍVÁNÍ DĚTMI
- Zařízení smí používat děti od 8 let a osoby s omezenými fyzickými, smyslovými nebo duševními schopnostmi pouze pod dohledem nebo po zaškolení ohledně bezpečného používání.
- Děti mladší 3 let nesmí mít k zařízení přístup.
- Děti od 3 do 8 let smějí zařízení zapínat/vypínat pouze pod neustálým dohledem, ale nesmějí samostatně měnit teplotu, programovat časovač ani čistit zařízení.

ⓘ DŮLEŽITÉ – PROVOZNÍ INFORMACE
- Před uvedením do provozu odstraňte ochranné fólie z předního panelu a zadního krytu.
- Po rozbalení odstraňte veškerý obalový materiál z dosahu dětí.
- Zařízení používejte pouze k účelu uvedenému v návodu.
- Po ukončení provozu nebo před čištěním zařízení odpojte od napájení.
- Mírné zahřívání zástrčky během provozu je normální.

HLAVNÍ FUNKCE ZAŘÍZENÍ

- Možnost výběru režimu: manuálního nebo programovatelného.
- Dostupné topné režimy:
  - Komfortní
  - Úsporný
  - Režim proti zamrznutí (Frost / Antifreeze)
- Režim Boost – intenzivní vytápění plným výkonem po dobu 1–2 hodin.
- Možnost vytvoření individuálních pracovních plánů.
- Funkce: detekce otevřeného okna, kalibrace teploty.
- Možnost využití libovolného týdenního plánu pomocí aplikace Tuya Smart.

SOUČÁSTI BALENÍ

1. Topný panel
2. Dálkový ovladač
3. Šrouby do zdi × 4 (St5×40 mm)
4. Hmoždinky × 4 (M8×40 mm)
5. Šrouby k nožičkám × 4 (St4×25 mm)
6. Sada nožiček pro postavení na podlahu

Poznámka: Přiložené šrouby a hmoždinky jsou vhodné pro montáž do pevných (masivních) zdí. V případě jiného typu zdi použijte vhodné šrouby a hmoždinky podle typu materiálu.

MINIMÁLNÍ MONTÁŽNÍ VZDÁLENOSTI (OBR. I)

Vzdálenost od podlahy: ≥ 200 mm
Vzdálenost od stropu (police): ≥ 500 mm
Vzdálenost od bočních stěn: ≥ 200 mm

VOLNĚ STOJÍCÍ MONTÁŽ (OBR. II)

1. Odstraňte spodní zajišťovací šrouby v rozích.
2. Nasuňte držáky nožiček do vyznačených spodních rohů topného panelu a utáhněte montážní šrouby.
3. Boční pohled na zařízení ukazuje stabilní umístění topidla na namontovaných nožičkách.

MONTÁŽ NA STĚNU (OBR. III)

1. Na stěnu vyznačte pozice čtyř montážních otvorů podle rozmístění otvorů na držácích na zadní straně topidla. Ujistěte se, že vzdálenosti mezi otvory na stěně odpovídají rozměrům zařízení.
2. Vyvrtejte otvory ve vyznačených místech pomocí vhodného vrtáku podle typu stěny.
3. Do otvorů zatlačte plastové hmoždinky dodané v montážní sadě.
4. Zašroubujte montážní šrouby do hmoždinek tak, aby mírně vyčnívaly ze zdi – umožní zavěšení zařízení.
5. Zvedněte topidlo a přiložte čtyři montážní otvory v držácích na zadní straně zařízení na zašroubované šrouby. Jemně posuňte zařízení dolů, aby se šrouby posunuly z pozice A do B (nebo C při svislé orientaci) a zajistily tak zařízení na místě.

Poznámka: Při montáži na stěnu dodržte následující vzdálenosti:

- minimálně 200 mm od podlahy,
- minimálně 200 mm od bočních stěn,
- minimálně 500 mm od stropu nebo police nad zařízením,
- minimálně 800 mm od předmětů před zařízením,
- minimálně 25 mm od stěny za zařízením.

OVLÁDACÍ PANEL (OBR. IV)

Indikátory

1. LED displej
2. Indikátor topení
3. Indikátor otevřeného okna
4. Indikátor programu
5. Indikátor Wi-Fi
6. Indikátor pohotovostního režimu

Dotyková tlačítka

6. Pohotovostní režim / Zapnutí napájení / Režim Boost (podržet)
7. Režim topení: Komfortní / Ekonomický / Protimrazový / Časovač 0–24 h (podržet) / Režim Wi-Fi
8. Zvýšení hodnoty / Přepnutí jednotky teploty (podržet)
9. Snížení hodnoty / Režim dovolené (podržet)
10. Programový režim / Vstup do programování (podržet)
11. Nabídka nastavení – podržte současně „M“ a „P“
12. Odemknutí klávesnice – podržte současně „+“ a „–“

ZKRATKY TLAČÍTEK

BOOST – podržte tlačítko napájení
NASTAVENÍ – podržte současně „M“ a „P“
PROGRAMOVÁNÍ – podržte „P“
REŽIM DOVOLENÉ – podržte „–“
ODEMNUTÍ – podržte současně „+“ a „–“

DÁLKOVÝ OVLADAČ (OBR. V)

1. Pohotovostní režim / Zapnutí napájení
2-1. Komfortní režim
2-2. Ekonomický režim
2-3. Protimrazový režim
3. Zvýšení hodnoty / Přepnutí jednotky teploty (podržet)
4. Programový režim / Vstup do programového režimu (podržet)
5. OK – rychlé potvrzení
6. Snížení hodnoty
7. Režim dovolené (podržet)
8. Časovač (0–24 hodin) / Nabídka systémového nastavení (podržet) / Nastavení času a dne v týdnu
9. Kalibrace teploty
10. Detekce otevřeného okna (podržet)
11. Přepnutí režimu Wi-Fi (podržet)
12. Odemknutí panelu (podržet)

OBSLUHA

ZAPNUTÍ ZAŘÍZENÍ

1. Zkontrolujte, zda není ohřívač ani napájecí kabel poškozen.
2. Zasuňte zástrčku ohřívače do síťové zásuvky.
3. Kontrolka napájení pomalu bliká, což signalizuje pohotovostní režim.
4. Stiskněte tlačítko napájení na ovládacím panelu nebo na dálkovém ovladači, abyste ohřívač zapnuli.
5. Na displeji se zobrazí aktuální teplota okolí a poté nastavená cílová teplota.

Poznámka: Ohřívač lze také zapnout dálkově pomocí tlačítka napájení na dálkovém ovladači. Při prvním zapnutí nastavte aktuální čas a den v týdnu (viz část „Nastavení hodin a dne v týdnu“).

TEST SPUŠTĚNÍ

Po připojení k napájení provede topidlo automatický systémový test, který trvá přibližně 13 sekund.
V případě zjištění chyby:
E1 – zkrat teplotního čidla,
E2 – odpojení teplotního čidla,

zkontrolujte:
- světelné indikátory,
- LED displej,
- funkci topného prvku,
- připojení teplotního čidla.

Poznámka: Pokud se problém opakuje, ihned kontaktujte servis a zařízení nepoužívejte, dokud nebude závada odstraněna.

MANUÁLNÍ REŽIM

Topidlo může pracovat v manuálním režimu, který umožňuje nastavení teploty bez použití týdenního programu.

1. Stiskněte tlačítko napájení pro aktivaci manuálního režimu.
2. Na displeji se zobrazí aktuální teplota v místnosti.
3. Pomocí tlačítek „+“ a „–“ nastavte požadovanou teplotu.

Výchozí hodnoty:
- Komfortní teplota: 22 °C,
- Teplota okolí (standardní): 15 °C.

Poznámka: Veškerá nastavení lze provádět také pomocí dálkového ovladače.

REŽIM BOOST (ZESÍLENÉ VYHŘÍVÁNÍ)

Funkce Boost umožňuje intenzivní vytápění plným výkonem po nastavenou dobu.

1. Podržte tlačítko napájení po dobu 3 sekund nebo stiskněte tlačítko „2h“ na dálkovém ovladači.
2. Na displeji se zobrazí výchozí čas provozu funkce Boost: 2 hodiny.
3. Pomocí tlačítek „+“ nebo „–“ nastavte čas v rozmezí 0,5 až 2 hodin.
4. Pokud během 5 sekund neprovedete žádnou akci, nastavení se automaticky uloží.

Poznámka: Režim Boost funguje nezávisle na týdenním programu a nastavené teplotě.

VÝBĚR REŽIMU TOPENÍ A TEPLOTY

VÝBĚR REŽIMU TOPENÍ

1. Stiskněte tlačítko „M“ (Mode) na ovládacím panelu pro přepínání mezi režimy topení.
2. Každým dalším stisknutím přepínáte mezi následujícími režimy:
   - „C22.0“ – Komfortní režim (ikona sluníčka na ovladači)
   - „E18.5“ – Ekonomický režim (ikona měsíce na ovladači)
   - „F07.0“ – Protimrazový režim (ikona sněhové vločky na ovladači)

Volbu režimu lze provést pouze při aktivním provozu zařízení, nikoliv v pohotovostním režimu nebo při programování.

Poznámka: Na dálkovém ovladači můžete režim zvolit přímo pomocí vyhrazených tlačítek.

NASTAVENÍ KOMFORTNÍ TEPLOTY

V komfortním režimu je výchozí teplota 22 °C.
1. Pomocí tlačítek „+“ a „–“ nastavte teplotu v rozsahu 12–38 °C po krocích 0,5 °C.
2. Po několika sekundách se displej automaticky vrátí k zobrazení aktuální teploty v místnosti.

Důležité: Komfortní teplotu lze upravovat pouze v manuálním režimu (Manual mode), když není aktivní týdenní program. Ovladač funguje stejně.

NASTAVENÍ EKONOMICKÉ TEPLOTY

Ekonomická teplota by měla být nastavena přibližně o 3,5 °C nižší než komfortní teplota (např. 18,5 °C při komfortní 22 °C).
Pro nastavení zvolte ekonomický režim a poté použijte tlačítka „+“ a „–“.
Na displeji:
- „C“ – komfortní teplota,
- „E“ – ekonomická teplota.

PROTIMRAZOVÝ REŽIM

Protimrazový režim automaticky udržuje teplotu kolem 7 °C a zabraňuje zamrznutí prostoru. Aktivujte jej stisknutím tlačítka s ikonou sněhové vločky na ovladači nebo výběrem tohoto režimu tlačítkem „M“.
Doporučení: Aktivujte protimrazový režim, pokud plánujete delší nepřítomnost (více než 24 hodin).

NABÍDKA NASTAVENÍ

NASTAVENÍ HODIN A DNE V TÝDNU

1. Podržte současně tlačítka „M“ a „P“ po dobu 3 sekund, dokud nezačne displej blikat.
2. Pomocí tlačítek „+“ nebo „–“ nastavte hodinu a poté stiskněte „P“ (Program) pro přechod na nastavení minut.
3. Po nastavení minut opět stiskněte „P“ pro přechod na nastavení dne v týdnu (d1 = pondělí, d7 = neděle).
4. Po 5 sekundách nečinnosti se nastavení automaticky uloží.

Poznámka: Čas a den v týdnu lze nastavit také pomocí dálkového ovladače, podržením příslušného tlačítka po dobu 3 sekund.

KOREKCE TEPLOTY (KALIBRACE)

Pokud se zobrazená teplota liší od skutečné:
1. Porovnejte hodnotu zobrazenou zařízením s hodnotou z nezávislého pokojového teploměru.
2. Vstupte do režimu korekce teploty (OF-0):
3. Na dálkovém ovladači podržte tlačítko „Temp Calibration“ po dobu 3 sekund.
4. Pomocí tlačítek „+“ a „–“ upravte hodnotu v rozsahu od –5 °C do +5 °C.
5. Potvrďte nastavení tlačítkem „OK“ nebo počkejte 5 sekund na automatické uložení.

ČASOVAČ – NASTAVENÍ PROVOZNÍ DOBY

Chcete-li nastavit automatické vypnutí zařízení:
1. Podržte tlačítko „M“ po dobu 3 sekund, dokud nezačne blikat ikona časovače (oF00).
2. Pomocí tlačítek „+“ nebo „–“ zvolte dobu provozu zařízení od 0 do 24 hodin.
3. Potvrďte volbu tlačítkem „P“ nebo počkejte 5 sekund bez činnosti.

Poznámka: Nastavení „00“ hodin deaktivuje funkci časovače a vrátí se do standardního režimu.

DOVOLENKOVÝ REŽIM

Dovolenkový režim umožňuje nastavit provoz zařízení v protimrazovém režimu po stanovený počet dnů a hodin během delší nepřítomnosti uživatele.
Pro aktivaci dovolenkového režimu:
1. Podržte tlačítko „–“ po dobu 3 sekund.
2. Na displeji začne blikat počet dnů. Pomocí tlačítek „+“ nebo „–“ nastavte hodnotu od 0 do 99 dnů.
3. Stiskněte tlačítko „P“ pro přechod k nastavení dalších hodin.
4. Nastavte další hodiny (od 0 do 9) pomocí tlačítek „+“ nebo „–“.
5. Zařízení automaticky uloží nastavení po 5 sekundách bez činnosti, nebo okamžitě po stisknutí „OK“.

Příklad: Nastavení 12 dnů a 8 hodin znamená, že topidlo bude udržovat protimrazovou teplotu po dobu přesně 12 dnů a 8 hodin.

Poznámka: Dovolenkový režim lze aktivovat také pomocí dálkového ovladače podržením příslušného tlačítka po dobu 3 sekund.

ZÁMEK KLÁVES

- Po 30 sekundách bez činnosti přejde ovládací panel automaticky do režimu zámku:
- Na displeji se zobrazí zpráva „Lock“ a zazní dvojité pípnutí.
- Chcete-li panel odblokovat, podržte současně tlačítka „+“ a „–“ po dobu 5 sekund.

Poznámka: Odblokování z dálkového ovladače provedete podržením příslušného tlačítka po dobu 3 sekund.

REŽIM PROGRAMŮ

Pro vstup do režimu programů:
1. Stiskněte tlačítko „P“ – na displeji se zobrazí označení aktuálního programu (např. E185).
2. Na obrazovce se zobrazí aktuální teplota místnosti (např. 15.0 °C).
3. Stiskněte znovu tlačítko „P“ pro ukončení režimu programů.

Poznámka: Režim programů je dostupný také z dálkového ovladače stisknutím tlačítka „P“.

VLASTNÍ PROGRAMOVÁNÍ

Můžete nastavit individuální pracovní plán pro každý den v týdnu (7 dní × 24 hodin).
Chcete-li nastavit plán:

1. Podržte tlačítko „P" pro vstup do režimu programování.
2. Na displeji se zobrazí kód označující aktivní programovací období.
3. Dostupné režimy během programování:
   - „C" – Komfortní režim (ikona slunce na ovladači)
   - „E" – Ekonomický režim (ikona měsíce na ovladači)
   - „F" – Protimrazový režim (ikona sněhové vločky na ovladači)
4. Nastavujte krok po kroku:
5. Pomocí tlačítek „+" a „–" vyberte hodinu a přiřaďte k ní odpovídající režim.
6. Potvrďte volbu tlačítkem „P" a přejděte na další časový úsek (hodinu).
7. Programování probíhá postupně od pondělí (d1) do neděle (d7) a pro každou hodinu (h1–h24).

Poznámka: Pro ukončení programování stiskněte tlačítko „P" nebo počkejte 5 sekund bez činnosti. Chcete-li zkopírovat nastavení mezi dny, použijte sekvenci d1 → d7 → d1 a potvrďte tlačítkem „P".

FUNKCE DETEKCE OTEVŘENÉHO OKNA

Funkce automaticky rozpozná náhlý pokles teploty (např. otevření okna) a přepne zařízení do protimrazového režimu, čímž se omezí zbytečná spotřeba energie.
Chcete-li funkci aktivovat nebo deaktivovat:

1. Podržte tlačítka „M" a „P" po dobu 3 sekund pro vstup do nabídky nastavení.
2. Pomocí tlačítek „+" nebo „–" vyberte:
   - „oPon" – funkce zapnuta,
   - „oFoF" – funkce vypnuta.
3. Potvrďte volbu tlačítkem „P" nebo počkejte 5 sekund na automatické uložení.

Poznámka: Po detekci otevřeného okna se rozsvítí odpovídající LED dioda na panelu zařízení.

VYPNUTÍ TOPNÉHO PANELU

Chcete-li zařízení správně vypnout:

1. Stiskněte tlačítko napájení pro přepnutí topidla do pohotovostního režimu (na displeji se zobrazí hodiny).
2. Odpojte zástrčku zařízení ze zásuvky.

PAMĚŤOVÁ FUNKCE PŘI VÝPADKU NAPÁJENÍ

Po odpojení napájení si zařízení zachová většinu nastavení (např. režim vytápění), ale datum a čas budou vynulovány.
Poznámka: Po opětovném připojení napájení je třeba znovu nastavit aktuální čas a den v týdnu (viz část „Nastavení hodin a dne v týdnu").

OVLÁDÁNÍ PŘES WI-FI A APLIKACI

Topidlo lze ovládat prostřednictvím mobilní aplikace. Chcete-li jej připojit k domácí Wi-Fi síti:

1. Stáhněte si aplikaci „Tuya Smart“ nebo „Smart Life“ z App Store nebo Google Play.
2. Otevřete aplikaci a zvolte možnost „Zaregistrovat se“.
3. Zadejte své telefonní číslo nebo e-mailovou adresu:
   - V případě telefonního čísla aplikace automaticky doplní kód země.
   - Obdržíte ověřovací kód prostřednictvím SMS nebo e-mailu. Zadejte kód, nastavte heslo a dokončete registraci.
4. Chcete-li přidat zařízení:
   - Zvolte možnost „Přidat zařízení“.
   - Ujistěte se, že kontrolka Wi-Fi na zařízení rychle bliká.
   - Pokud nebliká, podržte tlačítko napájení nebo „M“ po dobu 3 sekund pro aktivaci režimu Wi-Fi konfigurace.
5. Zadejte heslo k domácí Wi-Fi síti (podporovány jsou pouze sítě 2,4 GHz).
6. Aplikace naváže spojení s topidlem.
7. Po úspěšném připojení klikněte na „Hotovo“.
8. Na obrazovce aplikace se zobrazí ovládací panel topidla. V pravém horním rohu můžete změnit název zařízení („Změnit název zařízení“) pro snadnější identifikaci.
9. Od této chvíle můžete:
   - nastavovat teplotu,
   - nastavovat časovač,
   - konfigurovat týdenní plán prostřednictvím aplikace.

Poznámka: Funkce a vzhled aplikace se mohou lišit v závislosti na aktualizacích softwaru.

ČIŠTĚNÍ A ÚDRŽBA

Před zahájením čištění:

- Vypněte zařízení.
- Počkejte, dokud zcela nevychladne.
- Odpojte zařízení od napájení.

Čištění:

- Povrch zařízení čistěte měkkým, vlhkým hadříkem.
- Poté zařízení osušte.
- Nepoužívejte abrazivní prostředky, rozpouštědla ani leštěnky – mohly by poškodit povrch.

Demontáž:

- Chcete-li zařízení sejmout ze zdi, odstraňte krytky šroubů a odšroubujte upevnění.

Skladování:

- Při krátkodobém nepoužívání stačí zařízení odpojit od elektrické sítě.
- Pro delší uskladnění zařízení sejměte ze zdi a zakryjte ochranným materiálem.

ŘEŠENÍ PROBLÉMŮ

Pokud topidlo nefunguje:
- Zkontrolujte jistič nebo proudový chránič v elektrické instalaci.
- Zkontrolujte, zda je zařízení správně zapojeno a zda zásuvka funguje.

Poznámka:
- V případě poruchy se seznamte s částí o záruce v návodu k obsluze.
- Nepokoušejte se zařízení otevírat ani opravovat sami – mohlo by dojít ke ztrátě záruky a poškození přístroje.
- V případě přetrvávajících problémů kontaktujte autorizovaný servis nebo distributora.

TECHNICKÉ ÚDAJE

Model	**BD-984**	**BD-985**
Napájení	220–240V~ 50–60Hz, 580W	220–240V~ 50–60Hz, 700W
Rozměry produktu	100 × 60 × 5 cm (tloušťka panelu 2 cm)	120 × 60 × 5 cm (tloušťka panelu 2 cm)
Čistá / hrubá hmotnost	14,5 / 17,2 kg	16,9 / 19,9 kg
Topný prvek	Infračervený topný kabel (pod skleněným panelem)	
Montáž	Nástěnná montáž + volně stojící	
Použití	Pouze pro použití v interiéru	
Shoda se směrnicemi	2014/35/EU (LVD), 2014/30/EU (EMC), 2011/65/EU, 2015/863 EU (RoHS 2.0), 2009/125/ES (ErP)	
Třída ochrany	Třída I	
Krytí	IP44	

Společnost Global Income Sp. z o.o. tímto prohlašuje, že typ zařízení: Infratopný panel BD-984/BD-985 splňuje požadavky směrnice RED – 2014/53/EU.
Úplné znění prohlášení o shodě je k dispozici na vyžádání na e-mailové adrese: sklep@janshop.pl.

INFORMÁCIE PRE POUŽÍVATEĽOV O TOM, AKO ZAOBCHÁDZAŤ S ODPADOM Z ELEKTRICKÝCH A ELEKTRONICKÝCH ZARIADENÍ.

Pokud jsou spotřebič, obal, návod k obsluze apod. označeny symbolem přeškrtnuté popelnice na kolečkách, znamená to, že spotřebič podléhá tříděnému sběru odpadu v souladu se směrnicí Evropského parlamentu a Rady 2012/19/EU. Použitý spotřebič by neměl být likvidován společně s ostatním domovním odpadem a nemělo by s ním být nakládáno jako s komunálním odpadem. Vyhazováním elektroodpadu do kontejneru ohrožujete životní prostředí. Použitý spotřebič odevzdejte do místa odděleného sběru elektrických a elektronických zařízení organizovaného veřejnou správou. Tříděním a odevzdáváním použitých elektrických a elektronických zařízení ke zpracování, využití, recyklaci a likvidaci chráníte životní prostředí před znečištěním a kontaminací, přispíváte ke snížení spotřeby přírodních zdrojů a snižujete náklady na výrobu nových zařízení. Správná likvidace a vyřazení pomáhá eliminovat negativní dopady vyřazených výrobků na životní prostředí a lidské zdraví. Podrobné informace o způsobu recyklace tohoto výrobku získáte na místním obecním úřadě, u městské úklidové služby nebo v obchodě, kde jste výrobek zakoupili.

HU HASZNÁLATI ÚTMUTATÓ

Köszönjük, hogy a Berdsen márkájú terméket választotta. Ez az útmutató fontos biztonsági, használati és hulladékkezelési információkat tartalmaz. A készülék használata előtt olvassa el figyelmesen az útmutatót, és őrizze meg a jövőbeni használathoz. A termék megfelel a biztonságra, az egészségvédelemre és a környezetvédelemre vonatkozó előírásoknak, beleértve a veszélyes anyagok használatának korlátozását (RoHS), és megfelel az európai biztonsági szabványoknak (GS).

⚠ FIGYELMEZTETÉSEK!

⚠ VESZÉLY – ÁRAMÜTÉS KOCKÁZATA
- Ne használja a készüléket nedves helyiségekben (fürdőszobák, mosókonyhák, medencék környéke).
- Ne érintse meg a készüléket, a vezetéket vagy a csatlakozót nedves kézzel.
- Fröccsenés esetén azonnal húzza ki a készüléket a konnektorból.
- Ne használja a készüléket, ha a tápkábel sérült – ebben az esetben forduljon szakemberhez.
- Ne használja a készüléket, ha leesett, vagy látható sérülések vannak rajta.

⚠ FIGYELMEZTETÉS – TŰZVESZÉLY
- Ne takarja le a készüléket, és ne helyezzen rá semmilyen tárgyat.
- Tartson legalább 1 méteres távolságot a bútoroktól, függönyöktől, ruháktól és egyéb gyúlékony anyagoktól.
- Ne használja a készüléket gyúlékony anyagok (pl. festék, üzemanyag) közelében.
- Ne zárja el a szellőzőnyílásokat, és ne torlaszolja el a készülék mögötti teret.
- Csak stabil és vízszintes felületen használja a készüléket.

⚠ FIGYELMEZTETÉS – ÉGÉSI SÉRÜLÉS VESZÉLYE
- Ne érintse meg a burkolatot működés közben – a felület nagyon forró lehet.
- Legyen óvatos gyermekek és hőre érzékeny személyek jelenlétében.
- A készülék egyes részei nagyon magas hőmérsékletre melegedhetnek fel, és égési sérülést okozhatnak. Különös óvatosság szükséges gyermekek és érzékeny személyek közelében.

⚠ FIGYELMEZTETÉS – A KÉSZÜLÉK FELÜGYELET NÉLKÜLI HASZNÁLATA
- Ne hagyja a készüléket felügyelet nélkül, még távirányítós vagy alkalmazáson keresztüli működtetés esetén sem.

⚠ FIGYELMEZTETÉS – ELEKTROMOS HÁLÓZAT SÉRÜLÉSÉNEK KOCKÁZATA
- Ne használja a készüléket sérült kábellel, csatlakozóval vagy aljzattal.
- Ha a csatlakozó laza vagy melegszik, forduljon villanyszerelőhöz.
- Ne telepítse a fűtőpanelt közvetlenül aljzat alá.
- Kerülje az elektromos hálózat túlterhelését.

⚠ FIGYELEM – A KÉSZÜLÉK SÉRÜLÉSÉNEK KOCKÁZATA
- Ne vezesse a vezetéket szőnyegek, bútorok alatt vagy sérülésnek kitett helyeken.
- Ne szerelje a készüléket padlóra, ha azt a gyártó nem engedélyezi.
- Ne használja poros környezetben (pl. műhelyek, garázsok).

⚠ FIGYELEM – BELSŐ HASZNÁLATRA
- A készülék kizárólag beltéri használatra alkalmas. Ne használja kültéren.
- Ne használja a készüléket nagyon kis helyiségben, ha a felhasználó nem képes önállóan elhagyni a helyiséget (pl. korlátozott mozgásképességű személyek esetén).

⚠ FIGYELMEZTETÉS – GYERMEKEK ÁLTALI HASZNÁLAT
- A készüléket 8 évesnél idősebb gyermekek, valamint csökkent fizikai, érzékszervi vagy mentális képességű személyek csak felügyelettel vagy megfelelő oktatást követően használhatják.
- 3 év alatti gyermekek nem férhetnek hozzá a készülékhez.
- A 3–8 év közötti gyermekek csak felnőtt felügyelete mellett kapcsolhatják be/ki a készüléket, de nem szabályozhatják a hőmérsékletet, nem programozhatják az időzítőt és nem tisztíthatják a készüléket.

ⓘ FONTOS – HASZNÁLATI INFORMÁCIÓK
- A beüzemelés előtt távolítsa el a védőfóliákat a panelről és a hátlapról.
- Kicsomagolás után távolítson el minden csomagolóanyagot a gyermekek számára elérhető helyekről.
- A készüléket csak az útmutatóban leírtaknak megfelelően használja.
- Használat után vagy tisztítás előtt húzza ki a készüléket a hálózatból.
- A csatlakozó enyhe felmelegedése használat közben normális jelenség.

A KÉSZÜLÉK FŐBB FUNKCIÓI

- Manuális vagy programozható mód kiválasztása
- Elérhető fűtési módok:
  - Komfort
  - Gazdaságos
  - Fagyvédelmi mód (Frost / Antifreeze)
- Boost mód – intenzív fűtés teljes teljesítménnyel 1–2 órán keresztül
- Személyre szabható heti programok beállítása
- Funkciók: nyitott ablak érzékelés, hőmérséklet-kalibrálás
- Heti program beállítása a Tuya Smart alkalmazással

A CSOMAG TARTALMA

1. Infravörös fűtőpanel
2. Távirányító
3. Falicsavarok × 4 (St5×40 mm)
4. Tiplik × 4 (M8×40 mm)
5. Talpcsavarok × 4 (St4×25 mm)
6. Padlón történő használathoz szükséges lábszett

Megjegyzés: A mellékelt csavarok és tiplik tömör falhoz alkalmasak. Más típusú falhoz használjon megfelelő típusú rögzítőelemeket.

MINIMÁLIS SZERELÉSI TÁVOLSÁGOK (ÁBRA I)

Távolság a padlótól: ≥ 200 mm
Távolság a mennyezettől (polctól): ≥ 500 mm
Távolság az oldalfalaktól: ≥ 200 mm

SZABADON ÁLLÓ TELEPÍTÉS (II. ÁBRA)

1. Távolítsa el az alsó sarokban található rögzítőcsavarokat.
2. Helyezze a lábtartókat a panel alsó sarkaiba, és húzza meg a rögzítőcsavarokat.
3. Az oldalnézet a stabil elhelyezést mutatja a felszerelt lábakon.

FALI TELEPÍTÉS (III. ÁBRA)

1. Jelölje meg a falon a négy rögzítőfurat helyét a fűtőpanel hátulján található tartók alapján.
2. Fúrjon lyukakat a megjelölt helyeken, a fal típusának megfelelő fúróval.
3. Helyezze be a mellékelt műanyag tipliket a lyukakba.
4. Csavarja be a rögzítőcsavarokat a tiplikbe, hagyva őket kissé kiállni a falból.
5. Emelje fel a fűtőpanelt, illessze a hátoldali tartók furatait a csavarokra, majd óvatosan csúsztassa lefelé, hogy a csavarok a megfelelő helyre kerüljenek, rögzítve a panelt.

Megjegyzés: A fali telepítés során tartsa be a következő minimális távolságokat:

- Padlótól: ≥ 200 mm
- Oldalfalaktól: ≥ 200 mm
- Mennyezettől vagy polctól: ≥ 500 mm
- A készülék előtti tárgyaktól: ≥ 800 mm
- A készülék mögötti faltól: ≥ 25 mm

KEZELŐPANEL (IV. ÁBRA)

Jelzőfények:

1. LED kijelző
2. Fűtés jelzőfény
3. Nyitott ablak jelzőfény
4. Program jelzőfény
5. Wi-Fi jelzőfény
6. Készenléti mód jelzőfény

Érintőgombok:

6. Készenléti mód / Bekapcsolás / Boost mód (hosszan nyomva)
7. Fűtési mód: Komfort / Gazdaságos / Fagyvédelem / Időzítő 0–24 h (hosszan nyomva) / Wi-Fi mód
8. Érték növelése / Hőmérsékleti egység váltása (hosszan nyomva)
9. Érték csökkentése / Nyaralás mód (hosszan nyomva)
10. Program mód / Programozás belépés (hosszan nyomva)
11. Beállítási menü – „M” és „P” egyidejű hosszan nyomása
12. Billentyűzár feloldása – „+” és „–” egyidejű hosszan nyomása

GYORSBILLENTYŰK:

BOOST – Bekapcsoló gomb hosszan nyomva
BEÁLLÍTÁSI MENÜ – „M" és „P" egyidejű hosszan nyomása
PROGRAMOZÁS – „P" hosszan nyomva
NYARALÁS MÓD – „–" hosszan nyomva
BILLENTYŰZÁR FELOLDÁSA – „+" és „–" egyidejű hosszan nyomása

TÁVIRÁNYÍTÓ (V. ÁBRA)

1. Készenléti mód / Bekapcsolás
2-1. Komfort mód
2-2. Gazdaságos mód
2-3. Fagyvédelem mód
3. Érték növelése / Hőmérsékleti egység váltása (hosszan nyomva)
4. Program mód / Programozás belépés (hosszan nyomva)
5. OK – Gyors megerősítés
6. Érték csökkentése
7. Nyaralás mód (hosszan nyomva)
8. Időzítő (0–24 óra) / Rendszerbeállítási menü (hosszan nyomva) / Óra és hét napjának beállítása
9. Hőmérséklet korrekció (kalibrálás)
10. Nyitott ablak funkció (hosszan nyomva)
11. Wi-Fi mód – váltás (hosszan nyomva)
12. Panel feloldása (hosszan nyomva)

KEZELÉS

A KÉSZÜLÉK BEKAPCSOLÁSA

1. Ellenőrizze, hogy a fűtőpanel és a tápkábel nem sérült-e.
2. Dugja be a fűtőpanel csatlakozóját a hálózati aljzatba.
3. A tápellátás jelzőfénye lassan villog – ez a készenléti módot (stand-by) jelzi.
4. Nyomja meg a bekapcsológombot a vezérlőpanelen vagy a távirányítón a fűtőpanel elindításához.
5. A kijelzőn megjelenik az aktuális környezeti hőmérséklet, majd a beállított célhőmérséklet.

Megjegyzés: A fűtőpanel távirányítóval is bekapcsolható. Az első használatkor állítsa be az aktuális időt és a hét napját (lásd: „Óra és hét napjának beállítása" rész).

INDÍTÁSI TESZT

A készülék hálózatra csatlakoztatása után automatikusan végrehajt egy rendszerellenőrzést, amely körülbelül 13 másodpercig tart.
Hiba észlelése esetén:
E1 – hőmérséklet-érzékelő zárlata,
E2 – hőmérséklet-érzékelő megszakadása,

ellenőrizze a következőket:
- jelzőfények,
- LED kijelző,
- fűtőelem működése,
- hőmérséklet-érzékelő csatlakozása.

Megjegyzés: Ha a probléma ismételten jelentkezik, azonnal forduljon szervizhez, és ne használja a készüléket a hiba elhárításáig.

KÉZI ÜZEMMÓD

A fűtőpanel kézi üzemmódban is működtethető, lehetővé téve a hőmérséklet beállítását időzítés nélkül.
1. Nyomja meg a bekapcsológombot a kézi mód aktiválásához.
2. A kijelzőn megjelenik a helyiség aktuális hőmérséklete.
3. A kívánt hőmérséklet beállításához használja a „+" és „–" gombokat.

Alapértelmezett értékek:
- komfort hőmérséklet: 22°C,
- környezeti (alap) hőmérséklet: 15°C.

Megjegyzés: Minden beállítás elvégezhető a távirányítóval is.

BOOST – ERŐSÍTETT FŰTÉSI MÓD

A Boost funkció lehetővé teszi a készülék maximális teljesítményű intenzív fűtését meghatározott ideig.
1. Tartsa lenyomva a bekapcsológombot 3 másodpercig, vagy nyomja meg a „2h" gombot a távirányítón.
2. A kijelzőn megjelenik az alapértelmezett Boost idő: 2 óra.
3. A „+" vagy „–" gombokkal állíthatja be az időt 0,5 és 2 óra között.
4. Ha 5 másodpercen belül nem történik művelet, a beállítás automatikusan elmentésre kerül.

Megjegyzés: A Boost funkció független a heti programozástól és a hőmérséklet-beállításoktól.

FŰTÉSI MÓD ÉS HŐMÉRSÉKLET KIVÁLASZTÁSA

FŰTÉSI MÓD KIVÁLASZTÁSA

1. Nyomja meg az „M" (Mode) gombot a vezérlőpanelen a fűtési módok közötti váltáshoz.
2. Az egymás utáni megnyomásokkal az alábbi sorrendben váltanak a módok:
   - „C22.0" – Komfort mód (nap ikon a távirányítón)
   - „E18.5" – Gazdaságos mód (hold ikon a távirányítón)
   - „F07.0" – Fagyvédelem mód (hópehely ikon a távirányítón)

A módválasztás csak aktív működési állapotban lehetséges, készenléti vagy programozási módban nem.

Megjegyzés: A távirányítón közvetlenül kiválaszthatja a módot a dedikált gombokkal.

KOMFORT HŐMÉRSÉKLET BEÁLLÍTÁSA

Komfort módban az alapértelmezett hőmérséklet 22°C.

1. A „+" és „–" gombokkal állítsa be a hőmérsékletet 12–38°C tartományban, 0,5°C-os lépésekben.
2. Néhány másodperc múlva a kijelző automatikusan visszatér az aktuális helyiséghőmérséklet megjelenítéséhez.

Fontos: A komfort hőmérséklet csak kézi módban módosítható, ha nincs aktív heti program. A távirányító ugyanígy működik.

GAZDASÁGOS HŐMÉRSÉKLET BEÁLLÍTÁSA

A gazdaságos hőmérséklet kb. 3,5°C-kal legyen alacsonyabb, mint a komfort hőmérséklet (pl. 18,5°C, ha a komfort 22°C).
A beállításhoz válassza a gazdaságos módot, majd használja a „+" és „–" gombokat.
A kijelzőn megjelenő betűk jelentése:

- „C" – komfort hőmérséklet,
- „E" – gazdaságos hőmérséklet.

FAGYVÉDELMI MÓD

A fagyvédelmi mód automatikusan kb. 7°C hőmérsékletet tart fenn, megelőzve a helyiség lehűlését.
Aktiválja a hópehely ikonos gombbal a távirányítón, vagy az „M" gombbal a vezérlőpanelen.
Javaslat: Aktiválja a fagyvédelmet, ha hosszabb távollétet tervez (24 óránál hosszabb ideig).

BEÁLLÍTÁSI MENÜ

ÓRA ÉS HÉT NAPJÁNAK BEÁLLÍTÁSA

1. Tartsa lenyomva egyszerre az „M" és „P" gombokat 3 másodpercig, amíg a kijelző villogni nem kezd.
2. Állítsa be az órát a „+" vagy „–" gombbal, majd nyomja meg a „P" gombot a percek beállításához.
3. A percek után nyomja meg ismét a „P" gombot a hét napjának beállításához (d1 = hétfő, d7 = vasárnap).
4. Ha 5 másodpercig nem történik beavatkozás, a beállítások automatikusan mentésre kerülnek.

Megjegyzés: Az óra és a hét napja a távirányítóról is beállítható a megfelelő gomb 3 másodperces nyomva tartásával.

HŐMÉRSÉKLET-KORREKCIÓ (KALIBRÁLÁS)

Ha a kijelzőn megjelenő hőmérséklet eltér a valós értéktől:

1. Hasonlítsa össze a készülék értékét egy független szobahőmérőével.
2. Lépjen be a hőmérséklet-korrekciós módba (OF-0):
3. Tartsa lenyomva a „Temp Calibration" gombot a távirányítón 3 másodpercig.
4. A „+" és „–" gombokkal állítsa be az értéket –5°C és +5°C között.
5. Erősítse meg az értéket az „OK" gombbal, vagy várjon 5 másodpercet az automatikus mentéshez.

IDŐZÍTŐ – MŰKÖDÉSI IDŐ BEÁLLÍTÁSA

Az automatikus kikapcsolás beállításához:
1. Tartsa lenyomva az „M" gombot 3 másodpercig, amíg az időzítő ikon (oF00) villogni nem kezd.
2. A „+" vagy „–" gombokkal válassza ki az időtartamot 0–24 óra között.
3. Erősítse meg a választást a „P" gombbal, vagy várjon 5 másodpercet.

Megjegyzés: A „00" óra beállítása kikapcsolja az időzítő funkciót, és a készülék visszatér a normál üzemmódba.

NYARALÁS MÓD

A nyaralás mód lehetővé teszi, hogy a készülék fagyvédelmi módban működjön meghatározott nap- és óramennyiség alatt, a felhasználó hosszabb távolléte esetén.
A nyaralás mód aktiválásához:
1. Tartsa lenyomva a „–" gombot 3 másodpercig.
2. A kijelzőn villogni kezd a napok száma. A „+" vagy „–" gombbal válassza ki az értéket 0 és 99 nap között.
3. Nyomja meg a „P" gombot a további órák beállításához.
4. A „+" vagy „–" gombokkal állítson be 0–9 közötti órát.
5. A készülék 5 másodperc tétlenség után automatikusan menti a beállítást, vagy azonnal az „OK" gomb megnyomásával.

Példa: 12 nap és 8 óra beállítása azt jelenti, hogy a fűtőpanel pontosan 12 napig és 8 óráig tartja fenn a fagyvédelmi hőmérsékletet.
Megjegyzés: A nyaralás mód a távirányítón is aktiválható a megfelelő gomb 3 másodperces lenyomásával.

BILLENTYŰZÁR

- 30 másodperc tétlenség után a vezérlőpanel automatikusan zárolódik:
- A kijelzőn megjelenik a „Lock" felirat, és kétszeri hangjelzés hallható.
- A panel feloldásához tartsa lenyomva egyszerre a „+" és „–" gombokat 5 másodpercig.

Megjegyzés: A távirányítóról a zárolás feloldása a megfelelő gomb 3 másodperces lenyomásával történik.

PROGRAM MÓD

A program módba lépéshez:
1. Nyomja meg a „P" gombot – a kijelzőn megjelenik az aktuális program jelzése (pl. E185).
2. A kijelzőn látható lesz az aktuális helyiség-hőmérséklet (pl. 15,0°C).
3. A program mód elhagyásához nyomja meg ismét a „P" gombot.

Megjegyzés: A program mód a távirányítóról is elérhető a „P" gomb megnyomásával.

EGYÉNI PROGRAMOZÁS

Minden hét napjára külön napi program állítható be (7 nap × 24 óra). Beállításhoz:
1. Tartsa lenyomva a „P" gombot a programozási mód eléréséhez.
2. A kijelzőn megjelenik az aktuális programozási időszak kódja.
3. A programozás során elérhető módok:
   - „C" – Komfort mód (nap ikon a távirányítón)
   - „E" – Gazdaságos mód (hold ikon a távirányítón)
   - „F" – Fagyvédelmi mód (hópehely ikon a távirányítón)
4. Lépésről lépésre:
5. A „+" és „–" gombokkal válasszon órát, és rendelje hozzá a megfelelő módot.
6. Erősítse meg a választást a „P" gombbal, majd lépjen a következő órára.
7. A programozás sorrendje: hétfő (d1) – vasárnap (d7), minden órára (h1–h24).

Megjegyzés: A programozás befejezéséhez nyomja meg a „P" gombot, vagy várjon 5 másodpercet. A beállítások másolásához használja a d1 → d7 → d1 opciót, majd nyomja meg a „P" gombot.

A NYITOTT ABLAK ÉRZÉKELŐ FUNKCIÓJA

A funkció automatikusan észleli a hirtelen hőmérséklet-csökkenést (pl. ablaknyitás), és fagyvédelmi módba kapcsolja a készüléket, így csökkentve az energiapazarlást.
A funkció aktiválásához vagy kikapcsolásához:
1. Tartsa lenyomva az „M" és „P" gombokat 3 másodpercig a beállítási menü eléréséhez.
2. A „+" vagy „–" gombbal válasszon:
   - „oPon" – funkció bekapcsolva,
   - „oFoF" – funkció kikapcsolva.
3. Erősítse meg a választást a „P" gombbal, vagy várjon 5 másodpercet az automatikus mentéshez.

Megjegyzés: A nyitott ablak észlelésekor a panel megfelelő LED-je világít.

A FŰTŐPANEL KIKAPCSOLÁSA

A készülék helyes kikapcsolásához:
1. Nyomja meg a bekapcsológombot a fűtőpanel készenléti módba kapcsolásához (a kijelzőn megjelenik az óra).
2. Húzza ki a készüléket a hálózati aljzatból.

ÁRAMKIMARADÁS UTÁNI MEMÓRIAFUNKCIÓ

Áramtalanítás után a készülék megőrzi a legtöbb beállítást (pl. fűtési mód), azonban a dátum és idő alaphelyzetbe áll.
Megjegyzés: Újraindítás után állítsa be újra az aktuális időt és a hét napját (lásd „Óra és hét napjának beállítása" fejezet).

WI-FI ÉS ALKALMAZÁSVEZÉRLÉS

A fűtőpanel vezérelhető mobilalkalmazáson keresztül. A csatlakoztatáshoz az otthoni Wi-Fi--hálózathoz:

1. Töltse le a „Tuya Smart" vagy „Smart Life" alkalmazást az App Store-ból vagy a Google Play áruházból.
2. Nyissa meg az alkalmazást, és válassza a „Regisztráció" opciót.
3. Adja meg telefonszámát vagy e-mail-címét:
   - Telefonszám megadása esetén az alkalmazás automatikusan kiegészíti az országkódot.
   - Ellenőrző kódot kap SMS-ben vagy e-mailben. Adja meg a kódot, állítson be jelszót, és fejezze be a regisztrációt.
4. A készülék hozzáadása:
   - Válassza a „Készülék hozzáadása" opciót.
   - Győződjön meg arról, hogy a készülék Wi-Fi-jelzője gyorsan villog.
   - Ha nem villog, tartsa lenyomva a bekapcsológombot vagy az „M" gombot 3 másodpercig a Wi-Fi-beállítási mód aktiválásához.
5. Adja meg az otthoni Wi-Fi-hálózat jelszavát (csak 2.4 GHz-es hálózat támogatott).
6. Az alkalmazás létrehozza a kapcsolatot a fűtőpanellel.
7. Sikeres csatlakozás után kattintson a „Kész" gombra.
8. Az alkalmazásban megjelenik a fűtőpanel vezérlőfelülete. A jobb felső sarokban módosíthatja az eszköz nevét („Eszköz átnevezése") a könnyebb azonosítás érdekében.
9. Ettől kezdve lehetősége van:
   - a hőmérséklet beállítására,
   - időzítő használatára,
   - heti program ütemezésére az alkalmazásból.

Megjegyzés: Az alkalmazás funkciói és kinézete a frissítések függvényében változhatnak.

TISZTÍTÁS ÉS KARBANTARTÁS

Tisztítás előtt:
- Kapcsolja ki a készüléket.
- Várja meg, amíg teljesen kihűl.
- Húzza ki a készüléket a hálózatból.

Tisztítás:
- Tisztítsa meg a készülék burkolatát puha, nedves ruhával.
- Ezután törölje szárazra a felületet.
- Ne használjon súrolószereket, oldószereket vagy bútorápoló pasztákat – ezek károsíthatják a felületet.

Leszerelés:
- A fali rögzítés eltávolításához távolítsa el a rögzítődugókat, majd csavarja ki a csavarokat.

Tárolás:
- Rövidebb idejű nemhasználat esetén elegendő kihúzni a készüléket a hálózatból.
- Hosszabb tárolás esetén szerelje le a készüléket a falról, és fedje le védőanyaggal.

HIBAELHÁRÍTÁS

Ha a fűtőpanel nem működik:
- Ellenőrizze az elektromos hálózat biztosítékát vagy megszakítóját.
- Ellenőrizze, hogy a készülék megfelelően van-e csatlakoztatva, és az aljzat működik-e.

Megjegyzés:
- Hibás működés esetén olvassa el a használati útmutató garanciával kapcsolatos részét.
- Ne próbálja meg saját kezűleg szétszedni vagy javítani a készüléket – ez a garancia elvesztésével és károsodással járhat.
- További problémák esetén forduljon hivatalos szervizhez vagy forgalmazóhoz.

MŰSZAKI ADATOK

Modell	**BD-984**	**BD-985**
Tápellátás	220–240V~ 50–60Hz, 580W	220–240V~ 50–60Hz, 700W
Termékméret	100 × 60 × 5 cm (panelvastagság 2 cm)	120 × 60 × 5 cm (panelvastagság 2 cm)
Nettó / bruttó súly	14,5 / 17,2 kg	16,9 / 19,9 kg
Fűtőelem	Infravörös fűtőkábel (üveglap alatt)	
Telepítés	Fali rögzítés + szabadon álló kivitel	
Használat	Kizárólag beltéri használatra	
Irányelveknek való megfelelés	2014/35/EU (LVD), 2014/30/EU (EMC), 2011/65/EU, 2015/863 EU (RoHS 2.0), 2009/125/EK (ErP)	
Védelmi osztály	I. osztály	
Védettségi fokozat	IP44	

A Global Income Sp. z o.o. ezennel kijelenti, hogy az infravörös fűtőpanel típus: BD-984/BD-985 megfelel a RED – 2014/53/EU irányelv követelményeinek. A megfelelőségi nyilatkozat teljes szövege kérésre elérhető az alábbi e-mail címen: sklep@janshop.pl.

INFORMÁCIÓ A FELHASZNÁLÓKNAK AZ EL HASZNÁLT ELEKTROMOS ÉS ELEKTRONIKUS BERENDEZÉSEK KEZELÉSÉRŐL.

Ha a készüléken, a csomagoláson, a használati utasításon és hasonlókon az áthúzott kerekes hulladékgyűjtő tartály szimbóluma van, az azt jelenti, hogy a készülék a 2012/19/EU európai parlamenti és tanácsi irányelv értelmében szelektív hulladékgyűjtés tárgyát képezi. Az elhasznált készüléket nem szabad más háztartási hulladékkal együtt kidobni, és nem szabad kommunális hulladékként kezelni. Az elektronikai hulladék egy edénybe dobva veszélyt jelent a környezetre. Az elhasznált eszközöket a közigazgatás által szervezett elektromos és elektronikus berendezések szelektív gyűjtőhelyére kell leadni. Az elhasznált elektromos és elektronikus eszközök szétválasztásával és feldolgozásra, hasznosításra, újrahasznosításra és ártalmatlanításra való elküldésével Ön megóvja a környezetet a szennyeződésektől, hozzájárul a természeti erőforrások felhasználásának csökkentéséhez és az új eszközök előállítási költségeinek csökkentéséhez. A megfelelő ártalmatlanítás és selejtezés segít kiküszöbölni a kiselejtezett termékek negatív hatását a természeti környezetre és az emberi egészségre. A termék újrahasznosíthatóságával kapcsolatos részletes információkért forduljon a helyi önkormányzathoz, a helyi hulladékkezelő szolgálathoz vagy ahhoz az üzlethez, ahol a terméket vásárolta.

RO MANUAL DE UTILIZARE

Vă mulțumim pentru alegerea unui produs marca Berdsen. Acest manual conține informații importante privind siguranța, utilizarea și eliminarea dispozitivului. Înainte de a începe utilizarea, citiți cu atenție instrucțiunile și păstrați-le pentru consultări viitoare. Produsul îndeplinește cerințele de siguranță, sănătate și protecția mediului, inclusiv restricțiile privind utilizarea substanțelor periculoase (RoHS) și este conform cu normele europene de siguranță (GS).

⚠ AVERTISMENTE!

⚠ PERICOL – RISC DE ȘOC ELECTRIC
- Nu utilizați dispozitivul în încăperi umede (băi, spălătorii, zone în apropierea piscinelor).
- Nu atingeți dispozitivul, cablul sau fișa cu mâinile ude.
- În caz de stropire, deconectați imediat dispozitivul de la priză.
- Nu utilizați dispozitivul dacă cablul de alimentare este deteriorat – contactați un service autorizat.
- Nu utilizați dispozitivul dacă a fost scăpat sau prezintă semne de deteriorare.

⚠ AVERTISMENT – RISC DE INCENDIU
- Nu acoperiți dispozitivul și nu plasați obiecte deasupra acestuia.
- Păstrați o distanță minimă de 1 metru față de mobilier, perdele, haine și alte materiale inflamabile.
- Nu utilizați dispozitivul în apropierea substanțelor inflamabile (de exemplu, vopsele, combustibili).
- Nu blocați orificiile de ventilație și nu obstrucționați spațiul din spatele dispozitivului.
- Utilizați dispozitivul doar pe o suprafață stabilă și plană.

⚠ AVERTISMENT – RISC DE ARSURI
- Nu atingeți carcasa în timpul funcționării – suprafața poate fi foarte fierbinte.
- Fiți precauți în prezența copiilor și a persoanelor cu sensibilitate redusă la căldură.
- Unele părți ale dispozitivului se pot încălzi la temperaturi foarte ridicate și pot provoca arsuri. Aveți grijă specială în prezența copiilor și a persoanelor sensibile.

⚠ AVERTISMENT – SUPRAVEGHEAȚI DISPOZITIVUL ÎN TIMPUL FUNCȚIONĂRII
- Nu lăsați dispozitivul nesupravegheat – nici măcar în timpul controlului de la distanță (prin telecomandă sau aplicație).

⚠ AVERTISMENT – RISC DE DETERIORARE A INSTALAȚIEI ELECTRICE
- Nu utilizați dispozitivul cu un cablu, fișă sau priză deteriorată.
- Dacă fișa este slăbită sau se încălzește, contactați un electrician.
- Nu instalați dispozitivul direct sub o priză.
- Evitați suprasolicitarea circuitului electric.

⚠ ATENȚIE – RISC DE DETERIORARE A DISPOZITIVULUI
- Nu treceți cablul pe sub covoare, mobilier sau prin zone predispuse la deteriorare.
- Nu montați dispozitivul pe podea dacă producătorul nu permite acest lucru.
- Nu utilizați dispozitivul în medii cu mult praf (de exemplu, ateliere, garaje).

⚠ ATENȚIE – UTILIZARE ÎN INTERIOR
- Dispozitivul este destinat exclusiv utilizării în interior. Nu îl utilizați în exterior.

- Nu utilizați dispozitivul în încăperi foarte mici dacă utilizatorul nu poate ieși singur (de exemplu, persoane cu mobilitate redusă).

⚠ AVERTISMENT – UTILIZAREA DE CĂTRE COPII

- Dispozitivul poate fi utilizat de copii cu vârsta de cel puțin 8 ani și de persoane cu capacități fizice, senzoriale sau mentale reduse numai sub supraveghere sau după ce au fost instruite corespunzător.
- Copiii cu vârsta sub 3 ani nu trebuie să aibă acces la dispozitiv.
- Copiii între 3 și 8 ani pot porni/opri dispozitivul doar sub supraveghere constantă, dar nu trebuie să regleze temperatura, să seteze timerul sau să curețe dispozitivul singuri.

ⓘ IMPORTANT – INFORMAȚII DE FUNCȚIONARE

- Înainte de pornire, îndepărtați foliile de protecție de pe panoul frontal și de pe carcasa din spate.
- După despachetare, îndepărtați toate materialele de ambalare din zonele accesibile copiilor.
- Utilizați dispozitivul conform destinației descrise în instrucțiuni.
- Deconectați dispozitivul de la rețea după utilizare sau înainte de curățare.
- Este normal ca fișa să se încălzească moderat în timpul funcționării.

FUNCȚIILE PRINCIPALE ALE APARATULUI

- Posibilitate de alegere a modului: manual sau programabil.
- Mode disponibile de încălzire:
  - Confort
  - Economic
  - Mod anti-îngheț (Frost / Antifreeze)
- Mod Boost – încălzire intensivă la putere maximă timp de 1–2 ore.
- Posibilitate de creare a unor programe personalizate.
- Funcții: detectare fereastră deschisă, calibrare temperatură.
- Posibilitatea utilizării oricărui program săptămânal prin aplicația Tuya Smart.

SETUL INCLUDE

1. Panou de încălzire
2. Telecomandă
3. Șuruburi de perete × 4 (St5×40 mm)
4. Dibluri × 4 (M8×40 mm)
5. Șuruburi pentru picioare × 4 (St4×25 mm)
6. Set de picioare pentru utilizare pe podea

Notă: Șuruburile și diblurile incluse sunt potrivite pentru montaj în pereți solizi (masivi). Pentru alte tipuri de pereți, utilizați șuruburi și dibluri adecvate materialului peretelui.

DISTANȚE MINIME DE MONTARE (FIG. I)

Distanță față de podea: ≥ 200 mm
Distanță față de tavan (raft): ≥ 500 mm
Distanță față de pereții laterali: ≥ 200 mm

MONTAJ PE PODEA (FIG. II)

1. Scoateți șuruburile de siguranță inferioare din colțuri.
2. Montați suporturile pentru picioare în colțurile inferioare desemnate ale panoului de încălzire și strângeți șuruburile.
3. Vederea laterală a aparatului arată o poziționare stabilă pe picioarele montate.

MONTAJ PE PERETE (FIG. III)

1. Marcați pe perete pozițiile celor patru găuri de montaj, folosind dispunerea găurilor de pe suporturile din spatele încălzitorului. Asigurați-vă că distanțele dintre găuri corespund cu cele de pe aparat.
2. Găuriți în punctele marcate folosind un burghiu adecvat pentru tipul de perete.
3. Introduceți diblurile de plastic incluse în găuri.
4. Înșurubați șuruburile de montaj în dibluri, lăsându-le ușor ieșite din perete pentru a permite agățarea aparatului.
5. Ridicați încălzitorul și aliniați cele patru găuri de montaj de pe suporturile din spate cu șuruburile montate. Glisați ușor aparatul în jos, astfel încât șuruburile să se fixeze din poziția A în B (sau C în orientare verticală), blocându-l în poziție.

Notă: Respectați următoarele distanțe minime la montarea pe perete:

- cel puțin 200 mm față de podea,
- cel puțin 200 mm față de pereții laterali,
- cel puțin 500 mm față de tavan sau raft deasupra aparatului,
- cel puțin 800 mm față de obiecte aflate în fața aparatului,
- cel puțin 25 mm față de peretele din spatele aparatului.

PANOUL APARATULUI (FIG. IV)

Indicatori

1. Afișaj LED
2. Indicator încălzire
3. Indicator fereastră deschisă
4. Indicator program
5. Indicator Wi-Fi
6. Indicator mod standby

Butoane tactile

6. Mod standby / Pornire alimentare / Mod Boost (mențineți apăsat)
7. Mod încălzire: Confort / Economic / Anti-îngheț / Temporizator 0–24 h (mențineți apăsat) / Mod Wi-Fi
8. Creștere valoare / Schimbare unitate temperatură (mențineți apăsat)
9. Scădere valoare / Mod vacanță (mențineți apăsat)
10. Mod programare / Intrare în programare (mențineți apăsat)
11. Meniu setări – mențineți apăsat simultan „M” și „P”
12. Deblocare tastatură – mențineți apăsat simultan „+” și „–”

SCURTĂTURI DE TASTE

BOOST – mențineți apăsat butonul de alimentare
MENIU SETĂRI – mențineți apăsat simultan „M" și „P"
PROGRAMARE – mențineți apăsat „P"
MOD VACANȚĂ – mențineți apăsat „–"
DEBLOCARE – mențineți apăsat simultan „+" și „–"

TELECOMANDĂ (FIG. V)

1. Mod standby / Pornire alimentare
2-1. Mod confort
2-2. Mod economic
2-3. Mod anti-îngheț
3. Creștere valoare / Schimbare unitate temperatură (mențineți apăsat)
4. Mod programare / Intrare în mod programare (mențineți apăsat)
5. OK – confirmare rapidă
6. Scădere valoare
7. Mod vacanță (mențineți apăsat)
8. Temporizator (0–24 ore) / Meniu setări sistem (mențineți apăsat) / Setare oră și zi a săptămânii
9. Corecție temperatură (calibrare)
10. Detectare fereastră deschisă (mențineți apăsat)
11. Comutare mod Wi-Fi (mențineți apăsat)
12. Deblocare panou (mențineți apăsat)

UTILIZARE

PORNIREA APARATULUI

1. Verificați dacă încălzitorul și cablul de alimentare nu sunt deteriorate.
2. Introduceți ștecherul încălzitorului în priza de rețea.
3. Indicatorul de alimentare va clipi lent, semnalând modul standby.
4. Apăsați butonul de alimentare de pe panoul de control sau de pe telecomandă pentru a porni încălzitorul.
5. Pe afișaj va apărea temperatura actuală a încăperii, urmată de temperatura setată ca valoare țintă.

Notă: Încălzitorul poate fi pornit și de la distanță folosind butonul de alimentare de pe telecomandă. La prima pornire, este necesar să setați ora curentă și ziua săptămânii (vezi secțiunea „Setarea ceasului și a zilei săptămânii").

TEST DE PORNIRE

După conectarea la alimentare, încălzitorul efectuează automat un test de sistem care durează aproximativ 13 secunde.
În caz de eroare:
E1 – scurtcircuit la senzorul de temperatură,
E2 – senzorul de temperatură deconectat,
verificați:

- indicatorii luminoși,
- ecranul LED,
- funcționarea elementului de încălzire,
- conexiunea senzorului de temperatură.

Notă: Dacă problema persistă, contactați imediat service-ul și nu folosiți aparatul până la remedierea defecțiunii.

MOD MANUAL

Încălzitorul poate funcționa în mod manual, permițând setarea temperaturii fără utilizarea unui program.

1. Apăsați butonul de alimentare pentru a activa modul manual.
2. Pe afișaj va apărea temperatura actuală a camerei.
3. Utilizați butoanele „+" și „–" pentru a seta temperatura dorită.

Valori implicite:

- Temperatura de confort: 22°C,
- Temperatura de fundal (standard): 15°C.

Notă: Toate setările pot fi realizate și cu telecomanda.

MOD BOOST (ÎNCĂLZIRE INTENSIVĂ)

Funcția Boost permite încălzirea intensivă la putere maximă pentru o perioadă prestabilită.

1. Țineți apăsat butonul de alimentare timp de 3 secunde sau apăsați butonul „2h" de pe telecomandă.
2. Pe afișaj va apărea timpul prestabilit al funcției Boost: 2 ore.
3. Utilizați butoanele „+" și „–" pentru a seta timpul între 0,5 și 2 ore.
4. Dacă nu efectuați nicio acțiune timp de 5 secunde, setarea va fi salvată automat.

Notă: Funcția Boost funcționează independent de programul săptămânal și de setările de temperatură.

SELECTAREA MODULUI ȘI TEMPERATURII DE ÎNCĂLZIRE

SELECTAREA MODULUI DE ÎNCĂLZIRE

1. Apăsați butonul „M" (Mod) de pe panoul de comandă pentru a comuta între modurile de încălzire.
2. Apăsările succesive comută modurile în următoarea ordine:
   - „C22.0" – Mod confort (pictogramă soare pe telecomandă)
   - „E18.5" – Mod economic (pictogramă lună)
   - „F07.0" – Mod anti-îngheț (pictogramă fulg de zăpadă)

Modul poate fi selectat doar când aparatul este activ, nu în standby sau în timpul programării.
Notă: Cu telecomanda puteți selecta direct modul dorit folosind butoanele dedicate.

SETAREA TEMPERATURII DE CONFORT

În modul confort, temperatura implicită este 22°C.
1. Utilizați butoanele „+" și „–" pentru a seta temperatura între 12–38°C, cu pas de 0,5°C.
2. După câteva secunde, afișajul va reveni automat la afișarea temperaturii curente a camerei.

Important: Temperatura de confort poate fi modificată doar în modul manual, când programul săptămânal nu este activ. Aceeași regulă se aplică telecomenzii.

SETAREA TEMPERATURII ECONOMICE

Temperatura economică ar trebui setată cu aproximativ 3,5°C mai jos decât cea de confort (ex: 18,5°C pentru 22°C).
Pentru a seta, selectați modul economic și apoi utilizați butoanele „+" și „–".
Marcaje pe afișaj:
- „C" – temperatură de confort,
- „E" – temperatură economică.

MOD ANTI-ÎNGHEȚ

Modul anti-îngheț menține automat temperatura în jur de 7°C, prevenind înghețul în încăperi.
Activați-l apăsând butonul cu pictograma fulg de zăpadă de pe telecomandă sau prin butonul „M".
Recomandare: activați modul anti-îngheț dacă planificați o absență mai lungă de 24 de ore.

MENIU DE SETĂRI

SETAREA OREI ȘI A ZILEI SĂPTĂMÂNII

1. Țineți apăsate simultan butoanele „M" și „P" timp de 3 secunde până când afișajul începe să clipească.
2. Setați ora folosind butoanele „+" sau „–", apoi apăsați „P" (Program) pentru a trece la setarea minutelor.
3. După setarea minutelor, apăsați din nou „P" pentru a seta ziua săptămânii (d1 = luni, d7 = duminică).
4. După 5 secunde de inactivitate, setările vor fi salvate automat.

Notă: Ora și ziua săptămânii pot fi setate și din telecomandă, ținând apăsat butonul corespunzător timp de 3 secunde.

CORECȚIA TEMPERATURII (CALIBRARE)

Dacă temperatura afișată diferă de cea reală:
1. Comparați citirea dispozitivului cu un termometru de cameră independent.
2. Accesați modul de calibrare a temperaturii (OF-0):
3. Țineți apăsat butonul „Temp Calibration" de pe telecomandă timp de 3 secunde.
4. Utilizați butoanele „+" și „–" pentru a corecta valoarea în intervalul de la –5°C la +5°C.
5. Confirmați setarea apăsând butonul „OK" sau așteptați 5 secunde pentru salvarea automată.

TEMPORIZATOR – SETAREA DURATEI DE FUNCȚIONARE

Pentru a seta oprirea automată a dispozitivului:
1. Țineți apăsat butonul „M" timp de 3 secunde până când pe ecran începe să clipească pictograma timerului (oF00).
2. Utilizați butoanele „+" sau „–" pentru a selecta durata de funcționare de la 0 la 24 de ore.
3. Confirmați alegerea apăsând butonul „P" sau așteptați 5 secunde de inactivitate.

Notă: Setarea la „00" dezactivează funcția de temporizator și dispozitivul revine la modul de funcționare standard.

MOD VACANȚĂ

Modul de vacanță permite funcționarea dispozitivului în mod anti-îngheț pentru un număr specific de zile și ore în timpul absenței utilizatorului.
Pentru a activa modul vacanță:
1. Țineți apăsat butonul „–" timp de 3 secunde.
2. Pe afișaj va începe să clipească numărul de zile. Folosiți butoanele „+" sau „–" pentru a selecta o valoare de la 0 la 99 zile.
3. Apăsați butonul „P" pentru a trece la setarea orelor suplimentare.
4. Setați orele suplimentare (de la 0 la 9 ore) cu butoanele „+" sau „–".
5. Dispozitivul va confirma automat setările după 5 secunde de inactivitate sau imediat după apăsarea butonului „OK".

Exemplu: Setarea a 12 zile și 8 ore înseamnă că dispozitivul va menține temperatura anti-îngheț exact 12 zile și 8 ore.
Notă: Modul vacanță poate fi activat și cu telecomanda, ținând apăsat butonul modului vacanță timp de 3 secunde.

BLOCAREA TASTELOR

- După 30 de secunde de inactivitate, panoul de comandă intră automat în modul de blocare:
- Pe afișaj va apărea mesajul „Lock" și se va emite un semnal sonor dublu.
- Pentru a debloca panoul, țineți apăsate simultan butoanele „+" și „–" timp de 5 secunde.

Notă: Deblocarea cu telecomanda se face ținând apăsat butonul corespunzător timp de 3 secunde.

MOD PROGRAM

Pentru a intra în modul de program:
1. Apăsați butonul „P" – pe afișaj va apărea codul programului activ curent (de ex. E185).
2. Pe ecran va apărea temperatura actuală a camerei (ex. 15.0°C).
3. Apăsați din nou butonul „P" pentru a ieși din modul de program.

Notă: Modul program poate fi accesat și cu telecomanda, apăsând butonul „P".

PROGRAMARE PERSONALIZATĂ

Puteți seta un program de funcționare individual pentru fiecare zi a săptămânii (7 zile × 24 ore).
Pentru a seta programul:

1. Țineți apăsat butonul „P" pentru a intra în modul de programare.
2. Pe ecran va apărea codul care indică perioada activă de programare.
3. Moduri disponibile în timpul programării:
   - „C" – Mod confort (pictogramă soare pe telecomandă)
   - „E" – Mod economic (pictogramă lună)
   - „F" – Mod anti-îngheț (pictogramă fulg de zăpadă)
4. Setare pas cu pas:
5. Folosind butoanele „+" și „–", selectați ora și alocați modul dorit.
6. Confirmați alegerea cu butonul „P" și treceți la următoarea oră.
7. Programarea se face consecutiv de la luni (d1) până la duminică (d7), pentru fiecare oră (h1–h24).

Notă: Pentru a încheia programarea, apăsați butonul „P" sau așteptați 5 secunde de inactivitate. Pentru a copia setările între zile, folosiți opțiunea d1 → d7 → d1 și confirmați cu butonul „P".

FUNCȚIA DE DETECTARE A FERESTREI DESCHISE

Funcția detectează automat o scădere bruscă a temperaturii (de ex. fereastră deschisă) și comută aparatul în modul anti-îngheț, reducând consumul inutil de energie.
Pentru a activa sau dezactiva funcția:

1. Țineți apăsate butoanele „M" și „P" timp de 3 secunde pentru a accesa meniul de setări.
2. Folosiți butoanele „+" sau „–" pentru a selecta:
   - „oPon" – funcția activată,
   - „oFoF" – funcția dezactivată.
3. Confirmați alegerea cu butonul „P" sau așteptați 5 secunde pentru salvarea automată.

Notă: Când este detectată o fereastră deschisă, se va aprinde LED-ul corespunzător de pe panoul dispozitivului.

OPRIREA PANOULUI DE ÎNCĂLZIRE

Pentru a opri corect dispozitivul:

1. Apăsați butonul de alimentare pentru a comuta radiatorul în modul standby (pe afișaj va apărea ceasul).
2. Deconectați ștecherul dispozitivului de la priza de alimentare.

FUNCȚIA DE MEMORIE DUPĂ ÎNTRERUPEREA ALIMENTĂRII

După deconectarea alimentării, dispozitivul reține majoritatea setărilor (de exemplu, modul de încălzire), însă data și ora sunt resetate.
Notă: După reconectarea la alimentare, trebuie să setați din nou ora curentă și ziua săptămânii (consultați secțiunea „Setarea ceasului și a zilei săptămânii").

CONTROL PRIN WI-FI ȘI APLICAȚIE

Radiatorul poate fi controlat printr-o aplicație mobilă. Pentru a-l conecta la rețeaua Wi-Fi de acasă:

1. Descărcați aplicația „Tuya Smart" sau „Smart Life" din App Store sau Google Play.
2. Deschideți aplicația și selectați opțiunea „Înregistrare".
3. Introduceți numărul de telefon sau adresa de e-mail:
   - În cazul unui număr de telefon, aplicația va completa automat codul țării.
   - Veți primi un cod de verificare prin SMS sau e-mail. Introduceți codul, setați o parolă și finalizați înregistrarea.
4. Pentru a adăuga dispozitivul:
   - Selectați opțiunea „Adaugă dispozitiv".
   - Asigurați-vă că indicatorul Wi-Fi al dispozitivului clipește rapid.
   - Dacă nu clipește, țineți apăsat butonul de alimentare sau butonul „M" timp de 3 secunde pentru a activa modul de configurare Wi-Fi.
5. Introduceți parola pentru rețeaua Wi-Fi de acasă (doar rețelele de 2,4 GHz sunt acceptate).
6. Aplicația va stabili conexiunea cu radiatorul.
7. După conectare, apăsați „Gata".
8. Pe ecranul aplicației va apărea panoul de control al radiatorului. În colțul din dreapta sus puteți schimba numele dispozitivului („Schimbă numele dispozitivului") pentru o identificare mai ușoară.
9. Din acest moment puteți:
   - controla temperatura,
   - seta temporizatorul,
   - configura programul săptămânal din aplicație.

Notă: Funcționalitatea și aspectul aplicației pot varia în funcție de actualizările software.

CURĂȚARE ȘI ÎNTREȚINERE

Înainte de curățare:
- Opriți dispozitivul.
- Așteptați până se răcește complet.
- Deconectați dispozitivul de la sursa de alimentare.

Curățare:
- Curățați carcasa cu o cârpă moale, umezită.
- Apoi uscați bine dispozitivul.
- Nu utilizați produse abrazive, solvenți sau pastă pentru mobilă – acestea pot deteriora suprafața.

Demontare:
- Pentru a demonta dispozitivul de pe perete, îndepărtați capacele de protecție și desfiletați șuruburile.

Depozitare:
- Pentru neutilizarea temporară, este suficient să deconectați radiatorul de la priză.
- Pentru depozitare pe termen lung, demontați dispozitivul de pe perete și protejați-l cu un material de protecție.

DEPANARE

Dacă radiatorul nu funcționează:
- Verificați siguranța sau întrerupătorul din instalația electrică.
- Verificați dacă radiatorul este conectat corect la priză și dacă priza funcționează.

Notă:
- În caz de defecțiune, consultați secțiunea de garanție a manualului de utilizare.
- Nu încercați să deschideți sau să reparați dispozitivul pe cont propriu – acest lucru poate anula garanția și poate deteriora aparatul.
- Dacă problema persistă, contactați un service autorizat sau distribuitorul.

SPECIFICAȚII TEHNICE

Model	**BD-984**	**BD-985**
Alimentare	220–240V~ 50–60Hz, 580W	220–240V~ 50–60Hz, 700W
Dimensiuni produs	100 × 60 × 5 cm (grosimea panoului 2 cm)	120 × 60 × 5 cm (grosimea panoului 2 cm)
Greutate netă / brută	14,5 / 17,2 kg	16,9 / 19,9 kg
Element de încălzire	Cablu de încălzire cu infraroșu (sub panou de sticlă)	
Montaj	Montare pe perete + versiune de sine stătătoare	
Utilizare	Doar pentru uz interior	
Conformitate cu directivele	2014/35/UE (LVD), 2014/30/UE (EMC), 2011/65/UE, 2015/863 UE (RoHS 2.0), 2009/125/CE (ErP)	
Clasa de protecție	Clasa I	
Grad de protecție	IP44	

Global Income Sp. z o.o. declară prin prezenta că tipul de dispozitiv: Panou radiant cu infraroșu BD-984/BD-985 este conform cu cerințele directivei RED - 2014/53/UE. Textul complet al declarației de conformitate este disponibil la cererea clientului la adresa de e-mail: sklep@janshop.pl.

INFORMAȚII PENTRU UTILIZATORI CU PRIVIRE LA MODUL DE GESTIONARE A DEȘEURILOR DE ECHIPAMENTE ELECTRICE ȘI ELECTRONICE.

Dacă dispozitivul, ambalajul, instrucțiunile de utilizare și altele asemenea poartă simbolul unui container de gunoi pe roți tăiat, înseamnă că dispozitivul este supus colectării separate a deșeurilor în conformitate cu Directiva 2012/19/UE a Parlamentului și a Consiliului European. Dispozitivul folosit nu trebuie aruncat împreună cu alte deșeuri menajere și nu trebuie tratat ca deșeuri municipale. Aruncând deșeurile electronice într-un container, reprezentați o amenințare pentru mediu. Dispozitivele uzate trebuie livrate la un punct de colectare selectivă a echipamentelor electrice și electronice organizat de administrația publică. Separând dispozitivele electrice și electronice uzate și trimițându-le spre procesare, recuperare, reciclare și eliminare, protejați mediul împotriva poluării și contaminării, contribuiți la reducerea utilizării resurselor naturale și la reducerea costurilor de producere a dispozitivelor noi. Eliminarea și casarea corespunzătoare ajută la eliminarea impactului negativ al produselor aruncate asupra mediului natural și asupra sănătății umane. Pentru informații detaliate privind reciclabilitatea acestui produs, vă rugăm să contactați primăria locală, serviciul municipal de eliminare a deșeurilor sau magazinul de unde ați achiziționat produsul.

BERDSEN®

Manufactured in China for:
Wyprodukowano w Chinach dla:
Hergestellt in China für:

Global Income sp. z o.o.
ul. Chwaszczyńska 135B
81-571 Gdynia, Poland

www.berdsen.pl
sklep@berdsen.pl