Pákový kávovar • NÁVOD K OBSLUZE CZ 5-15

Pákový kávovar • NÁVOD NA OBSLUHU SK 16-26

Espresso coffee maker • USER MANUAL EN 27-37

Eszpresszó gép • HASZNÁLATI ÚTMUTATÓ HU 38-48

Ekspres dźwigniowy • INSTRUKCJA OBSŁUGI PL 49-59

Espressomaschine • BEDIENUNGSANLEITUNG DE 60-71

VELUTTO

06/05/2026

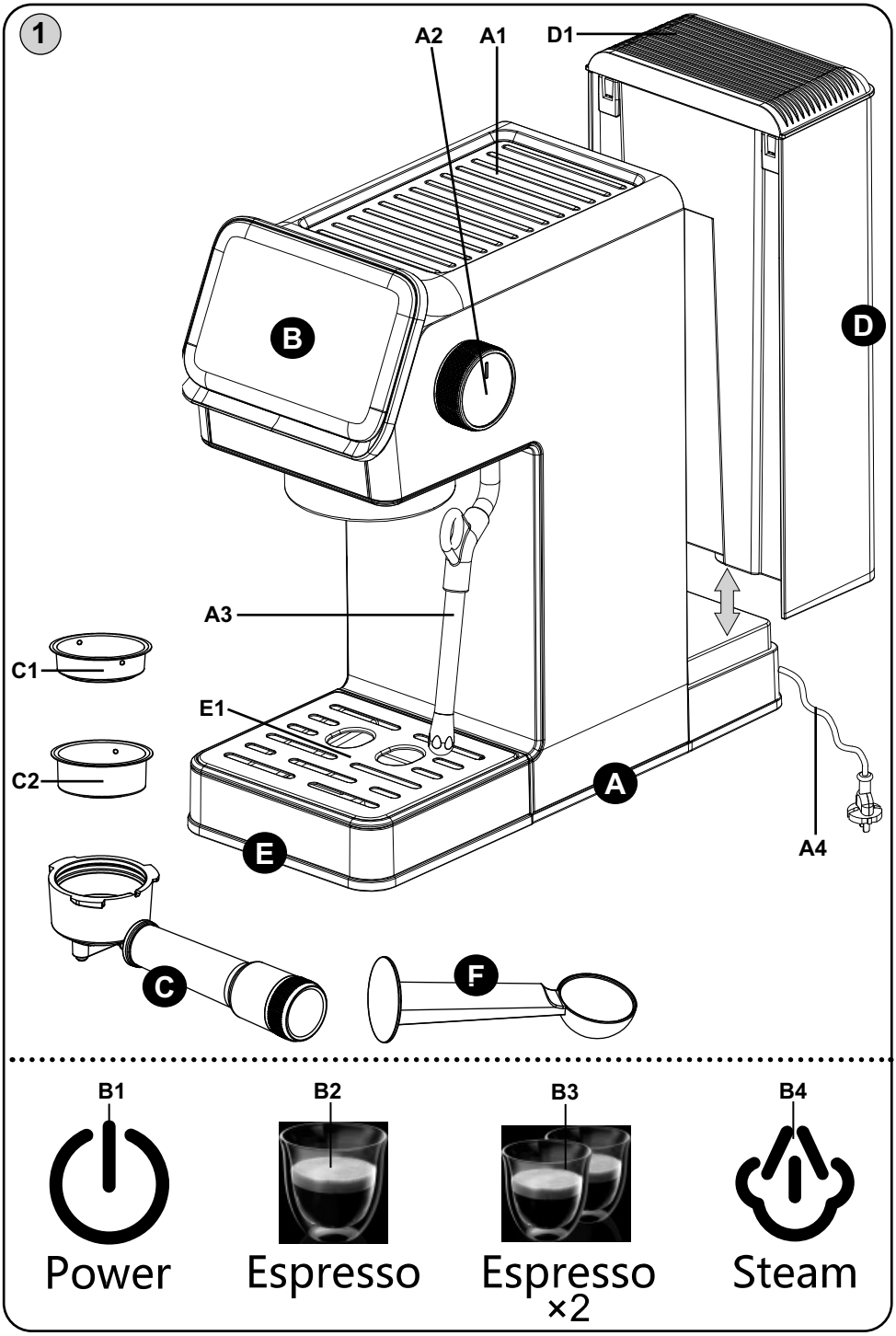
1
A2
A1
D1
B
D
A3
C1
E1
C2
A
E
A4
C
F
B1
B2
B3
B4
Power
Espresso
Espresso ×2
Steam

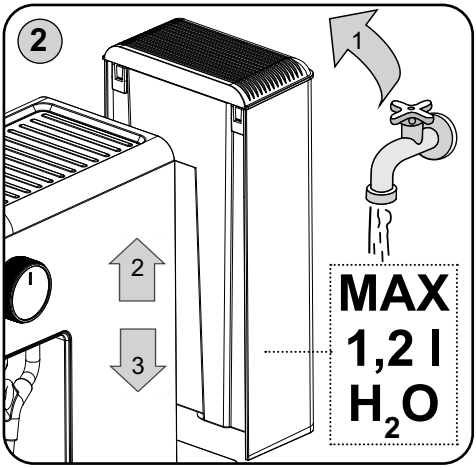

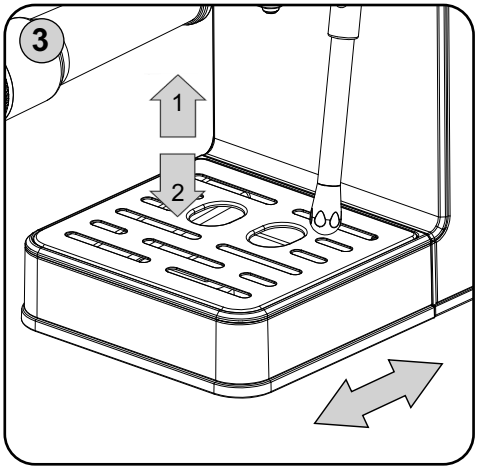

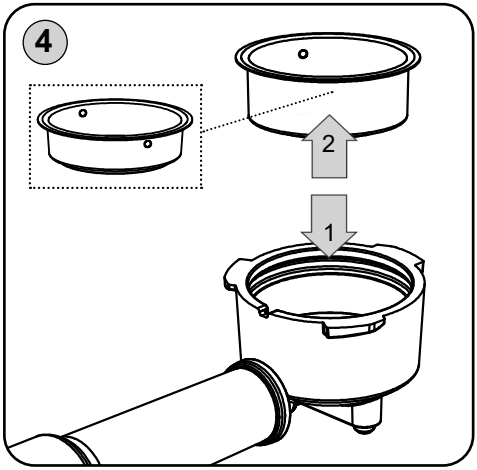

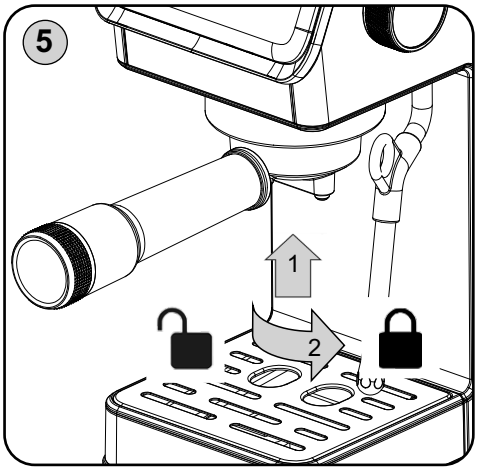

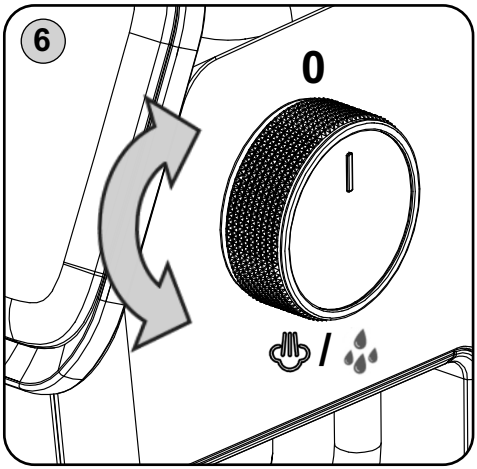

Obrázky jsou pouze ilustrační
Obrázky sú len ilustračné
Product images are for
illustrative purposes only
Illusztratív képek
Zdjęcia służą wyłącznie jako ilustracja
Die aufgeführten Abbildungen
dienen nur zur Illustration

OBSAH | CONTENT | TARTALOM | ZADOWOLONY | INHALT

CZ – PÁKOVÝ KÁVOVAR
I. BEZPEČNOSTNÍ UPOZORNĚNÍ....5
II. POPIS SPOTŘEBIČE (OBR. 1, 2)....7
III. PŘÍPRAVA K POUŽITÍ (OBR. 3, 4, 5, 6)....7
IV. POUŽÍVÁNÍ SPOTŘEBIČE....8
V. ÚDRŽBA....11
VI. ODSTRAŇOVÁNÍ POTÍŽÍ....13
VII. EKOLOGIE....14
VIII. TECHNICKÁ DATA....14

SK – ESPRESSO
I. BEZPEČNOSTNÉ UPOZORNENIA....16
II. OPIS SPOTREBIČA (OBR. 1)....18
III. PRÍPRAVA NA POUŽITIE (OBR. 3, 4, 5, 6)....18
IV. POUŽÍVANIE SPOTREBIČA....19
V. ÚDRŽBA....22
VI. RIEŠENIE PROBLÉMOV....24
VII. EKOLÓGIA....25
VIII. TECHNICKÉ ÚDAJE....25

EN – ESPRESSO
I. SAFETY WARNING....27
II. DESCRIPTION OF THE APPLIANCE (FIG. 1)....29
III. PREPARATION FOR USE....29
IV. USING THE APPLIANCE....30
V. MAINTENANCE....33
VI. TROUBLESHOOTING....35
VII. ENVIRONMENT....36
VIII. TECHNICAL DATA....36

HU – ESZPRESSZÓ
I. BIZTONSÁGI RENDELKEZÉSEK....38
II. A KÉSZÜLÉK LEÍRÁSA (1. ÁBRA)....40
III. ELŐKÉSZÍTÉS A HASZNÁLATRA....41
IV. A KÉSZÜLÉK HASZNÁLATA....42
V. KARBANTARTÁS....45
VI. A PROBLÉMÁK MEGOLDÁSAI....46
VII. ÖKOLÓGIA....47
VIII. MŰSZAKI ADATOK....47

PL – ESPRESSO
I. OSTRZEŻENIA DOTYCZĄCE BEZPIECZEŃSTWA....49
II. OPIS URZĄDZENIA (RYS. 1)....51
III. INSTRUKCJA UŻYTKOWANIA....52
IV. UŻYWANIE URZĄDZENIA....53
V. KONSERWACJA....56
VI. ROZWIĄZYWANIE PROBLEMÓW....57
VII. EKOLOGIA....58
VIII. DANE TECHNICZNE....59

DE – ESPRESSO
I. SICHERHEITSHINWEISE....60
II. BESCHREIBUNG DES GERÄTS (ABB. 1)....63
III. VORBEREITUNG ZUR VERWENDUNG....63
IV. VERWENDUNG DES GERÄTS....64
V. WARTUNG....68
VI. BEHEBUNG VON PROBLEMEN....69
VII. UMWELTSCHUTZ....70
VIII. TECHNISCHE DATEN....71

CZ – Pákový kávovar

eta 3181

VELUTTO

NÁVOD K OBSLUZE

Vážený zákazníku, děkujeme vám za zakoupení našeho produktu. Tento návod spolu s pokladním dokladem a podle možností i s obalem a vnitřním obsahem obalu dobře uschovejte.

I. BEZPEČNOSTNÍ UPOZORNĚNÍ

OBECNÁ USTANOVENÍ:

- Před prvním uvedením do provozu si pečlivě přečtěte návod k obsluze, prohlédněte vyobrazení a návod si uschovejte pro budoucí použití. Instrukce v návodu považujte za součást spotřebiče a poskytněte je jakémukoliv dalšímu uživateli spotřebiče.
- Zkontrolujte, zda údaj na typovém štítku odpovídá napětí ve Vaší elektrické zásuvce. Vidlici napájecího přívodu je nutné připojit pouze do zásuvky elektrické instalace, která odpovídá příslušným normám.
- Tento spotřebič mohou používat děti ve věku 8 let a starší a osoby se sníženými fyzickými, smyslovými či mentálními schopnostmi nebo nedostatkem zkušeností a znalostí, pokud jsou pod dozorem nebo byly poučeny o používání spotřebiče bezpečným způsobem a rozumí případným nebezpečím. Děti si se spotřebičem nesmějí hrát. Čištění a údržbu prováděnou uživatelem nesmějí provádět děti, pokud nejsou starší 8 let a pod dozorem. Děti mladší 8 let se musí držet mimo dosah spotřebiče a jeho přívodu.
- Před výměnou příslušenství nebo přístupných částí, před montáží a demontáží, před plněním nádržky na vodu, před čištěním nebo údržbou, před přemístěním, pokud ho necháváte bez dozoru nebo po ukončení práce, spotřebič vypněte a odpojte od el. sítě vytažením vidlice napájecího přívodu z el. zásuvky!
- Před odnímáním přístupných částí, před údržbou a manipulací nechejte spotřebič a všechny jeho části nejprve vychladnout.
- **POZOR**: Spotřebič není určen pro činnost prostřednictvím vnějšího časového spínače, dálkového ovládání nebo jakékoli jiné součásti, která spíná spotřebič automaticky, protože existuje nebezpečí vzniku požáru, pokud by byl spotřebič zakryt nebo nesprávně umístěn v okamžiku uvedení spotřebiče do činnosti.
- **UPOZORNĚNÍ** – Některé části tohoto výrobku se mohou stát velmi horkými a způsobit popálení. Spotřebič produkuje během provozu horkou vodu a horkou páru pod tlakem. Povrch topného článku obsahuje po použití zbytkové teplo. Zvláštní pozornost musí být věnována přítomnosti dětí a hendikepovaných lidí.
- Spotřebič, jeho kabel ani zástrčku nikdy neponořujte do vody (ani částečně). Zároveň zabraňte jejich polití.

- Kávovar nesmí být při používání umístěn ve skříňce.
- POZOR, HORKÁ PÁRA – při používání parní trysky dbejte zvýšené opatrnosti a nedotýkejte se jí, dokud nevychladne. Buďte si vědomi toho, že při použití může krátce vytrysknout horká voda. Nedotýkejte se při používání kovové části trysky, pro nastavování používejte pouze odpovídající část krytky parní trysky **A3**.
- Z hygienických důvodů parní trysku vyčistěte propláchnutím po každém použití. Po jejím vychladnutí sejměte vnější část (trubičku) a opláchněte ji vlažnou vodou.
- Je-li spotřebič v činnosti, zabraňte v kontaktu s ním domácím zvířatům, rostlinám a hmyzu.
- **Vidlici napájecího přívodu nezasunujte do el. zásuvky a nevytahujte z el. zásuvky mokrýma rukama a taháním za napájecí přívod!**
- Při manipulaci postupujte tak, aby nedošlo k poranění (např. **vroucí vodou**, **párou**).
- Spotřebič nepřenášejte, pokud je v nádržce voda! Hrozí rozlití vody do vnitřních součástí.
- Spotřebič připojený k el. síti nenechávejte bez dozoru a kontrolujte ho po celou dobu přípravy kávy!
- Spotřebič přenášejte pouze uchopením za vnější plášť. Při přenášení nedržte kávovar za nádržku (může se snadno vysunout!).
- Spotřebiči ponechejte ze všech stran alespoň 15 cm volný prostor pro zajištění řádné cirkulace vzduchu.
- Nevystavujte spotřebič teplotě nižší než 4 °C, zamrznutí zbytkové vody ve vnitřních součástech by mohlo zapříčinit poškození spotřebiče.
- Tento spotřebič včetně jeho příslušenství používejte pouze pro účel, pro který je určen tak, jak je popsáno v tomto návodu. Spotřebič nikdy nepoužívejte pro žádný jiný účel.
- Případné texty v cizím jazyce a obrázky uvedené na obalech nebo výrobku, jsou přeloženy a vysvětleny na konci této jazykové mutace.
- **VAROVÁNÍ**: Při nesprávném používání přístroje, které není v souladu s návodem k obsluze, existuje riziko poranění.
- Výrobce neručí za škody způsobené nesprávným používáním spotřebiče (např. **popálení**, **opaření**, **požár**) a není odpovědný za spotřebič v případě nedodržení výše uvedených bezpečnostních upozornění.

POUŽÍVÁNÍ SPOTŘEBIČE:

- Spotřebič je určen pouze pro použití v domácnostech a pro podobné účely (v obchodech, kancelářích a podobných pracovištích, hosty v hotelích, motelech a jiných obytných prostředích, v podnicích zajišťujících nocleh se snídaní, v zemědělství)! Není určen pro komerční použití!
- Pokud nebudete spotřebič delší dobu používat, nenechávejte v nádržce vodu! Pokud je vaše frekvence přípravy kávy nízká, pravidelně obměňujte vodu, aby byla vždy čerstvá (nejlépe každý den).
- Vždy používejte pouze chladnou (vlažnou) čistou pitnou vodu! Nikdy nepoužívejte horkou vodu nebo jiné tekutiny – mohly by způsobit poškození spotřebiče.
- Pokud káva nekape, miska je ucpaná. Vypněte spotřebič a nechte jej vychladnout. Ucpání může být způsobeno příliš jemným namletím kávy. viz ods. "ODSTRAŇOVÁNÍ POTÍŽÍ".
- Před sejmutím víka nádržky nebo kovové páky uvolněte tlak pomocí parní trysky.
- Funkci horké vody nepoužívejte v jednom časovém úseku déle než do vyčerpání jednoho zásobníku vody.
- Spotřebič používejte pouze v pracovní poloze na rovných a stabilních místech, kde nehrozí jeho převrhnutí a v dostatečné vzdálenosti od tepelných zdrojů (např. **kamna**, **sporák**, **vařič**, **trouba**, **gril**), hořlavých předmětů (např. **záclony**, **závěsy** atd.) a vlhkých povrchů (např. **dřezy**, **umyvadla** atd.).
- Nepoužívejte spotřebič v prostředí nasyceném výbušnými nebo hořlavými parami.

- Nepokládejte spotřebič v blízkosti nebo pod předměty, které by mohly být poškozeny párou, jako jsou například stěny, kuchyňské skřínky, příborníky, obrazy nebo záclony, unikající pára by je mohla poškodit.
- Před zapnutím spotřebiče se ujistěte, že hladina vody v nádržce je mezi značkami **MIN** a **MAX**.
- Aby se zajistila bezpečnost a správná funkčnost přístroje, používejte jen originální náhradní díly a výrobcem schválené příslušenství.

NAPÁJECÍ KABEL:

- Jestliže je napájecí přívod spotřebiče poškozen, musí být nahrazen výrobcem, jeho servisním technikem nebo podobně kvalifikovanou osobou, aby se tak zabránilo vzniku nebezpečné situace.
- Nikdy spotřebič nepoužívejte, pokud má poškozený napájecí kabel nebo vidlici, pokud nepracuje správně, upadl na zem a poškodil se nebo spadl do vody. V takových případech zaneste spotřebič do odborného servisu k prověření jeho bezpečnosti a správné funkce.
- Pravidelně kontrolujte stav napájecího kabelu spotřebiče.
- Napájecí kabel nikdy nepokládejte na horké plochy, ani jej nenechávejte viset přes okraj stolu nebo pracovní desky. Zavaděním nebo zataháním za kabel např. dětmi může dojít k převržení či stažení spotřebiče a následně k vážnému zranění!
- Napájecí kabel nesmí být poškozen ostrými nebo horkými předměty, otevřeným plamenem, nesmí se ponořit do vody ani ohýbat přes ostré hrany.
- V případě opodstatněné potřeby použití prodlužovacího kabelu je nutné, aby nebyl poškozen a vyhovoval platným normám.

II. POPIS SPOTŘEBIČE (OBR. 1)

A – Tělo kávovaru

A1 – ohřívací plocha
A2 – otočný regulátor pro nastavení páry a funkce horké vody
A3 – parní tryska a výpust horké vody
A4 – napájecí kabel

B – Ovládací panel

B1 – tlačítko ZAP. / VYP.
B2 – tlačítko pro přípravu Espresso
B3 – tlačítko pro přípravu Espressa x2
B4 – tlačítko pro přípravu páry (Steam)

C – Kovová páka s plastovou rukojetí

C1 – nerezová miska pro jeden šálek 1-cup
C2 – nerezová miska pro dva šálky 2-cup

D – Nádržka na vodu

D1 – odklopné víko nádržky na vodu

E – Odkapávací miska

E1 – odkapávací mřížka

F – Odměrka na kávu s pěchovadlem

III. PŘÍPRAVA K POUŽITÍ (OBR. 3, 4, 5, 6)

Před použitím odstraňte ze spotřebiče i příslušenství veškerý obalový a ochranný materiál včetně fólií. Umyjte nádržku **D** a páku **C**, odměrku na kávu **F** a nerezové misky **C1**, **C2** teplou vodou s přídavkem vhodného saponátu, opláchněte čistou vodou a nechejte uschnout. Poté je vložte zpět do kávovaru. Ovládací panel má dotykové ovládání. Z tohoto důvodu není nutné vyvíjet na zobrazená tlačítka (symboly) žádný tlak. Pokud se na displeji objeví neobvyklé znaky, odpojte spotřebič od el. sítě a následně ho znovu připojte.

Odnímání provozních částí

Při odnímání částí, které se při používání kávovaru často používají (kovová páka **C**, odkapávací miska **E**), postupujte podle obr. 1. Opačným způsobem je umístěte zpět.

Propláchnutí kávovaru před použitím

Při prvním uvedení do provozu nebo pokud jste kávovar déle než 2 dny nepoužívali, propláchněte ho následujícím postupem:

– Umístěte spotřebič na rovný a stabilní povrch, v dostatečné vzdálenosti od vody a tepelných zdrojů.
– Vyjměte nádržku, vypláchněte ji a naplňte čistou pitnou vodou.
– Vraťte nádržku zpět a připojte napájecí kabel **A4** do el. zásuvky.
– Vložte misku **C1** do páky **C** a vložte ji do kávovaru bez mleté kávy (jak je popsáno níže).
– Položte velký šálek na odkapávací mřížku **E1**. Dbejte na to, aby otočný regulátor **A2** byl v poloze „◎“.
– Nasměrujte parní trysku **A3** do šálku.
– Stiskněte tlačítko **B1** (tlačítko bude blikat a spotřebič se předehřívá). Jakmile tlačítka **B2**, **B3**, **B4** trvale svítí, předehřívání je dokončeno.
– Otočný regulátor páry **A2** nastavte do polohy „💧“. Ihned poté začne z výpusti vytékat horká voda. Pro ukončení funkce pootočte regulátor zpět do polohy „◎“.
– Stiskněte tlačítko **B3**, (čerpadlo začne pracovat).
– Po ukončení procedury tj. připravte několik šálků kávy naprázdno (bez kávy). Nyní je spotřebič připraven k použití. Doporučujeme tímto způsobem kávovar propláchnout 3–5x.

Upozornění

- Při prvním čerpání vody může být slyšet charakteristický hluk, je to naprosto normální, spotřebič uvolňuje vzduch ze systému. Po asi 20 sekundách šum zmizí.
- Při proplachování kávovar produkuje horkou vodu.

Plnění vodou (obr. 2)

Vyjměte nádržku **D**, odklopte víko **D1** a naplňte ji vodou (ideálně pokojové teploty, mezi rysky MIN a MAX, vraťte zpět a zatlačte dolů až nadoraz.

Poznámka

- Příliš studená voda může negativně ovlivnit výslednou chuť kávového nápoje.
- Pro přípravu kvalitní čerstvé kávy je třeba používat čerstvou pitnou vodu. Jinak může být negativně ovlivněna výsledná chuť kávového nápoje.
- Zbylou vodu nenechávejte v nádrži déle než jeden den.

IV. POUŽÍVÁNÍ SPOTŘEBIČE

Úvodní poznámky

- Stisknutí jakéhokoliv tlačítka je doprovázeno akustickou signalizací.
- Pokud do jedné minuty nedojde k žádné operaci, spotřebič automaticky opustí režim nastavení a přejde do režimu připravenosti.
- Kávovar se po cca 29 minutách nečinnosti automaticky přepne do režimu připravenosti, znovu jej aktivujete stiskem tlačítka **B1**.

- Aktivní režim kdykoli ukončíte opětovným stiskem příslušného tlačítka nebo tlačítka **B1**.
- Maximální použitelná výška šálku/skleničky je 11 cm (s odkapávací miskou) a 13 cm (bez odkapávací misky).
- Vodu z odkapávací misky pravidelně vylévejte.

SVĚTELNÁ SIGNALIZACE TLAČÍTEK

Funkce kávovaru	Tlačítka (symboly)	
	bliká (trvale)	svítí
Předehřev	**B1**, **B4***	
Připraveno k použití		**B2**, **B3**, **B4**

* Pro funkci páry

INDIVIDUÁLNÍ NASTAVENÍ OBJEMU NÁPOJE (FUNKCE PAMĚTI)

Kávovar umožňuje uložit vlastní objem nápoje samostatně pro každé funkční tlačítko. Díky tomu si můžete připravit kávu přesně podle své chuti – menší, silnější nebo naopak větší a jemnější.

1. Stiskněte a podržte zvolené funkční tlačítko (**B2** nebo **B3**), pro které chcete nastavit paměť, po dobu 3 sekund a přístroj přejde do paměťového režimu.
2. Opětovným stisknutím zvoleného funkčního tlačítka se spustí čerpadlo a začne vytékat nápoj (symbol zvoleného nápoje bliká). Nastavitelná doba přípravy kávy pro jeden šálek je v rozmezí 15 až 25 sekund a pro dva šálky je v rozmezí 26 až 46 sekund.
3. Jakmile je dosaženo požadovaného objemu, znovu stiskněte zvolené funkční tlačítko pro potvrzení uloženého množství. Tím je nastavení paměti této funkce pro příslušný nápoj úspěšně dokončeno.

PŘÍPRAVA KÁVY ESPRESSO (obr. 4, 5)

1. Nádržku **D** naplňte vodou.
2. Zapněte kávovar stisknutím tlačítka **B1** a vyčkejte na zahřátí.
3. Umístěte nerezovou misku (**C1** nebo **C2**) do páky **C**.
4. Naplňte nerezovou misku (**C1** nebo **C2**) mletou kávou až po okraj pomocí odměrky **F**.
5. Odstraňte zbytky mleté kávy z okraje a nasaďte páku **C** na kávovar podle obr. 5.
6. Umístěte šálek/šálky o vhodné velikosti pod výpusť kávy.
7. Po dokončení předehřátí stiskněte tlačítko **B2** (pro kávu espresso) nebo tlačítko **B3** (pro kávu espresso x2). Nebo použijte funkci individuálního nastavení velikosti nápoje s funkcí paměti (viz pokyny výše).
8. Vyčkejte na dokončení přípravy kávy.
9. Vyjměte páku ze spařovací hlavy a vyčistěte ji podle pokynů v části „Čištění a údržba“. Doporučujeme vyčkat cca 5 sekund, než vyjmete páku ze spařovací hlavy. Přirozeně se uvolní tlak, a bude tak možné páku snadněji vyjmout.

Předehřátí šálku

- Pro optimální přípravu a lepší chuť kávy je vhodné nejprve předehřát váš šálek naplněním horkou vodou. Po zahřátí šálku vodu vylijte.

- Ohřívací plochu **A1** můžete také používat k nahřátí šálku pro vaši kávu (položte šálky dnem vzhůru).

Poznámka

- Kávu řádně upěchujte pěchovadlem (zadní částí odměrky), které je k tomuto účelu určeno. Stiskněte, neotáčejte! Otáčením při stisknutí se „kávový puk“ opět uvolní. Upěchovaná mletá káva musí mít rovný povrch.
- Pokud je mletá káva příliš silně stlačena, voda neproteče.
- Pokud není mletá káva stlačena, voda protéká příliš rychle a káva chutná příliš slabě.
- Různá pražení kávových zrn, od lehkého po silné, mohou ovlivnit množství a průtok kávy. Mírné kapání je normální.
- Berte na vědomí, že při přípravě kávy vždy záleží na kvalitě kávy samotné, kvalitě vody a také zkušenostech uživatele.
- Používejte pouze mletou kávu určenou pro použití ve spotřebičích na přípravu espressa. Nepoužívejte mletou kávu určenou pro použití ve French pressu, překapávači apod.
- Při funkci přípravy kávy musí být regulátor **A2** v poloze „◎“, jinak nelze zapnout funkci přípravy kávy.
- Pokud v průběhu přípravy kávy otočíte regulátorem **A2** do polohy „ “ nebo „ “, přerušíte tak přípravu kávy.

PŘÍPRAVA NÁPOJŮ TYPU CAPPUCCINO A NAPĚŇOVÁNÍ MLÉKA (obr. 4, 5, 6)

Pro přípravu espresso nápojů obsahujících mléko a mléčnou pěnu je určena tryska **A3**. Nejprve připravte espresso do dostatečně velké nádoby podle pokynů 1 až 8 v odstavci „PŘÍPRAVA KÁVY ESPRESSO“.

1. Stiskněte tlačítko Steam **B4**, kontrolka v tlačítku začne blikat. Jakmile kontrolka svítí trvale, předehřev páry je dokončen.
2. Nalijte přibližně 150 g plnotučného mléka do nádoby na cappuccino.
3. Vložte parní trysku **A3** do mléka a otočte regulátor **A2** do polohy „ “ – z trysky začne vycházet pára. Poté přibližte trysku k povrchu mléka a nakloňte ji pod určitým úhlem, aby se do mléka přimíchal vzduch a vytvořila se pěna. (Před samotným napěňováním nechte páru 10 sekund unikat do prázdné nádoby – zlepší se tím kvalita pěny.)
4. Po dosažení požadovaného výsledku otočte regulátor **A2** zpět do vypnuté polohy „◎“.
5. Nalijte napěněné mléko do připraveného espressa – Cappuccino je hotové.

Poznámka

- Během tvorby páry musí být kovová tryska správně nasazena.
- Doporučený průměr nádoby je alespoň 70 ± 5 mm, protože objem mléka se může zdvojnásobit. Nádoba by měla být dostatečně hluboká.
- Pro nejlepší chuť a kvalitu nápoje používejte pouze vychlazené čerstvé a plnotučné mléko.
- Je možné použít i alternativní druhy mléka (sójové, mandlové apod.) s označením „Barista“.
- Při přípravě cappuccina se nejprve připraví káva a poté mléko. Cappuccino se obvykle skládá z jedné třetiny kávy, jedné třetiny horkého mléka a jedné třetiny mléčné pěny.
- Ihned po ukončení tvorby páry očistěte trysku vlhkou houbičkou, dbejte opatrnosti, abyste se nepopálili.

6. Po napěňování mléka je nutné přístroj před další přípravou kávy ochladit.

7. Po použití páry lze okamžitě stisknout tlačítko **B2** nebo **B3** pro přípravu kávy. Pokud je však teplota příliš vysoká, kontrolka v tlačítku začne rychle blikat. V takovém případě je nutné snížit teplotu následujícím způsobem:
8. Otočte regulátor **A2** do polohy „ “ – začne vytékat horká voda. Jakmile teplota klesne, čerpadlo se automaticky zastaví. Poté otočte regulátor **A2** zpět do vypnuté polohy „◎“ a můžete znovu připravovat kávu.
9. Pokud při upozornění na vysokou teplotu nechcete připravovat kávu, stiskněte znovu tlačítko **B2** nebo **B3** pro zrušení.

PŘÍPRAVA HORKÉ VODY (obr. 6)

1. Nádržku **D** naplňte vodou.
2. Zapněte kávovar stisknutím tlačítka **B1** a vyčkejte na zahřátí.
3. Umístěte šálek o vhodné velikosti pod parní trysku **A3**.
4. Otočte regulátor **A2** do polohy „ “ – začne vytékat horká voda.
5. Když dosáhnete požadované množství horké vody, otočte regulátor **A2** zpět do vypnuté polohy „◎“.

TOVÁRNÍ NASTAVENÍ / RESET (OBNOVENÍ)

Obnova továrního nastavení vymaže všechna vámi provedená nastavení a obnoví jejich původní hodnoty z výroby.
Stiskněte a podržte tlačítka **B2** a **B3** současně po dobu 3 sekund, dokud se kontrolky v tlačítkách **B2** a **B3** trvale nerozsvítí a kontrolky v tlačítku **B1** a **B**4 jednou bliknou. Všechny funkce budou obnoveny do továrního nastavení.

FUNKCE AUTOMATICKÉHO VYPNUTÍ

1. Po stisknutí tlačítka **B1** se čerpadlo automaticky zastaví, pokud po načerpání horké vody po dobu 90 sekund neproběhne žádná další operace. Kontrolka v tlačítku **B2** začne rychle blikat jako upozornění.
2. Po stisknutí tlačítka **B1** se čerpadlo automaticky zastaví, pokud během napěňování mléka pracuje 180 sekund bez jakékoli další operace. Kontrolka v tlačítku **B4** začne rychle blikat jako upozornění.
3. Po stisknutí tlačítka **B1** přejde spotřebič do režimu připravenosti, pokud během 29 minut neproběhne žádná operace. Všechny kontrolky v tlačítkách zhasnou a topné těleso se přestane zahřívat. Spotřebič se automaticky vypne. Z režimu připravenosti lze spotřebič znovu spustit stisknutím libovolného tlačítka.

V. ÚDRŽBA

Před každou údržbou odpojte kávovar od el. sítě vytažením vidlice napájecího přívodu z el. zásuvky (kromě funkcí, které vyžadují zapnutý kávovar)! Čištění jednotlivých částí provádějte až po vychladnutí kávovaru! Nepoužívejte drsné a agresivní čisticí prostředky (např. ostré předměty, škrabky, ředidla nebo jiná rozpouštědla)! Povrch spotřebiče a jeho přívod otřete vlhkým hadříkem. **Na žádné části nepoužívejte myčku nádobí.**

DŮLEŽITÉ

Abyste předešli vzniku plísní na zbytcích kávy, všechny součásti pravidelně kontrolujte a čistěte!

Nádržka na vodu (D)

Doporučujeme ji jednou týdně umýt prostředkem na nádobí a důkladně opláchnout. Pro prevenci vodního kamene nádržku denně propláchněte pod tekoucí vodou.

Parní tryska a výpust horké vody

Po každém použití trysky je nutné ji vyčistit. Můžete tak učinit její aktivací a ponořením do nádoby s čistou vodou a následným utřením suchým ubrouskem. Pokud je potřeba, otvor ústí vyčistěte vhodným nekovovým nástrojem. Pokud je výpust znečištěná vodním kamenem, je nutné provést jeho odstranění (viz odstavec Odstraňování vodního kamene).

Kovová páka s plastovou rukojetí (C)

Kávovou sedlinu odstraňujte z nerezových misek (**C1** a **C2**) po každém použití. Nálevku důkladně vypláchněte pod tekoucí vodou. Nerezové filtry (**C1** a **C2**) umyjte v teplé vodě s přídavkem saponátu a poté opláchněte čistou vodou. Plastovou rukojeť otřete vlhkým hadříkem. Poté nechte vše vysušit.

Odkapávací miska a mřížka (E+E1), (obr. 3)

Odkapávací misku vylévejte podle potřeby. Části **E** a **E1** umyjte klasickým prostředkem na mytí nádobí, opláchněte čistou vodou a nechejte vysušit.

Odstraňování vodního kamene

Upozornění na odvápnění se zobrazí po celkovém dosažení 500 pracovních cyklů spotřebiče. V takovém případě všechny kontrolky v tlačítkách 5krát bliknou, což znamená, že je třeba provést odvápnění. Poté se spotřebič vrátí do normálního režimu. Pokud upozornění nezrušíte, zobrazí se při každém zapnutí spotřebiče. Také v případě, že dojde ke zřetelnému prodloužení doby přípravy kávy, je nutné provést vyčištění vodního systému kávovaru od vápenatých a minerálních usazenin (vodního kamene). Zmíněné usazeniny lze odstranit pomocí roztoku vody s přípravkem určeným k těmto účelům (např. **ETA518000201**). Vždy se řiďte instrukcemi od výrobce daného přípravku, které bývají uvedeny zpravidla na obalech. **Odstraňování vodního kamene provádějte pravidelně v závislosti na tvrdosti vody a četnosti používání kávovaru** (doporučujeme minimálně 1× za měsíc).

Postup je následující:

1. Vyjměte a vyprázdněte nádržku **D**.
2. Naplňte ji roztokem na odvápnění podle návodu výrobce (zředěným s vodou). Vraťte nádržku zpět.
3. Zapněte spotřebič a umístěte vhodnou nádobu pod výpust kávy.
4. Stiskněte tlačítko přípravy **B3** a spusťte výdej dvou dávek (~100 ml každá).
5. Nechte odvápňovací roztok působit 15–20 minut.
6. Poté znovu spusťte výdej – opakujte, dokud se nádržka zcela nevyprázdní.
7. Vyjměte nádržku, dobře ji propláchněte čistou vodou a naplňte čerstvou pitnou vodou.
8. Vraťte ji zpět, spusťte znovu výdej celé její náplně – tím propláchnete vnitřní systém.
9. Pokud je třeba, postup s čistou pitnou vodou ještě jednou zopakujte.

Po dokončení je odvápňovací cyklus ukončen a spotřebič je připraven k použití.

Poznámka

- Po dokončení odvápnění je potřeba varování zrušit: Současně stiskněte a podržte tlačítka **B2**, **B3**, **B4** po dobu 3 sekund.

Údržbu rozsáhlejšího charakteru nebo údržbu, která vyžaduje zásah do vnitřních částí spotřebiče, musí provést odborný servis! Nedodržením pokynů výrobce zaniká právo na opravu!

Případné další informace o spotřebiči a servisní síti získáte na infolince +420 545 120 545 nebo na internetové adrese www.eta.cz. Kontakt na výrobce: info@eta.cz. Informace k reklamaci a opravě výrobků naleznete na stránkách www.eta.cz/servis-eu.

VI. ODSTRAŇOVÁNÍ POTÍŽÍ

PROBLÉM	PŘÍČINA	ŘEŠENÍ
Čerpadlo pracuje, ale nevytéká voda.	V nádržce není voda.	Naplňte nádržku čistou vodou.
	Vzduch uvnitř spotřebiče.	Otočte regulátor **A2** do polohy pro odvzdušnění (tj. výdej horké vody)
Tlačítka **B2**, **B3** rychle blikají.	Překročen maximální čas horké vody a tlačítka nebyla resetována.	Otočte regulátor **A2** do polohy vypnuto.
	Po ochlazení nebyla tlačítka resetována.	Otočte regulátor **A2** do polohy vypnuto.
	Teplota spotřebiče je příliš vysoká.	Otočte regulátor **A2** do polohy horké vody k ochlazení spotřebiče.
Tlačítko **B4** rychle bliká.	Funkce páry 180 sekund a regulátor **A2** nebyl resetován.	Otočte regulátor **A2** do polohy vypnuto.
Tlačítka **B2**, **B3**, **B4** rychle blikají.	Regulátor **A2** nebyl resetován.	Otočte regulátor **A2** do polohy vypnuto.
Tlačítka **B1**-**B4** blikají (5krát).	Je nutné odvápnění systému.	Proveďte odvápnění a poté zrušte varování.
Káva nie je dostatečne horúca.	Šálka nebola predhriata.	Nahrejte šálku.
Káva vytéká velmi pomalu, nebo pouze kape.	Káva je namletá príliš najemno alebo bola silno stlačená.	Použijte hruběji mletou kávu a stlačte pěchovadlem přiměřenou silou.
Káva nemá žádnou pěnu.	Kávová zrna nejsou čerstvá nebo kvalitní.	Změňte značku kávy, nebo použijte čerstvou kávu.
	Je nastaveno příliš hrubé mletí a není dobře stlačená.	Použijte jemněji mletou kávu a stlačte pěchovadlem přiměřenou silou.

PROBLÉM	PŘÍČINA	ŘEŠENÍ
Cappuccino nebo mléčná pěna nejsou dobré.	Mléko není dostatečně vychlazené nebo používáte nevhodný typ mléka. Nevhodný tvar nádoby.	Používejte čerstvé plnotučné mléko, případně alternativní druhy mléka s označením „Barista“. Mléko by také mělo být vychlazené na teplotu 5–10 °C. Použijte úzkou a vysokou nádobu.
Dotyková tlačítka nejsou citlivá.	Chybné stisknutí tlačítka.	Tlačítka tiskněte vždy z přední strany panelu a zároveň celým bříškem prstu.
	Prsty mohou být mokré či jinak znečištěné.	Očistěte si prsty.

VII. EKOLOGIE

Pokud to rozměry dovolují, jsou na všech kusech vytištěny znaky materiálů použitých na výrobu balení, komponentů a příslušenství, jakož i jejich recyklace. Uvedené symboly na výrobku nebo v průvodní dokumentaci znamenají, že použité elektrické nebo elektronické výrobky nesmí být likvidovány společně s komunálním odpadem. Za účelem jejich správné likvidace je odevzdejte na k tomu určených sběrných místech, kde budou přijaty zdarma. Správnou likvidací tohoto produktu pomůžete zachovat cenné přírodní zdroje a napomáháte prevenci potenciálních negativních dopadů na životní prostředí a lidské zdraví, což by mohly být důsledky nesprávné likvidace odpadů. Další podrobnosti si vyžádejte od místního úřadu nebo nejbližšího sběrného místa. Při nesprávné likvidaci tohoto druhu odpadu mohou být v souladu s národními předpisy uděleny pokuty. Pokud má být spotřebič definitivně vyřazen z provozu, doporučuje se po odpojení napájecího přívodu od el. sítě přívod odříznout, spotřebič tak bude nepoužitelný.

VIII. TECHNICKÁ DATA

Napětí (V) / Příkon (W)	uvedeno na typovém štítku výrobku
Objem nádržky na vodu max. (l)	1,2
Hmotnost (kg) cca	3,61
Spotřebič třídy ochrany	I.
Rozměry cca (dxhxv), (cm)	14,3 x 29,7 x 29,9

Příkon ve vypnutém stavu je < 0,50 W.
Hlučnost: Deklarovaná hladina akustického výkonu je ≤ 75 dB(A) re 1 pW.

Změna technické specifikace a obsahu případného příslušenství dle modelu výrobku vyhrazena výrobcem. Uvedené obrázky jsou pouze ilustrační.

UPOZORNĚNÍ A SYMBOLY POUŽITÉ NA SPOTŘEBIČI, OBALECH NEBO V NÁVODU:

HOUSEHOLD USE ONLY. DO NOT IMMERSE IN WATER OR OTHER LIQUIDS. INSERT

Pouze pro použití v domácnosti. Neponořovat do vody nebo jiných tekutin. Vložit

WARNING: TO REDUCE THE RISK OF FIRE OR ELECTRICAL SHOCK, DO NOT REMOVE THIS COVER. NO USER-SERVICEABLE PARTS INSIDE REPAIR SHOULD BE DONE BY AUTHORIZED SERVICE PERSONNEL ONLY.

Varování: Abyste předešli riziku požáru a úrazu elektrickým proudem, neodnímejte vnější ochranný plášť spotřebiče. Opravu vnitřních částí spotřebiče může provádět pouze proškolená osoba v autorizovaném servise, nikoliv uživatel sám.

	TO AVOID DANGER OF SUFFOCATION, KEEP THIS PLASTIC BAG AWAY FROM BABIES AND CHILDREN. DO NOT USE THIS BAG IN CRIBS, BEDS, CARRIAGES OR PLAYPENS. THIS BAG IS NOT A TOY.
	Nebezpečí udušení. Nepoužívejte tento sáček v kolébkách, postýlkách, kočárcích nebo dětských ohrádkách. PE sáček odkládejte mimo dosah dětí. Sáček není na hraní.
	UPOZORNĚNÍ
	Čtěte návod k obsluze
	UPOZORNĚNÍ: HORKÝ POVRCH. Nebezpečí popálení, které může vzniknout dotykem kovových částí. Buďte opatrní při manipulaci se spotřebičem!
	Nesmí být likvidováno společně s komunálním odpadem
/	Odemčeno / uzamčeno

SK – Espresso

eta 3181 VELUTTO

NÁVOD NA OBSLUHU

Vážený zákazník, ďakujeme Vám za zakúpenie nášho produktu. Tento návod spolu s pokladničným dokladom a podľa možností aj s obalom a vnútorným obsahom obalu dobre uschovajte.

I. BEZPEČNOSTNÉ UPOZORNENIA

VŠEOBECNÉ USTANOVENIA:

- Pred prvým uvedením do prevádzky si starostlivo prečítajte návod na obsluhu, prehliadnite si vyobrazenie a návod uschovajte na neskoršie použitie. Inštrukcie v návode považujte za súčasť spotrebiča a postúpte ich akémukoľvek ďalšiemu užívateľovi spotrebiča.
- Skontrolujte, či údaj na typovom štítku zodpovedá napätiu vo vašej elektrickej zásuvke. Vidlicu napájacieho prívodu treba pripojiť do správne zapojenej a uzemnenej zásuvky podľa STN!
- Tento spotrebič môžu používať deti vo veku 8 rokov a staršie a osoby so zníženými fyzickými alebo mentálnymi schopnosťami alebo nedostatkom skúseností a znalostí, pokiaľ sú pod dozorom alebo boli poučené o používaní tohto spotrebiča bezpečným spôsobom a rozumejú prípadným nebezpečenstvám. Čistenie a údržbu vykonávanú používateľom nesmú vykonávať deti, ak nie sú staršie ako 8 rokov a pod dozorom. Deti mladšie ako 8 rokov sa musia držať mimo dosah spotrebiča a jeho prívodu.
- Deti si so spotrebičom nesmú hrať.
- **POZOR**: Nepoužívajte tento spotrebič v spojení s tepelne citlivým riadiacim zariadením, programátorom, časovačom alebo akýmkoľvek iným zariadením, ktoré zapína spotrebič automaticky, pretože v prípade, že by bol spotrebič zakrytý alebo premiestnený, hrozí nebezpečenstvo požiaru.
- Pred výmenou príslušenstva alebo prístupných častí, pred montážou a demontážou, pred plnením nádržky na vodu, pred čistením alebo údržbou, pred premiestnením, pokiaľ ho nechávate bez dozoru alebo po ukončení práce, spotrebič vypnite a odpojte od el. siete vytiahnutím vidlice napájacieho prívodu z el. zásuvky!
- Pred odnímaním prístupných častí pred údržbou a manipuláciou nechajte spotrebič a všetky jeho časti najprv vychladnúť.
- **UPOZORNENIE** – Niektoré časti tohto výrobku sa môžu stať veľmi horúcimi a spôsobiť popálenie. Spotrebič produkuje počas prevádzky horúcu vodu a horúcu paru pod tlakom. Povrch ohrievacieho telesa zostáva po použití horúci. Zvláštna pozornosť sa musí venovať prítomnosti detí a hendikepovaných ľudí.
- Spotrebič, jeho kábel ani zástrčku nikdy neponárajte do vody (ani čiastočne). Zároveň zabráňte ich poliatiu.

- Kávovar nesmie byť pri používaní umiestnený v skrinke.
- POZOR, HORÚCA PARA – pri používaní parnej dýzy dbajte na zvýšenú opatrnosť a nedotýkajte sa jej, kým nevychladne. Buďte si vedomí toho, že pri použití môže krátko vytrysknúť horúca voda. Nedotýkajte sa pri používaní kovovej časti dýzy, na nastavovanie používajte iba zodpovedajúcu časť krytu parnej dýzy **A3**.
- Z hygienických dôvodov parnú trysku vyčistite prepláchnutím po každom použití. Po jej vychladnutí odstráňte vonkajšiu časť (trubičku) a opláchnite ju vlažnou vodou.
- Spotrebič neprenášajte, pokiaľ je v nádržke voda! Hrozí zatečenie vody do vnútorných súčastí.
- Spotrebič pripojený k el. sieti nenechávajte bez dozoru a kontrolujte ho po celý čas prípravy kávy!
- Spotrebič prenášajte iba uchopením za vonkajší plášť. Pri prenášaní nedržte kávovar za nádržku (môže sa ľahko vysunúť).
- Okolo spotrebiča ponechajte zo všetkých strán aspoň 15 cm voľný priestor na zaistenie riadnej cirkulácie vzduchu.
- Nevystavujte spotrebič teplote nižšej ako 4 °C, zamrznutie zvyškovej vody vo vnútorných súčastiach by mohlo zapríčiniť poškodenie spotrebiča.
- Ak je spotrebič v činnosti, zabráňte v kontakte s ním domácim zvieratám, rastlinám a hmyzu.
- **Vidlicu napájacieho prívodu nezasúvajte do elektrickej zásuvky a nevyťahujte ju z nej mokrými rukami a ťahaním za napájací prívod!**
- Pri manipulácii postupujte opatrne, aby ste sa neoparili vriacou vodou alebo parou.
- Tento spotrebič vrátane príslušenstva používajte iba na účel, na ktorý je určený tak, ako je popísané v tomto návode. Spotrebič nikdy nepoužívajte na žiadny iný účel.
- **VAROVANIE**: Pri nesprávnom používaní prístroja, ktoré nie je v súlade s návodom na obsluhu, existuje riziko poranenia.
- Výrobca nezodpovedá za škody spôsobené nesprávnym používaním spotrebiča (napríklad **popáleniny**, **obareniny**, **požiar**) a nie je povinný poskytnúť opravu na spotrebič v prípade nedodržania vyššie uvedených bezpečnostných upozornení.

POUŽÍVANIE SPOTREBIČA:

- Spotrebič je určený len pre použitie v domácnostiach a na podobné účely (v obchodoch, kanceláriách a podobných pracoviskách, hosťami v hoteloch, moteloch a iných obytných prostrediach, v podnikoch zaisťujúcich nocľah s raňajkami, v poľnohospodárstve). Nie je určený pre komerčné použitie!
- Pokiaľ nebudete spotrebič dlhší čas používať, nenechávajte v nádržke vodu! Pokiaľ je vaša frekvencia prípravy kávy nízka, pravidelne obmieňajte vodu, aby bola vždy čerstvá (najlepšie každý deň).
- Vždy používajte iba chladnú (vlažnú) čistú vodu! Nikdy nepoužívajte horúcu vodu alebo iné tekutiny – mohli by spôsobiť poškodenie spotrebiča.
- Ak káva nekvapká, filter je upchatý. Vypnite spotrebič a nechajte ho vychladnúť. Upchatie môže byť spôsobené príliš jemným namletím kávy. Pozri ods. „PROBLÉMY A PRÍČINY“.
- Pred odstránením veka nádržky alebo kovové páky uvoľnite tlak pomocou parnej trysky.
- Funkciu horúcej vody nepoužívajte v jednom časovom úseku dlhšie ako do vyčerpania jedného zásobníka vody.
- Tento spotrebič nie je určený na vonkajšie použitie.
- Spotrebič používajte výhradne v pracovnej polohe na rovných a stabilných miestach, kde nehrozí jeho prevrhnutie a v dostatočnej vzdialenosti od tepelných zdrojov (napr. **kachlí, sporáka, variča, teplovzdušnej rúry, grilu**), horľavých predmetov (napr. **záclon, závesov**) alebo vlhkých povrchov (ako sú **výlevky, umývadlá**).

- Neukladajte spotrebič v blízkosti predmetov alebo pod predmety, ktoré sa môžu poškodiť parou, napríklad steny, kuchynské skrinky, príborníky, obrazy, záclony, unikajúca para by ich mohla poškodiť. Nikdy spotrebič neukladajte na platňu variča a pod.
- Nepoužívajte spotrebič v prostredí nasýtenom výbušnými alebo horľavými parami.
- Pred zapnutím spotrebiča sa uistite, že hladina vody je medzi značkami **MIN** a **MAX**.
- Aby sa zaistila bezpečnosť prístroja a správna funkčnosť spotrebiča, používajte iba originálne náhradné diely a výrobcom schválené príslušenstvo.

NAPÁJACÍ KÁBEL:

- Ak je napájací prívod tohto spotrebiča poškodený, musí byť nahradený výrobcom, jeho servisným technikom alebo podobne kvalifikovanou osobou, aby sa tak zabránilo vzniku nebezpečnej situácie.
- Spotrebič v žiadnom prípade nepoužívajte, ak má poškodený napájací prívod alebo vidlicu, ak nepracuje správne alebo spadol na zem a poškodil sa alebo spadol do vody. V takýchto prípadoch ho odneste do špecializovaného servisu, aby preverili jeho bezpečnosť a správnu funkciu.
- Napájací prívod pravidelne kontrolujte. V prípade potreby použitia predlžovacieho prívodu je nutné, aby nebol poškodený a vyhovoval platným normám.
- Napájací prívod nikdy neklaďte na horúce plochy, ani ho nenechávajte visieť cez okraj stola alebo pracovnej dosky. Zavadením alebo zaťahaním za prívod napr. deťmi môže dôjsť k prevrhnutiu či stiahnutiu spotrebiča a následne k vážnemu zraneniu!
- Napájací prívod nesmie byť poškodený ostrými alebo horúcimi predmetmi, otvoreným plameňom, nesmie byť ponáraný do vody ani sa ohýbať cez ostré hrany.

II. OPIS SPOTREBIČA (OBR. 1)

A – Telo kávovaru
A1 – ohrievacia plocha
A2 – otočný regulátor na nastavenie pary a funkcie horúcej vody
A3 – parná tryska a výpust horúcej vody
A4 – napájací kábel

B – Ovládací panel
B1 – tlačidlo ZAP./VYP.
B2 – tlačidlo na prípravu Espresso
B3 – tlačidlo na prípravu Espressa x2
B4 – tlačidlo na prípravu pary (Steam)

C – Kovová páka s plastovou rukoväťou
C1 – nerezová miska pre jednu šálku 1-cup
C2 – nerezová miska pre dve šálky 2-cup

D – Nádržka na vodu
D1 – odklopné veko nádržky na vodu

E – Odkvapkávacia miska
E1 – odkvapkávacia mriežka

F – Odmerka na kávu s utláčadlom

III. PRÍPRAVA NA POUŽITIE (OBR. 3, 4, 5, 6)

Pred použitím odstráňte zo spotrebiča a príslušenstva všetok obalový a ochranný materiál vrátane fólií. Umyte nádržku **D** a páku **C**, odmerku na kávu **F** a nerezové misky **C1**, **C2** teplou vodou s prídavkom vhodného saponátu, opláchnite čistou vodou a nechajte uschnúť. Potom ich vložte späť do kávovaru. Ovládací panel má dotykové ovládanie. Z tohto dôvodu nie je nutné vyvíjať na zobrazené tlačidlá (symboly) žiadny tlak. Ak sa na displeji objavia nezvyčajné znaky, odpojte spotrebič od el. siete a následne ho znovu pripojte.

Odnímanie prevádzkových častí

Pri odoberaní častí, ktoré sa pri používaní kávovaru často používajú (kovová páka **C**, odkvapkávacia miska **E**), postupujte podľa obr. 1. Opačným spôsobom ich umiestnite späť.

Prepláchnutie kávovaru pred použitím:

Pri prvom uvedení do prevádzky alebo ak ste kávovar dlhšie ako 2 dni nepoužívali, prepláchnite ho nasledujúcim postupom:

– Umiestnite spotrebič na rovný a stabilný povrch, ďaleko od vody a tepelných zdrojov.
– Vyberte nádržku, opláchnite ju a naplňte pitnou vodou.
– Vráťte nádržku späť a pripojte napájací kábel **A4** do elektrickej zásuvky.
– Vložte misku **C1** do páky **C** a vložte ju do kávovaru bez mletej kávy (ako je popísané nižšie).
– Položte veľkú šálku na odkvapkávaciu mriežku **E1**. Dbajte na to, aby otočný regulátor **A2** bol v polohe „◎“.
– Nasmerujte parnú trysku **A3** do šálky.
– Stlačte tlačidlo **B1** (tlačidlo bude blikať a spotrebič sa predhrieva). Keď tlačidla **B2**, **B3**, **B4** svietia trvalo, predhrievanie je dokončené.
– Otočný regulátor pary **A2** nastavte do polohy „ “. Ihneď potom začne z výpuste vytekať horúca voda. Pre ukončenie funkcie pootočte regulátor **A2** do polohy „◎“.
– Stlačte tlačidlo **B3** (tlačidlo bude blikať a čerpadlo začne pracovať).
– Urobte niekoľko šálok kávy naprázdno (bez kávy). Po ukončení procedúry je spotrebič teraz pripravený na použitie. Odporúčame týmto spôsobom kávovar prepláchnuť 3-5x.

Upozornenie

- Pri prvom čerpaní vody môže byť počuť charakteristický hluk, je to úplne normálne, spotrebič uvoľňuje vzduch zo systému. Približne po 20 sekundách šum zmizne.
- Pri preplachovaní kávovar produkuje horúcu vodu.

Plnenie vodou (obr. 2)

Vyberte nádržku **D**, odklopte veko **D1** a naplňte ju vodou (ideálne izbovej teploty, medzi ryskami MIN a MAX), vložte späť a zatlačte dole až na doraz.

Poznámky

- Voda, ktorá je príliš studená, môže negatívne ovplyvniť konečnú chuť kávového nápoja.
- Nezanechávajte zvyšnú vodu vo vodnej nádržke dlhšie ako jeden deň. Na prípravu kvalitnej čerstvej kávy je nevyhnutné použiť čerstvú vodu.
- Inak môže byť výsledná chuť kávového nápoja negatívne ovplyvnená.

IV. POUŽÍVANIE SPOTREBIČA

Úvodné poznámky

- Stlačenie akéhokoľvek tlačidla je sprevádzané akustickou signalizáciou.
- Ak do jednej minúty nedôjde k žiadnej operácii, automaticky sa ukončí režim nastavenia a zariadenie prejde do režimu pripravenosti.
- Kávovar sa po asi 29 minútach nečinnosti automaticky prepne do režimu pripravenosti, znovu ho aktivujete stlačením tlačidla **B1**.

- Aktívny režim môžete kedykoľvek ukončiť opätovným stlačením príslušného tlačidla alebo tlačidla **B1**.
- Maximálna použiteľná výška šálky/pohára je 11 cm (s odkvapkávacou miskou) a 13 cm (bez odkvapkávacej misky).
- Vodu z odkvapkávacej misky pravidelne vylievajte.

SVETELNÁ SIGNALIZÁCIA

Funkcie kávovaru	Tlačidlá / symboly (stav)	
	bliká (nepretržite)	svieti
Predohrev	**B1**, **B4***	
Pripravené na použitie		**B2**, **B3**, **B4**

* Pre funkciu pary.

INDIVIDUÁLNE NASTAVENIE OBJEMU NÁPOJA (FUNKCIA PAMÄTE)
Kávovar umožňuje uložiť vlastný objem nápoja samostatne pre každé funkčné tlačidlo. Vďaka tomu si môžete pripraviť kávu presne podľa svojej chuti – menšiu, silnejšiu alebo naopak väčšiu a jemnejšiu.

1. Stlačte a podržte vybrané funkčné tlačidlo (**B2** alebo **B3**), pre ktoré chcete nastaviť pamäť, po dobu 3 sekúnd a zariadenie vstúpi do pamäťového režimu.
2. Opätovným stlačením funkčného tlačidla sa spustí čerpadlo a začne tiecť káva (symbol zvoleného nápoja bliká). Nastaviteľný čas prípravy kávy pre jednu šálku je v rozmedzí 15 až 25 sekúnd a pre dve šálky je v rozmedzí 26 až 46 sekúnd.
3. Po dosiahnutí požadovaného objemu znovu stlačte vybrané funkčné tlačidlo na potvrdenie uloženého množstva. Nastavenie pamäte tejto funkcie je pre príslušný nápoj týmto úspešne dokončené.

PRÍPRAVA KÁVY ESPRESSO (obr. 4, 5)

1. Nádržku **D** naplňte vodou.
2. Zapnite kávovar stlačením tlačidla **B1** a počkajte na zahriatie.
3. Umiestnite nerezovú misku (**C1** alebo **C2**) do páky **C**.
4. Naplňte nerezovú misku (**C1** alebo **C2**) mletou kávou až po okraj pomocou odmerky **F**.
5. Odstráňte zvyšky mletej kávy z okraja a nasaďte páku **C** na kávovar podľa obr. 5.
6. Umiestnite šálku/šálky o vhodnej veľkosti pod výpust kávy.
7. Po dokončení predhrievania stlačte tlačidlo **B2** (pre kávu espresso) alebo tlačidlo **B3** (pre kávu espresso x2). Alebo použite funkciu individuálneho nastavenia veľkosti nápoja s pamäťovou funkciou (pozri pokyny vyššie).
8. Počkajte na dokončenie prípravy kávy.
9. Vyberte páku zo sparovacej hlavy a vyčistite ju podľa pokynov v kapitole „Čistenie a údržba“. Odporúčame počkať približne 5 sekúnd pred vybratím páky zo sparovacej hlavy. Tlak sa prirodzene uvoľní, čo uľahčí jej vybratie.

Predhriatie šálky

- Pre optimálnu prípravu a lepšiu chuť kávy je vhodné najskôr predhriať vašu šálku naplnením horúcou vodou. Po zahriatí šálky vodu vylejte.

- Ohrievaciu plochu **A1** môžete používať na nahriatie šálky pre vašu kávu (položte ich hore dnom).

Poznámky

- Kávu riadne utlačte utláčadlom (zadnou časťou odmerky), ktoré je na tento účel určená. Stlačte, neotáčajte! Otáčaním pri stlačení sa „kávový puk" opäť uvoľní. Lisovaná kávová usadenina musí mať rovný povrch.
- Ak je mletá káva príliš silno stlačená, voda neprejde.
- Ak nie je mletá káva stlačená, voda pretečie príliš rýchlo a káva má príliš slabú chuť.
- Rôzne úrovne praženia kávových zŕn, od svetlého po silné, môžu ovplyvniť množstvo a prietok kávy. Mierne kvapkanie je normálne.
- Berte na vedomie, že pri príprave kávy vždy záleží na kvalite kávy samotnej, kvalite vody a tiež skúsenostiach užívateľa).
- Používajte iba mletú kávu určenú na použitie v spotrebičoch na prípravu espressa. Nepoužívajte mletú kávu určenú na použitie vo French presse, prekvapkávači a pod.
- Pri funkcii prípravy kávy musí byť regulátor **A2** v polohe „◎“, inak nie je možné zapnúť funkciu prípravy kávy.
- Ak v priebehu prípravy kávy otočíte regulátorom **A2** do polohy „💧“ alebo „✋“, prerušíte tak prípravu kávy

PRÍPRAVA NÁPOJOV TYPU CAPPUCCINO A NAPENENIE MLIEKA (obr. 4, 5, 6)

Na prípravu espresso nápojov obsahujúcich mlieko a mliečnu penu je určená tryska **A3**. Najprv pripravte espresso do dostatočne veľkej nádoby podľa pokynov 1 až 8 v odstavci „PRÍPRAVA KÁVY ESPRESSO“.

1. Stlačte tlačidlo pary **B4** – kontrolka v tlačidle začne blikať. Keď kontrolka svieti trvalo, predohrev pary je dokončený.
2. Nalejte približne 150 g plnotučného mlieka do nádoby na cappuccino.
3. Vložte parnú trysku **A3** do mlieka a otočte regulátor **A2** do polohy „✋“ – z trysky začne vychádzať para. Potom priblížte trysku k povrchu mlieka a nakloňte ju pod určitým uhlom, aby sa do mlieka primiešal vzduch a vytvorila sa pena. (Pred samotným napenením nechajte paru 10 sekúnd unikať do prázdnej nádoby – zlepší sa tým kvalita peny.)
4. Po dosiahnutí požadovaného výsledku otočte regulátor **A2** späť do vypnutej polohy „◎“.
5. Nalejte napenené mlieko do pripraveného espressa – Cappuccino je hotové.

Poznámky

- Počas tvorby pary musí byť kovová tryska správne nasadená.
- Odporúčaný priemer nádoby je aspoň 70 ± 5 mm, pretože objem mlieka sa môže zdvojnásobiť. Nádoba by mala byť dostatočne hlboká.
- Pre najlepšiu chuť a kvalitu používajte len vychladené čerstvé plnotučné mlieko.
- Je možné použiť aj alternatívne druhy mlieka (sójové, mandľové a pod.) s označením „Barista“.
- Pri príprave cappuccina sa najprv pripraví káva a potom mlieko. Cappuccino sa zvyčajne skladá z jednej tretiny kávy, jednej tretiny horúceho mlieka a jednej tretiny mliečnej peny.
- Ihneď po ukončení tvorby pary očistite trysku vlhkou hubkou, dbajte na opatrnosť, aby ste sa nepopálili.

6. Poznámka: Po napenení mlieka je nutné prístroj pred ďalšou prípravou kávy ochladiť.

7. Po použití pary možno okamžite stlačiť tlačidlo **B2** alebo **B3** na prípravu kávy. Ak je však teplota príliš vysoká, kontrolka v tlačidle začne rýchlo blikať. V takom prípade je potrebné znížiť teplotu nasledovne:
8. Otočte regulátor **A2** do polohy „ “ – začne tiecť horúca voda. Keď teplota klesne, čerpadlo sa automaticky zastaví. Potom otočte regulátor **A2** späť do vypnutej polohy „◎“ a môžete znovu pripravovať kávu.
9. Ak pri upozornení na vysokú teplotu nechcete pripravovať kávu, stlačte znovu tlačidlo **B2** alebo **B3** na zrušenie.

PRÍPRAVA HORÚCEJ VODY (obr. 6)

1. Nádržku **D** naplňte vodou.
2. Zapnite kávovar stlačením tlačidla **B1** a počkajte na zahriatie.
3. Umiestnite šálku o vhodnej veľkosti pod parnú trysku **A3**.
4. Otočte regulátor **A2** do polohy „ “ – začne tiecť horúca voda.
5. Keď získate požadované množstvo horúcej vody, otočte regulátor **A2** späť do vypnutej polohy „◎“.

TOVÁRENSKÉ NASTAVENIA (RESET)

Obnovenie továrenských nastavení vymaže všetky nastavenia, ktoré ste vykonali, a obnoví ich pôvodné továrenské hodnoty. Súčasne stlačte a podržte tlačidlá **B2** a **B3** po dobu 3 sekúnd, kým sa kontrolky v tlačidlách **B2** a **B3** sa trvalo rozsvietia a kontrolky v tlačidle **B1** a **B4** raz bliknú. Všetky funkcie sa obnovia na výrobné nastavenia.

FUNKCIA AUTOMATICKÉHO VYPNUTIA

1. Po stlačení tlačidla **B1** sa čerpadlo automaticky zastaví, ak po načerpaní horúcej vody počas 90 sekúnd neprebehne žiadna ďalšia operácia. Kontrolka v tlačidle **B2** začne rýchlo blikať ako upozornenie.
2. Po stlačení tlačidla **B1** sa čerpadlo automaticky zastaví, ak počas napeňovania mlieka pracuje 180 sekúnd bez akejkoľvek ďalšej operácie. Kontrolka v tlačidle **B4** začne rýchlo blikať ako upozornenie.
3. Po stlačení tlačidla **B1** prejde prístroj do režimu pripravenosti, ak počas 29 minút neprebehne žiadna operácia. Všetky kontrolky v tlačidlách zhasnú a výhrevné teleso sa prestane zahrievať. Prístroj sa automaticky vypne. Z režimu pripravenosti je možné prístroj znovu spustiť stlačením ľubovoľného tlačidla.

V. ÚDRŽBA

Pred každou údržbou odpojte spotrebič od elektrickej siete vytiahnutím vidlice napájacieho prívodu z elektrickej zásuvky (okrem funkcií, ktoré vyžadujú zapnutý kávovar)! Čistenie vykonávajte vždy až po vychladnutí! Nepoužívajte drsné a agresívne čistiace prostriedky (napr. ostré predmety, škrabky, chemické rozpúšťadlá alebo riedidlá)! Povrch spotrebiča a jeho prívod utrite vlhkou handričkou. **Na žiadne časti nepoužívajte umývačku riadu.**

DÔLEŽITÉ
Aby ste predišli vzniku plesní na zvyškoch kávy, všetky súčasti pravidelne kontrolujte a čistite!

Nádržka na vodu (D)
Odporúčame ju raz týždenne umyť prostriedkom na riad a dôkladne opláchnuť.
Na prevenciu vodného kameňa nádržku denne preplachujte pod tečúcou vodou.

Parná tryska a výpust horúcej vody

Po každom použití trysky je nutné ju vyčistiť. Môžete tak urobiť jej aktiváciou a ponorením do nádoby s čistou vodou a následným utrením suchým obrúskom. Pokiaľ je potrebné, otvor ústia vyčistite vhodným nástrojom. Pokiaľ je výpust znečistená vodným kameňom, je nutné ho odstrániť (viď. odsek Odstraňovanie vodného kameňa).

Kovová páka s plastovou rukoväťou (C)

Kávovú usadeninu odstraňujte z nerezových misiek (**C1** a **C2**) po každom použití. Lievik dôkladne vypláchnite pod tečúcou vodou. Nerezové filtre (**C1** a **C2**) umyte v teplej vode s prídavkom saponátu a potom opláchnite čistou vodou. Plastovú rukoväť utrite vlhkou handričkou. Potom nechajte všetko vysušiť.

Odkvapkávacia miska a mriežka (E + E1), (obr. 3)

Odkvapkávaciu misku vylievajte podľa potreby. Časti **E** a **E1** umyte klasickým prostriedkom na umývanie riadu, opláchnite čistou vodou a nechajte vysušiť.

Odstraňovanie vodného kameňa

Upozornenie na odvápnenie sa zobrazí po dosiahnutí celkového počtu 500 pracovných cyklov spotrebiča. V takom prípade všetky kontrolky v tlačidlách 5-krát zablikajú, čo znamená, že je potrebné vykonať odvápnenie. Potom sa spotrebič vráti do normálneho režimu. Ak upozornenie nezrušíte, zobrazí sa pri každom zapnutí spotrebiča.
Aj v prípade, že dôjde k zreteľnému predĺženiu doby prípravy kávy, je nutné vykonať vyčistenie vodného systému kávovaru od vápenatých a minerálnych usadenín (vodného kameňa). Zmienené usadeniny možno odstrániť pomocou roztoku vody s prípravkom určeným na tieto účely (napr. **ETA518000201**). Vždy sa riaďte inštrukciami od výrobcu daného prípravku, ktoré bývajú uvedené spravidla na obaloch. **Odstraňovanie vodného kameňa vykonávajte pravidelne v závislosti od tvrdosti vody a frekvencie používania kávovaru** (odporúčame minimálne 1× za mesiac). Postup je nasledujúci:

1. Vyberte a vyprázdnite zásobník vody **D**.
2. Naplňte ho roztokom na odvápňovanie podľa návodu výrobcu (zriedený vodou). Vložte zásobník späť.
3. Zapnite spotrebič a umiestnite vhodnú nádobu pod výpust kávy.
4. Stlačte tlačidlo prípravy **B3** a spustite výdaj dvoch dávok (~100 ml každá).
5. Nechajte odvápňovací roztok pôsobiť 15–20 minút.
6. Potom znovu spustite výdaj – opakujte, kým sa zásobník úplne nevyprázdni.
7. Vyberte zásobník, dobre ho prepláchnite čistou vodou a naplňte čerstvou pitnou vodou.
8. Vložte ho späť a spustite výdaj celej jeho náplne – tým prepláchnete vnútorný systém.
9. Ak je potrebné, postup s čistou vodou ešte raz zopakujte.

Po dokončení je odvápňovací cyklus ukončený a spotrebič je pripravený na použitie.

Poznámky

- Po dokončení odvápnenia je potrebné upozornenie zrušiť: Súčasne stlačte a podržte tlačidlá **B2**, **B3**, **B4** po dobu 3 sekúnd.

Údržbu rozsiahlejšieho charakteru alebo údržbu, ktorá vyžaduje zásah do vnútorných častí spotrebiča, musí vykonať iba špecializovaný servis! Nedodržaním pokynov výrobcu zaniká právo na opravu!

Prípadné ďalšie informácie o spotrebiči a servisnej sieti získate na infolinke +420 545 120 545 alebo na internetovej adrese www.eta.sk. Informácie k reklamácii a oprave výrobkov nájdete na stránkach www.eta.cz/servis-eu. Kontakt na výrobca: info@eta.cz

VI. RIEŠENIE PROBLÉMOV

PROBLÉM	PRÍČINA	RIEŠENIE
Čerpadlo pracuje, ale nevyteká voda.	V nádržke nie je voda.	Naplňte nádržku čistou vodou.
	Vzduch vo vnútri spotrebiča.	Otočte regulátor **A2** do polohy na odvzdušnenie (t. j. výdaj horúcej vody).
Tlačidlá **B2**, **B3** rýchlo blikajú.	Bol prekročený maximálny čas horúcej vody a tlačidlá neboli resetované.	Otočte regulátor **A2** do polohy vypnuté.
	Po ochladení neboli tlačidlá resetované.	Otočte regulátor **A2** do polohy vypnuté.
	Teplota spotrebiča je príliš vysoká.	Otočte regulátor **A2** do polohy horúca voda na ochladenie spotrebiča.
Tlačidlo **B4** rýchlo bliká.	Para bežala 180 sek. a regulátor **A2** nebol resetovaný.	Otočte regulátor **A2** do polohy vypnuté.
Tlačidlá **B2**, **B3**, **B4** rýchlo blikajú.	Regulátor **A2** nebol resetovaný.	Otočte regulátor **A2** do polohy vypnuté.
Tlačidlá **B1**-**B4** blikajú (5-krát)	Je nutné odvápnenie systému.	Vykonajte odvápnenie a potom zrušte varovanie.
Káva není dostatečně horká.	Šálek nebyl předehřátý.	Nahřejte šálek.
Káva nie je dostatočne horúca.	Šálek nebyl předehřátý.	Nahřejte šálek.
Káva vyteká veľmi pomaly alebo iba kvapká.	Káva je namleta příliš najemno nebo byla silně stlačena.	Použite hrubšie mletú kávu a utlačte ju primeranou silou.
Káva nemá žiadnu penu.	Kávové zrná nie sú čerstvé alebo kvalitné.	Zmeňte značku kávy alebo použite čerstvú kávu.
	Je nastavené príliš hrubé mletie a káva nie je dobre stlačená.	Použite kávu s jemnejším mletím a stlačte ju utláčadlom primeranou silou.

PROBLÉM	PRÍČINA	RIEŠENIE
Cappuccino alebo mliečna pena nie sú dobré.	Mlieko nie je dostatočne vychladené alebo používate nevhodný typ mlieka. Nevhodný tvar nádoby.	Používajte čerstvé plnotučné mlieko alebo alternatívne druhy mlieka s označením „Barista“. Mlieko by malo byť vychladené na teplotu 5–10 °C. Použite úzku a vysokú nádobu.
Dotykové tlačidlá nie sú citlivé.	Nesprávne stlačenie tlačidla.	Tlačidlá stláčajte vždy z prednej strany panela a celým bruškom prsta.
	Prsty môžu byť mokré či inak znečistené.	Očistite si prsty.

VII. EKOLÓGIA

Ak to rozmery umožňujú, na všetkých dieloch sú vytlačené znaky materiálov, ktoré sú použité na obalový materiál, komponenty a príslušenstvo, ako aj na ich recyklovanie.
Uvedené symboly na výrobku alebo v sprievodnej dokumentácii znamenajú, že použité elektrické alebo elektronické výrobky nesmú byť likvidované spoločne s komunálnym odpadom. Za účelom správnej likvidácie výrobkov ich odovzdajte na k tomu určených zberných miestach, kde budú prijaté bezplatne. Správnou likvidáciou tohto produktu pomôžete zachovať cenné prírodné zdroje a napomáhate prevencii potenciálnych negatívnych dopadov na životné prostredie a ľudské zdravie, čo by mohli byť dôsledky nesprávnej likvidácie odpadov. Ďalšie podrobnosti si vyžiadajte od miestneho úradu alebo najbližšieho zberného miesta. Pri nesprávnej likvidácii tohto druhu odpadu môžu byť v súlade s národnými predpismi udelené pokuty. Ak má byť spotrebič definitívne vyradený z činnosti, odporúča sa po jeho odpojení od elektrickej siete odrezať napájací prívod. Spotrebič tak bude nepoužiteľný.

VIII. TECHNICKÉ ÚDAJE

Napätie (V) / Príkon (W)	uvedené na typovom štítku výrobku
Objem nádrže na vodu max. (l)	1,2
Hmotnosť (kg) cca	3,61
Spotrebič ochrannej triedy	I.
Rozmery (dxhxv), (cm):	14,3 x 29,7 x 29,9

Príkon vo vypnutom stave je < 0,50 W.
Deklarovaná hodnota emisie hluku tohto spotrebiča je ≤ 75 dB, čo predstavuje hladinu „A“ akustického výkonu vzhľadom na referenčný akustický výkon 1 pW.

Zmena technickej špecifikácie a obsahu prípadného príslušenstva podľa modelu výrobku je vyhradená výrobcom.

UPOZORNENIA A SYMBOLY POUŽITÉ NA SPOTREBIČI, OBALOCH ALEBO V NÁVODE:

HOUSEHOLD USE ONLY. DO NOT IMMERSE IN WATER OR OTHER LIQUIDS. INSERT
Len na použitie v domácnosti. Neponárať do vody alebo iných tekutín. Vložiť

WARNING: TO REDUCE THE RISK OF FIRE OR ELECTRICAL SHOCK, DO NOT REMOVE THIS COVER. NO USER-SERVICEABLE PARTS INSIDE REPAIR SHOULD BE DONE BY AUTHORIZED SERVICE PERSONNEL ONLY.

Varovanie: Aby ste predišli riziku požiaru a úrazu elektrickým prúdom, neodnímajte vonkajší ochranný plášť spotrebiča. Opravu vnútorných častí spotrebiča môže vykonávať iba preškolená osoba v autorizovanom servise, nie sám používateľ.

	TO AVOID DANGER OF SUFFOCATION, KEEP THIS PLASTIC BAG AWAY FROM BABIES AND CHILDREN. DO NOT USE THIS BAG IN CRIBS, BEDS, CARRIAGES OR PLAYPENS. THIS BAG IS NOT A TOY. Nebezpečenstvo udusenia. Nepoužívajte toto vrecúško v kolískach, postieľkach, kočíkoch alebo detských ohrádkach. PE vrecko odkladajte mimo dosahu detí. Vrecko nie je na hranie.
	UPOZORNENIE
	Čítajte návod na obsluhu
	UPOZORNENIE: HORÚCI POVRCH. Nebezpečenstvo popálenia, ktoré môže vzniknúť dotykom kovových častí. Dávajte pozor pri manipulácii so spotrebičom!
	Nesmie byť likvidované spoločne s komunálnym odpadom
/	Odomknuté / uzamknuté

EN – Espresso

eta 3181

VELUTTO

INSTRUCTIONS FOR USE

Dear customer, thank you for purchasing our product. Keep this instruction for use and cash receipt (if possible, including the package and its interior) for further reference.

I. SAFETY WARNING

GENERAL PROVISIONS:

- Before the first use, read the instructions for use carefully, look at the picture and store the instructions for use for the future. Consider the instructions for use as a part of the appliance and pass them on to any other user of the appliance.
- Check whether the data on the type label correspond with the voltage in your socket. The power cord plug has to be connected to the properly connected and grounded socket according to the national standard.
- This appliance may only be used by children aged 8 years or older, and persons with reduced physical, sensory or mental capabilities or lack of experience and knowledge if they have been given supervision or instruction concerning use of the appliance in a safe way and understand the hazards involved. Children shall not play with the appliance. Cleaning and user maintenance shall not be made by children without supervision. Children younger than 8 years must be kept out of reach of the appliance and its power cord.
- Children must not play with the appliance.
- Before replacing accessories or accessible parts before assembly and disassembly, before you fill the water tank, before cleaning and maintenance, before transfer, if the appliance is left unsupervised, or if you finish using it, make sure to switch OFF the appliance and unplug it from the mains by pulling the plug from the socket!
- Before you remove any accessible parts before maintenance and handling, allow the appliance and any parts thereof to cool down.
- **CAUTION** – Do not use the appliance with a program, time switch or any other part that turns the appliance on automatically as there is a risk of fire if the appliance is not covered or placed properly.
- **WARNING** – Some parts of this product may become very hot and cause burns. The appliance produces hot water, steam under pressure during operation. The surface of the heating element retains residual heat after use. Special attention must be paid to the presence of children and handicapped people.
- Never immerse the appliance, its cable or plug in water or other liquids (even partially). Also, prevent them from getting wet.
- The coffee maker must not be placed in a cabinet while in use.

- CAUTION, HOT STEAM – pay extra care when you are using the milk frother and do not touch it until it has cooled down. Bear in mind that hot water might spurt out for a short time during use. Do not touch the metal part of the nozzle during use; use only the plastic part of the milk frother cover **A3** to make adjustments.
- For hygienic reasons, clean the steam nozzle by flushing it after each use. After cooling, remove the outer part (tube) and rinse it with lukewarm water.
- When the appliance is in operation, prevent pets, plants or insects to get in contact with it.
- **Do not plug the fork of the supply cord into the power outlet and do not unplug the cord with wet hands or by pulling by the supply cord!**
- Prevent injuries when handling (e.g. **by hot water, steam**).
- Do not carry the appliance if there is water in the container! There is a risk of water leaking into the internal components.
- Never leave the appliance unattended when it is connected to the mains and keep an eye on it the whole time you are making your espresso!
- When transferring the appliance, take it by the outer casing only. Do not carry the coffee maker by the water tank (it can easily slide out)!
- Leave a space of at least 15 cm from all sides of the appliance to ensure proper circulation of air.
- Do not expose the appliance to temperatures under 4°C - if residual water froze in the internal components, it could damage the appliance.
- Use this appliance only for the purpose for which it was designed as specified in this user‘s manual. Never use the appliance for any other purpose.
- The producer is not responsible for damage caused by improper use of the appliance (e.g. **burning, scalding, fire**) and the manufacturer is not liable for the appliance to situations when the safety warnings above are not complied with.

USE OF THE APPLIANCE:

- The appliance is intended for home use and similar (in shops, offices and similar workplaces, guests in hotels, motels and other residential environments, in facilities providing accommodation with breakfast, in agriculture).. It is not intended for commercial use!
- If you are not going to use the appliance for a longer time, empty the water tank! If you do not brew coffee frequently, replace the water in the water tank regularly (preferably every day) so as to keep it fresh at all times.
- Use cold (lukewarm) clean water only! Never use hot water or other liquids – they could damage the appliance.
- If the coffee is not dripping, the filter is clogged. Turn off the appliance and let it cool down. The clogging may be caused by coffee that is ground too finely. See section “PROBLEMS AND CAUSES”.
- Relief pressure through steam wand before removing tank cover or metal funnel.
- Do not use the hot water feature longer than it takes to use up the capacity of one water tank
- Use the appliance in the working position only at flat and stable places with no risk of turning over and in sufficient distance from heat sources (e.g. **heater, stove, cooker, oven, grill**), flammable objects (e.g. **curtains, drapes, etc**.) and wet surfaces (e.g. **sinks, wash basins, etc.**).
- Do not place the appliance near objects or under objects which could get damaged by steam, e.g. walls, kitchen cupboards, sideboards, paintings, or curtains. Leaking steam could damage them.
- Do not use the appliance in an environment saturated with explosive or flammable steams.
- Before switching on the appliance ensure that the water level is between MIN and MAX marks.
- In order to ensure safety and proper function of the appliance, use only original spare parts and accessories approved by the manufacturer.

POWER CORD:

- If the power cord of the appliance is corrupted, it has to be replaced by the manufacturer, its service technician or a similarly qualified person so as to prevent dangerous situations.
- Never use the appliance if its power cord or plug is damaged, if it does not work properly, if it fell down and was damaged or if it fell to water. In this case take the appliance to a special service to check its safety and proper function.
- The power cable supplied with the appliance is designed solely for this appliance - never use it for any other purposes. Also, this appliance may only be used with the power cable included in the box. Never use any other cable type (e.g. for a different appliance).
- Never put the power cord on hot surfaces or do not let it hang over the edge of a table or a work top. Plugging or pulling the power cord e.g. by children can result in tilting over or drawing the appliance down and serious injury!
- The power cord must not be damaged with sharp or hot objects, open fire, it must not be sunk into water or bent over sharp edges.

II. DESCRIPTION OF THE APPLIANCE (FIG. 1)

A – The machine body

A1 – heating surface
A2 – adjusting knob - steam and hot water function
A3 – steam nozzle and hot water outlet
A4 – power cord

B – Control panel

B1 – button ON/OFF
B2 – button for preparing Espresso
B3 – button for preparing Espresso x2
B4 – button for preparing Steam

C – Metal lever with plastic handle

C1 – stainless steel bowl for one cup
C2 – stainless steel bowl for two cups

D – Water tank

D1 – hinged lid of the water container

E – Drip tray

E1 – drip grille

F – Coffee measuring cup with stamper

III. PREPARATION FOR USE

Before first use, remove all packaging and protective materials from the appliance and accessories, including films. Wash container **D** and handle **C**, measuring cup **F** and stainless steel bowl **C1**, **C2** with warm water and a suitable detergent, rinse with clean water and allow to dry. Then put them back in the coffee machine. This is a touch control panel. Therefore, no pressure needs to be applied to touch the buttons (symbols) displayed. If unusual characters appear on the display, disconnect the appliance from the power supply. If the appliance appears to be disconnected from the mains, reconnect it.

Removing operational components

Looking at the camera that is used more often with the coffee machine (metal lever **C**, drip tray **E**), proceed as shown in Fig. 1. Proceed in reverse order to put the components back.

Rinsing the coffee maker

At the first start-up or if you have not used the coffee machine for more than 2 days, flush it using the following procedure:

– Place the appliance on a flat and stable surface, away from water and heat sources.

– Remove the water tank, rinse it, and fill it with drinking water.
– Return the both tank to the appliance and connect the power cord **A4** to the mains.
– Insert the filter **C1** into the portafilter **C** and place it in the coffee machine without ground coffee (as described below).
– Place a large cup on the drip grille **E1**. Make sure that the rotary knob **A2** is in the „◎“ position.
– Aim the steam nozzle **A3** in the cup.
– Press the button **B1** (the button will blink and the appliance will begin preheating). When the buttons **B2, B3, B4** stay on steadily, preheating is complete.
– Turn adjusting knob **A2** to „ “. Water starts flowing from outlet. Turn rotary switch **A2** to „◎“ to stop the function.
– Press the button **B3** (the pump will start working).
– When the procedure is finished, make several cups (without coffee). The appliance is now ready for use. We recommend rinsing the coffee machine 3 to 5 times using this procedure.

Warning

- During the first water pumping, a characteristic noise may be heard. This is completely normal; the appliance is releasing air from the system. After about 20 seconds, the noise will disappear.
- When rinsing, the coffee machine produces hot water.

Filling the tank with water (fig. 2)

Remove the water tank **D**, hinged the lid **D1**, and fill the tank with water (ideally at room temperature, between MIN and MAX marks), return it to its place and press it down as far as it goes.

Notes

- Water that is too cold, could negatively affect the final taste of the coffee beverage.
- Do not leave any remaining water in the water tank for longer than one day. For brewing quality fresh coffee, it is necessary to use fresh water.
- Otherwise, the resulting flavour of the coffee beverage may be negatively affected.

IV. USING THE APPLIANCE

Introductory notes

- Pressing any button is accompanied by an acoustic signal.
- If there has no operation within one minute, it will automatically exit the setting mode and enter to the Ready mode.
- The coffee maker will automatically switch Ready mode after approximately 29 minutes of inactivity; reactivate it by pressing any of the buttons **B1**.
- You can exit the active mode at any time by pressing the corresponding button again.
- You can stop brewing at any time by pressing the Start/Stop button **B1** again.
- Without the drip tray, the maximum cup height is approximately 11–13 cm.
- Empty the drip tray regularly.

LIGHT INDICATION

Espresso functions	Buttons (symbols)	
	blinking continuously	lights up
Preheating	**B1**, **B4***	
Ready to use		**B2**, **B3**, **B4**

* tFor the steam function

INDIVIDUAL CUP SIZE SETTING (MEMORY FUNCTION)

The espresso allows you to save an individual beverage volume separately for each function button. This way, you can prepare coffee exactly to your taste – smaller and stronger, or larger and milder.

1. Press and hold the function key (**B2** or **B3**) for memory Settings for 3 seconds, entering the memory mode.
2. Click the function key again, and the pump will start working. The coffee will start to flow out (the selected beverage symbol is flashing). The adjustable coffee preparation time for one cup ranges from 15 to 25 seconds, and for two cups it ranges from 26 to 46 seconds.
3. When it reaches the required capacity, click this function key again to confirm the memory capacity. Then the memory setting of this function is successful.

PREPARATION OF ESPRESSO (fig. 4, 5)

1. Fill the container **D** with water.
2. Switch on the coffee machine by pressing button **B1** and wait for it to warm up.
3. Place the stainless-steel bowl (**C1** or **C2**) in of lever **C**.
4. Fill the stainless-steel bowl (**C1** or **C2**) with ground coffee to the brim with a measuring cup **F**.
5. Remove any ground coffee residue from the edge of the portafilter. Place the lever **C** on the coffee machine as shown in Fig. 5.
6. Place a suitable size cup / cups under the coffee spout.
7. After finishing preheating, press button **B2** (for coffe espresso) or **B3** (for coffe espresso x2). Or use the individual beverage size setting with the memory function (see instructions above).
8. Wait for the coffee to finish.
9. Remove the portafilter from the brew head and clean it out according to the instructions in the section "Cleaning and maintenance". We recommend waiting approx. 5 seconds before taking the portafilter out of the brew head. Pressure will be released naturally, which will make the removal of the portafilter easier.

Cup preheat

- For an optimum coffee making process and better taste of your coffee, we recommend that you preheat your cup by filling it with hot water first. After the cup has been preheated, pour the water away.

- You can use the heating surface **A1** to warm up the cup for your coffee (put them upside down.

Notes

- Smother the coffee properly with the stamper (back of the measuring cup) intended for this purpose. Press down, do not twist! Twisting while pressing loosens the coffee puck again. Tamped – the coffee grounds must have a level surface.
- If the ground coffee is tamped too firmly, the water will not flow through.
- If the ground coffee is not tamped, the water flows too quickly and the coffee tastes too weak.
- Different roasts of coffee beans, from light to dark, can affect the amount and flow of coffee. Slight dripping is normal.
- Take into consideration that the quality of the prepared coffee always depends on the quality of coffee itself, quality of water and also on user's experience.
- Only use ground colfee intended for use in espresso machines. Do not use ground coffee intended for use in a French press, percolator, etc
- When the coffee brewing is on, the **A2** knob must be in the „◎“, position, otherwise the coffee brewing function cannot be switched on.
- If adjusting knob **A2** will be turned to „💧“ or „✋“, coffee preparation will be stopped.

PREPARATION OF CAPPUCCINO BEVERAGES AND MILK FROTHING (fig. 4, 5, 6)

The milk nozzle **A3 i**s designed for preparing espresso beverages that contain milk and milk foam. First prepare espresso in a sufficiently large container according to steps 1 to 8 in the section "ESPRESSO COFFEE PREPARATION".

1. Press the steam button **B4** – the indicator light in the button will start flashing. When the light stays on continuously, steam preheating is complete.
2. Pour approximately 150 g of whole milk into a cappuccino container.
3. Insert the steam nozzle **A3** into the milk and turn the regulator **A2** to position „✋“ – steam will start to come out. Then move the nozzle closer to the milk surface and tilt it at an angle to incorporate air and create foam. (Before frothing, let steam escape into an empty container for 10 seconds – this improves foam quality.)
4. Once the desired result is achieved, turn the regulator **A2** back to the off position „◎“.
5. Pour the frothed milk into the prepared espresso – your cappuccino is ready.

Notes

- During steam generation, the metal nozzle must be properly attached.
- The recommended container diameter is at least 70 ± 5 mm, as the milk volume may double. The container should be sufficiently deep.
- For best taste and quality, use only chilled fresh and whole milk.
- It is also possible to use alternative types of milk (soy, almond, etc.) with a label "Barista".
- When preparing a cappuccino, coffee is made first, then milk. Cappuccino usually consists of one third coffee, one third hot milk, and one third milk foam.
- Immediately after steaming, clean the nozzle with a damp sponge, taking care to avoid burns.

6. After frothing milk, the appliance must be cooled down before preparing another coffee.

7. After using steam, you can immediately press button **B2** or **B3** to prepare coffee. However, if the temperature is too high, the indicator will flash rapidly. In that case, reduce the temperature as follows:
8. Turn regulator **A2** to the position „ “ – hot water will start flowing. Once the temperature drops, the pump will stop automatically. Then turn regulator **A2** back to the off position „ “ and you can prepare coffee again.
9. If you do not wish to prepare coffee when the high temperature warning appears, press button **B2** or **B3** again to cancel.

PREPARATION OF HOT WATER (fig. 6)

1. Fill the container **D** with water.
2. Switch on the coffee machine by pressing button **B1** and wait for it to warm up.
3. Place a suitable size cup under the steam nozzle **A3**.
4. Turn regulator **A2** to the position „ “ – hot water will start flowing.
5. When you get the desired amount of hot water, turn regulator **A2** back to the off position „ “.

RESTORE FACTORY SETTINGS

Restoring factory settings will delete all settings you have made and restore them to their original factory values. Press and hold the **B2** and **B3** buttons simultaneously for 3 seconds. The indicator lights in buttons **B2** and **B3** light up continuously, and the indicator lights in buttons **B1** and **B4** flash once. All functions will be restored to factory settings.

AUTOMATIC POWER-OFF FUNCTION

1. After pressing button **B1**, the pump will automatically stop if no further operation is performed within 90 seconds after pumping hot water. The indicator light in button **B2** will start flashing quickly as a reminder.
2. After pressing button **B1**, the pump will automatically stop if it operates for 180 seconds during milk frothing without any further operation. The indicator light in button **B4** will start flashing quickly as a reminder.
3. After pressing button **B1**, the unit will enter Ready mode if no operation is performed within 29 minutes. All indicator lights in the buttons will turn off and the heating element will stop heating. The unit will switch off automatically. The unit can be restarted by pressing any button after Ready mode.

V. MAINTENANCE

Unplug the appliance from power supply by taking the fork of the power cord out of the socket (except for operations which require the coffee machine to remain switched on)! Clean the appliance only when it is cooled down! Do not use rough and aggressive detergents (e.g. sharp objects, scrapers, diluting agents or other solvents)! Wipe the surface of the appliance and its inlet with a damp cloth. **Do not use a dishwasher to clean any parts.**

IMPORTANT

Regularly inspect and clean all parts to prevent mould on coffee residues!

Water tank (D)

It is recommended to wash it weekly with dishwashing detergent and rinse it thoroughly. To prevent limescale buildup, rinse the tank daily under running water.

Steam nozzle and hot water outlet

The nozzle must be cleaned after each use. You can do so by activating it and immersing it in a container of clean water and then wiping it with a dry tissue. If necessary, clean the mouth opening a cleaning suitable tool. If the drain is clogged with limescale, it must be removed (see section on Limescale Removal).

Metal lever with plastic handle (C)

Remove coffee grounds from the stainless steel bowls (**C1** and **C**2) after each use. Rinse the funnel thoroughly under running water. Wash the filters (**C1** and **C**2) in warm water with detergent and then rinse with clean water. Wipe the plastic handle with a damp cloth. Then let everything dry.

Drip tray and grid (E + E1) (fig. 3)

Pour the drip tray as required. Wash parts **E** and **E1** with a conventional dishwashing detergent, rinse with clean water and allow to dry.

Descaling

The descaling warning will appear after the appliance reaches a total of 500 operating cycles. In this case, all button indicators will flash 5 times, indicating that descaling is required. The appliance will then return to normal operation. If the warning is not cleared, it will appear every time the appliance is switched on. Or if the coffee preparation time is significantly prolonged, the coffee machine‘s water system must be cleaned of lime and mineral deposits (scale). Said deposits may be removed with a water solution with a formulation intended for this purpose (e.g. **ETA518000201**). Always follow the manufacturer‘s instructions for the product, which are usually on the packaging. **Depending on the water hardness and the frequency of use of the coffee machine, remove scale regularly** (recommended at least once a month). The procedure is as follows:

1. Remove and empty the container **D**.
2. Fill it with descaling solution according to the manufacturer's instructions (diluted with water). Return the drip tray to its place.
3. Switch on the appliance and place a container under the coffee outlet.
4. Press the brewing button **B3** and dispense two servings (~100 ml each).
5. Leave the descaling solution to work for 15–20 minutes.
6. Then start dispensing again – repeat until the tank is completely empty.
7. Remove the tank, rinse it thoroughly with clean water, and refill it with fresh water.
8. Return it to its place and dispense the entire content – this will rinse the internal system.
9. Repeat the rinsing procedure with clean water if necessary.

After completion, the descaling cycle is finished and the appliance is ready for use.

Notes

- After completing descaling, the warning must be cleared: Press and hold buttons **B2**, **B3**, **B4** simultaneously for 3 seconds.

More extensive maintenance or maintenance requiring inter vention in the inner parts of the appliance must be carried out by professional service! Failure to comply with the instructions of the manufacturer will lead to expiration of the right to repair!
Manufacturer contact: info@eta.cz
The information regarding warranty and product repairs you can find on the website www.eta.cz/servis-eu.

VI. TROUBLESHOOTING

PROBLEM	CAUSE	SOLUTION
The pump is running, but no water flows out.	There is no water in the tank.	Fill the tank with clean water.
	Air inside the appliance.	Turn regulator **A2** to the venting position (i.e., hot water supply).
Buttons **B2**, **B3** flash rapidly.	The maximum hot water time has been exceeded and the buttons have not been reset.	Turn regulator **A2** to the off position.
	The buttons were not reset after cooling.	Turn regulator **A2** to the off position.
	The appliance temperature is too high.	Turn regulator **A2** to the hot water position to cool the appliance.
Button **B4** flashes rapidly.	Steam ran for 180 sec. and regulator **A2** was not reset.	Turn regulator **A2** to the off position.
Buttons **B2**, **B3**, **B4** flash rapidl	Regulator **A2** was not reset.	Turn regulator **A2** to the off position.
Buttons **B1**-**B4** flash (5 times).	System descaling is necessary.	Perform descaling and then cancel the warning.
The coffee is not hot enough.	The cup was not preheated.	Preheat the cup.
The coffee flows very slowly or only drips.	The coffee is ground too finely or has been tamped too firmly.	Use a coarser grind and tamp with moderate pressure.
The coffee has no crema.	The coffee beans are not fresh or of good quality.	Change the brand of coffee or use fresh coffee.
	The grind is set too coarse and the coffee is not properly tamped.	Use a finer grind and tamp with moderate pressure.
Cappuccino or milk foam is not satisfactory.	The milk is not sufficiently chilled or an unsuitable type of milk is used. Unsuitable container shape.	Use fresh whole milk or alternative milks labeled “Barista”. The milk should be chilled to a temperature of 5–10 °C. Use a narrow and tall container.

PROBLEM	CAUSE	SOLUTION
The touch buttons are not responsive.	Incorrect button pressing.	Always press the buttons from the front of the panel using the entire fingertip.
	Fingers might be wet or dirty.	Clean your fingers.

VII. ENVIRONMENT

Printed signs of materials used for manufacture, packing, components and accessories, as well as their recycling, are on all the pieces if their dimensions enable it. The symbols on the product or in the accompanying documentation mean that the used electric or electronic products must not be disposed together with municipal wastes. Please, hand them over to the collection points designed for their correct disposal, where they will be accepted free of charge. By correct disposal of this product you can help to preserve valuable natural resources and help to prevent possible negative impacts to the environment and to human health, which could be the results of incorrect waste disposal. For further details ask the municipal authorities or the nearest collecting point. Penalties can be charged for incorrect disposal of such wastes, according to national regulations. If the appliance is to be put out of operation definitely, we recommend cutting off the feeder cable, to disable its use.

VIII. TECHNICAL DATA

Voltage (V)	shown on the type label of the appliance
Absorbed power (W)	shown on the type label of the appliance
Max. volume water tank (l)	1.2
Weight (kg) approximately	3.61
Protection class of the appliance	I.
Size, W x H x D (cm):	14.3 x 29.7 x 29.9

Input in off mode is < 0.50 W.
Noise level: Acoustic noise level of ≤ 75 dB(A) re 1 pW,

The manufacturer reserves the right to change the technical specifications and accessories for the respective models.

WARNINGS AND SYMBOLS USED ON THE APPLIANCE, PACKAGING OR IN THE INSTRUCTIONS MANUAL:

HOUSEHOLD USE ONLY. DO NOT IMMERSE IN WATER OR OTHER LIQUIDS.	
	TO AVOID DANGER OF SUFFOCATION, KEEP THIS PLASTIC BAG AWAY FROM BABIES AND CHILDREN. DO NOT USE THIS BAG IN CRIBS, BEDS, CARRIAGES OR PLAYPENS. THIS BAG IS NOT A TOY.
	Symbol indicates a WARNING

	Please read the instructions manual
	WARNING: HOT SURFACE. BURNS CAN OCCUR FROM TOUCHING HOT METAL PARTS. EXERCISE CARE WHEN HANDLING!
	It is not allowed to dispose it together with communal waste
/	Unlocked / locked

HU – eszpresszó

eta 3181 VELUTTO

HASZNÁLATI ÚTMUTATÓ

Kedves Vásárló, köszönjük, hogy megvásárolta termékünket. Kérjük, őrizze meg ezt a kézikönyvet a nyugtával együtt, és ha lehetséges, a csomagolással és a csomagolás belső tartalmával együtt.

I. BIZTONSÁGI RENDELKEZÉSEK

ÁLTALÁNOS MEGÁLLAPÍTÁSOK:

- Első üzembe helyezés előtt figyelmesen olvassa el a kezelési útmutatót, tekintse meg az ábrákat és az útmutatót a későbbi felhasználás céljaira gondosan őrizze meg. Az útmutató utasításait tekintse a készülék tartozékaként és juttassa el azt a készülék bármilyen további felhasználójának.
- Ellenőrizze, hogy a típustáblán levő feszültségérték megegyezik–e az Ön elektromos dugaszolóaljzatában levő feszültséggel. A csatlakozóvezeték villásdugóját csak a szabvány szerint helyesen bekötött és földelt dugaszolóaljzatba szabad becsatlakoztatni!
- Ezt a terméket 8 éves korú és idősebb gyemekek, továbbá csökkent fi zikai és mentális képességű vagy nem elegendő tapasztalattal és ismeretekkel rendelkező személyek is használhatják, amennyiben felügyelet alatt állnak vagy a készülék biztonságos használatára vonatkozóan megfelelő módon kioktatták őket és megértik az esetleges veszélyhelyzetek értelmezését.
- A gyermekek nem játszhatnak a készülékkel. A felhasználó által történő tisztítást és karbantartást gyermekek nem végezhetik, ha nincsenek legalább 8 évesek és csak felügyelet mellett. 8 évnél fi atalabb gyermekek csak a készülék és csatlakozó vezetéke hatósugarán kívül tartózkodhatnak.
- A gyermekek nem játszhatnak a készülékkel!
- Tartozékok cseréje előtt, vagy a kéznél lévő, részek cseréje előtt, összeszerelés és szétszerelés előtt, a víztartály töltése előtt, tisztítás és karbantartás előtt, áthelyezés előtt, vagy ha felügyelet nélkül hagyja a készüléket, mindig húzza ki a tápkábelt az elektromos hálózatból!
- Az elérhető részek eltávolítása, karbantartás, vagy bármilyen más manipuláció előtt hagyja a készüléket és annak összes részét kihűlni!
- **FIGYELMEZTETÉS** – A készülék néhány része használat közben forró lehet és égési sérülést okozhat! Működés közben a készülék a forró vizet és a forró gőzt nyomás alatt bocsájtja ki (mikróhabot) termel. A fűtőelem felülete használat után is meleg marad. Nagyon kell figyelni, ha gyerekek, vagy fogyatékkal élő emberek vannak a készülék közelében.

- A készüléket, a kábelét és a csatlakozót soha ne merítse vízbe (még részlegesen sem). Ügyeljen arra is, hogy ezek ne legyenek leöntve.
- A kávéfőzőt nem szabad szekrénybe helyezni használat közben.
- **FIGYELEM**: Ne használja a készüléket olyan programmal, időkapcsolóval vagy bármely olyan alkatrésszel összekapcsoltan, amelyek a készüléket automatikusan bekapcsolhatják, mivel a készülék letakart, vagy helytelen elhelyezésekor tűzveszély keletkezhet.
- VIGYÁZAT, FORRÓ GŐZ – a gőz fúvóka használata közben legyen nagyon óvatos és ne érjen hozzá! Ne felejtse el, hogy használat közben kis mennyiségű forró víz spriccelhet ki! Beállításnál csak a gőz fúvóka **A3** megfelelő műanyag részét érintse!
- A eszpresszó csak háztartási vagy ahhoz hasonló használati célokra használható (ételek készítésére)! Nem készült kommersz használatra, továbbá üzlethelyiségek, irodák vagy mezőgazdasági üzemek személyzeti konyháiban vagy más jellegű munkakörnyezetben történő alkalmazásra. A eszpresszó nem használhatók hotelek, motelek és más, éjjeli szállással együtti reggelizési lehetőséget biztosító szállodai létesítmények vendégei által sem.
- Higiéniai okokból minden használat után tisztítsa meg a gőzfúvókát! Kihűlése után vegye le a külső részt (csövet) és öblítse le langyos vízzel!
- A készüléket és a tápkábelét soha ne merítse vízbe (részben se)!
- Ne szállítsa a készüléket, ha víz van a tartályban! Fennáll a víz beszivárgásának veszélye a belső alkatrészekbe.
- Az elektromos hálózathoz csatlakozott készüléket ne hagyja felügyelet nélkül és figyeljen a készülékre kávé készítése közben!
- A készüléket csak külső borítását fogva helyezze át! Ne emelje meg a kávéfőzőt a víztartálynál fogva (könnyen kicsúszhat)!
- A készülék körül legalább 15 cm rést hagyjon a megfelelő levegő cirkuláció érdekében!
- Ne tegye ki a készüléket 4 °C-nál alacsonyabb hőmérsékletnek! A készülékben lévő víz megfagyása a készülék károsodását okozhatja!
- **A tápkábel villásdugóját soha ne dugja csatlakozóaljzatba, illetve soha ne húzza onnan ki nedves kézzel, vagy a kábelnél fogva!**
- A készülék használata során mindig ügyeljen arra, hogy senki ne sérüljön meg (pl. **forró vízzel, vagy vízgőzzel**).
- A készüléket csak arra a célra használja, amire szánva van, és ahogy a használati útmutatóban le van írva. A készüléket soha se használja más célra.
- A gyártó nem felel a készülék és tartozékai helytelen használatából eredő károkért (pl. égési sérülés, leforrázás, tűz), továbbá a fenti biztonsági utasítások be nem tartása esetén nem köteles jótállást nyújtani a készülékre.

A KÉSZÜLÉK HASZNÁLATA:

- A eszpresszó csak háztartási vagy ahhoz hasonló használati célokra használható (ételek készítésére)! Nem készült kommersz használatra, továbbá üzlethelyiségek, irodák vagy mezőgazdasági üzemek személyzeti konyháiban vagy más jellegű munkakörnyezetben történő alkalmazásra. A eszpresszó nem használhatók hotelek, motelek és más, éjjeli szállással együtti reggelizési lehetőséget biztosító szállodai létesítmények vendégei által sem.
- Ha nem használja a készüléket hosszabb ideig, ürítse ki a víztartályt! He nem gyakran használja a készüléket, rendszeresen cserélje benne a vizet annak érdekében, hogy az mindig friss legyen (legjobb esetben minden nap)!
- Mindig használjon hideg (langyos) tiszta vizet! Soha ne használjon forró vizet, vagy más folyadékot, ellenkező esetben a készülék károsodását okozhatja!

- A készüléket tilos a szabadban használni!
- Ha nem csepeg a kávé, a szűrő eltömődött. Kapcsolja ki a készüléket, és hagyja kihűlni. Az eltömődés oka lehet a túl finomra őrölt kávé. Lásd a „PROBLÉMÁK ÉS OKOK” bekezdést.
- A tartályfedél vagy a fém tölcsér eltávolítása előtt engedje le a nyomást a gőzkar segítségével.
- A forró víz funkciót ne használja a víztartály kiürítése után!
- A készüléket kizárólag az előírt módon, felborulással nem fenyegető helyen, hőforrásoktól (pl. k**ályha, tűzhely, főzőlap, forrólevegős sütő, grill**), gyúlékony anyagoktól (pl. **függönyök** stb.) és nedves felületektől (pl. **mosogatótál, mosdótál** stb.) megfelelő távolságban használja.
- Ne tegye a készüléket olyan tárgyak közelébe, vagy alá, amelyek gőz hatására megsérülhetnek, például a falak, konyhai szekrények, képek, függönyök közelébe!
- Ne használja a készüléket robbanás veszélyes helyeken!
- A készülék bekapcsolása előtt ellenőrizze, hogy a vízszint a **MIN** és **MAX** érték között legyen!
- A készülék biztonságának és megfelelő működésének biztosítása érdekében kizárólag a gyártó által jóváhagyott eredeti pótalkatrészeket és kiegészítőket használjon.

A CSATLAKOZÓ KÁBEL:

- Ha a készülék csatlakozóvezetéke megsérül, akkor azt a gyártó cég, annak szervíz szakembere, vagy hasonló minősítéssel rendelkező más személy cserélje ki, hogy ezzel elkerüljük a veszélyes helyzet kialakulását.
- Ne kapcsolja be a készüléket, ha annak csatlakozóvezetéke, vagy villásdugója sérült, ha nem működik rendesen, ha az leesett és megsérült, vagy ha vízbe esett. Ilyen esetekben adja át a készüléket szakszervizi vizsgálatokra, annak biztonsága és helyes működése, ellenőrzése céljából.
- Soha ne helyezze a vezetéket forró felületre, ne hagyja az asztal, vagy a munkalap szélén át lelógni. A csatlakozóvezetékbe történő beakadáskor, vagy a csatlakozó vezeték pl. gyermekek által történő meghúzásakor a készülék felborulhat, vagy leeshet és azt követően komoly sérülés történhet!
- A csatlakozóvezetéket nem szabad éles, vagy forró tárgyakkal, nyílt lánggal megrongálni, nem szabad azt vízbe meríteni sem éles peremeken át hajlítani.

II. A KÉSZÜLÉK LEÍRÁSA (1. ÁBRA)

A – A kávéfőző teste

A1 – fűtőfelület
A2 – forgatható regulátor a gőz és forró víz funkció beállításához
A3 – gőzfúvóka és melegvíz-kimenet
A4 – tápkábel

B – Vezérlőpanel

B1 – BE/KI gomb
B2 – gomb Espresso készítéséhez
B3 – gomb Espresso x2 készítéséhez
B4 – gomb gőz készítéséhez (Steam)

C – Fém kar műanyag fogantyúval

C1 – rozsdamentes acél tál egy csészéhez 1-cup
C2 – rozsdamentes acél tál két csészéhez 2-cup

D – Víztartály

D1 – a víztartály lehajtható fedele

E – Csepegtető tál

E1 – csepegtető rács

F – Kávéadagoló lenyomó lemezzel

III. ELŐKÉSZÍTÉS A HASZNÁLATRA

Használat előtt távolítsa el a készülékről és a tartozékokról az összes csomagoló- és védőanyagot, beleértve a fóliákat is. A **D** tartályokat mossa le meleg vízzel és fém kar műanyag fogantyúval **C**, kávéadagoló lenyomó lemezzel **F** és rozsdamentes acél tál **C1**, **C2** és megfelelő mosószerrel, öblítse le tiszta vízzel, és hagyja megszáradni. Ezután tegye vissza őket a kávéfőzőbe. A kezelőpanel érintéses vezérlésű Ez okból kifolyólag nem szükséges az ábrázolt nyomógombokra (lásd szimbólumok) nyomást gyakorolni. Ha a kijelzőn szokatlan karakterek jelennek meg, válassza le a készüléket a tápegységről. Ha úgy tűnik, hogy a készülék le van választva a hálózatról, csatlakoztassa vissza

Levehető részek eltávolítása

A kávéfőző használata során gyakran használt alkatrészek (**C** fém kar, **E** csepptálca) eltávolításához járjon el az 1. ábra szerint. Fordított sorrendben helyezze azokat vissza!

Kávéfőző kiöblítése

Az első üzembe helyezéskor, vagy ha több mint 2 napig nem használta a kávéfőzőt, öblítse át az alábbiak szerint:

– Helyezze a készüléket sík és stabil felületre, távol a vízforrástól és hőforrásoktól.
– Vegye ki a víztartályt, öblítse ki, majd töltse meg ivóvízzel.
– Helyezze vissza tartályt, és csatlakoztassa az **A4**-as tápkábelt az elektromos aljzatba.
– Helyezze a **C1**-es szűrőt a **C** karba, majd tegye be a kávéfőzőbe őrölt kávé nélkül (ahogy az alább le van írva).
– Helyezzen egy nagy csészét az **E1**-es tálcára. Győződjön meg arról, hogy az **A2** forgó vezérlő „◎“ helyzetben van-e.
– Irányítsa az **A3**-es gőzfúvókát a csészében lévő.
– A forgatható gőz regulátort **A2** állítsa be „ “ pozícióba! Azonnal utána elkezd a kifolyóból a forró víz folyni. A funkció megállításához forgassa a regulátort **A2** „◎“ pozícióba!
– Nyomja meg a **B1**-es gombot (a gombot villogni kezd, a készülék előmelegszik). Amint a gombot **B2, B3, B4** folyamatosan világít, az előmelegítés befejeződött.
– Nyomja meg a **B3**-es gombot (a szivattyú elindul).
– A folyamat befejezése után, azaz készítsen el néhány csészét üresen (kávé nélkül)!
– A készülék most készen áll a használatra. Javasoljuk, hogy ezen módon 3-5 alkalommal öblítse ki a kávéfőzőt!

Figyelmeztetés

- Az első vízszivattyúzás során jellegzetes zaj hallható, ez teljesen normális, a készülék kiengedi a levegőt a rendszerből. Körülbelül 20 másodperc múlva a zaj megszűnik.
- Öblítéskor a kávéfőző forró vizet termel.

Vízzel való töltés (2., ábra)

Vegye ki a víztartályt **D**, emelje fel a fedelet **D1**, és töltse fel vízzel (ideális esetben szobahőmérsékletű, a MIN és MAX jelölés között). Utána helyezze azt vissza a kávéfőzőbe és nyomja lefelé ütközésig!

Megjegyzések

- A túl hideg víz negatívan befolyásolhatja a kávéital végső ízét.
- Ne hagyjon vizet a víztartályban egy napnál tovább. A jó minőségű friss kávé lefőzéséhez friss víz használata szükséges.
- Ellenkező esetben a kávéital íze kedvezőtlenül változhat.

IV. A KÉSZÜLÉK HASZNÁLATA

Bevezető megjegyzések

- Bármely gomb megnyomásához hangjelzés társul.
- Ha egy percen belül nem történik művelet, a készülék automatikusan kilép a beállítási módból és üzemkész állapot lép.
- A kávéfőző körülbelül 29 perc tétlenség után automatikusan készenléti üzemkész állapot kapcsol; bármelyik gomb (**B1**) megnyomásával újra aktiválható.
- Az aktív üzemmód bármikor megszakítható a megfelelő gomb újbóli megnyomásával. A készítési folyamatot bármikor megszakíthatja a **B1** gomb újbóli megnyomásával.
- Csepegtetőtálca nélkül a maximális csészemagasság kb. 11–13 cm.
- A csepegtető tálat rendszeresen ürítse!

FÉNYJELZÉSEK

Eszpresszó funkciói	Gombok (jelzőfény)	
	folyamatosan villog	világít
Melegítés folyamatban	**B1**, **B4***	
Készen áll használatra		**B2**, **B3**, **B4**

* A gőzfunkcióhoz

KÁVÉ MENNYISÉGE BEÁLLÍTHATÓ (A MEMÓRIAFUNKCIÓRÓL)

A eszpresszó lehetővé teszi az ital egyedi mennyiségének elmentését minden egyes funkciógombhoz külön. Ennek köszönhetően a kávét pontosan az ízlésének megfelelően készítheti el – kisebb és erősebb, vagy éppen nagyobb és lágyabb változatban.

1. Tartsa lenyomva a memória beállításához kiválasztott funkciógombot (**B2** vagy **B3**) 3 másodpercig. Hangjelzés azonnal engedje el a gombot és a készülék memóriamódba lép.
2. Nyomja meg ismét a funkciógombot, ekkor a szivattyú elindul, és a kávé kifolyik (a kiválasztott ital szimbóluma villog). Az egy csészére beállítható kávékészítési idő 15–25 másodperc, két csésze esetén pedig 26–46 másodperc.
3. Amikor eléri a kívánt mennyiséget, nyomja meg újra a funkciógombot a mennyiség mentéséhez. Ezzel a funkció memória-beállítása sikeresen megtörtént.

ESZPRESSZÓ ELKÉSZÍTÉSE (4., 5., ábrak)

1. Töltse fel a **D** tartályt vízzel.
2. Kapcsolja be a kávéfőzőt a **B1** gomb megnyomásával és várja meg, amíg felmelegszik.
3. Helyezze a rozsdamentes acél tálkát (**C1** vagy **C2**) a **C** kar kiöntőjébe!

4. Töltsük meg a rozsdamentes acél edényt (**C1** vagy **C2**) őrölt kávéval, egészen a **F** mérőpohár széléig.
5. Távolítsa el az őrölt kávé maradványait a kar széléről. Illessze be a **C** kart a kávéfőzőbe az 5. ábra szerint!
6. Helyezzen egy megfelelő méretű csészét/csészéket a kávé kifolyó alá!
7. Az előmelegítés befejezése után nyomja meg a **B2** gombot (espresso kávéhoz) vagy a **B3** gombot (espresso x2 kávéhoz)! Vagy használja az egyedi italmenynyiség-beállítási funkciót a memóriafunkcióval (lásd a fenti utasításokat).
8. Várja meg, amíg a kávé elkészül.
9. Vegye ki a kart a főzőfejből, és tisztítsa meg a „Tisztítás és karbantartás” című fejezetben leírtak szerint. Javasoljuk, hogy várjon körülbelül 5 másodpercet, mielőtt eltávolítja a kart a főzőfejből. Ez idő alatt a nyomás természetes módon csökken, így a kar eltávolítása könnyebb lesz.

Csésze előmelegítése

- Optimális elkészítéshez és a kávé jobb ízéhez javasoljuk a csészét előmelegíteni úgy, hogy feltölti a csészét forró vízzel!
- Az **A1** fűtőfelülettel felmelegítheti a csészét is a kávéjához ((helyezze őket fejjel lefelé)

Megjegyzések

- A kávét jól döngölje le az erre a célra szolgáló nyomólemezzel az mérőpohár hátulján. Nyomja le, ne forgassa! A nyomás közbeni forgatás fellazítja a kávépogácsát. Préselt a kávézacc felülete legyen egyenletes.
- Ha az őrölt kávét túl erősen tömörítik, a víz nem tud átfolyni.
- Ha az őrölt kávét nem tömörítik, a víz túl gyorsan átfolyik, és a kávé túl gyenge ízű lesz.
- A kávébabok különböző pörkölési szintjei – a világostól az erősig – befolyásolhatják a kávé mennyiségét és áramlását. Enyhe csöpögés normális.
- Felhívjuk a figyelmét, hogy kávé készítésekor mindig lényeges a kávé minősége, a víz minősége és a felhasználó tapasztalatai is).
- Csak eszpresszógépekhez szánt őrölt kávét használjon. Ne használjon francia kávéfőzőhöz, perkolátorhoz stb. szánt őrölt kávét.
- A kávéfőző funkcióban az **A2** vezérlőnek „◎“, helyzetben kell lennie, különben a kávéfőzési funkció nem kapcsolható be.
- Ha a kávé készítése közben az **A2** regulátort „💧“, vagy „✋“ pozícióba forgatja, a kávé készítési folyamat megáll.

CAPPUCCINO A TEJHABOSÍTÁS ELKÉSZÍTÉSE (4., 5., 6. ábrak)

Az **A3** tejfúvóka azokat az eszpresszóitalokat szolgálja, amelyek tejet és tejhabot tartalmaznak. Először készítsen eszpresszót egy megfelelően nagy edénybe az „ESZPRESSZÓ KÁVÉ KÉSZÍTÉSE” rész 1–8. lépése szerint.

1. Nyomja meg a **B4** gőz gombot – a jelzőfény villogni kezd. Amikor folyamatosan világít, a gőz előmelegítése befejeződött.
2. Öntsön kb. 150 g teljes tejet egy cappuccino edénybe.
3. Helyezze a gőzfúvókát **A3** a tejbe, és forgassa az **A2** szabályozót „✋“ állásba – gőz kezd kiáramlani. Ezután közelítse a fúvókát a tej felszínéhez, és döntse meg, hogy levegőt keverjen bele és habot képezzen.

(Habosítás előtt engedje a gőzt 10 másodpercig üres edénybe – ez javítja a hab minőségét.)

4. A kívánt eredmény elérése után fordítsa vissza az **A2** szabályozót kikapcsolt „◎“ állásba.
5. Öntse a felhabosított tejet az eszpresszóba – a cappuccino elkészült.

Megjegyzések

- Gőzképzés közben a fém fúvókának megfelelően kell rögzítve lennie.
- Az ajánlott edényátmérő legalább 70 ± 5 mm, mivel a tej térfogata megduplázódhat. Az edény legyen kellően mély.
- A legjobb íz és minőség érdekében kizárólag hűtött, friss, teljes tejet használjon.
- Alternatív tejfajták (szója-, mandula- stb.) is felhasználhatók "Barista” megjelöléssel.
- Cappuccino készítésénél először a kávé, majd a tej kerül elkészítésre. A cappuccino általában egyharmad kávéból, egyharmad forró tejből és egyharmad tejhabból áll.
- Közvetlenül gőzölés után tisztítsa meg a fúvókát nedves szivaccsal, ügyelve az égési sérülések elkerülésére.

6. Tejhabosítás után a készüléket le kell hűteni a következő kávékészítés előtt.
7. A gőz használata után azonnal megnyomható a **B2** vagy **B3** gomb. Ha azonban a hőmérséklet túl magas, a jelző gyorsan villog. Ebben az esetben:
8. Forgassa az **A2** szabályozót „ “állásba – forró víz kezd folyni. Amikor a hőmérséklet csökken, a szivattyú automatikusan leáll. Ezután állítsa vissza kikapcsolt helyzetbe „◎“, és folytathatja a kávékészítést.
9. Ha nem kíván kávét készíteni a magas hőmérséklet jelzésénél, nyomja meg újra a **B2** vagy **B3** gombot a törléshez.

FORRÓ VÍZ KÉSZÍTÉSE (fig. 6)

1. Töltse fel a **D** tartályt vízzel.
2. Kapcsolja be a kávéfőzőt a **B1** gomb megnyomásával és várja meg, amíg felmelegszik.
3. Helyezzen megfelelő méretű csészét/csészéket a gőzfúvóka **A3** alá.
4. Forgassa az **A2** szabályozót „ “állásba – forró víz kezd folyni.
5. Amikor megkapta a kívánt mennyiségű forró vizet, fordítsa vissza az **A2** szabályozót kikapcsolt „◎“.

GYÁRI BEÁLLÍTÁSOK VISSZAÁLLÍTÁSA

A gyári beállítások visszaállítása törli az összes beállítást, és visszaállítja az eredeti gyári értékeket. Tartsa lenyomva egyszerre a **B2** és **B3** gombokat 3 másodpercig. A **B2** és **B3** gomb jelzőfényei folyamatosan világítanak, a **B1** és **B4** gomb jelzőfényei pedig egyszer felvillannak. Minden funkció visszaáll a gyári beállításokra.

AUTOMATIKUS KIKAPCSOLÁS FUNKCIÓ

1. A **B1** gomb megnyomása után a szivattyú automatikusan leáll, ha a forró víz adagolását követően 90 másodpercen belül nem történik további művelet. A **B2** gomb jelzőfénye gyorsan villogni kezd figyelmeztetésként.
2. A **B1** gomb megnyomása után a szivattyú automatikusan leáll, ha tejhabosítás közben 180 másodpercig működik további művelet nélkül. A **B4** gomb jelzőfénye gyorsan villogni kezd figyelmeztetésként.

3. A **B1** gomb megnyomása után a készülék alvó üzemkész állapot, ha 29 percen belül nem történik semmilyen művelet. Az összes jelzőfény kialszik, és a fűtőelem nem melegszik tovább. A készülék automatikusan kikapcsol. Az alvó üzemkész állapot bármely gomb megnyomásával újraindítható.

V. KARBANTARTÁS

Minden karbantartás előtt kapcsolja ki a fogyasztót, a villásdugó csatlakozóaljzatból való kihúzásával áramtalanítsa, majd a tisztítás előtt hagyja kihűlni (azok a funkciók kivételével, amelyekhez bekapcsolt kávéfőző szükséges)! Soha ne használjon durva vagy agresszív tisztítószereket (pl. éles tárgyakat, kaparót, hígítókat vagy egyéb oldószereket)! Nedves ruhával törölje le a készülék felületét és bemeneti nyílását! A készülék egyes részei nem moshatók mosogatógépben.

FONTOS
Rendszeresen ellenőrizze és tisztítsa meg az összes alkatrészt, hogy elkerülje a penész képződését a kávémaradványokon!

Víztartály (D)

Javasolt hetente egyszer mosogatószerrel elmosni és alaposan kiöblíteni. A vízkő kialakulásának megelőzése érdekében naponta öblítse át folyó vízzel.

Gőzfúvóka és forróvíz-kimenet

A fúvókákat minden használat után ki kell tisztítani. Ezáltal aktiválhatja, és bemerítheti egy tiszta vizes edénybe, majd száraz törlőruhával törölheti le. Ha szükséges, tisztítsa meg a szájnyílást a megfelelő eszközzel. Ha a kifolyó vízkővel szennyezett, azt el kell távolítani (lásd: A vízkő eltávolítása bekezdést).

Fém kar műanyag fogantyúval (C)

Minden használat után távolítsa el a kávézaccot a rozsdamentes acél tálakból (**C1** és **C2**). A kifolyót öblítse le folyóvíz alatt! Mossa le a rozsdamentes acél szűrőket (**C1** és **C2**) meleg vízben mosószerrel, majd öblítse le tiszta vízzel! A műanyag fogantyút törölje le nedves ruhával! Ezután hagyjon mindent megszáradni!

Csepegtetőtálca és rács (E + E1) (3., ábra)

A csepegtető tálcát szükség szerint törölje le! Az **E** és **E1** alkatrészeket mossa le hagyományos mosogatószerrel, öblítse le tiszta vízzel, és hagyja megszáradni.

Vízkőmentesítés

A vízkőtelenítési figyelmeztetés a készülék összesen 500 működési ciklusának elérése után jelenik meg. Ebben az esetben az összes gomb jelzőfénye 5 alkalommal villog, ami azt jelenti, hogy vízkőtelenítést kell végezni. Ezt követően a készülék visszatér normál üzemmódba.
Ha a figyelmeztetést nem törli, minden bekapcsoláskor megjelenik. Vagy ha észreveszi, hogy a kávé elkészítésének ideje észrevehetően meghosszabbodik, meg kell tisztítani a kávéfőző vízrendszerét a mész- és ásványi lerakódásoktól (vízkő). Az említett lerakódásokat erre a célra szánt készítménnyel készített vizes oldat segítségével lehet eltávolítani (pl. **ETA518000201**). Mindig kövesse a gyártó által a termékre vonatkozó utasításokat, amelyek általában a csomagoláson találhatók.

A vízkő eltávolítását rendszeresen végezze el a víz keménységétől és a kávéfőző használati gyakoriságától függ (javasoljuk minimálisan havonta 1x). Az eljárás a következő:

1. Vegye ki és ürítse ki a tartályt **D**.
2. Töltse fel a tartályt vízkőoldó oldattal a gyártó utasításai szerint (vízzel hígítva). Helyezze vissza a készülékbe.
3. Kapcsolja be a készüléket, helyezzen edényt a kávékifolyó alá.
4. Nyomja meg a főzőgombot **B3**, és adjon ki két adag (~100 ml) folyadékot.
5. Hagyja a vízkőoldó oldatot hatni 15–20 percig.
6. Ezután ismételje meg a folyadékleadást, amíg a tartály ki nem ürül.
7. Távolítsa el a tartályt, öblítse ki tiszta vízzel, majd töltse újra friss vízzel.
8. Futtassa le a teljes víztartályt a készüléken keresztül a belső rendszer öblítéséhez.
9. Szükség esetén ismételje meg tiszta vízzel.

A vízkőmentesítési ciklus befejeződött, a készülék ismét használatra kész.

Megjegyzések

- A vízkőtelenítés befejezése után a figyelmeztetést törölni kell: Nyomja meg és tartsa lenyomva egyszerre a **B2**, **B3**, **B4** gombokat 3 másodpercig.

Azoknak az alkatrészeknek a cseréjét, amelyeknél a készülék elektromos részeibe történő beavatkozás szükséges, csak szakszerviz végezheti! A gyártó elérhetősége: info@eta.cz
A garanciával és a termékjavítással kapcsolatos információkat a www.eta.cz/servis-eu weboldalon találja.

VI. A PROBLÉMÁK MEGOLDÁSAI

HIBAJELENSÉG	OKA	ELTÁVOLÍTÁSA
A szivattyú működik, de nem folyik ki víz.	Nincs víz a tartályban.	Töltse fel a tartályt tiszta vízzel.
	Levegő van a készülék belsejében.	Fordítsa az **A2** szabályozót a légtelenítés állásba (azaz melegvíz-ellátás).
A **B2**, **B3** gombok gyorsan villognak.	Túllépte a forró víz maximális idejét, és a gombok nem lettek visszaállítva.	Fordítsa az **A2** szabályozót kikapcsolt állásba.
	Lehűlés után a gombok nem lettek visszaállítva.	Fordítsa az **A2** szabályozót kikapcsolt állásba.
	A készülék hőmérséklete túl magas.	Fordítsa az **A2** szabályozót forró víz állásba a készülék lehűtéséhez.
A **B4** gomb gyorsan villog.	A gőz 180 mp-ig működött, és az **A2** szabályozó nem lett visszaállítva.	Fordítsa az **A2** szabályozót kikapcsolt állásba.
A **B2**, **B3**, **B4** gombok gyorsan villognak.	A **A2** szabályozó nem lett visszaállítva.	Fordítsa az **A2** szabályozót kikapcsolt állásba.

HIBAJELENSÉG	OKA	ELTÁVOLÍTÁSA
Minden gomb villog **B1**-**B4** (5 alkalommal).	A rendszer vízkőmentesítése szükséges.	Végezze el a vízkőmentesítést, majd törölje a figyelmeztetést.
A kávé nem elég forró.	A csésze nem volt előmelegítve.	Melegítse elő a csészét.
A kávé nagyon lassan folyik, vagy csak csepeg.	A kávé túl finomra van őrölve, vagy túl erősen van tömörítve.	Használjon durvább őrleményt, és mérsékelt erővel tömörítse.
A kávén nincs crema.	A kávészemek nem frissek vagy nem megfelelő minőségűek.	Váltson más kávémárkára, vagy használjon friss kávét.
	Az őrlemény túl durva, és nincs megfelelően tömörítve.	Használjon finomabb őrleményt, és mérsékelt erővel tömörítse.
A cappuccino vagy a tejhab nem megfelelő.	A tej nem elég hideg, vagy nem megfelelő típusú tejet használ. Nem megfelelő edényforma.	Használjon friss, teljes zsírtartalmú tejet vagy „Barista” jelölésű alternatív tejet. A tej hőmérséklete legyen 5–10 °C. Használjon keskeny és magas edényt.
Az érintőgombok nem elég érzékenyek.	Helytelen gombnyomás.	A gombokat mindig az előlapi oldalról, az ujjbeggyel nyomja meg.
	Zsíros, vagy koszos ujjak.	Tisztítsa meg az ujjait.

VII. ÖKOLÓGIA

Amennyiben annak méretei megengedik, minden darabon feltüntetésre kerülnek nyomtatásban a csomagoláshoz, alkatrészekhez és tartozékokhoz felhasznált anyagok, valamint az újrahasznosításukra vonatkozó információk. A feltüntetett szimbólumok a terméken vagy a kísérő dokumentáción azt jelentik, hogy a használt elektromos vagy elektronikus termékek nem semmisíthetők meg a háztartási hulladékkal együtt. A termék helyes megsemmisítése érdekében a használni már nem kívánt készüléket adja le az arra kijelölt gyűjtőtelepen, ahol bevételük térítésmentes. A termék előírásszerű megsemmisítésével segíti megőrizni az értékes természeti forrásokat, valamint segít kiküszöbölni a hulladékok helytelen megsemmisítéséből esetlegesen eredő negatív környezeti és egészségügyi hatásokat. További részletes információkat a helyi önkormányzati hivatalban, vagy a legközelebbi hulladékgyűjtő telepen kérhet. A hulladékot helytelenül megsemmisítő felhasználóra a nemzeti jogszabályozással összhangban büntetés róható ki. Ha a készüléket végérvényesen ki akarja vonni a használatból, vágja el az erőátviteli kábelt, amivel végleg használhatatlanná teszi.

VIII. MŰSZAKI ADATOK

Feszültség (V) / Teljesítményfelvétel (W)	a készülék típusának címkéjén látható
Űrtérfogat víz tartály Max. (l)	1,2
Súly (kg) kb.	3,61
A készülék érintésvédelmi osztálya	I.

Termék méretei (cm): 14,3 x 29,7 x 29,9
Teljesítményfelvétel kikapcsolt állapotban < 0,50 W.
Zajszint: Akusztikus zajszint: ≤ 75 dB(A) re 1 pW

A technikai specifikációk és modell szerinti esetleges tartozékok változtatásának jogát a gyártó fenntartja!

A KÉSZÜLÉKEN, ANNAK CSOMAGOLÁSÁN VAGY ÚTMUTATÓJÁBAN TALÁLHATÓ FIGYELMEZTETÉSEK ÉS SZIMBÓLUMOK:

WARNING: TO REDUCE THE RISK OF FIRE OR ELECTRICAL SHOCK, DO NOT REMOVE THIS COVER. NO USER-SERVICEABLE PARTS INSIDE REPAIR SHOULD BE DONE BY AUTHORIZED SERVICE PERSONNEL ONLY.	
Figyelem: A tűz vagy áramütés kockázatának csökkentése érdekében ne távolítsa el ezt a fedelet. A készülékben nincsenek felhasználó által javítható alkatrészek. A javítást kizárólag hivatalos szervizszemélyzet végezheti.	
HOUSEHOLD USE ONLY. DO NOT IMMERSE IN WATER OR OTHER LIQUIDS. INSERT Kizárólag háztartási használatra alkalmas. Ne merítse vízbe vagy más folyadékba. Beillesztés	
	TO AVOID DANGER OF SUFFOCATION, KEEP THIS PLASTIC BAG AWAY FROM BABIES AND CHILDREN. DO NOT USE THIS BAG IN CRIBS, BEDS, CARRIAGES OR PLAYPENS. THIS BAG IS NOT A TOY. Fulladásveszély. Tartsa a PE zacskót gyermekektől elzárt helyen. A zacskó nem játékszer. Ne használja ezt a zacskót bölcsőkben, kiságyakban, babakocsikban, vagy gyerek járókákban.
	Figyelmeztetést
	Olvassa el a használati utasítást
	FIGYELMEZTETÉS: FORRÓ FELÜLET. A fémes részek megérintése, illetve való érintkezés veszélyt jelenthet az gészségére! Legyen óvatos a készülék használata közben!
	Nem szabad a háztartási hulladékkal együtt megsemmisíteni!
/	Kioldva / bezárva

PL – Espresso

eta 3181

VELUTTO

INSTRUKCJA OBSŁUGI

Drogi Kliencie, dziękujemy za zakupienie naszego produktu. Prosimy o zachowanie niniejszej instrukcji wraz z paragonem i w miarę możliwości z opakowaniem i zawartością opakowania.

I. OSTRZEŻENIA DOTYCZĄCE BEZPIECZEŃSTWA

POSTANOWIENIA OGÓLNE:

- Przed pierwszym uruchomieniem należy przeczytać instrukcje obsługi i zachować ją do późniejszego wglądu. Wskazówki zawarte w instrukcji obsługi należy przekazać innemu użytkownikowi urządzenia.
- Sprawdź, czy dane dotyczące napięcia podane na tabliczce odpowiadają napięciu w sieci elektrycznej. Wtyczkę przewodu zasilania należy podłączyć do prawidłowo uziemionego gniazdka!
- Z urządzenia mogą korzystać dzieci powyżej 8 roku życia oraz osoby z ograniczonymi zdolnościami fi zycznymi lub umysłowymi, a także nieposiadające wiedzy lub doświadczenia w użytkowaniu tego typu urządzeń pod warunkiem, że będą one nadzorowane lub zostaną poinstruowane na temat bezpiecznego korzystania z tego urządzenia oraz zagrożeń wiążących się z jego używaniem. Dzieciom nie wolno bawić się z urządzeniem. Czyszczenie i konserwacja wykonywane przez użytkownika nie powinny być wykonywane przez dzieci, chyba że są one starsze niż 8 lat i pod nadzorem. Trzymać urządzenie i jego przewód z dala od dzieci poniżej 8 roku życia.
- Dzieci nie powinny bawić się urządzeniem.
- Urządzenie należy wyłączyć i odłączyć od prądu elektrycznego przez wyciągnięcie wtyczki zasilacza z gniazdka przed wymianą akcesoriów lub dostępnych części, przed montażem i demontażem, przed napełnieniem zbiornika wodą, przed czyszczeniem lub konserwacją, przed przemieszczeniem, przed pozostawieniem bez nadzoru lub po zakończeniu pracy!
- Przed usunięciem dostępnych części, przed konserwacją i manipulowaniem należy odczekać, aż ostygnie urządzenie i wszystkie części.
- **UWAGI** – Nie używaj urządzenia wraz z programem, włącznikiem czasowym lub jakąkolwiek inną częścią, ktora włącza urządzenie automatycznie, ponieważ istnieje niebezpieczeństwo wybuchu pożaru w przypadku zakrycia urządzenia lub jego nieprawidłowego umieszczenia.
- Urządzenia, przewodu ani wtyczki nigdy nie zanurzaj w wodzie (nawet częściowo). Należy również unikać ich zalania.

- **OSTRZEŻENIE** – Niektóre części tego produktu mogą stać się bardzo gorące i spowodować oparzenia. Urządzenie produkuje podczas pracy gorącą wodę, parę i ciepłe mleko (mikropianę) pod ciśnieniem. Powierzchnia elementu grzewczego pozostaje gorąca po użyciu. Szczególną uwagę należy zwracać na obecność dzieci i osób niepełnosprawnych.
- Ekspres do kawy nie może być używany w zamkniętej szafce.
- UWAGA, GORĄCA PARA – Podczas używania dyszy parowej należy uważać, aby jej nie dotykać, dopóki nie jest schłodzona. Należy pamiętać, że gorąca woda może przez krótki czas rozpryskiwać się podczas użytkowania. Nie dotykać metalowej części dyszy podczas korzystania, do ustawiania używać odpowiedniej plastikowej części pokrywy dyszy pary **A3**.
- Z powodów higienicznych wyczyścić dyszę parową przepłukując ją po każdym użyciu. Po jej ostygnięciu zdjąć zewnętrzną część (rurkę) i opłukać ją letnią wodą.
- Nigdy nie zanurzać urządzenia ani jego przewodu w wodzie (ani części).
- Nie przenosić urządzenia, dopóki w zbiorniczku jest woda! Grozi, że woda zacieknie do wnętrza.
- Nie pozostawiać bez nadzoru urządzenia podłączonego do sieci elektrycznej i sprawdzać przez cały czas przygotowywania espresso!
- Przenosić urządzenie tylko chwytając zewnętrzną obudowę. Nie przenoś ekspresu za zbiornik na wodę (może się łatwo wysunąć)!
- Urządzenie powinno mieć po bokach, co najmniej 15 cm wolnej przestrzeni, aby zapewnić prawidłową cyrkulację powietrza.
- Nie należy wystawiać urządzenia na działanie temperatury niższej niż 4 °C, zamarznięcie resztek wody w wewnętrznych elementach może spowodować uszkodzenie urządzenia.
- **Nie wkładaj wtyczki do gniazdka mokrymi rękoma i nie wyjmuj jej ciągnąc za kabel!**
- Unikaj urazów podczas użytkowania (np. **gotującą się wodą lub parą**).
- Nigdy nie używaj urządzenia do celów innych niż te, do których jest przeznaczony oraz w sposób inny niż opisano w niniejszej instrukcji. Nigdy nie używaj urządzenia do żadnych innych celów.
- Producent nie odpowiada za szkody powstałe w wyniku nieprawidłowego użytkowania urządzenia i jego akcesoriów (np. **przypalenie, poparzenie, pożar** itp.). Gwarancja nie obejmuje sytuacji, w których nie zostały dotrzymane wyżej wymienione wskazówki bezpieczeństwa.

UŻYWANIE URZĄDZENIA:

- Produkt przeznaczony jest do stosowania w gospodarstwach domowych i podobnych miejscach (sklepy, biura i podobne miejsca pracy, hotele, motele i inne środowiska mieszkalne, w firmach świadczących usługi noclegowe ze śniadaniem, w rolnictwie)! Nie jest przeznaczone do użytku komercyjnego!
- Jeśli nie korzysta się z urządzenia przez dłuższy czas, nie należy pozostawiać wody w zbiorniku! Jeśli częstotliwość przygotowywania kawy jest niska, regularnie zmieniać wodę, aby była świeża (najlepiej codziennie).
- Zawsze używać tylko zimnej (letniej) czystej wody! Nigdy nie używać gorącej wody ani innych płynów – mogą one spowodować uszkodzenie urządzenia.
- Nie używać funkcji gorącej wody jednorazowo dłużej niż do wyczerpania jednego zbiornika wody.
- Jeśli kawa nie kapie, filtr jest zatkany. Wyłącz urządzenie i pozostaw je do ostygnięcia. Zatkany filtr może być spowodowany zbyt drobno zmieloną kawą. Patrz pkt „PROBLEMY I PRZYCZYNY”.
- Przed zdjęciem pokrywy zbiornika lub metalowego dźwignia należy spuścić ciśnienie za pomocą dyszy parowej.

- Urządzenie nie jest przeznaczone do użytku na zewnątrz.
- Urządzenie używaj tylko w pozycji roboczej i na miejscach, gdzie nie grozi jego przewrócenie i w dostatecznej odległości od źródeł ciepła (np. **piece, kuchenki, ogrzewacze, piekarniki na gorące powietrze, grill**), przedmiotów łatwopalnych (np. **firanki, zasłony itd.**) i powierzchni wilgotnych (np. **zlewy, umywalki itd.**).
- Nie należy umieszczać urządzenia w pobliżu przedmiotów lub pod obiektami, które mogą zostać uszkodzone przez parę np. ściany, szafki kuchenne, kredensy, obrazy, zasłony. Gorąca para może je uszkodzić.
- Nie należy używać w otoczeniu nasyconym oparami wybuchowymi lub łatwopalnymi.
- Przed włączeniem urządzenia elektrycznego upewnij się, że poziom wody jest pomiędzy znakami MIN i MAX.
- W celu zapewnienia bezpieczeństwa i prawidłowego funkcjonowania urządzenia, należy używać wyłącznie oryginalnych części zamiennych i akcesoriów zatwierdzonych przez producenta.

PRZEWÓD ZASILAJĄCY:

- Jeżeli kabel zasilający urządzenia jest uszkodzony, powinien być wymieniony przez producenta, technika serwisowego lub osobę kwalifikowaną, aby zapobiec niebezpiecznym sytuacjom.
- Nigdy nie należy używać urządzenia z uszkodzonym kablem lub wtyczką, jeżeli nie działa prawidłowo, upadło na ziemię i zostało uszkodzone lub jeżeli wpadło do wody. W takich przypadkach należy dostarczyć urządzenie do serwisu celem jego sprawdzenia.
- Nigdy nie należy kłaść kabla zasilającego na gorących powierzchniach lub zostawiać zwisającego ze stołu lub blatu. Ciągnięcie za przewód np. przez małe dzieci może doprowadzić do przewrócenia lub spadnięcia urządzenia, a w następstwie do poważnego urazu!
- Dopilnuj, aby kabel zasilający nie został uszkodzony przez ostre lub gorące przedmioty i ogień. Nie powinien być zanurzany w wodzie lub załamywać się na ostrych krawędziach.

II. OPIS URZĄDZENIA (RYS. 1)

A – Korpus ekspresu
A1 – powierzchnia do ogrzewania
A2 – obrotowy regulator do nastawienia pary i funkcji gorącej wody
A3 – dysza parowa i wylot gorącej wody
A4 – kabel zasilający

B – Panel do obsługi
B1 – przycisk WŁ./WYŁ
B2 – przycisk do przygotowania Espresso
B3 – przycisk do przygotowania Espresso x2
B4 – przycisk do przygotowania pary (Steam)

C – Metalowa dźwignia z plastikową rękojeścią
C1 – nierdzewna tacka na jedną filiżankę 1-cup
C2 – nierdzewna tacka na dwie filiżanki 2-cup

D – Zbiornik na wodę
D1 – odchylane wieko zbiorniczka na wodę

E – Tacka ociekowa
E1 – kratka ociekowa

F – Dozownik do kawy z ubijakiem

III. INSTRUKCJA UŻYTKOWANIA

Przed użyciem usuń z urządzenia i akcesoriów wszelkie materiały opakowaniowe i ochronne, w tym folie. Umyć zbiorniczk **D** i rękojeśc **C**, dozownik do kawy **F** i nierdzewna tacki **C1**, **C2** ciepłą wodą z odpowiednim środkiem do mycia, opłukać czystą wodą i zostawić do wyschnięcia. Następnie włożyć je z powrotem do ekspresu. Panel sterowania jest dotykowy, więc nie należy mocno wciskać przycisków (symboli). Jeśli na wyświetlaczu pojawią się nietypowe znaki, odłącz urządzenie od zasilania. Jeśli urządzenie wydaje się być odłączone od zasilania, podłącz je ponownie.

Usuwanie części roboczych

Zdejmując części, które są często używane podczas użytkowania ekspresu (metalowa dźwignia **C**, tacka okapowa **E**), postępować według rys. 1. Części umieść z powrotem na miejsce.

Przepłukanie ekspresu do kawy przed użyciem

Przed pierwszym uruchomieniem lub po przerwie w używaniu dłuższej niż 2 dni należy przepłukać go w następujący sposób:

– Umieść urządzenie na płaskiej i stabilnej powierzchni, z dala od wody i źródeł ciepła
– Wyjmij zbiornik, przepłucz go i napełnij wodą pitną.
– Włóż zbiornik z powrotem i podłącz przewód zasilający **A4** do gniazdka elektrycznego.
– Włóż sitko **C1** do kolby **C** i umieść ją w ekspresie do kawy bez mielonej kawy (jak opisano poniżej).
– Umieść duży kubek na kratce ociekacza **E1**. Dbać o to, aby obrotowy regulator **A2** był w pozycji „◎“.
– Skieruj dyszę parowu **A3** w kubku.
– Naciśnij przycisk **B1** (przycisk zacznie migać, a urządzenie zacznie się nagrzewać). Gdy przycisk **B2, B3, B4** świeci się stale, nagrzewanie zostało zakończone.
– Obrotowy regulator pary **A2** ustawić w pozycji „ “. Natychmiast z wypustu zacznie wyciekać gorąca woda. W celu ukończenia funkcji należy obrócić regulator **A2** do pozycji „◎“.
– Naciśnij przycisk **B3** (a pompa zacznie pracować).
– Po zakończeniu procedury (tj. zrobić kilka filiżanek kawy bez kawy). Urządzenie jest teraz gotowe do użycia. Zalecamy przepłukanie ekspresu w ten sposób 3-5x.

Uwaga

- Podczas pierwszego pompowania wody może być słyszalny charakterystyczny hałas, jest to całkowicie normalne, urządzenie usuwa powietrze z układu. Po około 20 sekundach szum zniknie.
- Podczas przepłukiwania ekspres produkuje gorącą wodę.

Napełnianie wodą (rys. 2)

Wyjmij zbiornik **D**, podnieś pokrywkę **D1** i napełnij zbiornik wodą (najlepiej o temperaturze pokojowej, między MIN a MAX), a następnie umieść go z powrotem i popchnąć do oporu.

Uwagi

- Zbyt zimna woda może negatywnie wpłynąć na końcowy smak napoju kawowego.

- Nie pozostawiaj resztek wody w zbiorniku na wodę na dłużej niż jeden dzień. Do parzenia wysokiej jakości świeżej kawy należy używać świeżej wody.
- W przeciwnym razie smak napoju kawowego może zostać negatywnie zmieniony.

IV. UŻYWANIE URZĄDZENIA

Uwagi wstępne

- Naciśnięciu któregokolwiek przycisku towarzyszy sygnalizacja akustyczna.
- Jeśli w ciągu jednej minuty nie zostanie wykonana żadna czynność, urządzenie automatycznie opuści tryb ustawień i przejdzie w stan gotowości.
- Ekspres automatycznie wyłączy się po około 29 minutach bezczynności przełącza się w stan gotowości; można go ponownie włączyć, naciskając jeden z przycisków **B1**.
- Tryb aktywny można zakończyć w dowolnym momencie ponownym naciśnięciem odpowiedniego przycisku. Przygotowywanie napoju można w każdej chwili przerwać, ponownie naciskając przycisk **B1**.
- Bez tacki ociekowej maksymalna wysokość filiżanki wynosi około 11–13 cm.
- Regularnie wylewaj wodę z tacki ociekowej.

SYGNALIZACJA ŚWIETLNA

Espresu do kawy funkcje	Przyciski (kontrolki)	
	miga stale	świeci na stałe
Podgrzewanie	**B1**, **B4***	
Gotowy do użycia		**B2**, **B3**, **B4**

* Do funkcji pary

INDYWIDUALNE USTAWIENIA WIELKOŚCI KAWY (FUNKCJI PAMIĘCI)

Ekspres do kawy umożliwia zapisanie indywidualnej objętości napoju osobno dla każdego przycisku funkcyjnego. Dzięki temu możesz przygotować kawę dokładnie według własnego gustu – mniejszą i mocniejszą lub większą i łagodniejszą.

1. Naciśnij i przytrzymaj przycisk funkcyjny (**B2** lub **B3**), dla którego chcesz ustawić pamięć, przez 3 sekundy a urządzenie przejdzie w tryb pamięci.
2. Naciśnij ponownie przycisk funkcyjny – pompa uruchomi się i kawa zacznie wypływać (symbol wybranego napoju miga). Regulowany czas przygotowania kawy dla jednej filiżanki wynosi od 15 do 25 sekund, a dla dwóch filiżanek od 26 do 46 sekund.
3. Po osiągnięciu żądanej ilości naciśnij ponownie ten przycisk, aby potwierdzić zapisaną pojemność. Ustawienie pamięci tej funkcji zostaje zakończone pomyślnie.

PRZYGOTOWANIE KAWY ESPRESSO (rys. 4, 5)

1. Zbiorniczek **D** napełnić wodą.
2. Włączyć ekspres naciskając przycisk **B1** i zaczekać na nagrzanie.
3. Umieścić nierdzewną tackę (**C1** lub **C2**) do lejka dźwigni **C**.
4. Napełnić nierdzewną tackę (**C1** lub **C2**) mieloną kawą po brzegi z pomocą dozownika **F**. Usuń resztki zmielonej kawy z krawędzi i nasadzić dźwignię **C** na ekspres według rys. 5.

5. Umieścić filiżankę/filiżanki odpowiedniej wielkości pod wylot kawy.
6. Po zakończeniu nagrzewania naciśnij przycisk **B2** (do kawy espresso) lub przycisk **B3** (do kawy espresso x2). Lub skorzystaj z funkcji indywidualnego ustawienia wielkości napoju z funkcją pamięci (patrz instrukcje powyżej).
7. Zaczekać na dokończenie przygotowania kawy.
8. Wyjmij uchwyt (portafilter) z głowicy zaparzającej i wyczyść go zgodnie z instrukcjami zawartymi w rozdziale „Czyszczenie i konserwacja”.
   Zalecamy odczekać około 5 sekund przed wyjęciem uchwytu z głowicy. Ciśnienie zostanie naturalnie uwolnione, co ułatwi jego usunięcie.

Podgrzanie filiżanki

- Aby uzyskać optymalne przygotowanie i lepszy smak kawy, najlepiej podgrzać swoją filiżankę, napełniając ją gorącą wodą (np. z pomocą funkcji gorącej wody).
  Po podgrzaniu filiżanki wylać wodę.
- Powierzchni do ogrzewania **A1** można używać do nagrzania filiżanki na kawę (ustaw je do góry dnem).

Ostrzeżenie

- Kawę należycie ubić ubijakiem (tylną częścią dozownika), który jest do tego przeznaczony. Dociskaj, nie obracaj! Obracanie podczas dociskania spowoduje rozluźnienie „ciastka kawowego”. Ubita powierzchnia fusów musi być równa.
- Jeśli mielona kawa jest zbyt mocno ubita, woda nie przepływa.
- Jeśli mielona kawa nie jest ubita, woda przepływa zbyt szybko, a kawa ma zbyt słaby smak.
- Różne stopnie palenia ziaren kawy – od jasnego do mocnego – mogą wpływać na ilość i przepływ kawy. Delikatne kapanie jest normalne.
- Należy pamiętać, że podczas przygotowania kawy zawsze jest ważna jakość samej kawy, jakość wody, oraz doświadczenie użytkownika).
- Używaj wyłącznie kawy mielonej przeznaczonej do ekspresów ciśnieniowych. Nie używaj kawy mielonej przeznaczonej do zaparzaczy francuskich, perkolatorów itp.
- Przy funkcji przygotowania kawy regulator **A2** musi być w pozycji „◎“, w przeciwnym wypadku nie można włączyć funkcji przygotowania kawy.
- Jeżeli w trakcie przygotowania kawy obróci się regulatorem **A2** do pozycji „💧“ lub „✋“, przerwie się przygotowanie kawy.

PRZYGOTOWANIE NAPOJU CAPPUCCINO I SPIENIANIE MLEKA (rys. 4, 5, 6)

Dysza na mleko **A3** jest przeznaczona do przygotowywania napojów espresso zawierających mleko i mleczną piankę. Najpierw przygotuj espresso w odpowiednio dużym naczyniu zgodnie z punktami 1–8 w sekcji „PRZYGOTOWANIE KAWY ESPRESSO”.

1. Naciśnij przycisk pary **B4** – kontrolka zacznie migać. Gdy świeci ciągle, podgrzewanie pary jest zakończone.
2. Wlej około 150 g pełnotłustego mleka do naczynia na cappuccino.
3. Umieść dyszę pary **A3** w mleku i ustaw regulator **A2** w pozycji „✋“ – zacznie wydobywać się para. Następnie zbliż dyszę do powierzchni mleka i przechyl ją pod kątem, aby napowietrzyć mleko i wytworzyć pianę. (Przed spienianiem wypuszczaj parę przez 10 sekund do pustego naczynia – poprawia to jakość piany.)
4. Po uzyskaniu pożądanego efektu ustaw regulator **A2** z powrotem w pozycji wyłączonej „◎“.

5. Wlej spienione mleko do espresso – cappuccino jest gotowe.

Ostrzeżenie

- Podczas wytwarzania pary metalowa dysza musi być prawidłowo zamocowana.
- Zalecana średnica naczynia to co najmniej 70 ± 5 mm, ponieważ objętość mleka może się podwoić. Naczynie powinno być odpowiednio głębokie.
- Dla uzyskania najlepszego smaku i jakości należy używać wyłącznie schłodzonego, świeżego mleka pełnotłustego.
- Można też używać alternatywnych rodzajów mleka (sojowe, migdałowe, itp.) z oznaczeniem „Barista
- Podczas przygotowywania cappuccino najpierw przygotowuje się kawę, a następnie mleko. Cappuccino zazwyczaj składa się z jednej trzeciej kawy, jednej trzeciej gorącego mleka i jednej trzeciej mlecznej pianki.
- Natychmiast po użyciu pary wyczyść dyszę wilgotną gąbką, zachowując ostrożność, aby się nie poparzyć.

6. Po spienianiu mleka należy schłodzić urządzenie przed kolejnym przygotowaniem kawy.
7. Po użyciu pary można od razu nacisnąć przycisk **B2** lub **B3**. Jeśli temperatura jest zbyt wysoka, kontrolka zacznie szybko migać. W takim przypadku:
8. Ustaw regulator **A2** w pozycji „ “ – zacznie wypływać gorąca woda. Gdy temperatura spadnie, pompa zatrzyma się automatycznie. Następnie ustaw regulator **A2** w pozycji wyłączonej „◎“ i kontynuuj przygotowanie kawy.
9. Jeśli nie chcesz przygotowywać kawy przy sygnale wysokiej temperatury, naciśnij ponownie **B2** lub **B3**, aby anulować.

PRZYGOTOWANIE GORĄCEJ WODY (rys. 6)

1. Zbiorniczek **D** napełnić wodą.
2. Włączyć ekspres naciskając przycisk **B1** i zaczekać na nagrzanie.
3. Umieścić filiżankę odpowiedniej wielkości pod dyszą pary **A3**.
4. Ustaw regulator **A2** w pozycji „ “ – zacznie wypływać gorąca woda.
5. Gdy uzyskasz żądaną ilość gorącej wody, ustaw regulator **A2** w pozycji wyłączonej „◎“.

PRZYWRÓĆ USTAWIENIA FABRYCZNE

Przywrócenie ustawień fabrycznych spowoduje usunięcie wszystkich wprowadzonych ustawień i przywrócenie ich do pierwotnych wartości fabrycznych.

6. Naciśnij jednocześnie i przytrzymaj przyciski **B2** oraz **B3** przez 3 sekund, aż kontrolki w przyciskach **B2** i **B3** zaświecą się na stałe, a kontrolki w przyciskach **B1** i **B4** migną jeden raz. Wszystkie funkcje zostaną przywrócone do ustawień fabrycznych.

FUNKCJA AUTOMATYCZNEGO WYŁĄCZANIA

1. Po naciśnięciu przycisku **B1** pompa automatycznie zatrzyma się, jeśli w ciągu 90 sekund od podania gorącej wody nie zostanie wykonana żadna dalsza czynność. Kontrolka w przycisku **B2** zacznie szybko migać jako przypomnienie.
2. Po naciśnięciu przycisku **B1** pompa automatycznie zatrzyma się, jeśli podczas spieniania mleka pracuje przez 180 sekund bez żadnej dalszej czynności. Kontrolka w przycisku **B4** zacznie szybko migać jako przypomnienie.

3. Po naciśnięciu przycisku **B1** urządzenie przejdzie w stan gotowości, jeśli w ciągu 29 minut nie zostanie wykonana żadna czynność. Wszystkie kontrolki w przyciskach zgasną, a element grzewczy przestanie się nagrzewać. Urządzenie wyłączy się automatycznie. Urządzenie można ponownie uruchomić, naciskając dowolny przycisk po stan gotowości.

V. KONSERWACJA

Przed każdą konserwacją odłącz urządzenie od sieci przez wyjęcie wtyczki kabla zasilającego z gniazdka elektrycznego (oprócz funkcji, które wymagają włączenia ekspresu do kawy)! Espresso czyść po wystygnięciu! Nie używaj szorstkich i agresywnych środków czyszczących (np. ostre przedmioty, skrobaczki, rozcieńczalniki lub inne rozpuszczalniki)! Powierzchnię urządzenia i jego doprowadzenie wytrzeć wilgotną szmatką. **Nie używaj zmywarki do mycia żadnych części urządzenia.**

WAŻNE

Aby zapobiec powstaniu pleśni na resztkach kawy, należy wszystkie części regularnie kontrolować i czyścić!

Zbiornik na wodę (D)

Zaleca się mycie raz w tygodniu środkiem do mycia naczyń i dokładne przepłukanie.
W celu zapobiegania osadzaniu się kamienia przepłukuj zbiornik codziennie pod bieżącą wodą.

Dysza parowa i wylot gorącej wody

Po każdym użyciu dyszy jest konieczne jej wyczyszczenie. Można tak zrobić włączając ją i zanurzając do naczynia z czystą wodą a następnie wycierając suchą serwetką. W razie potrzeby otwór wylotu wyczyścić odpowiednim narzędziem. Jeżeli wylot jest zanieczyszczony kamieniem wodnym, jest konieczne jego usunięcie (patrz ustęp Usuwanie kamienia wodnego).

Metalowa dźwignia z plastikową rękojeścią (C)

Fusy z kawy usuwać z nierdzewnych tacek (**C1** i **C2**) po każdym użyciu. Lejek starannie wypłukać pod bieżącą wodą. Nierdzewne filtry (**C1** i **C2**) umyć w ciepłej wodzie z dodatkiem detergentu a następnie opłukać czystą wodą. Plastikową rękojeść wytrzeć wilgotną szmatką. Następnie zaczekać, aż wszystko wyschnie.

Tacka ociekowa i kratka (E + E1) (rys. 3)

Tackę okapową opróżniać według potrzeby. Części **E** i **E1** umyć klasycznym środkiem do mycia naczyń, opłukać czystą wodą i wysuszyć.

Usuwanie kamienia wodnego

Powiadomienie o odkamienianiu pojawi się po osiągnięciu 500 cykli pracy urządzenia.
W takim przypadku wszystkie kontrolki przycisków zamigają 5 razy, co oznacza konieczność przeprowadzenia odkamieniania. Następnie urządzenie powróci do normalnego trybu pracy. Jeśli powiadomienie nie zostanie anulowane, będzie wyświetlane przy każdym włączeniu urządzenia. Lub w przypadku, kiedy dojdzie do wyraźnego wydłużenia czasu przygotowania kawy, jest konieczne wyczyszczenie układu wodnego ekspresu od osadów wapiennych i mineralnych (kamienia wodnego).

Osady te można usunąć z pomocą roztworu wody ze środkiem przeznaczonym do tego celu (np. **ETA518000201**). Zawsze należy się kierować instrukcjami producenta danego środka, które zazwyczaj bywają podane na opakowaniach. **Usuwanie kamienia wodnego przeprowadzać regularnie w zależności od twardości wody i częstości używania ekspresu** (zalecamy minimalnie 1x na miesiąc). Sposób jest następujący:

1. Wyjmij i opróżnij zbiorniczk **D**.
2. Napełnij ją roztworem odkamieniającym zgodnie z instrukcją producenta (rozcieńczonym wodą). Umieść z powrotem w urządzeniu.
3. Włącz urządzenie i podstaw naczynie pod wylot kawy.
4. Naciśnij przycisk przygotowania **B3** i przepuść dwie porcje (~100 ml każda).
5. Pozwól roztworowi odkamieniającemu działać przez 15–20 minut.
6. Następnie przepuść ponownie roztwór przez urządzenie, aż zbiornik się opróżni.
7. Wyjmij zbiornik, dokładnie przepłucz czystą wodą i napełnij świeżą wodą.
8. Umieść go ponownie i przepuść całą zawartość przez system w celu przepłukania.W razie potrzeby powtórz płukanie czystą wodą.

Po zakończeniu cyklu odkamieniania urządzenie jest gotowe do użycia.

Ostrzeżenie

- Po zakończeniu odkamieniania należy anulować powiadomienie: Naciśnij i przytrzymaj jednocześnie przyciski **B2**, **B3**, **B4** przez 3 sekundy.

Wymiana elementów, które wymagają ingerencji do części elektrycznej urządzenia może wykonać wyłącznie specjalistyczny serwis! Nie przestrzeganie wskazówek producenta powoduje utratę prawa do napraw!
Kontakt z producentem: info@eta.cz
Informacje dotyczące reklamacji i napraw produktów można znaleźć na stronie www.eta.cz/servis-eu.

VI. ROZWIĄZYWANIE PROBLEMÓW

PROBLEM	PRZYCZYNA	ROZWIĄZANIE
Pompa pracuje, ale woda nie wypływa.	W zbiorniku nie ma wody.	Napełnij zbiornik czystą wodą.
	Powietrze wewnątrz urządzenia.	Obróć regulator **A2** do pozycji odpowietrzania (tj. pobór ciepłej wody).
Przyciski **B2**, **B3** szybko migają.	Przekroczono maksymalny czas gorącej wody i przyciski nie zostały zresetowane.	Obróć regulator **A2** do pozycji wyłączonej.
	Po ostygnięciu przyciski nie zostały zresetowane.	Obróć regulator **A2** do pozycji wyłączonej.
	Temperatura urządzenia jest zbyt wysoka.	Obróć regulator **A2** do pozycji gorąca woda, aby schłodzić urządzenie.

PROBLEM	PRZYCZYNA	ROZWIĄZANIE
Przycisk **B4** szybko miga.	Para działała przez 180 sec., a regulator **A2** nie został zresetowany.	Obróć regulator **A2** do pozycji wyłączonej.
Przyciski **B2**, **B3**, **B4** szybko migają.	Regulator **A2** nie został zresetowany.	Obróć regulator **A2** do pozycji wyłączonej.
Przyciski **B1**-**B4** migają (5 razy).	Konieczne jest odkamienienie systemu.	Przeprowadź odkamienianie, a następnie anuluj ostrzeżenie.
Kawa nie jest wystarczająco gorąca.	Filiżanka nie była podgrzana.	Podgrzej filiżankę.
Kawa wypływa bardzo wolno lub tylko kapie.	Kawa jest zmielona zbyt drobno lub została zbyt mocno ubita.	Użyj kawy o grubszym mieleniu i ubij ją z umiarkowaną siłą.
Kawa nie ma pianki.	Ziarna kawy nie są świeże lub są niskiej jakości.	Zmień markę kawy lub użyj świeżej kawy.
	Ustawiono zbyt grube mielenie i kawa nie jest dobrze ubita.	Użyj drobniejszego mielenia i ubij kawę z umiarkowaną siłą.
Cappuccino lub pianka mleczna nie są dobrej jakości.	Mleko nie jest wystarczająco schłodzone lub używany jest niewłaściwy rodzaj mleka. Nieodpowiedni kształt naczynia.	Używaj świeżego mleka pełnotłustego lub mleka alternatywnego z oznaczeniem „Barista”. Mleko powinno mieć temperaturę 5–10 °C. Użyj wąskiego i wysokiego naczynia.
Przyciski dotykowe nie reagują prawidłowo.	Nieprawidłowe naciśnięcie przycisku.	Zawsze naciskaj przyciski od przodu panelu, całą powierzchnią opuszka palca.
	Palce mogą być mokre lub w inny sposób zabrudzone.	Oczyść palce.

VI. EKOLOGIA

Jeżeli tylko pozwoliły na to rozmiary, na wszystkich elementach wydrukowano znaki materiałów zastosowanych do produkcji opakowań, komponentów i wyposażenia, jak również ich przetwórstwa wtórnego. Symbole umieszczone na produktach lub w załączonej dokumentacji oznaczają, że zastosowanych elementów elektrycznych lub elektronicznych nie można poddawać utylizacji wraz z odpadem komunalnym. Produkt należy przynieść do specjalnych punktów zbiorczych, w których będą przyjęte bez opłaty. Dzięki poprawnej utylizacji pomogą Państwo zachować cenne źródła i pomogą w profilaktyce ewentualnych negatywnych wpływów na środowisko naturalne i zdrowie ludzkie, na co mogłaby mieć negatywne wpływy niepoprawna utylizacja odpadu. W celu uzyskania następnych szczegółowych informacji dotyczących utylizacji należy zwrócić się do najbliższego urzędu lub punktu zbiorczego. Niewłaściwy sposób utylizacji urządzenia może podlegać karze – zgodnie z przepisami krajowymi i międzynarodowymi.

W celu całkowitego wycofania urządzenia z użytkowania zaleca się odłączyć przewód zasilania od sieci elektrycznej, przez ucięcie przewodu. Dzięki czemu użytkowanie urządzenia nie będzie następnie możliwe.

VIII. DANE TECHNICZNE

Napięcie (V) / Pobór mocy (W)	podano na tabliczce znamionowej urządzenia
Objętość zbiornika na wodę maks. (l)	1,2
Waga ok. (kg)	3,61
Klasa izolacyjna	I.
Wymiary produktu (cm)	14,3 x 29,7 x 29,9

Pobór mocy gdy sprzęt jest wyłączony wynosi < 0,50 W.
Poziom hałasu ≤ 75 dB(A) re 1 pW,

Zmiana specyfikacji technicznych i akcesoriów w zależności od modelu produktu jest zastrzeżona przez producenta.

OSTRZEŻENIA I SYMBOLE UŻYTE NA URZĄDZENIACH, OPAKOWANIACH LUB W INSTRUKCJI:

WARNING: TO REDUCE THE RISK OF FIRE OR ELECTRICAL SHOCK, DO NOT REMOVE THIS COVER. NO USER-SERVICEABLE PARTS INSIDE REPAIR SHOULD BE DONE BY AUTHORIZED SERVICE PERSONNEL ONLY.

Ostrzeżenie: Aby zmniejszyć ryzyko pożaru lub porażenia prądem elektrycznym, nie zdejmuj tej pokrywy. Wewnątrz nie ma części, które użytkownik może serwisować. Naprawy powinien wykonywać wyłącznie autoryzowany personel serwisowy.

HOUSEHOLD USE ONLY. DO NOT IMMERSE IN WATER OR OTHER LIQUIDS. INSERT.

Tylko do zastosowania w gospodarstwie domowym. Nie zanurzać do wody lub innych cieczy. Wstaw

	TO AVOID DANGER OF SUFFOCATION, KEEP THIS PLASTIC BAG AWAY FROM BABIES AND CHILDREN. DO NOT USE THIS BAG IN CRIBS, BEDS, CARRIAGES OR PLAYPENS. THIS BAG IS NOT A TOY. Niebezpieczeństwo uduszenia. Tego worka nie należy używać w kołyskach, łóżeczkach, wózkach lub kojcach dziecięcych. Torebkę z PE położyć w miejscu będącym poza zasięgiem dzieci. Torebka nie służy do zabawy!
	Symbol oznacza OSTRZEŻENIE
	Zapoznaj się z instrukcją obsługi
	OSTRZEŻENIA: GORĄCE POWIERZCHNIA. Ryzyko poparzenia, które może powstać przez dotknięcie metalowych części. Należy być ostrożnym podczas obsługi urządzenia!
	Nie wolno go wyrzucać wraz z odpadami komunalnymi
	Odblokowany / zablokowany

DE – Espresso

eta 3181 VELUTTO

BEDIENUNGSANLEITUNG

Sehr geehrter Kunde, wir bedanken uns, dass Sie unser Produkt gekauft haben. Bewahren Sie diese Bedienungsanleitung zusammen wenn möglich auch mit der Verpackung und deren Inhalt auf.

I. SICHERHEITSHINWEISE

ALLGEMEINE BESTIMMUNGEN:

- Bitte lesen Sie vor der ersten Inbetriebnahme dieses Geräts sehr aufmerksam die Bedienungsanleitung, schauen Sie sich die Abbildungen an und bewahren Sie diese Anleitung zur Referenz auf. Betrachten Sie die Hinweise in dieser Bedienungsanleitung als Bestandteil des Geräts und leiten Sie diese an jeden Benutzer des Gerätes weiter.
- Kontrollieren Sie, ob die Angabe auf dem Typenschild der Spannung Ihrer Steckdose entspricht. Der Stecker der Anschlussleitung darf nur an eine elektrische Steckdose angeschlossen werden, die den entsprechenden Normen entspricht.
- Dieses Gerät kann von Kindern ab dem Alter von 8 Jahren und von Menschen mit verminderten körperlichen, sensorischen oder geistigen Fähigkeiten oder mit Mangel an Erfahrung und Wissen bedient werden, sofern sie während der Gerätebenutzung beaufsichtigt werden oder unterwiesen wurden, wie das Gerät in einer sicheren Weise zu nutzen ist und wenn sie die möglichen Gefahren verstehen. Kinder dürfen nicht mit dem Gerät spielen. Die Reinigung und Wartung des Gerätes darf von unbeaufsichtigten Kindern nicht durchgeführt werden. Kinder unter 8 Jahren müssen von dem Gerät und seiner Anschlussleitung ferngehalten werden.
- Kinder dürfen nicht mit dem Gerät spielen.
- Vor dem Wechsel von Zubehör oder von zugänglichen Teilen, vor der Montage und Demontage, vor Befüllen des Wasserbehälters, vor der Reinigung bzw. Wartung, vor der Verlagerung, wenn das Gerät unbeaufsichtigt bleibt oder nach Beendigung der Arbeit, schalten Sie das Gerät aus und trennen es vom Stromnetz durch Herausziehen des Steckers aus der Steckdose!
- Lassen Sie das Gerät und alle Teile abkühlen, bevor Sie zugängliche Teile entfernen, warten und handhaben.
- **VORSICHT**: Das Gerät ist nicht für den Betrieb über eine externe Zeitschaltuhr, eine Fernbedienung oder eine andere Komponente vorgesehen, die das Gerät automatisch einschaltet, da die Gefahr eines Brandes besteht, wenn das Gerät zum Zeitpunkt der Inbetriebnahme abgedeckt oder nicht richtig positioniert ist.

- **HINWEIS**: Einige Teile dieses Produkts können sehr heiß werden und Verbrennungen verursachen. Das Gerät erzeugt während des Betriebs unter Druck Heißwasser, Dampf und warme Milch (Mikroschaum). Die Oberfläche des Heizelements bleibt nach dem Gebrauch heiß. Achten Sie besonders darauf besonders bei Anwesenheit von Kindern und Menschen mit Handicap.
- Tauchen Sie das Gerät, das Kabel oder den Stecker niemals in Wasser (auch nicht teilweise). Vermeiden Sie generell, dass die genannten Teile mit Wasser in Berührung kommen.
- Die Kaffeemaschine darf während des Gebrauchs nicht in einem Schrank aufgestellt werden.
- ACHTUNG, HEISSER DAMPF – Seien Sie vorsichtig, wenn Sie die Dampfdüse verwenden und berühren Sie sie nicht, bis sie abgekühlt ist. Beachten Sie, dass während des Gebrauchs kurzzeitig heißes Wasser austreten kann. Berühren Sie nicht das Metallteil der Düse, wenn Sie diese verwenden, sondern verwenden Sie nur das entsprechende Teil der Abdeckung der Dampfdüse **A3** zur Einstellung.
- Aus den hygienischen Gründen reinigen sie die Dampfdüse nach jedem Gebrauch durch Spülen. Entfernen Sie nach ihrer Abkühlung das Außenteil (Röhrchen) und spülen Sie es mit lauwarmem Wasser ab.
- Vermeiden Sie einen Kontakt mit Haustieren, Pflanzen und Insekten, wenn das Gerät in Betrieb ist.
- **Stecken Sie den Stecker der Anschlussleitung nicht mit nassen Händen in die el. Steckdose und ziehen Sie ihn nicht an der Anschlussleitung aus der el. Steckdose!**
- Bei der Handhabung gehen Sie vor, sodass Verletzungen vermieden werden (z.B. **mit kochendem Wasser, Dampf**).
- **Tauchen Sie das Gerät oder sein Kabel niemals unter Wasser (auch nicht teilweise).**
- Bewegen Sie das Gerät nicht, falls im Behälter noch Wasser ist! Es besteht die Gefahr, dass Wasser in die inneren Komponenten gelangt.
- Lassen Sie das am Stromnetz angeschlossene Gerät nicht ohne Aufsicht und kontrollieren Sie es über den gesamten Zeitraum der Kaffeezubereitung!
- Tragen Sie das Gerät nur am Außengehäuse. Halten Sie das Gerät beim Transport nicht am Wassertank (dieser kann sich leicht lösen)!
- Lassen Sie an allen Seiten des Gerätes einen Freiraum von mindestens 15 cm, um einen ordnungsgemäßen Luftumlauf zu gewährleisten.
- Setzen Sie das Gerät einer Temperatur unter 4 °C nicht aus; Einfrieren von Restwasser in den inneren Bauteilen könnte Beschädigungen des Geräts verursachen.
- Verwenden Sie dieses Gerät einschließlich Zubehör nur zu dem Zweck, für den er laut Gebrauchsanleitung bestimmt ist. Verwenden Sie das Gerät niemals zu anderen Zwecken.
- Der Hersteller haftet nicht für durch eine unsachgemäße Nutzung des Gerätes verursachte Schäden (z.B. **Verbrennungen, Verbrühungen, Feuer**).

NUTZUNG DES GERÄTS:

- Das Gerät ist nur für den Gebrauch in Haushalten und für ähnliche Zwecke bestimmt (Speisenzubereitung!) Es ist nicht für den kommerziellen Gebrauch und für den Gebrauch in Räumen wie Küchen für das Personal der Geschäfte, Büros oder Farmen oder in anderen Arbeitsumgebungen bestimmt. Das Gerät ist nicht für den Gebrauch durch Klienten in Hotels, Motels, den die Übernachtung mit dem Frühstück anbietenden Einrichtungen und anderen Unterkunftseinrichtungen bestimmt! Es ist nicht für die gewerbliche Nutzung bestimmt!

- Lassen Sie kein Wasser im Behälter, wenn das Gerät längere Zeit nicht benutzt wird! Wenn die Häufigkeit der Zubereitung Ihres Kaffees niedrig ist, wechseln Sie regelmäßig Wasser, um es frisch zu halten (ideal täglich).
- Verwenden Sie immer nur kühles (lauwarmes) sauberes Wasser! Verwenden Sie niemals heißes Wasser oder andere Flüssigkeiten – sie könnten das Gerät beschädigen.
- Verwenden Sie die Funktion der Heißwasserausgabe in einem Zeitabschnitt nicht länger als bis Verbrauch eines Wasserbehälters.
- Vor dem Entfernen des Tankdeckels oder des Metallhebel den Druck über die Dampfdüse ablassen.
- Verwenden Sie das Gerät nur in der Arbeitsposition an ebenen und stabilen Stellen, wo es nicht umkippen kann und in einer ausreichenden Entfernung von Wärmequellen (z.B. **Ofen, Herd, Kochplatte, Backofen, Grill**), brennbaren Gegenständen (z.B. **Vorhänge, Gardinen usw.**) und feuchten Oberflächen (z.B. **Spülen, Waschbecken usw.**).
- Verwenden Sie das Gerät nicht in einer explosiven oder mit brennbaren Dämpfen gesättigten Umgebung.
- Stellen Sie das Gerät nicht in der Nähe von Gegenständen oder unter Gegenständen ab, die durch Dampf beschädigt werden können, zum Beispiel Wände, Küchenschränke, Geschirrschränke, Bilder, Gardinen; der entweichende Dampf könnte sie beschädigen.
- Vergewissern Sie sich vor dem Einschalten des Gerätes, dass sich der Wasserpegel zwischen den Markierungen **MIN** und **MAX** befindet.
- Um die Sicherheit und die ordnungsgemäße Funktion des Geräts zu gewährleisten, verwenden Sie bitte ausschließlich Originalersatzteile und vom Hersteller zugelassenes Zubehör.

ANSCHLUSSLEITUNG:

- Wenn die Anschlussleitung des Gerätes beschädigt ist, muss sie durch den Hersteller, dessen Servicetechniker oder einer ähnlich qualifizierten Person ersetzt werden, damit dadurch das Entstehen einer gefährlichen Situation verhindert werden kann.
- Verwenden Sie das Gerät niemals, wenn es eine beschädigte Anschlussleitung oder den Netzstecker hat, wenn es nicht richtig arbeitet, wenn es auf den Boden gefallen ist und beschädigt ist, oder wenn es ins Wasser gefallen ist. In solchen Fällen bringen Sie das Gerät in eine autorisierte Servicewerkstatt, um dort seine Sicherheit und die ordnungsgemäße Funktion überprüfen zu lassen.
- Legen Sie die Anschlussleitung nicht auf heißen Flächen ab, lassen Sie sie nicht über den Rand eines Tisches oder einer Arbeitsplatte hängen. Durch Hängenbleiben oder Ziehen an der Anschlussleitung, z.B. durch Kinder, kann es zum Umkippen bzw. Herabfallen des Geräts und nachfolgend zu einer ernsthaften Verletzung kommen!
- Die Anschlussleitung darf nicht durch scharfe oder heiße Gegenstände, offenes Feuer beschädigt sein. Sie darf nicht in Wasser getaucht und auch nicht über scharfe Kanten gebogen werden.

II. BESCHREIBUNG DES GERÄTS (ABB. 1)

A – Körper der Kaffeemaschine

A1 – Heizfläche
A2 – Drehregler zur Einstellung von Dampf und Funktion von Heißwasser
A3 – Dampfdüse und Heißwasserauslass
A4 – Anschlusskabel

B – Bedienfeld

B1 – EIN-/AUS-Schalter
B2 – Taste für Zubereitung von Espresso
B3 – Taste für Zubereitung von Espresso x2
B4 – Taste für Zubereitung von Dampf (Steam)

C – Metallhebel mit Kunststoffgriff

C1 – Edelstahlschale für eine Tasse 1-cup
C2 – Edelstahlschale für zwei Tassen 2-cup

D – Wasserbehälter

D1 – Klappdeckel des Wasserbehälters

E – Tropfschale

E1 – Tropfgitter

F – Messbecher für Kaffeemehl mit Stempel

III. VORBEREITUNG ZUR VERWENDUNG

Entfernen Sie vor dem ersten Gebrauch sämtliche Verpackungs- und Schutzmaterialien vom Gerät und Zubehör, einschließlich Folien. Waschen Sie die Behälter **D** und Metallhebel **C**, Messbecher für Kaffeemehl **F** und Edelstahlschale **C1**, **C2** mit warmem Wasser und einem geeigneten Reinigungsmittel, spülen Sie es mit sauberem Wasser ab und lassen trocknen. Anschließend legen Sie sie wieder in die Kaffeemaschine ein. Das Bedienfeld hat eine Sensor-Tastbedienung. Aus diesem Grund ist es nicht erforderlich auf die abgebildeten Tasten (Symbole) Druck auszuüben. Wenn ungewöhnliche Zeichen auf dem Display erscheinen, trennen Sie das Gerät vom Stromnetz. Wenn das Gerät vom Stromnetz getrennt zu sein scheint, schließen Sie es wieder an.

Betriebsteile entnehmen

Beim Entnehmen von Teilen, die bei Verwendung der Kaffeemaschine häufig verwendet werden (Metallhebel **C**, Tropfschale **E**), gehen Sie nach Abb. 1 vor. Setzen Sie sie in umgekehrter Reihenfolge ein.

Vor dem Gebrauch

Bei der ersten Inbetriebnahme oder wenn Sie die Kaffeemaschine länger als 2 Tage nicht benutzt haben, spülen Sie sie wie folgt aus:

– Stellen Sie das Gerät auf eine ebene und stabile Oberfläche, fern von Wasser- und Wärmequellen.
– Nehmen Sie den Wassertanks heraus, spülen Sie ihn aus und füllen Sie ihn mit Trinkwasser.
– Setzen Sie Behälter wieder ein und schließen Sie das Netzkabel **A4** an die Steckdose an.
– Setzen Sie den Filter **C1** in den Siebträger C ein und setzen Sie ihn ohne gemahlenen Kaffee in die Kaffeemaschine ein (wie unten beschrieben).
– Stellen Sie eine große Tasse auf das Tropfgitter **E1**. Es ist darauf zu achten, dass der Drehregler **A2** in der Lage „◎“ ist.
– Richten Sie die Dampfdüse **A3** auf in der Tasse.
– Drücken Sie die Taste **B1** (die Taste blinkt und das Gerät heizt vor). Sobald die Taste **B2, B3, B4** dauerhaft leuchtet, ist das Vorheizen abgeschlossen.

– Stellen Sie den Drehregler für Dampf **A2** in die Stellung „ ⁂ “. Sofort beginnt die Heißwasserausgabe aus dem Austritt. Um die Funktion abzuschließen, stellen Sie den Regler **A2** in die Stellung „◎“.
– Drücken Sie die Taste **B3** (die Pumpe beginnt zu arbeiten). Wenn der Milchbehälter installiert ist, pumpt die Maschine Wasser zur Reinigung des Milchsystems. Wenn kein Milchbehälter installiert ist, pumpt sie Wasser zur Reinigung des Kaffeesystems.
– Nach Abschluss des Vorgangs, d. h. mehrere Tassen Kaffee (ohne Kaffee) leer zu machen.Das Gerät ist nun betriebsbereit. Es wird empfohlen, die Kaffeemaschine auf diese Weise 3-5x zu spülen.

Hinweis

- Beim ersten Pumpen des Wassers kann ein charakteristisches Geräusch zu hören sein. Das ist völlig normal, das Gerät lässt Luft aus dem System entweichen. Nach etwa 20 Sekunden verschwindet das Geräusch.
- Die Kaffeemaschine produziert bei der Ausspülung heißes Wasser.

Wasserbefüllung (Abb. 2)

Nehmen Sie den Wassertank **D** heraus, nehmen Sie den Deckel **D1** und füllen Sie Wasser ein (idealerweise zimmerwarm, zwischen MIN und MAX). Setzen Sie ihn anschließend wieder ein und drücken Sie bis zum Anschlag nach unten.

Hinweise

- Zu kaltes Wasser kann den endgültigen Geschmack des Kaffeegetränks negativ beeinflussen.
- Lassen Sie kein Restwasser länger als einen Tag im Wassertank. Für die Zubereitung von hochwertigem, frischem Kaffee ist frisches Wasser erforderlich.
- Andernfalls kann der Geschmack des Kaffeegetränks beeinträchtigt werden.

IV. VERWENDUNG DES GERÄTS

Hinweise zur ersten Verwendung

- Die Betätigung jeder Taste wird mit einem akustischen Signal begleitet.
- Erfolgt innerhalb einer Minute keine Bedienung, verlässt das Gerät automatisch den Einstellmodus und wechselt in den Wartebetrieb.
- Das Gerät schaltet nach ca. 29 Minuten Inaktivität automatisch in den Wartebetrieb; aktivieren Sie es erneut durch Drücken einer der Tasten **B1**.
- Der aktive Modus kann jederzeit durch erneutes Drücken der entsprechenden Taste beendet werden. Sie können den Vorgang jederzeit durch erneutes Drücken der Taste **B1** abbrechen.
- Ohne Tropfschale beträgt die maximale Tassenhöhe etwa 11–13 cm.
- Entleeren Sie regelmäßig die Tropfschale.

LEUCHTSIGNALISIERUNG

Funktionen der Kaffeemaschine	Tasten (Kontrollleuchten)	
	blinkt (dauerhaft)	leuchtet
Heizvorgang läuft	**B1**, **B4***	
Bereit zur Verwendung		**B2**, **B3**, **B4**

* Für die Dampffunktion

EINSTELLBARE TASSENGRÖSSE (SPEICHERFUNKTION)

Die Espresso ermöglicht das Speichern eines individuellen Getränkevolumens separat für jede Funktionstaste. So können Sie Ihren Kaffee genau nach Ihrem Geschmack zubereiten – kleiner und kräftiger oder größer und milder.

1. Halten Sie die Funktionstaste, für die Sie die Speicherfunktion (**B2** oder **B3**) einstellen möchten, 3 Sekunden lang gedrückt und das Gerät wechselt in den Speichermodus.
2. Drücken Sie die Funktionstaste erneut – die Pumpe startet und der Kaffee beginnt zu fließen (das Symbol des ausgewählten Getränks blinkt). Die einstellbare Zubereitungszeit für Kaffee beträgt bei einer Tasse 15 bis 25 Sekunden und bei zwei Tassen 26 bis 46 Sekunden.
3. Sobald die gewünschte Menge erreicht ist, drücken Sie die Funktionstaste erneut, um die gespeicherte Menge zu bestätigen. Die Speichereinstellung dieser Funktion ist damit erfolgreich abgeschlossen.

GEZUBEREITUNG VON CAFFÈ ESPRESSO (Abb. 4, 5)

1. Füllen Sie Tank **D** mit Wasser.
2. Schalten Sie die Kaffeemaschine durch Betätigung der Taste **B1** ein und warten Sie, bis sie warm ist.
3. Stellen Sie die Edelstahlschale (**C1** oder **C2**) in den Trichter des Hebels **C**.
4. Füllen Sie die Edelstahlschale (**C1** oder **C2**) mit Kaffeemehl randvoll mit einem Messbecher **F**.
5. Entfernen Sie Kaffeereste vom Rand des Siebträgers. Setzen Sie den Hebel **C** auf die Kaffeemaschine wie in Abb. 5 gezeigt.
6. Stellen Sie (eine) Tasse(n) geeigneter Größe unter die Kaffeeausgabe.
7. Nach Abschluss des Vorheizens drücken Sie die Taste **B2** (für Caffè Espresso) oder die Taste **B3** (für Caffè Espresso x2). Oder verwenden Sie die Funktion zur individuellen Einstellung der Getränkemenge mit Speicherfunktion (siehe Hinweise oben).
8. Warten Sie, bis der Kaffee zubereitet wird.
9. Entfernen Sie den Siebträger aus dem Brühkopf und reinigen Sie ihn gemäß den Anweisungen im Abschnitt „Reinigung und Wartung“. Wir empfehlen, etwa 5 Sekunden zu warten, bevor Sie den Siebträger aus dem Brühkopf entnehmen. Der Druck wird sich auf natürliche Weise abbauen, was das Entfernen des Siebträgers erleichtert.

Tasse vorwärmen

- Für eine optimale Zubereitung und einen besseren Kaffeegeschmack ist es ratsam, Ihre Tasse vorzuwärmen, indem Sie sie zuerst mit Heißwasser füllen. Entleeren Sie die Tasse nach dem Aufwärmen.

- Sie können auch die Heizfläche **A1** zum Aufwärmen der Tasse für Ihren Kaffee verwenden (stellen Sie sie mit der Öffnung nach unten hin).

Warnhinweis

- Stampfen Sie den Kaffeemehl ordentlich mit dem dafür vorgesehenen Stempel (Rückseite des Messbechers) fest. Drücken, nicht drehen! Durch Drehen beim Pressen löst sich der „Kaffeekuchen“ wieder. Gepresst – der Kaffeesatz muss eine glatte Oberfläche haben.
- Wenn das Kaffeepulver zu fest gedrückt wird, kann das Wasser nicht durchfließen
- Wird das Kaffeepulver nicht verdichtet, fließt das Wasser zu schnell durch und der Kaffee schmeckt zu schwach.
- Verschiedene Röstgrade der Kaffeebohnen – von hell bis stark – können die Menge und den Durchfluss des Kaffees beeinflussen. Leichtes Tropfen ist normal.
- Nehmen Sie zur Kenntnis, dass bei der Kaffeezubereitung immer Kaffeequalität, Wasserqualität sowie Erfahrungen des Benutzers von entscheidender Bedeutung sind).
- Verwenden Sie nur gemahlenen Kaffee, der für Espressomaschinen bestimmt ist. Verwenden Sie keinen gemahlenen Kaffee, der für French Press, Perkolator usw. bestimmt ist.
- Bei der Funktion der Kaffeezubereitung muss der Regler **A2** in der Lage „◎“ sein, sonst kann man nicht die Funktion der Kaffeezubereitung einschalten.
- Wenn Sie den Regler **A2** während der Kaffeezubereitung in die Stellung „💧“ nebo „✋“ drehen, wird die Kaffeezubereitung unterbrochen.

GETRÄNKEZUBEREITUNG CAPPUCCINO UND MILCH AUFSCHÄUMEN (Abb. 4, 5, 6)

Die Milchdüse **A3** ist für die Zubereitung von Espressogetränken mit Milch und Milchschaum vorgesehen.
Bereiten Sie zunächst einen Espresso in einem ausreichend großen Gefäß gemäß den Schritten 1 bis 8 im Abschnitt „ESPRESSOZUBEREITUNG“ zu.

1. Drücken Sie die Dampftaste **B4** – die Kontrollleuchte beginnt zu blinken. Sobald sie dauerhaft leuchtet, ist das Vorheizen abgeschlossen.
2. Gießen Sie ca. 150 g Vollmilch in ein Cappuccino-Gefäß.
3. Setzen Sie die Dampfdüse **A3** in die Milch ein und drehen Sie den Regler **A2** in die Position „✋“ – Dampf tritt aus. Führen Sie die Düse anschließend näher an die Milchoberfläche und neigen Sie sie leicht, damit Luft eingearbeitet wird und Schaum entsteht. (Lassen Sie vor dem Aufschäumen 10 Sekunden lang Dampf in ein leeres Gefäß ab – dies verbessert die Schaumqualität.)
4. Nach Erreichen des gewünschten Ergebnisses drehen Sie den Regler **A2** zurück in die Aus-Position „◎“.
5. Gießen Sie die aufgeschäumte Milch in den Espresso – der Cappuccino ist fertig.

Warnhinweis

- Während der Dampferzeugung muss die Metalldüse korrekt eingesetzt sein.
- Der empfohlene Gefäßdurchmesser beträgt mindestens 70 ± 5 mm, da sich das Milchvolumen verdoppeln kann. Das Gefäß sollte ausreichend tief sein.
- Für besten Geschmack und höchste Qualität verwenden Sie nur gekühlte, frische Vollmilch.
- Es ist auch möglich, alternative Milchsorten (Soja-, Mandelmilch usw.) mit der Bezeichnung „Barista“ zu verwenden.

- Bei der Zubereitung von Cappuccino wird zuerst der Kaffee und dann die Milch zubereitet. Cappuccino besteht in der Regel aus einem Drittel Kaffee, einem Drittel heißer Milch und einem Drittel Milchschaum.
- Reinigen Sie die Düse sofort nach der Nutzung mit einem feuchten Schwamm und vermeiden Sie Verbrennungen.

6. Nach dem Aufschäumen muss das Gerät vor der nächsten Kaffeezubereitung abgekühlt werden.
7. Nach der Dampfnutzung kann sofort die Taste **B2** oder **B3** gedrückt werden. Ist die Temperatur jedoch zu hoch, blinkt die Kontrollleuchte schnell. In diesem Fall:
8. Drehen Sie den Regler **A2** auf „ “ – heißes Wasser fließt. Sobald die Temperatur sinkt, stoppt die Pumpe automatisch. Danach Regler **A2** wieder auf Aus stellen „◎“ und die Kaffeezubereitung fortsetzen.
9. Wenn Sie bei hoher Temperatur keinen Kaffee zubereiten möchten, drücken Sie erneut **B2** oder **B3** zum Abbrechen.

HEISSWASSERZUBEREITUNG (Abb. 6)

1. Füllen Sie Tank **D** mit Wasser.
2. Schalten Sie die Kaffeemaschine durch Betätigung der Taste **B1** ein und warten Sie, bis sie warm ist.
3. Stellen Sie eine Tasse geeigneter Größe unter die Dampfdüse **A3**.
4. Drehen Sie den Regler **A2** auf „ “ – heißes Wasser fließt.
5. Wenn Sie die gewünschte Menge heißes Wasser erhalten haben, drehen Sie den Regler **A2** zurück in die Aus stellen „◎“

WERKSEINSTELLUNGEN WIEDERHERSTELLEN

Durch das Zurücksetzen auf die Werkseinstellungen werden alle von Ihnen vorgenommenen Einstellungen gelöscht und die ursprünglichen Werkseinstellungen wiederhergestellt. Halten Sie die Tasten **B2** und **B3** gleichzeitig 3 Sekunden lang gedrückt. Die Kontrollleuchten in den Tasten **B2** und **B3** leuchten dauerhaft, und die Kontrollleuchten in den Tasten **B1** und **B4** blinken einmal auf. Alle Funktionen werden auf die Werkseinstellungen zurückgesetzt

AUTOMATISCHE ABSCHALTFUNKTION

1. Nach dem Drücken der Taste **B1** stoppt die Pumpe automatisch, wenn innerhalb von 90 Sekunden nach dem Bezug von heißem Wasser keine weitere Bedienung erfolgt. Die Kontrollleuchte in der Taste **B2** beginnt schnell zu blinken als Hinweis.
2. Nach dem Drücken der Taste **B1** stoppt die Pumpe automatisch, wenn sie während des Milchaufschäumens 180 Sekunden ohne weitere Bedienung arbeitet. Die Kontrollleuchte in der Taste **B4** beginnt schnell zu blinken als Hinweis.
3. Nach dem Drücken der Taste **B1** wechselt das Gerät in den Wartebetrieb, wenn innerhalb von 29 Minuten keine Bedienung erfolgt. Alle Kontrollleuchten in den Tasten erlöschen und das Heizelement wird nicht weiter erhitzt. Das Gerät schaltet sich automatisch aus. Nach dem Wartebetrieb kann das Gerät durch Drücken einer beliebigen Taste wieder gestartet werden.

V. WARTUNG

Trennen Sie vor jeder Wartung die Kaffeemaschine vom el. Netz durch ziehen des Steckers der Anschlussleitung aus der el. Steckdose (außer den Funktionen, die der eingeschalteten Kaffeemaschine bedürfen)! Reinigen Sie die Teile der Kaffeemaschine erst wenn sie abgekühlt ist! Verwenden Sie keine groben und aggressiven Reinigungsmittel (z.B. scharfe Gegenstände, Kratzer, Verdünner oder andere Lösungsmittel)! Wischen Sie die Oberfläche des Gerätes und seine Anschlussleitung mit einem feuchten Tuch ab. **Verwenden Sie keine Spülmaschine für Teile des Geräts.**

WICHTIG
Um Schimmelbildung auf Kaffeerückständen zu vermeiden, überprüfen und reinigen Sie alle Teile regelmäßig!

Wassertank (D)

Wir empfehlen, ihn einmal pro Woche mit Spülmittel zu reinigen und gründlich auszuspülen. Zur Vorbeugung gegen Kalkablagerungen spülen Sie ihn täglich unter fließendem Wasser aus.

Dampfdüse und Heißwasserauslass

Nach jedem Gebrauch der Düse ist diese zu reinigen. Man kann es durch ihre Aktivation und Eintauchen in einen Behälter mit klarem Wasser und mit nachfolgendem Trocknen mit trockenem Tuch durchführen. Im Bedarfsfalle ist die Öffnung der Mündung mit geeigneten Werkzeug zu reinigen. Wenn der Auslass mit Wasserstein verstopft ist, ist seine Entfernung durchzuführen (siehe Abs. Wassersteinentfernung).

Metallhebel mit Kunststoffgriff (C)

Entfernen Sie nach jedem Gebrauch den Kaffeesatz aus den Edelstahlschalen (**C1** und **C2**). Spülen Sie den Trichter gründlich unter fließendem Wasser aus. Waschen Sie die Edelstahlfilter (**C1** und **C2**) in warmem Wasser mit einem Reinigungsmittel und spülen Sie sie anschließend mit klarem Wasser ab. Wischen Sie den Kunststoffgriff mit einem feuchten Tuch ab. Dann lassen Sie alles trocknen.

Tropfschale und Gitter (E + E1) (Abb. 3)

Entleeren Sie die Tropfschale nach Bedarf. Waschen Sie die Teile **E** und **E1** mit einem herkömmlichen Geschirrspülmittel, spülen Sie sie mit klarem Wasser ab und lassen Sie sie trocknen.

Entkalken

Die Entkalkungswarnung wird angezeigt, nachdem das Gerät insgesamt 500 Betriebszyklen erreicht hat. In diesem Fall blinken alle Anzeigen in den Tasten 5-mal, was bedeutet, dass eine Entkalkung durchgeführt werden muss. Anschließend kehrt das Gerät in den Normalbetrieb zurück. Wenn die Warnung nicht zurückgesetzt wird, erscheint sie bei jedem Einschalten des Geräts. Oder wird die Zubereitungszeit des Kaffees erheblich verlängert, muss das Wassersystem der Kaffeemaschine von Kalk- und Mineralablagerungen gereinigt werden (Kesselstein). Diese Ablagerungen können mit einer dafür vorgesehenen Zubereitung (z. B. **ETA518000201**) mit einer Wasserlösung entfernt werden. Befolgen Sie immer die Anweisungen des Herstellers für das jeweilige Produkt, die sich normalerweise auf der Verpackung befinden. **Führen Sie die Entkalkung abhängig von der Wasserhärte und der Nutzungshäufigkeit der Kaffeemaschine regelmäßig durch** (empfohlen mindestens 1x Monat).

Gehen Sie wie folgt vor:

1. Nehmen Sie die Wasserbehälter **D** heraus und leeren Sie sie.
2. Füllen Sie sie mit einem Entkalkungsmittel gemäß Herstelleranweisung (mit Wasser verdünnt). Setzen Sie die Schale wieder ein.
3. Schalten Sie das Gerät ein und stellen Sie ein Gefäß unter den Auslauf.
4. Drücken Sie die Taste **B3** und lassen Sie zwei Portionen (~100 ml) durchlaufen.
5. Lassen Sie die Lösung 15–20 Minuten einwirken.
6. Starten Sie den Durchlauf erneut – wiederholen Sie den Vorgang, bis der Tank vollständig leer ist.
7. Entnehmen Sie den Tank, spülen Sie ihn mit klarem Wasser aus und befüllen Sie ihn mit frischem Wasser.
8. Setzen Sie ihn wieder ein und lassen Sie die gesamte Füllung durchlaufen – so spülen Sie das Innere.
9. Wiederholen Sie ggf. den Spülvorgang mit frischem Wasser.

Nach Abschluss ist der Entkalkungsvorgang beendet und das Gerät einsatzbereit.

Warnhinweis

- Nach Abschluss der Entkalkung muss die Warnung zurückgesetzt werden: Halten Sie gleichzeitig die Tasten **B2**, **B3**, **B4** für 3 Sekunden gedrückt.

Wartungsarbeiten mit umfangreicheren Charakter bzw. Arbeiten, die einen Eingriff in das Geräteinnere erfordern, muss ein Fachservice ausführen!

Informationen zu Produktreklamationen und Reparaturen finden Sie unter www.eta.cz/servis-eu.

VI. BEHEBUNG VON PROBLEMEN

PROBLEM	URSACHE	LÖSUNG
Die Pumpe arbeitet, aber es fließt kein Wasser aus.	Es befindet sich kein Wasser im Tank.	Füllen Sie den Tank mit sauberem Wasser.
	Luft im Inneren des Geräts.	Drehen Sie den Regler **A2** in die Position zum Entlüften (d. h. Warmwasserausgabe).
Die Tasten **B2**, **B3** blinken schnell.	Die maximale Heißwasserzeit wurde überschritten und die Tasten wurden nicht zurückgesetzt.	Drehen Sie den Regler **A2** in die Aus-Position.
	Nach dem Abkühlen wurden die Tasten nicht zurückgesetzt.	Drehen Sie den Regler **A2** in die Aus-Position.
	Die Temperatur des Geräts ist zu hoch.	Drehen Sie den Regler **A2** in die Heißwasser-Position, um das Gerät abzukühlen.

PROBLEM	URSACHE	LÖSUNG
Die Taste **B4** blinkt schnell.	Der Dampf lief 180 Sek. lang und der Regler **A2** wurde nicht zurückgesetzt.	Drehen Sie den Regler **A2** in die Aus-Position.
Die Tasten **B2**, **B3**, **B4** blinken schnell.	Der Regler **A2** wurde nicht zurückgesetzt.	Drehen Sie den Regler **A2** in die Aus-Position.
Tasten **B1**-**B4** blinken (5-mal).	Eine Entkalkung des Systems ist erforderlich.	Führen Sie die Entkalkung durch und heben Sie anschließend die Warnung auf.
Der Kaffee ist nicht heiß genug.	Die Tasse wurde nicht vorgewärmt.	Wärmen Sie die Tasse vor.
Der Kaffee fließt sehr langsam oder tropft nur.	Der Kaffee ist zu fein gemahlen oder wurde zu stark angedrückt.	Verwenden Sie einen gröberen Mahlgrad und drücken Sie den Kaffee mit mäßiger Kraft an.
Der Kaffee hat keine Crema.	Die Kaffeebohnen sind nicht frisch oder von minderer Qualität.	Wechseln Sie die Kaffeemarke oder verwenden Sie frischen Kaffee.
	Der Mahlgrad ist zu grob eingestellt und der Kaffee ist nicht ausreichend angedrückt.	Verwenden Sie einen feineren Mahlgrad und drücken Sie den Kaffee mit mäßiger Kraft an.
Cappuccino oder Milchschaum sind nicht zufriedenstellend.	Die Milch ist nicht ausreichend gekühlt oder es wird eine ungeeignete Milchsorte verwendet. Ungeeignete Gefäßform.	Verwenden Sie frische Vollmilch oder alternative Milchsorten mit der Kennzeichnung „Barista“. Die Milch sollte auf 5–10 °C gekühlt sein. Verwenden Sie ein schmales und hohes Gefäß.
Die Sensortasten reagieren nicht richtig.	Falsche Betätigung der Taste.	Drücken Sie die Tasten immer von der Vorderseite des Bedienfelds und mit der gesamten Fingerkuppe.
	Die Finger können nass ig oder schmutzig sein.	Reinigen Sie Ihre Finger.

VII. UMWELTSCHUTZ

Sofern es die Maße zuließen, sind alle Teile des Gerätes, die Verpackung, Komponenten und das Zubehörs mit dem verwendeten Material für deren Recycling gekennzeichnet. Die am Produkt oder in der Begleitdokumentation aufgeführten Symbole bedeuten, dass die verwendeten elektrischen bzw. elektronischen Produkte nicht zusammen mit dem kommunalen Abfall entsorgt werden dürfen. Geben Sie diese zum Zweck deren richtigen Entsorgung in dafür bestimmten Wertstoffsammelstellen ab, wo sie kostenlos entgegengenommen werden. Durch eine richtige Entsorgung dieser Produkte tragen Sie dazu bei wertvolle Rohstoffe zu erhalten und vorbeugend negative Auswirkungen auf die Umwelt und menschliche Gesundheit zu vermeiden, was die Folgen einer falschen Entsorgung von Abfällen sein könnten. Fordern Sie weitere Einzelheiten von Ihrer örtlichen Behörde bzw. von der nächstliegenden Wertstoff

sammel stelle an. Bei einer falschen Entsorgung dieser Art von Abfall können im Einklang mit den nationalen Vorschriften Geldstrafen verhängt werden. Falls das Gerät definitiv außer Betrieb genommen werden soll, wird empfohlen die Anschlussleitung des Gerätes nach der Trennung vom Stromnetz abzuschneiden, das Gerät wird somit unbrauchbar.

VIII. TECHNISCHE DATEN

Spannung (V) / Anschlusswert (W)	auf dem Typenschild des Produkts angeführt
Max. Volumen Wasser-tank (l)	1,2
Gewicht ca. (kg)	3,61
Schutzklasse des Geräts	I.
Abmessungen (ca. LängexTiefexHöhe), (cm)	14,3 x 29,7 x 29,9

Leistungsaufnahme wenn ausgeschaltet < 0,50 W
Schallleistungspegel ≤ 75 dB(A) re 1 pW.

Der Hersteller behält sich unbedeutende Abweichungen von der Standardausführung, die keinen Einfluss auf die Funktion des Produkts haben, vor.

WARNZEICHEN UND SYMBOLE, DIE AUF GERÄT, VERPACKUNGEN ODER IN DER BEDIENUNGSANLEITUNG VERWENDET WERDEN.

WARNING: TO REDUCE THE RISK OF FIRE OR ELECTRICAL SHOCK, DO NOT REMOVE THIS COVER. NO USER-SERVICEABLE PARTS INSIDE REPAIR SHOULD BE DONE BY AUTHORIZED SERVICE PERSONNEL ONLY.

Warnung: Um das Risiko von Feuer oder Stromschlag zu verringern, entfernen Sie diese Abdeckung nicht. Im Inneren befinden sich keine vom Benutzer zu wartenden Teile. Reparaturen dürfen nur von autorisiertem Servicepersonal durchgeführt werden.

HOUSEHOLD USE ONLY. DO NOT IMMERSE IN WATER OR OTHER LIQUIDS. INSERT

Nur für den Hausgebrauch bestimmt. Nicht in Wasser oder andere Flüssigkeiten tauchen. Einfügen

	TO AVOID DANGER OF SUFFOCATION, KEEP THIS PLASTIC BAG AWAY FROM BABIES AND CHILDREN. DO NOT USE THIS BAG IN CRIBS, BEDS, CARRIAGES OR PLAYPENS. THIS BAG IS NOT A TOY. Erstickungsgefahr. Verwenden Sie diesen Beutel nicht in Wiegen, Kinderbetten, kinderwagen oder Kindergittern. Legen Sie den PE-Beutel außerhalb der Reichweite von Kindern ab. Der Beutel ist kein Spielzeug.
	Vorsicht
	Lesen Sie die Bedienungsanleitung
	Vorsicht: Heiße Oberfläche
	Es darf nicht mit dem Siedlungsabfall entsorgt werden
	Entriegelt / Verriegel

Hersteller/ Inverkehrbringer: ETA a.s., Křižíkova 148/34, Karlín, 18600 Praha 8 CZECH REPUBLIK.
Service: Omega electric GmbH, Servicezentrale, Industriering 2, D- 04626 Schmölln.
Bei Fragen zu Reparaturen und Bestellung von Ersatzteilen wenden Sie sich bitte an unsere deutsche Servicezentrale:Tel.: 034491/58860, Fax: 034491/5886189,
Email: info@eta-hausgeraete.de

© DATE 06/05/2026
e.č. ETA 16/2026

Výrobce / Výrobca / Producer /
Gyártó / Producent / Hersteller:
ETA a. s., náměstí Práce 2523, 760 01 Zlín, CZ
info@eta.cz

22
PAP