Zawartość opakowania

Liczba w nawiasach wskazuje liczbę sztuk.

• Pocket TV (1) • instrukcja obsługi (1) • Kabel USB (1)

Info o urządzeniu

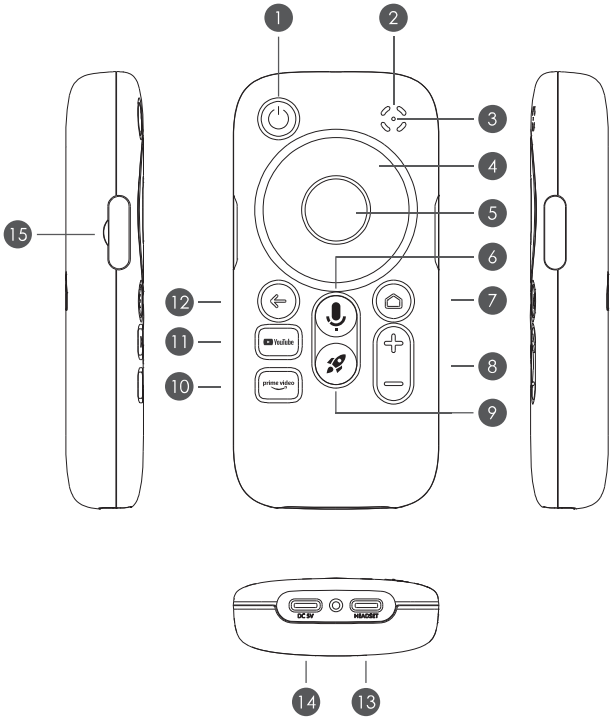

1. Moc 2. Kontrolka 3. Mikrofon
4. Podkładka kierunkowa 5. OK 6. Google Assistant
7. Strona główna 8. Głośność + / - 9. Dostosuj
10. Prime video 11. YouTube 12. Wróć
13. Zestaw słuchawkowy 14. USB typu C 15. Micro SD

* USB typu C może być podłączone do innych urządzeń lub ładowane.
To urządzenie obsługuje zasilanie z USB i szybkie ładowanie.

Przygotowanie



Naciśnij i przytrzymaj przycisk przez 3 sekundy, aby włączyć zestaw Pocket TV, gdy jest wyłączony.

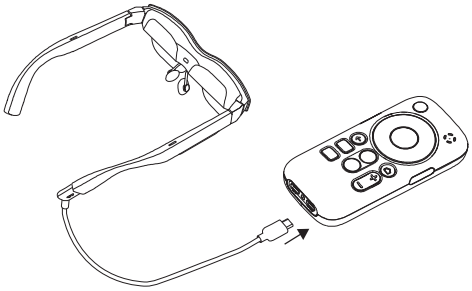

Podłącz okulary do wejścia zestawu słuchawkowego Pocket TV. Przed użyciem załóż okulary i postępuj zgodnie z instrukcjami systemu, aby skonfigurować sieć.

Włóż kartę pamięci (sprzedawana oddzielnie)

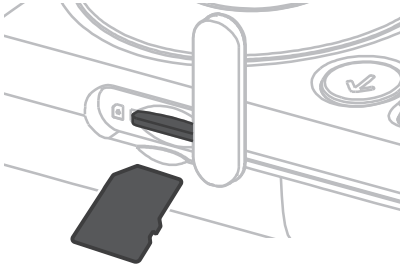

To urządzenie jest kompatybilne z kartami pamięci Micro SD. Podczas wkładania karty Micro SD upewnij się, że narożniki z nacięciami są skierowane we właściwym kierunku.

Zrozumienie wskaźnika



Wskaźnik pokazuje aktualny poziom naładowania akumulatora i stan urządzenia.

- Włączenie
- Wyłączenie
- ≈25% mocy
- ≈75% mocy
- Ładowanie

Połączenie

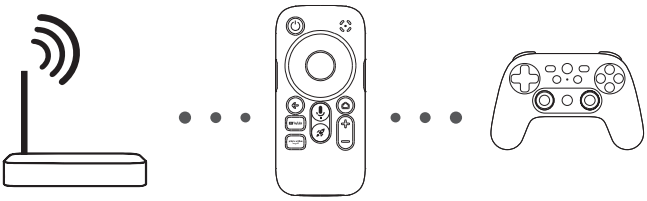

Dostęp do Internetu za pośrednictwem połączenia Wi-Fi, można również podłączyć go do innych urządzeń przez Bluetooth.

Google Assistant



Rób więcej na ekranie telewizora za pomocą głosu

Twój telewizor jest bardziej pomocny niż kiedykolwiek. Poproś Google Assistant o wyszukiwanie filmów, przesyłanie strumieniowe aplikacji, odtwarzanie muzyki i sterowanie telewizorem – wszystko za pomocą głosu. Uzyskaj odpowiedzi, kontroluj inteligentne urządzenia domowe i nie tylko. Naciśnij przycisk Google Assistant na ekranie Pocket TV, aby rozpocząć.

Hey Google

Specyfikacja

Sprzęt			
Chipset	Amlogic S905Y4-B		
RAM	3GB DDR		
Błysk	eMMC 64GB		
Wideo			
Dekodowanie wideo	VP9 Profil-2 do 4Kx2K@60fps H.265 HEVC MP-10@L5.1 do 4Kx2K@60fps H.264 AVC HP@L5.1 do 4Kx2K@30fps MPEG-4 ASP@L5 do 1080P@60fps (ISO-14496) WMV/VC-1 SP/MP/AP do 1080P@60fps MPEG-2 MP/HL do 1080P@60fps (ISO-13818) MPEG-1 MP/HL do 1080P@60fps (ISO-11172)		
Format pliku wideo	Obsługuje pliki *.mkv,*.wmv,*.mpg, *.mpeg, *.avi, *.mov, *.mp4, *.rm i *.jpg		
Wyjście wideo	DP1.2		
Format obrazu	480i/p, 5761/p, 720p, 1080i/p i 4Kx2K		
Moc			
Zakres wejściowy DC	Włączenie maksymalnie 5V 1,4A, Wyłączenie 5V/2,5A, 9V/2A, 12V/1,5A		
Pobór mocy	Włączenie maks. 7W, wyłączenie maks. 18W		
Akumulator	6500mAh / 3.8V		
Środowisko pracy			
Temperatura robocza	0°C (32°F) - 35°C (95°F)	Wilgotność	<95%
Temperatura robocza akumulatora	-10°C (14°F) - 50°C (122°F)		
Temperatura przechowywania	0°C (32°F) - 35°C (95°F) (sześć miesięcy) -10°C (14°F) - 35°C (95°F) (jeden miesiąc)		

Informacje dotyczące bezpieczeństwa



OSTROŻNOŚĆ!

UWAGA: Aby zapobiec pożarowi i porażeniu prądem elektrycznym, nie wystawiaj urządzenia na działanie deszczu ani wilgoci. Aby uniknąć ryzyka porażenia prądem elektrycznym, nigdy nie próbuj otwierać urządzenia. W przypadku awarii urządzenia, jego naprawa powinna być wykonywana przez wykwalifikowanych techników. Użytkownicy nie powinni naprawiać żadnej części urządzenia samodzielnie.

Zastrzeżenie

W przypadku używania produktu uważa się, że zapoznałeś się z ostrzeżeniem i instrukcjami dotyczącymi bezpieczeństwa, a także zrozumiałeś, zgodziłeś się i zaakceptowałeś zastrzeżenia i instrukcje dotyczące bezpieczeństwa. Jesteś odpowiedzialny za konsekwencje korzystania z produktu. Użytkownik zgadza się korzystać z produktu wyłącznie w odpowiednim środowisku i w celach zgodnych ze wszystkimi obowiązującymi przepisami prawa i regulacjami. W przypadku spontanicznego spalenia, eksplozji, innych strat, obrażeń ciała i innych konsekwencji wynikających z nieprawidłowej obsługi lub naruszenia instrukcji bezpieczeństwa, nie ponosimy za to odpowiedzialności.

OSTRZEŻENIE!

Środki ostrożności dotyczące użytkowania produktu

· Przed użyciem tego produktu zaleca się odwrócenie urządzenia i sprawdzenie, czy nie występują oczywiste uszkodzenia, wycieki elektryczne lub inne warunki, które mogą stanowić zagrożenie dla bezpieczeństwa ludzi.

· Po całkowitym rozładowaniu akumulatora nie należy go przechowywać przez dłuższy czas, ponieważ może to spowodować uszkodzenie ogniw akumulatora z powodu nadmiernego rozładowania.

· Aby zachować optymalną wydajność produktu, należy unikać długotrwałego ładowania.

· Produkt nie jest wodoodporny. Nie wystawiaj go na działanie wody ani deszczu.

· Nie wlewaj ani nie rozpylaj płynu na produkt. Aby wyczyścić produkt, zwilż ściereczkę z mikrofibry neutralnym detergentem i wytrzyj powierzchnię produktu ściereczką z mikrofibry.

· Przed przystąpieniem do czyszczenia i konserwacji należy zaprzestać korzystania z produktu i odłączyć wszystkie kable.

· Nie wystawiaj urządzenia na bezpośrednie działanie promieni słonecznych i trzymaj go z dala od źródeł ciepła, takich jak grzejniki lub płomienie.

· Ten produkt zawiera precyzyjne komponenty elektroniczne. Unikaj silnych uderzeń spowodowanych upadkiem, kolizjami i innymi przyczynami. Nie umieszczaj ciężkich przedmiotów na urządzeniu.

· Nie uszkadzaj ani nie modyfikuj produktu w jakiejkolwiek formie, aby zapewnić jego prawidłowe użytkowanie.

· Nie używaj tego produktu kiedy jest uszkodzony

· Produktu nie można rozkręcać bez zezwolenia. Jeśli urządzenie nie działa prawidłowo, skontaktuj się z serwisem posprzedażnym w celu rozwiązania problemu. Nieautoryzowany demontaż może spowodować wybuch lub pożar.

· Ten produkt zawiera akumulator litowy. Podczas lotu samolotem należy przechowywać produkt w bagażu podręcznym. Nie należy umieszczać go w bagażu rejestrowanym.

· Jeśli uważasz, że produkt zakłóca działanie jakiegokolwiek urządzenia medycznego, zaprzestań jego używania i skonsultuj się z lekarzem.

· Zużyty akumulator litowy należy utylizować zgodnie z lokalnymi przepisami dotyczącymi odpadów komunalnych.

· Przestrzegaj znaków i zawiadomień o zakazie lub ograniczeniu korzystania z urządzeń elektronicznych.

· Umieść produkt i dostarczone akcesoria w odpowiednim miejscu, aby zapobiec jego pogryzieniu i uszkodzeniu przez zwierzęta domowe.

· Jeśli podczas korzystania z produktu wystąpią problemy skórne, zaprzestań jego używania.

Środowisko działania

· Aby zapewnić bezpieczeństwo, ważne jest, by dokładnie sprawdzić środowisko działania przed użyciem produktu.
· Zalecana temperatura: 0°C-35°C. Unikaj ekstremalnych temperatur, aby zapobiec problemom z wydajnością lub uszkodzeniom.

Środki ostrożności dotyczące przechowywania produktu
· Jeśli produkt nie będzie używany przez dłuższy czas, zalecamy umieszczenie go w pomieszczeniu oraz w zacienionym i dobrze wentylowanym miejscu.
· Aby zapobiec nienaprawialnym uszkodzeniom produktu, należy unikać umieszczania go w wilgotnym miejscu i nie wystawiać go na działanie deszczu lub śniegu.
· Zalecane temperatura przechowywania mieści się w przedziale od 0°C do 40°C.
· Unikaj umieszczania produktu w samochodach wysokotemperaturowych.

Gwarancja
Usługa gwarancyjna jest świadczona w ciągu jednego roku od daty zakupu, chyba że lokalne przepisy stanowią inaczej. Produkt nie jest objęty gwarancją w żadnej z poniższych okoliczności.
· Okres gwarancji wygasł.
· Twój produkt jest produktem używanym.
· Uszkodzenia spowodowane przez warsztaty, które nie są upoważnione przez Shenzhen SEI Robotics Co., Ltd. do rozkręcania produktu.
· Uszkodzenia spowodowane użytkowaniem, konserwacją lub przechowywaniem produktu niezgodnie z wymaganiami instrukcji obsługi.
· Szkody spowodowane działaniem siły wyższej.
· Uszkodzenia spowodowane innymi problemami nie związanymi z jakością.

Znak towarowy
Google TV to nazwa oprogramowania tego urządzenia oraz znak towarowy firmy Google LLC.
Google i YouTube są znakami towarowymi firmy Google LLC.
Google Assistant nie jest dostępny w niektórych językach i krajach. Dostępność usług różni się w zależności od kraju i języka.
USB Typ-C® i USB-C® są zarejestrowanymi znakami towarowymi USB Implementers Forum.
Znak słowny i logo Bluetooth® są zastrzeżonymi znakami towarowymi należącymi do firmy Bluetooth SIG, Inc., a ich wykorzystanie odbywa się na podstawie licencji.

Oświadczenie FCC
Niniejsze urządzenie zostało przetestowane i uznane za zgodne z ograniczeniami dotyczącymi urządzeń cyfrowych klasy B, zgodnie z częścią 15 przepisów FCC. Ograniczenia te mają na celu zapewnienie odpowiedniej ochrony przed szkodliwymi zakłóceniami w instalacji mieszkaniowej. Niniejsze urządzenie generuje zużycie i może emitować energię o częstotliwości radiowej, a jeśli nie jest zainstalowane i używane zgodnie z instrukcjami, może powodować szkodliwe zakłócenia w komunikacji radiowej. Nie ma jednak gwarancji, że zakłócenia nie wystąpią w danej instalacji. Jeśli urządzenie powoduje szkodliwe zakłócenia w odbiorniku radiowym lub telewizyjnym, co można stwierdzić poprzez wyłączenie i włączenie urządzenia, zaleca się podjęcie próby usunięcia zakłóceń za pomocą jednego lub kilku z następujących środków:

- Zmiana kierunku lub położenia anteny odbiorczej.
- Zwiększ odległość między urządzeniem a odbiornikiem.
- Podłącz urządzenie do gniazda w obwodzie innym niż ten, do którego podłączony jest odbiornik.
- Aby uzyskać pomoc, skontaktuj się ze sprzedawcą lub doświadczonym technikiem radiowo-telewizyjnym.

Niniejsze urządzenie jest zgodne z częścią 15 przepisów FCC. Obsługa urządzenia podlega następującym dwóm warunkom:

(1) Urządzenie nie może wywoływać szkodliwych zakłóceń oraz

(2) Urządzenie musi akceptować wszelkie odbierane zakłócenia, w tym zakłócenia, które mogą powodować niepożądane działanie.

Znak CE

CE

Jest to produkt klasy B. W środowisku domowym produkt może powodować zakłócenia radiowe, w którym to przypadku użytkownik może być zobowiązany do podjęcia odpowiednich środków.

Deklaracja zgodności EU

Urządzenie jest zgodne z zasadniczymi wymaganiami i przepisami dyrektyw 2014/53/EU.

Ograniczenia krajowe

BE	BG	CZ	DK	DE	EE	IE	EL	ES	FR	HR	IT	CY	LV
LT	LU	HU	MT	NL	AT	PL	PT	RO	SI	SK	FI	SE	NO
IS	LI	CH	TR	UK(NI)									

Ograniczenia prawne dot. użytkowania: Gdy produkt działa w paśmie częstotliwości 5150 - 5350 MHz, jego użycie jest dozwolone tylko wewnątrz budynku.