DZIĘKUJEMY ZA ZAKUP PRODUKTU WHIRLPOOL
W celu uzyskania kompleksowej pomocy prosimy zarejestrować urządzenie na stronie **www.register10.eu**

W CELU UZYSKANIA SZCZEGÓŁOWYCH INFORMACJI, NALEŻY ZESKANOWAĆ KOD QR NA URZĄDZENIU

Prosimy najpierw przeczytać tę instrukcję obsługi!

Drodzy Klienci,

Mamy nadzieję, że nasz wyrób, wyprodukowany w nowoczesnym zakładzie i sprawdzony według najbardziej drobiazgowych procedur kontroli jakości, będzie Wam dobrze służył.

Dlatego prosimy uważnie przeczytać całą instrukcję obsługi chłodziarki przed jej użyciem i zachować ją do późniejszego wglądu. Przy przekazaniu tej chłodziarki komuś innemu, prosimy także przekazać tę instrukcję.

Niniejsza instrukcja obsługi pomoże korzystać z tej chłodziarki sprawnie i bezpiecznie.

- Proszę przeczytać tę instrukcję przed zainstalowaniem i uruchomieniem chłodziarki.
- Prosimy na pewno przeczytać wskazówki na temat bezpieczeństwa.
- Prosimy przechowywać tę instrukcję w łatwo dostępnym miejscu, bo może się przydać później.
- Prosimy przeczytać również inne dokumenty dostarczone wraz z chłodziarką.

Zwracamy uwagę, że instrukcja ta odnosi się także do kilku innych modeli. Różnice pomiędzy modelami zostaną wskazane w instrukcji.

Zapraszamy do odwiedzenia poniższych stron internetowych
docs.whirlpool.eu & **parts-selfservice.europeanappliances.com**

INFORMACJE

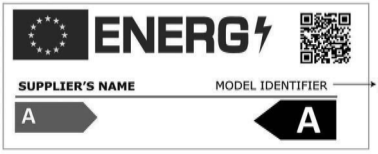

Informacje o modelu zapisane w bazie danych produktów można uzyskać, wchodząc na następującą stronę internetową i wyszukując identyfikator modelu (*) znajdujący się na etykiecie efektywności energetycznej.

https://eprel.ec.europa.eu/

1 Instrukcje środowiska 3
2 Lodówka 4
3 Instalacja 5
3.1. Odpowiednie miejsce na instalację 5
3.2. Regulacja nóżek 5
3.3. Połączenie elektryczne 5
3.4. Usuwanie koszów 5
4 Przygotowanie 6
5 Obsługa urządzenia 7
5.1. Przechowywanie żywności w produkcie...9
5.2. Oświetlenie wnętrza 11
5.3. Alert otwarcia drzwi 11
5.4. Zmiana kierunku otwierania drzwi 11
5.5. Pojemnik na produkty mleczne.....11
5.6. Pojemnik na warzywa 11
5.7. AeroFlow 11
5.8. Zamrażanie świeżej żywności 12
5.9. Zalecenia dotyczące przechowywania mrożonej żywności 12
5.10. Pochłaniacz zapachów (OdourFresh+).....13
5.11. Pojemnik na świeże warzywa z kontrolowaną wilgotnością (FreSHelf).....13
5.12. Informacje o głębokim zamrażaniu...14
5.13. Rozmieszczanie żywności 14
6 Konserwacja i czyszczenie 15
7 Rozwiązywanie problemów 16

1 Instrukcje środowiska

1.1. Zgodność z dyrektywą WEEE i usuwanie odpadów:

Niniejszy wyrób jest zgodny z dyrektywą Parlamentu Europejskiego i Rady (2012/19/WE). Wyrób ten oznaczony jest symbolem klasyfikacji zużytych urządzeń elektrycznych I elektronicznych (WEEE).
Zużyte urządzenie należy oddać do specjalnego punktu zbiórki zużytego sprzętu elektrycznego I elektronicznego w celu utylizacji. Aby uzyskać informacje o punktach zbiórki w swojej okolicy należy skontaktować się z lokalnymi władzami lub punktem sprzedaży tego produktu. Gospodarstwo domowe spełnia ważną rolę w przyczynianiu się do ponownego użycia i odzysku zużytego sprzętu.
Odpowiednie postępowanie ze zużytym sprzętem zapobiega potencjalnym negatywnym konsekwencjom dla środowiska naturalnego i ludzkiego zdrowia.

1.2. Zgodność z dyrektywą RoHS:

Niniejszy wyrób jest zgodny z dyrektywą Parlamentu Europejskiego i Rady RoHS (Ograniczenie użycia substancji niebezpiecznych) (2011/65/ WE).

1.3. Informacje o opakowaniu

Opakowanie tego wyrobu wykonano z materiałów nadających się do recyklingu, zgodnie z naszym ustawodawstwem krajowym. Oddaj je w jednym z wyznaczonych przez władze lokalne punktów zbiórki materiałów opakowaniowych.

1.4. Informacje techniczne o Bluetooth + Wi-fi

Częstotliwości:	2,4 GHz (funkcja Wi-Fi lub Bluetooth)
Max. Przenoszenie mocy:	< 100mW (Wi-fi or bluetooth function)
Szczegóły oprogramowania:	Quartz_WiFi.XXX

UPROSZCZONA DEKLARACJA ZGOD- NOŚCI UE:
Niniejszym Arçelik A.Ş. oświad- cza, że urządzenie radiowe jest zgodne z dyrektywą 2014/53/ UE. Pełny tekst deklaracji zgodności UE jest dostępny pod następują- cym adresem internetowym: https://docs.emeaappliance-docs.eu Ten produkt zbiera i przesyła da- ne o użytkowaniu po połączeniu z Internetem (np. ustawienia temperatury, czas użytkowania, kody błędówitd.). Zgodnie z ustawą UE o danych osobowych (Rozporządzenie UE 2023/2854) masz prawo dostępu do tych da- nych i zarządzania nimi.Szczegółowe informacje na te- mat tego, jakie dane są groma- dzone, w jaki sposób są wyko- rzystywane i jak uzyskać do nich dostęp, można znaleźć na stro- nie: **www.homewhiz.com/eu-data-act- policy**

2 Lodówka

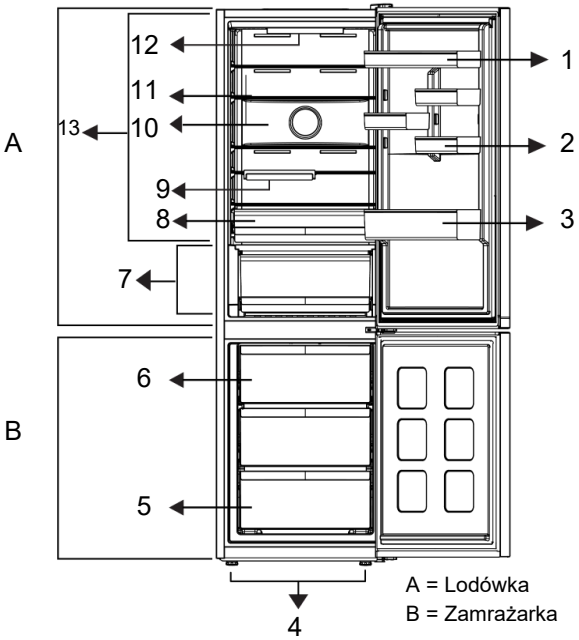

1 * Regulowane półki na drzwiach
2 *Półka na jaja
3 * Półka na butelki
4 *Regulowane nogi
5 * Komora zamrażarki
6 * Pojemnik na lód
7 * Szuflada na świeżą żywność/warzywa
8 * Komora chłodząca/Szuflada komory chłodzącej
9 * Składana półka na butelki
10 * Wentylator
11 *Regulowana półka na korpus
12 * Lampka oświetleniowa
13 *Komora chłodząca

***Opcjonalne:** Rysunki w niniejszej instrukcji obsługi są schematyczne i mogą różnić się od rzeczywistego wyglądu urządzenia. Jeśli posiadany produkt nie zawiera odpowiednich części, informacje dotyczą innych modeli.

*** Funkcja nie jest dostępna w niektórych modelach**

	***Opcjonalne:** Rysunki w tej instrukcji obsługi są schematyczne i mogą nie pasować dokładnie do konkretnego produktu. Jeśli posiadany produkt nie zawiera odpowiednich części, informacje dotyczą innych modeli.

3 Instalacja

3.1. Odpowiednie miejsce na instalację

W sprawie instalacji produktu skontaktuj się z autoryzowanym serwisem. Aby przygotować produkt do instalacji, zapoznaj się z informacjami w instrukcji użytkownika i sprawdź, czy zasilanie elektryczne i dopływ wody są zgodne z wymaganiami.

	OSTRZEŻENIE: Producent nie bierze żadnej odpowiedzialności za szkody spowodowane pracami wykonywanymi przez osoby nieupoważnione.
	OSTRZEŻENIE: Podczas instalacji kabel zasilający produktu musi być odłączony od sieci. W przeciwnym razie może to skutkować śmiercią lub poważnymi obrażeniami!
	OSTRZEŻENIE: Jeśli drzwi są zbyt wąskie, aby przenieść przez nie produkt, zdejmij jego drzwiczki i obróć go na bok; jeśli to nie pomoże, skontaktuj się z autoryzowanym serwisem.

- Aby uniknąć wibracji, chłodziarkę należy ustawić na równej powierzchni.
- Zainstaluj produkty co najmniej 30 cm od podgrzewacza, piecyka i podobnych źródeł ciepła, oraz co najmniej 5 cm od kuchenek elektrycznych.
- Produkt wymaga odpowiedniej cyrkulacji powietrza, aby działać wydajnie.
- Jeśli chłodziarka ma stać we wnęce w ścianie, należy zwrócić uwagę, aby pozostawić co najmniej 5 cm odstępu od sufitu i ścian.

3.2. Regulacja nóżek

Wyreguluj przednie regulowane nóżki, obracając je w prawo lub w lewo.

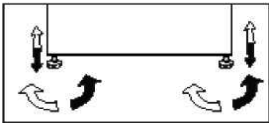

3.3. Połączenie elektryczne

	OSTRZEŻENIE: Do podłączania zasilania nie używaj przedłużacza ani wtyczki wielokrotnej.
	OSTRZEŻENIE: Wymianę uszkodzonego przewodu zasilającego należy zlecić autoryzowanemu serwisowi.
	W przypadku umieszczenia dwóch chłodziarek obok siebie należy zostawić między nimi odstęp przynajmniej 4 cm.

- Po instalacji wtyczka zasilania musi być łatwo dostępna.
- Podłącz chłodziarkę do uziemionego gniazdka o napięciu 220-240V/50 Hz. Wtyczka musi mieć bezpiecznik 10-16A.

	Ostrzeżenie o gorącej powierzchni W bocznych ściankach produktu poprowadzone są przewody z chłodziwem dla poprawy systemu chłodzenia. Czynnik chłodniczy w wysokich temperaturach może przepływać przez te obszary, co może bardzo rozgrzać powierzchnie ścianek bocznych. Proszę zachować ostrożność podczas dotykania tych obszarów.

4 Przygotowanie

Co zrobić, aby oszczędzać energię

	Podłączanie produktu do elektronicznych systemów oszczędzania energii jest niebezpieczne, ponieważ może uszkodzić produkt.

- Aby przechowywać maksymalną możliwą ilość żywności w komorze chłodzenia chłodziarki, należy wyjąć górne szuflady I umieścić żywność na półkach szklanych. Deklarowane zużycie energii chłodziarki zostało określone przy wyjęciu komory chłodzenia, tacki na lód i górnych szuflad w sposób, który umożliwia przechowywanie maksymalnej ilości żywności. Korzystanie z dolnej szuflady do przechowywania jest zdecydowanie zalecane. Należy włączyć funkcję oszczędzania energii w celu zoptymalizowania jej zużycia.

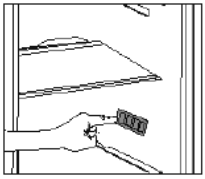

Wkładając żywność, należy zachować minimum 3 cm odstępu od osłony wentylatora.

- W zależności od funkcji produktu; rozmrażanie zamrożonej żywności w komorze chłodzenia zapewni oszczędność energii i zachowanie jakości produktów spożywczych.
- Żywność należy przechowywać w szufladach w komorze chłodzenia, aby zapewnić oszczędność energii i lepsze warunki przechowywania.
- Jeśli stykają się one z czujnikiem, zużycie energii przez urządzenie może wzrosnąć.
- zamknięte, produkt dokona samodzielnej optymalizacji w warunkach wystarczających do ochrony Twojej żywności. W takich okolicznościach, funkcje i komponenty, takie jak kompresor, wentylator, podgrzewacz, rozmrażanie, oświetlenie, wyświetlacz itp. będą działały w taki sposób, aby zużywać minimalną potrzebną ilość energii.

Pierwsze uruchomienie

Przed użyciem chłodziarki wykonaj odpowiednie przygotowania zgodnie z instrukcjami w sekcjach „Instrukcje dotyczące bezpieczeństwa i ochrony środowiska” i „Instalacja”.

	Gdy zaczyna działać sprężarka,rozlega się dźwięk. Nawet jeśli sprężarka jest wyłączona, dźwięki są normalne z powodu skompresowanych cieczy i gazów w systemie chłodzenia.

	Przednie krawędzie produktu mogą się nagrzewać. Jest to całkiem normalne. Te obszary zostały zaprojektowane, aby się nagrzewać w celu zapobiegnięcia kondensacji.

	W niektórych modelach panel wskaźników wyłącza się automatycznie po 5 minutach od zamknięcia drzwi. Włącza się on ponownie w momencie otwarcia drzwi lub naciśnięcia dowolnego przycisku.

5 Obsługa urządzenia

Panel sterowania produktu

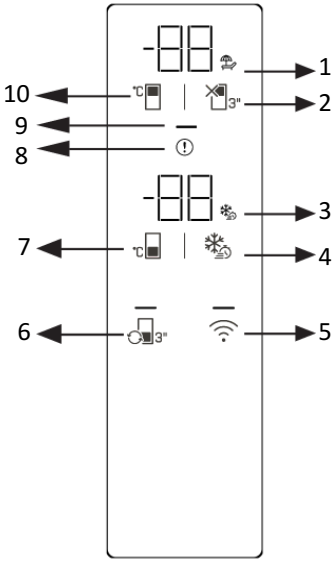

1 * Ikona funkcji zamknięcia schowka lodówki (święta)
3 * Ikona funkcji szybkiego zamrażania
5 * Przycisk bezprzewodowy
7 * Przycisk regulacji temperatury w zamrażarce
9 * Wskaźnik oszczędzania energii

2 * Przycisk wyłączania komory lodówki (świąt)
4 * Przycisk szybkiego zamrażania 6 * Przycisk konwersji kabiny
8 * Wskaźnik stanu błędu
10 * Przycisk regulacji temperatury w komorze lodówki

Najpierw przeczytaj "Instrukcje bezpieczeń-stwa"!
Funkcje audio i wizualne na panelu przyrządów pomagają korzystać z produktu.
***Fakultatywny** Pokazane funkcje są opcjonalne; Funkcje na panelu przyrządów Twojego produktu mogą różnić się kształtem i lokalizacją.

1. Ikona funkcji wyłączenia komory lodówki (święta)
Gdy aktywowane jest wyłączanie komory lodówki, zapala się ikona świąteczna. Wyświetlacz temperatury komory lodówki po-kazuje "- -",
2. Przycisk wyłączania komory lodówki (święta)
Aby aktywować funkcję urlopu, naciśnij przycisk przez 3 sekundy. Tryb wakacyjny zostaje aktywowany i ikona wakacyjny się zapala. Wskaźnik temperatury w komorze lodówki pokaże "- -" i

3. Ikona funkcji szybkiego zamrażania
Zapala się, gdy włączona jest funkcja szybkiego zamrażania.
4. Przycisk szybkiego zamrażania
Po naciśnięciu przycisku szybkiego zamrożenia zapala się ikona szybkiego zamraża-nia i aktywowana jest funkcja szybkiego zamrożenia. Temperatura zamrażarki jest ustawiona na -27°C. Aby anulować funkcję, naciśnij przycisk ponownie. Funkcja szybkiego zamrażania automatycznie się anuluje. Jeśli chcesz zamrozić duże ilości świe-żej żywności, naciśnij przycisk szybkiego zamrażania przed umieszczeniem jedzenia w zamrażarce.

5. Bezprzewodowy przycisków
Gdy przytrzymasz przycisk przez 3 sekun-dy, ikona połączenia bezprzewodowego na ekranie będzie migać powoli (co 0,5 sekun-dy). To inicjuje początkową rejestrację sieci domowej do produktu. Po nawiązaniu połą-czenia bezprzewodowego z produktem, iko-na połączenia bezprzewodowego pozosta-je podświetlona. Po zakończeniu początkowej konfiguracji możesz aktywować/ dezaktywować połą-czenie, naciskając ten przycisk. Ikona połą-czenia bezprzewodowego będzie migać szybko (co 0,2 sekundy), aż połączenie zo-stanie nawiązane. Po aktywnym połączeniu ikona sieci bezprzewodowej pozostaje pod-świetlona. Aplikacja HomeWhiz musi być używana do połączenia bezprzewodowego. Kroki konfi-guracji są wyjaśniane przez aplikację pod-czas konfiguracji. Do aplikacji można uzyskać dostęp, skanu-jąc kod QR na etykiecie HomeWhiz na pro-dukcie. Aplikacja jest dostępna w App Sto-re na urządzenia z iOS oraz w Play Store na urządzeniach z Androidem. Aby uzyskać więcej informacji, odwiedź https://www.ho-mewhiz.com/.

6. Przycisk konwersji kabiny 3"
Naciśnięcie przycisku konwersji szafki przez 3 sekundy przełącza się między try-bami lodówki, wyłączenia i zamrażarki. Podczas pracy jako komora lodówki tempe-ratura jest ustawiona na 4°C. Dioda LED na przycisku świeci się w trybach lodówki i wy-łączenia. W trybie wyłączonym wyświetlacz temperatury w szafie pokazuje "- -".

7. Przycisk regulacji temperatury w za-mrażarce °C
Temperatura w komorze zamrażarki jest re-gulowana. Po naciśnięciu przycisku tempe-raturę w zamrażarce można ustawić na -18, -19, -20, -21, -22, -23, -24 °C.

8. Wskaźnik statusu błędu
Na wyświetlaczu temperatury w za-mrażarce pojawi się litera "E", a na wyświe-tlaczu temperatury w komorze lodówki po-jawią się liczby takie jak 1, 2, 3 itd. Te liczby na wyświetlaczu informują usługę o wystąpionym błędzie. Gdy włożysz gorące jedzenie do zamrażarki lub zostawisz drzwi otwarte przez dłuższy czas, wykrzyknik może się tymczasowo rozświetlić.

9. Wskaźnik oszczędzania energii (wy-świetlacz wyłączony)
Po aktywacji funkcji oszczędzania energii wszystkie ikony na ekranie oprócz symbolu oszczędzania energii zgasną.

10. Przycisk regulacji temperatury w ko-morze lodówki °C
Ustawienie temperatury w komorze lodówki jest ustalane. Naciskając przycisk, można ustawić temperaturę w komorze lodówki na 8, 7, 6, 5, 4, 3, 2 oraz 1 °C.

*** Ustawienia połączenia bezprzewodo-wego Klucz resetujący** +
Aby zresetować ustawienia bezprzewodo-we, naciśnij i przytrzymaj jednocześnie przyciski szybkiego zamrażania oraz bez-przewodowego przez 3 sekundy. Przywró-cenie ustawień bezprzewodowych do usta-wień fabrycznych usunie wszystkie infor-macje o użytkowniku wprowadzone pod-czas konfiguracji.

*** °C / °F konwersja {404}** °C + 3"
Jednoczesne naciśnięcie przycisku regula-cji temperatury w komorze lodówki oraz przycisku wyłączenia (Holiday) przez 3 se-kundy przełącza wyświetlacz temperatury między °C a °F.

*** Tryb sabat {406}** °C +
Aby aktywować/dezaktywować tryb Sab-bath, naciśnij i przytrzymaj jednocześnie przycisk ustawienia temperatury w zamra-żarce oraz przycisk szybkiego zamrażania przez 3 sekundy.

5.1. Przechowywanie żywności w produkcie

Przechowywanie żywności w lodówkach i chłodniach

• Częste otwieranie i zamykanie drzwi komory lub pozostawianie jej otwartej przez dłuższy czas może powodować znaczny wzrost temperatury przedziału, skracając okres przydatności żywności i prowadząc do psucia.
• Aby zapobiec zmianom zapachu i smaku, jedzenie powinno być przechowywane w szczelnych pojemnikach.
• Aby uzyskać lepsze i równomierniejsze chłodzenie, umieść jedzenie daleko od siebie, aby zimne powietrze mogło mię-dzy nimi krążyć.
• Pozwól na przepływ powietrza, zostawiając szczelinę między jedzeniem a wewnętrzną ścianą. Jeśli położysz jedzenie przy tylnej ścianie, może zamarznąć.
• Pozwól ugotowanemu, gorącemu jedzeniu ostygnąć do temperatury pokojowej przed schlodzeniem do lodówki.
• Trzymaj letnie jedzenie z dala od produktów łatwo psu-jących się.
• Rozmroz mrożone produkty w komorze lodówki. Dzięki temu możesz użyć mrożonej żywności do schłodzienia schowka, oszczędzając energię.
• Przechowywanie niedojrzałych tropikalnych owoców (mango, różne rodzaje melonów, papai, bananów, ananasów) w lodówce może przyspieszyć proces dojrzewania.

- Jeśli zauważysz, że jedzenie w lodówce się zepsuło, wyrzuć je i wyczyść wszelkie akcesoria, które miały z nim kontakt.
- Aby szybko schłodzić duże dania, takie jak zupy czy gulasze, możesz podzielić je na płytkie pojemniki i przechowywać w lodówce.
- Trzymaj niepakowane produkty z dala od jajek.
- Trzymaj owoce i warzywa osobno i przechowuj wszystkie rodzaje razem (na przykład jabłka z jabłkami, marchew z marchewką).
  Wyjmij zieleniny z plastikowej torby, owiń je w ręczniki papierowe lub ścierkę do na-czyń i włóż do lodówki. Jeśli myjesz tego typu produkty przed włożeniem do lo-dówki, pamiętaj, aby je wysuszyć.
- Możesz stworzyć wilgotne środowisko przy jednoczesnym cyrkulacji powietrza, przechowując owoce i warzywa podatne na wysychanie w perforowanych lub otwartych plastikowych workach.

- Z wyjątkiem ekstremalnych warunków środowiskowych, żywność we wszystkich przedziałach pozostanie świeża dłużej, jeśli produkt zostanie ustawiony na wartości określone w tabeli zalecanych wartości stałych.
- Jeśli chłod-niczka musi być używana do przechowy-wania warzyw, upewnij się, że panel ste-rowania lodówki jest ustawiony na 5°C lub wyższą.

Przechowywanie żywności w chłodni
W chłodnym przedziale temperatura przechowywanego jedzenia może wahać się od +3°C do -3°C.

Jeśli musisz przechowywać świeże jedzenie w chłodni, upewnij się, że ustawisz lodówkę na 5°C lub cieplej.

Obsługa urządzenia

Przechowuj żywność w różnych miejscach zgodnie z jej właściwościami:	
Jedzenie	**Lokalizacja**
Jajko	Półka drzwiowa
Produkty mleczne (masło, ser)	Jeśli jest dostępna, przedział na śniadanie o zerowym stopniu lub zimnie
Owoce, warzywa i zielone warzywa	Pojemnik na owoce i warzywa, szuflada na warzywa lub; W schowku na świeże jedzenie, pod warunkiem, że lodówka jest ustawiona na temperaturę powyżej 5°C, w szufladzie na warzywa lub w szufladzie Everfresh+ (jeśli jest dostępna).
Świeże mięso, drób, ryby, kiełbasy, gotowane potrawy.	Jeśli jest dostępna, przedział na śniadanie o zerowym stopniu lub zimnie
Gotowe do spożycia, produkty pakowane, konserwy i ogórki kiszone.	Górne półki lub półka drzwiowe
Napoje, butelki, przyprawy i przekąski.	Półka drzwiowa

Przechowywanie jedzenia w zamrażarce

- Szybsze chłodzenie można osiągnąć, aktywując funkcję Quick Freeze 4-6 godzin przed zamrożeniem.
- Pozwól, by gorące jedzenie osiągnęło temperaturę pokojową przed umieszczeniem go w zamrażarce.

- Produkty do zamrażania powinny być podzielone na porcje wystarczająco duże na każdą porcję i zamrażone w osobnych opakowaniach.
- Zaleca się zapakowanie żywności przed umieszczeniem jej w zamrażarce.

- Aby zapobiec przekroczeniu daty ważności, zapisz na opakowaniu datę zamrożenia, czas przechowywania oraz nazwę jedzenia, zgodnie z czasami przechowywania różnych produktów.
- Szybko spożywaj rozmrożone jedzenie.
- Podczas zamrażania świeżej żywności unikaj kontaktu między świeżą a już mro-żoną żywnością. W przeciwnym razie mrożonki się rozmrozą.

Przechowywanie mrożonej żywności

• Podczas przechowywania żywności prosimy przestrzeganie terminów przechowywania określonych w tych instrukcjach.

• Aby zachować jakość jedzenia, staraj się, aby czas między zakupem a przechowywaniem był jak najkrótszy.
• Kupuj mrożone produkty przechowywane w temperaturze -18°C lub niżej.
• Unikaj kupowania produktów zawierających lód lub podobne substancje w opakowaniach. Oznacza to, że produkt mógł częściowo się rozmrozić, a następnie ponownie zamrozić. Temperatura wpływa na jakość jedzenia.
• Przechowuj jedzenie przez zalecany przez producenta czas. Wyjmij z zamra-żarki tylko tyle jedzenia, ile potrzebujesz.
• Z wyjątkiem ekstremalnych warunków środowiskowych, jeśli produkt jest ustawiony na wartości określone w tabeli zalecanych wartości, jedzenie dłużej pozostaje świeże zarówno w przegródce na świeże jedzenie, jak i w zamrażarce.
• Świeże owoce i warzywa mogą częścio-wo zamarznąć, jeśli pojemnik świeżej żywności jest ustawiony na niższą tem-peraturę.
• Komora dwugwiazdkowa nadaje się do przechowywania żywności wstępnie mrożonej. Lody i kostki lodu można tam przechowywać.
• Jedzenie można zamrażać tylko w przedziale 4-gwiazdkowym.

5.2. Oświetlenie wnętrza

Do oświetlenia wnętrza są używane diody LED. W razie jakichkolwiek problemów z tym oświetleniem należy się skontaktować z autoryzowanym serwisem. L Lampa ta ma pomagać użytkownikowi wygodnie I bezpiecznie umieszczać pożywienie w lodówce / zamrażarce.

5.3. Alert otwarcia drzwi

Alarm dźwiękowy rozlegnie się, jeśli drzwi produktu pozostaną otwarte przez minutę. Alarm dźwiękowy ucichnie po zamknięciu drzwi lub naciśnięciu dowolnego przycisku na wyświetlaczu (o ile jest dostępny).

5.4. Zmiana kierunku otwierania drzwi

Możesz zmienić kierunek otwierania chłodziarki, w zależności od miejsca użytkowania. Jeśli musisz to zrobić, skontaktuj się z najbliższym autoryzowanym serwisem. Powyższe wyjaśnienie to stwierdzenie ogólne. Aby uzyskać informacje możliwości zmiany kierunku otwierania drzwi, sprawdź etykietę ostrzegawczą wewnątrz opakowania produktu.

5.5. Pojemnik na produkty mleczne (chłodnia)

zapewnia niższą temperaturę wewnątrz komory lodówki. Użyj tego pojemnika do przechowywania produktów garmażeryjnych (salami, wędlin, nabiału, itp.), wymagających niższej temperatury przechowywania lub produktów mięsnych, drobiowych lub rybnych do bezpośredniego spożycia.

5.6. Pojemnik na warzywa

Pojemnik na warzywa został zaprojektowany, aby utrzymać świeżość warzyw poprzez zachowanie wilgotności. W tym celuogólna cyrkulacja zimnego powietrza jest intensywniejsza w tym pojemniku.

5.7. AeroFlow

Jest to system rozdziału powietrza zapewniający jednorodny rozkład temperatury. Dzięki cyrkulacji powietrza zapewniony jest jednorodny rozkład temperatury w komorze do przechowywania świeżych produktów spożywczych, a wahania temperatury są utrzymywane na niskim poziomie Zachowuje to świeżość żywności przechowywanej w komorze na świeżą żywność w lodówce. W ten sposób żywność jest przechowywana w bardziej stabilnych temperaturach, a kontakt z powietrzem jest ograniczony. Zapobiega się suszeniu i kurczeniu się żywności przez utratę wilgoci, a świeżość zostaje zachowana przez dłuższy czas.

5.8. Zamrażanie świeżej żywności

- Aby zachować jakość żywności, żywność umieszczona w komorze zamrażarki musi zostać jak najszybciej zamrożona , w tym celu należy użyć funkcji szybkiego zamrażania.
- Mrożenie żywności, gdy jest świeża, wydłuża czas przechowywania w komorze zamrażarki.
- Żywność należy pakować w szczelne opakowania I dokładnie zamykać.
- Przed umieszczeniem żywności w zamrażarce należy się upewnić, że jest ona zapakowana. Zamiast tradycyjnego papieru pakowego należy użyć pojemników do zamrażania, cynfolii i papieru wodoszczelnego, toreb plastikowych lub podobnych materiałów opakowaniowych.
- Każde opakowanie żywności przed zamrożeniem należy oznaczyć datą. Umożliwi to określenie świeżości każdego opakowania przy każdym otwarciu zamrażarki. Wcześniej zamrożoną żywność należy umieszczać z przodu, aby zużyć je jako pierwsze.

Ustawianie komory zamrażania	Ustawianie komory chłodzenia	Opisy
-18°C	4°C	Jest to domyślne zalecane ustawienie.
-20,-22 lub -24°C	4°C	Te ustawienia są zalecane dla temperatur otoczenia powyżej 30°C.
Szybkie zamrażanie	4°C	Należy ich używać do szybkiego zamrażania żywności – produkt wróci do poprzednich ustawień po zakończeniu tego procesu.
-18°C lub mniej	2°C	Tych ustawień należy użyć, wystarczająco schłodzona ze względu na temperaturę otoczenia lub częste otwieranie drzwi.

5.9. Zalecenia dotyczące przechowywania mrożonej żywności

Temperatura komory musi być ustawiona przynajmniej na -18°C.

1. Żywność należy jak najszybciej umieszczać w zamrażarce, aby uniknąć rozmrożenia.
2. Przed zamrożeniem należy sprawdzić datę przydatności, aby się upewnić,
3. Upewnij się, że opakowanie żywności.

5.10. Pochłaniacz zapachów (OdourFresh+)

***Funkcja nie jest dostępna w niektórych modelach**

Pochłaniacz zapachów błyskawicznie usuwa z lodówki nieprzyjemne zapachy, zanim przenikną do powierzchni. Urządzenie znajduje się na suficie komory na świeżą żywność. Dzięki niemu nieprzyjemne zapachy zostają zneutralizowane podczas aktywnego przepływu powietrza przez filtr zapachowy. Po oczyszczeniu powietrze wraca do komory na świeżą żywność. Dzięki temu nieprzyjemne zapachy pochodzące z żywności przechowywanej w lodówce zostają usunięte, zanim przenikną do powierzchni. Jest to możliwe dzięki wentylatorowi, diodzie LED oraz filtrowi zapachowemu – wszystkie te elementy stanowią integralną część pochłaniacza zapachów. Podczas codziennego użytkowania pochłaniacz zapachów okresowo włącza się automatycznie. Aby zapewnić skuteczne działanie wyrobu, zaleca się wymianę filtra zapachowego przez autoryzowany serwis co 5 lat. Ponieważ pochłaniacz zapachów jest wyposażony w wentylator, podczas pracy emituje hałas – jest to normalne zjawisko. W przypadku gdy drzwi komory na świeżą żywność zostaną otwarte podczas pracy pochłaniacza, wentylator wstrzyma działanie, a po zamknięciu drzwi wznowi pracę po pewnym czasie. W przypadku awarii zasilania pochłaniacz wznowi pracę po przywróceniu zasilania na tym samym etapie cyklu działania, na którym została ona przerwana. **Informacja:** Zaleca się przechowywanie żywności o silnym zapachu (takiej jak sery, oliwki i wyroby garmażeryjne) w zamkniętym opakowaniu, aby uniknąć nieprzyjemnej woni powstałej na skutek wymieszania zapachów różnych produktów. Ponadto zaleca się szybkie wyjmowanie z lodówki zepsutych produktw, aby zapobiec nieprzyjemnym zapachom oraz zepsuciu innych artykułów.

5.11. Pojemnik na świeże warzywa z kontrolowaną wilgotnością (FreSHelf)

*** Funkcja nie jest dostępna w niektórych modelach**

Parametry wilgotności owoców i warzyw znajdują się pod kontrolą dzięki pojemnikowi na świeże warzywa z kontrolowaną wilgotnością, dzięki czemu żywność na pewno będzie świeża przez dłuższy czas.

W przypadku wymiany warzyw należy uwzględnić ich ciężar. Ciężkie i twarde warzywa należy umieszczać na spodzie pojemnika na świeże warzywa, a lekkie i delikatne warzywa muszą znajdować się w górnej części. Jeżeli zostaną w plastikowych workach, spowoduje to ich szybkie gnicie. Etylen wydzielany przez te owoce może spowodować szybsze gnicie innych owoców oraz gnicie w krótszym okresie zawartość witamin.

5.12. Informacje o głębokim zamrażaniu

Zgodnie z normą IEC 62552 zamrażarka musi umożliwiać zamrożenie 4,5 kg żywności do temperatury -18°C lub niższej w ciągu 24 godzin na każde 100 litrów pojemności komory zamrażarki. Żywność można przechowywać przez dłuższy czas tylko w temperaturze równej -18°C lub niższej. Żywność może zachować świeżość przez całe miesiące (po głębokim zamrożeniu do temperatury przynajmniej -18°C).

Warzywa należy zagotować i odcedzić wodę, aby wydłużyć czas zamrażania. Umieść żywność w hermetycznych opakowaniach po odfiltrowaniu i włóż do zamrażarki. Zamrażanie tej żywności po prostu pogarsza wartość odżywczą i jakość żywności oraz może powodować psucie, które jest szkodliwe dla zdrowia.

5.13. Rozmieszczanie żywności

Półki komory zamrażarki	Różne zamrożone produkty łącznie z mięsem, rybami, lodami, warzywami itd.
Półki komory chłodziarki	Żywność w garnkach, przykryte talerze i pudełka, jajka (w pudełku z pokrywką)
Półki w drzwiach komory chłodziarki	Małe i za pakowane porcje żywności lub napojów
Pojemnik na warzywa	Owoce i warzywa
Komora świeżej żywności	Delikatesy (porcje śniadaniowe, produkty mięsne do spożycia w krótkim terminie)

6 Konserwacja i czyszczenie

Regularne czyszczenie produktu przedłuży jego okres eksploatacji.

	OSTRZEŻENIE: Przed czyszczeniem lodówki należy wyłączyć zasilanie.

Należy używać wyłącznie wilgotnej ściereczki z mikrofibry w celu wyczyszczenia zewnętrznej części produktu. Gąbki lub inne materiały do czyszczenia mogą powodować zadrapania na powierzchni.
Należy rozpuścić w wodzie pełną łyżeczkę do herbaty węglanu.
Następnie należy zanurzyć w wodzie szmatkę i wycisnąć ją. Urządzenie należy przetrzeć tą szmatką i dokładnie wysuszyć.
Wodę należy trzymać z dala od pokrywy lampy i innych części elektrycznych.
Drzwi należy czyścić mokrą szmatką.
Oby odłączyć półki drzwi i obudowy, należy wyjąć cała ich zawartość.
Unieś półki drzwi, aby je odłączyć.
Oczyść i wysusz półki, a następnie zamocuj je z powrotem na miejscu, wsuwając je od góry.
Chlor spowoduje rdzewienie powierzchni metalowych.

Unikanie nieprzyjemnych zapachów

Wyprodukowany produkt jest wolny od wszelkich materiałów zapachowych. Jednak przechowywanie żywności w nieodpowiednich komorach i niepoprawne czyszczenie powierzchni wewnętrznych może wywoływać nieprzyjemne zapachy.
Aby tego uniknąć, należy czyścić wnętrze wodą z węglanem co 15 dni.
Żywność należy przechowywać w zamkniętych opakowaniach.
Drobnoustroje mogą się rozprzestrzeniać z niezamkniętych opakowań i powodować nieprzyjemne zapachy.

Do czyszczenia używaj ciepłej wody i miękkiej ściereczki, następnie wytrzyj do sucha.

Ochrona powierzchni plastikowych

Olej rozlany na powierzchnie plastikowe może je uszkadzać I należy go natychmiast usunąć ciepłą wodą.

7 Rozwiązywanie

Przed skontaktowaniem się z serwisem należy sprawdzić tę listę. Umożliwi to zaoszczędzenie czasu i pieniędzy. Ta lista zawiera często spotykane problemy niezwiązane z wadami jakości wykonania lub materiałów.

Lodówka nie działa.

- >>> Dociśnij go do końca w gniazdku.
- Bezpiecznik podłączony do gniazda zasilającego produkt lub bezpiecznik główny jest przepalony. >>> Sprawdź bezpieczniki.

Kondensacja na bocznej ściance komory chłodziarki (WIELOSTREFOWE, CHŁODZENIE, KONTROLA I STREFA ELASTYCZNA).

- Drzwi są za często otwierane >>>
- Środowisko jest za wilgotne. >>>
- Żywność zawierająca płyny jest przechowywana w nieszczelnych opakowaniach. >>> Żywność zawierająca płyny należy przechowywać w zamkniętych opakowaniach.
- Drzwi produktu pozostały otwarte. >>>
- Termostat jest ustawiony na za niską temperaturę. >>> Ustaw termostat na odpowiednią temperaturę.

Sprężarka nie działa.

- W przypadku nagłej awarii zasilania lub wyciągnięcia kabla zasilającego z gniazda i podłączenia go z powrotem ciśnienie gazu w układzie chłodzenia produktu jest niezrównoważone, co wyzwala zabezpieczenie termiczne sprężarki. Produkt ponownie się uruchomi po około 6 minutach.
- Odmrażanie jest aktywne. >>> To jest normalne w przypadku produktu z całkowicie zautomatyzowanym odmrażaniem. Odmrażanie odbywa się okresowo.
- >>> Upewnij się, że kabel zasilania jest podłączony.
- Nastawa temperatury jest niepoprawna. >>> Wybierz poprawną nastawę temperatury.
- Brak zasilania. >>> Po przywróceniu zasilania produkt będzie kontynuował normalną pracę.

Hałas pracy lodówki zwiększa się podczas używania.

- Wydajność robocza produktu może si zmieniać w zależności od zmian temperatury otoczenia.

Lodówka włącza się za często lub na zbyt długo.

- Nowy produkt może być większy niż poprzedni. Większe produkty pracują dłużej.
- Temperatura w pomieszczeniu może być wysoka. >>> Produkt będzie normalnie działał przed dłuższy czas przy wyższej temperaturze w pomieszczeniu.
- Produkt mógł zostać niedawno podłączony lub do środka została włożona nowa porcja żywności. >>> Produkt będzie potrzebował więcej czasu na osiągnięcie ustawionej temperatury, jeśli został niedawno podłączony lub do środka została włożona nowa porcja żywności. To jest normalne.
- Do produktu włożono ostatnio dużą ilość gorącej żywności. >>>
- Drzwi były często otwierane lub były otwarte przez dłuższy czas. >>> Ciepłe powietrze przedostające się do środka spowoduje wydłużenie pracy produktu.
- Produkt może mieć ustawioną za niską temperaturę. >>> Ustaw wyższą temperaturę i poczekaj aż produkt ją osiągnie.
- Drzwi zamrażarki lub chłodziarki mogą być uchylone. >>> Sprawdź, czy drzwi są całkowicie zamknięte.

Rozwiązywanie

- Uszczelka drzwi chłodziarki lub zamrażarki może być zabrudzona, zużyta, uszkodzona lub niepoprawnie ułożona. **>>>** Oczyść lub wymień uszczelkę. Uszkodzona/podarta uszczelka drzwi spowoduje wydłużenie działania produktu w celu utrzymania bieżącej temperatury.

Temperatura zamrażarki jest bardzo niska, ale temperatura chłodziarki jest odpowiednia.

- Temperatura komory zamrażarki jest ustawiona bardzo nisko. **>>>** Ustaw wyższą temperaturę komory zamrażarki i sprawdź ponownie.

Temperatura chłodziarki jest bardzo niska, ale temperatura zamrażarki jest odpowiednia.

- Temperatura komory chłodziarki jest ustawiona bardzo nisko. **>>>** Ustaw wyższą temperaturę komory chłodziarki i sprawdź ponownie.

Żywność przechowywana w szufladach komory chłodziarki jest zamarznięta.

- Temperatura komory chłodziarki jest ustawiona bardzo nisko. **>>>** Ustaw wyższą temperaturę komory zamrażarki i sprawdź ponownie.

Temperatura chłodziarki lub zamrażarki jest za wysoka.

- Temperatura komory chłodziarki jest ustawiona bardzo wysoko. **>>>** Nastawa temperatury komory chłodziarki wpływa na temperaturę komory zamrażarki. Zmień temperaturę komory chłodziarki lub zamrażarki I poczekaj aż odpowiednia komora osiągnie ustawiony poziom temperatury.
- Drzwi były często otwierane lub były otwarte przez dłuższy czas. **>>>**
- Drzwi mogą być uchylone. **>>>** Całkowicie zamknij drzwi.
- Produkt mógł zostać niedawno podłączony lub do środka została włożona nowa porcja żywności. **>>>** To jest normalne. Produkt będzie potrzebował więcej czasu na osiągnięcie ustawionej temperatury, jeśli został niedawno podłączony lub do środka została włożona nowa porcja żywności.
- Do produktu włożono ostatnio dużą ilość gorącej żywności. **>>>**

Wstrząsy lub hałas.

- **>>>** Jeśli produkt się kołysze podczas powolnego przemieszczania, wyreguluj nóżki w celu zrównoważenia produktu. Upewnij się też, że podłoże jest wystarczająco wytrzymałe I uniesie produkt.
- Wszelkie przedmioty umieszczone na produkcie mogą powodować hałas. **>>>** Zdejmij wszelkie przedmioty umieszczone na produkcie.

Produkt wytwarza dźwięki przepływającego płynu, rozpryskiwania itd.

- Zasada działania produktu obejmuje przepływy płynu i gazu. **>>>**

Z produktu słychać odgłos dmuchającego wiatru.

- Produkt używa wentylatora w procesie chłodzenia.

Na wewnętrznych ściankach produktu występuje kondensacja.

- Gorąca lub zimna pogoda zwiększy zalodzenie I kondensację.
- Drzwi były często otwierane lub były otwarte przez dłuższy czas. **>>>**
- Drzwi mogą być uchylone. **>>>** Całkowicie zamknij drzwi.

Na powierzchni zewnętrznej lub między drzwiami produktu występuje kondensacja.

- Pogoda może być wilgotna i to zjawisko jest normalne w takich warunkach. **>>>** Po zmniejszeniu wilgotności kondensacja zniknie.
- **>>>** Czyść wnętrze regularnie za pomocą gąbki, ciepłej wody i wody z węglanem.

Rozwiązywanie

Nieprzyjemny zapach we wnętrzu.
• Niektóre pojemniki i opakowania mogą wywoływać nieprzyjemne zapachy. **>>>** Należy używać pojemników i opakowań z materiałów niewydzielających zapachów. • Żywność została umieszczona w nieszczelnych opakowaniach. **>>>** Żywność należy przechowywać w zamkniętych opakowaniach. Drobnoustroje mogą się rozprzestrzeniać z niezamkniętych opakowań i powodować nieprzyjemne zapachy. • Z produktu należy usunąć wszelką przeterminowaną I zepsutą żywność.
Drzwi się nie zamykają.
• Opakowania żywności mogą blokować drzwi. **>>>** Przesuń przedmioty blokujące drzwi. • **>>>** Wyreguluj nóżki, aby zrównoważyć produkt. • **>>>** Upewnij się, że podłoże jest poziome I wystarczająco wytrzymałe oraz uniesie produkt.
Zaciął się pojemnik na warzywa.
• Żywność może się stykać z górną częścią szuflady. **>>>** Zmień ułożenie żywności w szufladzie.
Jeśli powierzchnia produktu jest gorąca.
• Podczas pracy produktu obszar między drzwiczkami, panele boczne i tylny ruszt mogą osiągać wysoką temperaturę.

	OSTRZEŻENIE: Jeśli problem nie zniknie po wykonaniu instrukcji podanych w tym rozdziale, skontaktuj się ze sprzedawcą lub autoryzowanym serwisem.

ZASTRZEŻENIE/OSTRZEŻENIE

Niektóre (proste) awarie mogą być naprawione przez użytkownika końcowego bez obawy przed niebezpieczeństwem lub wynikającym z tego niebezpiecznego użytkowania, pod warunkiem, że naprawy zostaną wykonane w określonych granicach i zgodnie z następującymi instrukcjami (patrz rozdział „Samodzielna naprawa”). Dlatego, o ile nie określono inaczej w rozdziale "Samodzielna naprawa", naprawy powinny być zlecane do profesjonalnych warsztatów w celu uniknięcia problemów związanych z bezpieczeństwem. Zarejestrowany profesjonalny podmiot zajmujący się naprawami to profesjonalny warsztat, któremu producent przyznał dostęp do instrukcji i wykazu części zamiennych produktu zgodnie z metodami opisanymi w aktach ustawodawczych zgodnie z dyrektywą 2009/125/WE.

Jednak tylko przedstawiciel serwisu (tj. autoryzowane profesjonalne warsztaty), z którym można skontaktować się pod numerem telefonu podanym w instrukcji obsługi/karcie gwarancyjnej lub za pośrednictwem autoryzowanego sprzedawcy, może świadczyć usługi na warunkach gwarancji. W związku z tym należy pamiętać, że naprawy wykonywane przez profesjonalne warsztaty (nieautoryzowane przez producent/sprzedawca) powodują utratę gwarancji.

Samodzielna naprawa

Użytkownik końcowy może samodzielnie aprawić następujące części zamienne: klamki, zawiasy drzwi, tace, kosze i uszczelki drzwi (zaktualizowana lista jest również dostępna na web od 1 marca 2021).
Ponadto, aby zapewnić bezpieczeństwo produktu i zapobiec ryzyku poważnych obrażeń, samodzielną naprawę należy wykonać zgodnie ze wskazówkami zawartymi w instrukcji obsługi w rozdziale "Samodzielna naprawa" lub dostępnymi w web.
Dla własnego bezpieczeństwa, przed samodzielną naprawą, odłącz urządzenie od zasilania.
Naprawy i próby naprawy dokonywane przez użytkowników końcowych w przypadku części niewymienionych na liście i/lub nieprzestrzeganie wskazówek zawartych w rozdziale „Samodzielna naprawa” lub dostępnych w web, mogą stanowić zagrożenie, którego nie można przypisać do producent/sprzedawca, oraz spowodują utratę gwarancji.

W związku z tym zdecydowanie zaleca się, aby użytkownicy końcowi powstrzymali się od podejmowania prób wykonywania napraw spoza wymienionego wykazu części zamiennych, kontaktując się w takich przypadkach z autoryzowanymi warsztatami lub profesjonalnymi warsztatami. Samodzielne próby naprawy mogą stważać zagrożenie i uszkodzić urządzenie, a następnie spowodować pożar, powódź, porażenie prądem i poważne obrażenia ciała.

Na przykład, ale nie tylko, następujące naprawy muszą zostać zlecone w autoryzowanych warsztatach lub lub zarejestrowanych profesjonalnych warsztatach: sprężarka, obwód chłodzenia, płyta główna,płyta falownika, tablica wyświetlacza itp.

Producent/sprzedawca nie ponosi odpowiedzialności w przypadku gdy użytkownik nie stosuje się do zaleceń.

4579331319 / AA
LV,LT,ET,PL