METALOWY WIESZAK NA UBRANIA

Model: Remus WD-2025-MR011

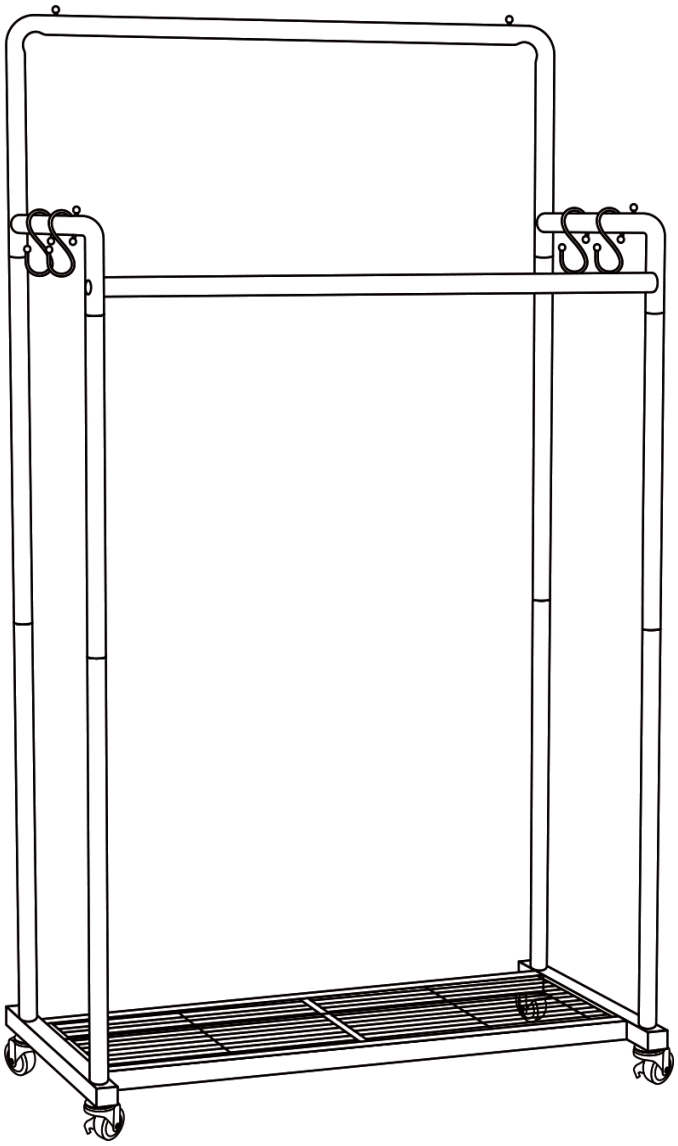

Dziękujemy za wybór naszego produktu. Prosimy o uważne zapoznanie się z instrukcją obsługi oraz zachowani jej na przyszłość, ponieważ zawiera ważne informację.

Dane techniczne:

- Wysokość całkowita: 155 cm
- Szerokość podstawy 72 cm
- Długość podstawy 41 cm
- Dopuszczalne obciążenie całkowite 80 kg

1. **Zawartość opakowania oraz składanie – sprawdź czy wszystkie element są kompletne przez składaniem wieszaka.**

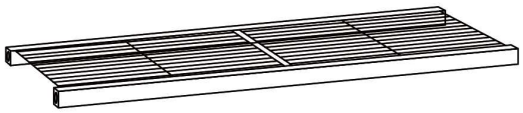		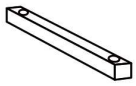					
A	1pc	B	2pcs	C	4pcs	D	2pcs
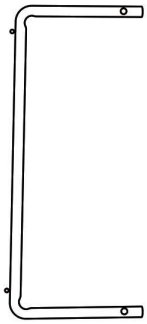				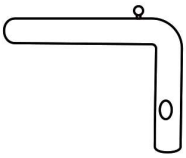					
E	1pc	F	2pcs	G	2pcs	H	1pc	I	2pcs
						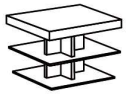		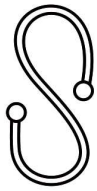	
J	2pcs	K	4pcs	L	4pcs	M	4pcs	N	4pcs
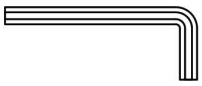		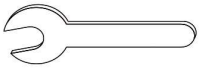							
O	1pc	P	1pc						

STEP 1

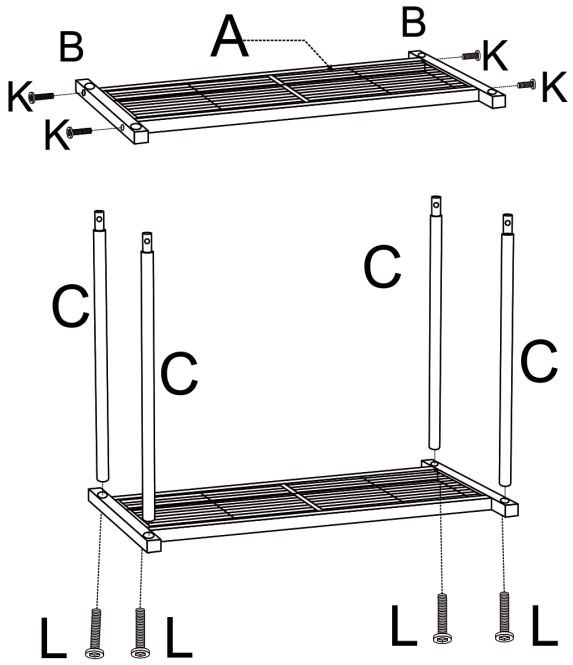

STEP 2

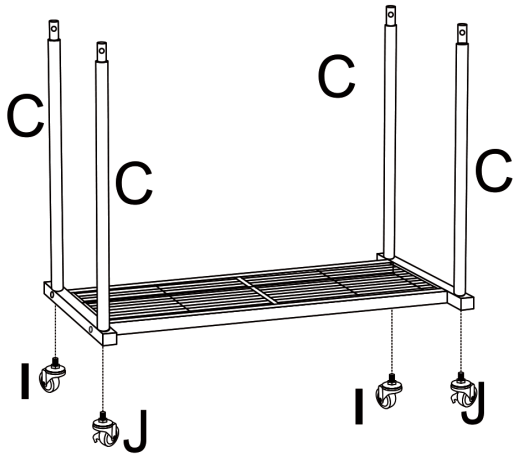

STEP 3

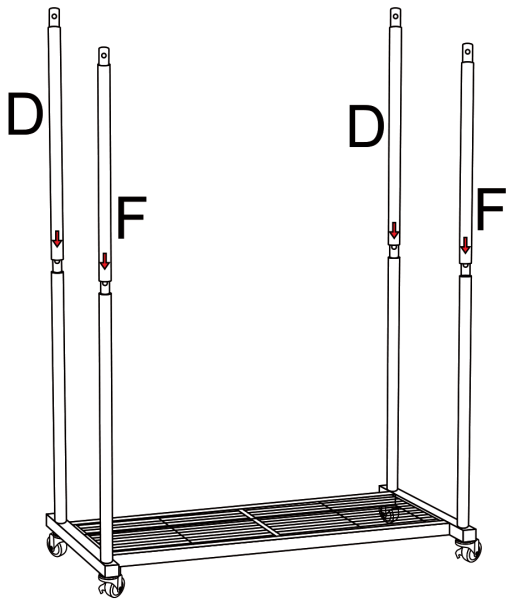

STEP 4

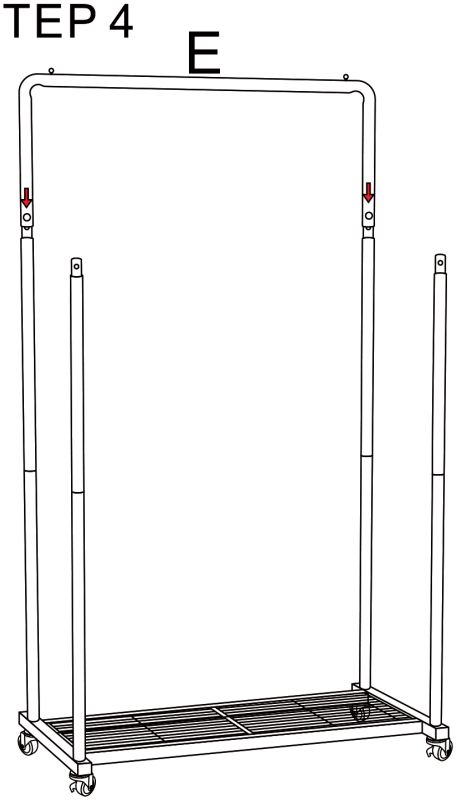

STEP 5

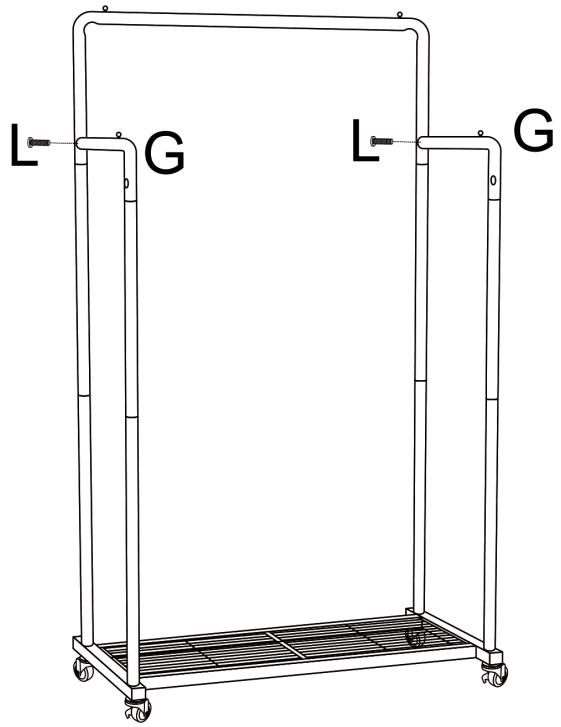

STEP 6

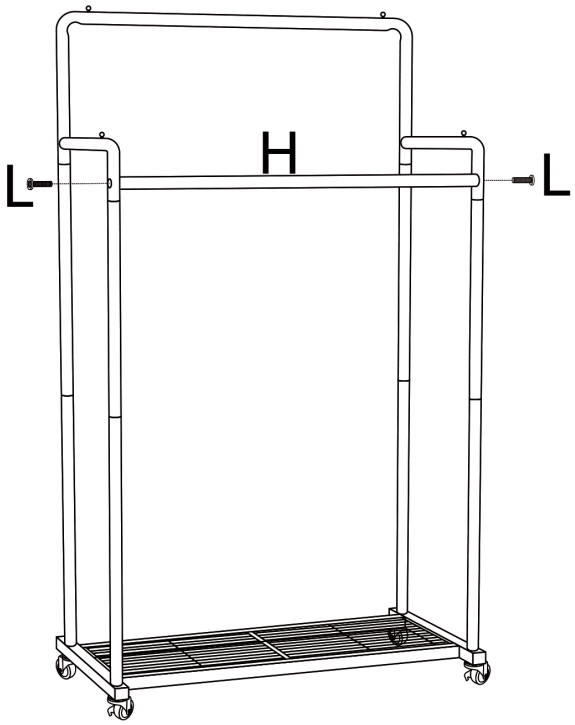

STEP 7

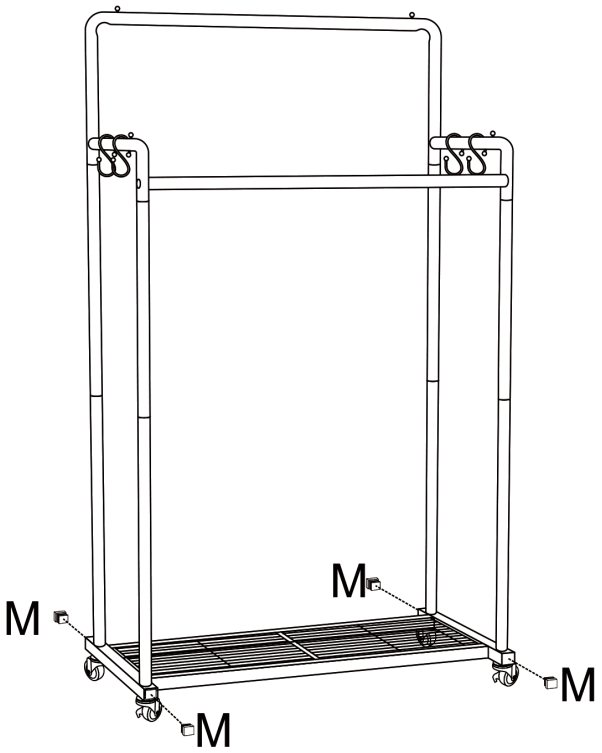

STEP 8

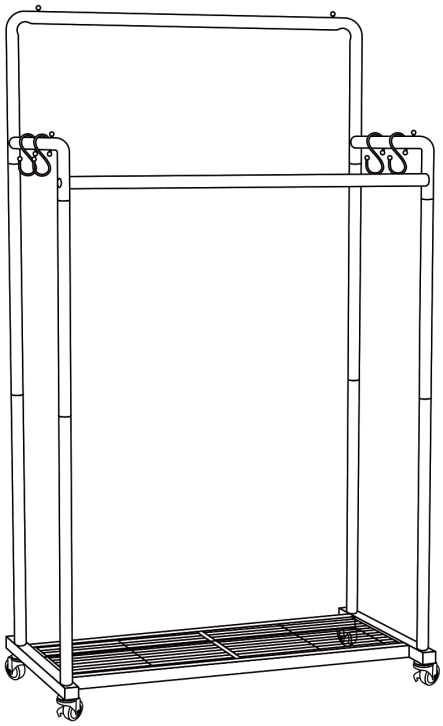

3. Ostrzeżenia dotyczące użytkowania

Ostrzeżenie: Produkt przeznaczony wyłącznie do użytku wewnętrznego.
Ostrzeżenie: Nie przekraczać maksymalnego obciążenia
Ostrzeżenie: Nie wieszać na stojaku przedmiotów cięższych niż przewidziane przez producenta.
Ostrzeżenie: Nie wspinać się, nie siadać ani nie opierać się o stojak – ryzyko przewrócenia i obrażeń.
Ostrzeżenie: Nie używać w miejscach narażonych na silne wibracje – może prowadzić do niestabilności.

4. Ostrzeżenia dotyczące stabilności i montażu
Ostrzeżenie: Produkt musi być ustawiony na równej i stabilnej powierzchni.
Ostrzeżenie: W przypadku modeli z możliwością przymocowania do ściany – należy to zrobić zgodnie z instrukcją montażu.
Ostrzeżenie: Nie używać stojaka na śliskich lub nierównych powierzchniach.
Ostrzeżenie: Przed pierwszym użyciem upewnić się, że wszystkie śruby są dokręcone

5. Ostrzeżenia dotyczące bezpieczeństwa dzieci
Ostrzeżenie: Produkt nie jest zabawką – trzymać poza zasięgiem małych dzieci.
Ostrzeżenie: Dzieci nie powinny wspinać się na stojak ani wieszać na nim ciężkich przedmiotów.
Ostrzeżenie: Nie pozwalać dzieciom na przesuwanie stojaka, gdy jest obciążony.

6. Konserwacja i użytkowanie

- Czyścić suchą lub lekko wilgotną ściereczką – nie używać agresywnych środków chemicznych.
- Nie narażać produktu na długotrwałe działanie wody – może prowadzić do korozji.
- Nie stosować na zewnątrz, jeśli produkt nie jest odporny na warunki atmosferyczne

7. Gwarancja

Gwarancja na produkt wynosi 24 miesiące od daty sprzedaży. Zasięg terytorialny ochrony gwarancyjnej dotyczy całego terytorium Polski. Gwarancją są objęte wyłącznie produkty, których dystrybutorem była firma Handloteka Sp. z.o.o. Gwarancją są objęte wszystkie wady fabryczne powstałe w okresie produkcyjny. Przykładami takich wad są problemy związane z elektroniką, zasięgiem, wykonaniem słabych połączeń lutowniczych, wady materiałowe oraz innych poszczególnych komponentów, gdzie w procesie produkcyjnym nastąpiło obniżenie ich trwałości lub funkcjonalności.

W przypadku stwierdzenia wady produktu gwarancja obejmuje bezpłatna wymianę części zamiennych potrzebnych do naprawy oraz robociznę w okresie gwarancji. Usterki ujawnione w okresie gwarancji mogą być usuwane tylko przez autoryzowany serwis. W możliwie jak najkrótszym terminie, nie dłuższym nie 14 dni roboczych. Nabywcy przysługuje prawo do wymiany sprzętu na nowy, jeżeli producent stwierdzi na piśmie, iż usuniecie wady jest niemożliwe. Sprzęt podlegający wymianie musi być kompletny. W razie dostarczenia zdekompletowanego zestawu, koszty brakującego wyposażenia ponosi nabywca.

Gwarancją nie są objęte:

- Jakiekolwiek wady powstałe w wyniku niewłaściwego użytkowania produktu, w szczególności, nie zgodnego z instrukcją obsługi bądź przepisami bezpieczeństwa;
- Mechaniczne uszkodzenia produktu i wywołane w nim wady;

- Jakiekolwiek wady powstałe w wyniku napraw wykonanych przez podmioty nieupoważnione (w tym przez nabywcę);

Gwarancja na sprzedawany towar nie wyłącza, nie ogranicza oraz nie zawiesza uprawnień kupującego wynikających z niezgodności towaru z umowa zgodnie z art. 13 ust. 4 ustawy z dnia 27 lipca 2002 roku

Producent:
Handloteka Sp. z.o.o.
Ul. Konwaliowa 1
83-400 Kościerzyna
Tel: 783446909
Email: handlotekaspzoo@gmail.com
www.handloteka.net

Materiał: stal, Kolor: czarny
Numer serii: 1/AS/2025
Zgodny z normami: EN 16121:2013 dla mebli użytkowych oraz EN 14749 dla mebli do przechowywania
Wyprodukowano w Chinach