Seria PRO MAX

Monitor OLED

PRO MAX 271UPX12G (3PF8)

Podręcznik użytkownika

Spis treści

Wprowadzenie 3
- Zawartość opakowania 3
- Instalacja podstawy monitora 4
- Instalacja zestawu adaptera VESA (opcjonalnie) 5
- Regulacja monitora 6
- Przegląd monitora 7
- Podłączanie monitora do komputera 9

Przycisk nawigacji OSD 11
- Przycisk skrótu 11
- Język menu OSD 11

Dane techniczne 12

Wstępnie ustawione tryby wyświetlania 14

Rozwiązywanie problemów 17

Instrukcje bezpieczeństwa 18

Certyfikat TÜV Rheinland 20

Certyfikat ENERGY STAR 20

Informacje dotyczące przepisów 21

Wersja
V1.1, 2026/07

Wprowadzenie

W rozdziale tym zawarto informacje dotyczące procedur konfiguracji sprzętowej. Podczas podłączania urządzeń należy trzymać je ostrożnie, a także założyć na nadgarstek uziemiony pasek w celu uniknięcia wystąpienia elektryczności statycznej.

Zawartość opakowania

Monitor	PRO MAX 271UPX12G
Dokumentacja	Instrukcja szybkiego uruchomienia
Akcesoria	Wspornik
	Podstawa ze śrubami
	Płytka VESA
	Śruby do płytki VESA
	Zestaw adaptera VESA
	Śruby do zestaw adaptera VESA
	Organizer kabli
	Przewód zasilający
	Szmatka
	Raport kolorystyczny (raport z kalibracji online)
Kabel	Kabel DisplayPort

Ważne

- *Jeśli jakikolwiek element jest uszkodzony lub go brakuje, należy skontaktować się ze sprzedawcą lub z lokalnym dystrybutorem.*
- *Zawartość opakowania może różnić się w zależności od kraju i modelu.*
- *Dołączony przewód zasilający jest przeznaczony wyłącznie do tego monitora i nie powinien być używany z innymi produktami.*

Instalacja podstawy monitora

1. Połóż monitor na ochronnym opakowaniu piankowym. Dopasuj stojak do wgłębienia w monitorze. Wciśnij stojak wzdłuż wgłębienia w monitorze, aż do zabezpieczenia na miejscu.
2. Dopasuj i wciśnij lekko organizer kabli we wspornik, aż do zabezpieczenia na miejscu.
3. Połącz podstawę ze wspornikiem i przykręć śrubę w celu zabezpieczenia podstawy.
4. Przed postawieniem monitora upewnij się, że zespół podstawy został prawidłowo zainstalowany.

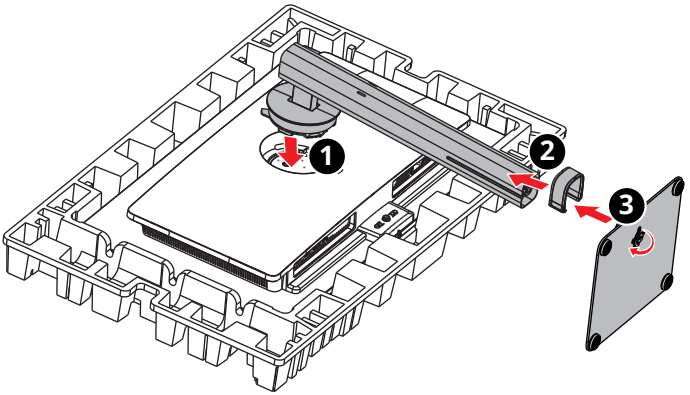

Ważne

- *Monitor należy położyć na miękkiej, zabezpieczonej powierzchni, aby uniknąć porysowania panelu wyświetlacza.*
- *Panel należy chronić przed kontaktem z ostrymi przedmiotami.*
- *Monitor ten jest wyposażony w opcjonalną płytkę VESA, która umożliwia ewentualny montaż komputera mini PC.*

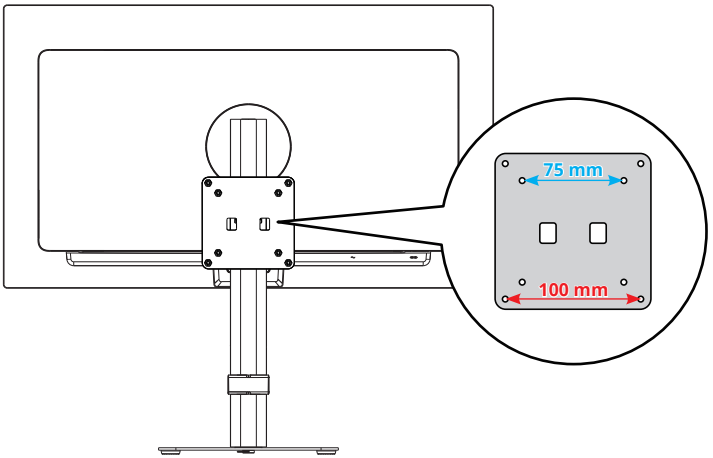

Instalacja zestawu adaptera VESA (opcjonalnie)

1. Wsuń wypustki adaptera VESA w tylną szczelinę monitora, a następnie dociśnij adapter w dół do momentu zatrzaśnięcia.

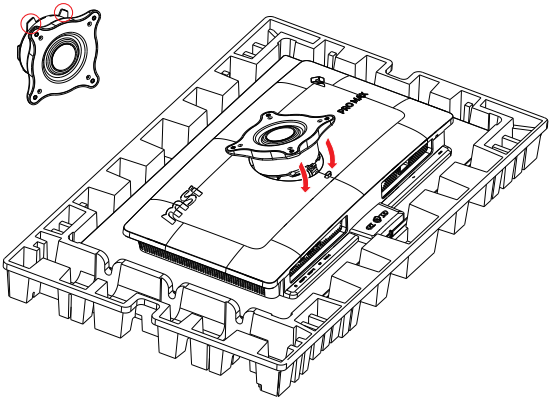

2. Po zamocowaniu przykręć zgodne ramię monitora lub uchwyt ścienny do czterech punktów montażowych adaptera.

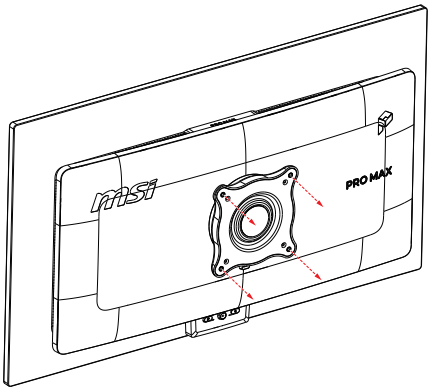

Regulacja monitora

Funkcje regulacji tego monitora mają na celu zmaksymalizowanie komfortu patrzenia.

Ważne

- *Podczas regulacji monitora nie należy dotykać panelu wyświetlacza.*
- *Przed skorzystaniem z funkcji pivot monitor należy przechylić lekko do tyłu.*

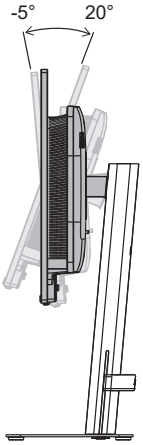

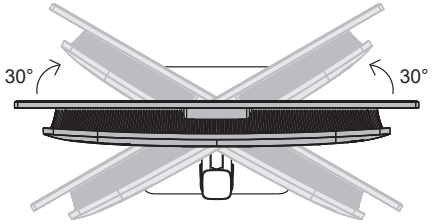

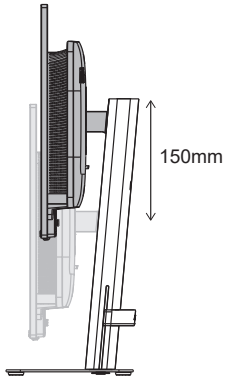

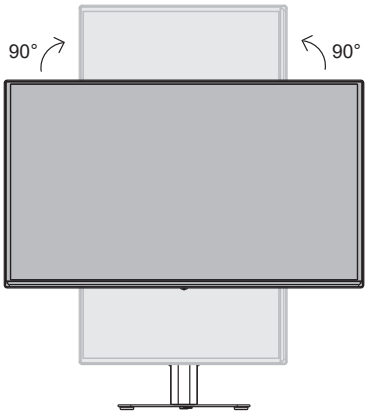

Przegląd monitora

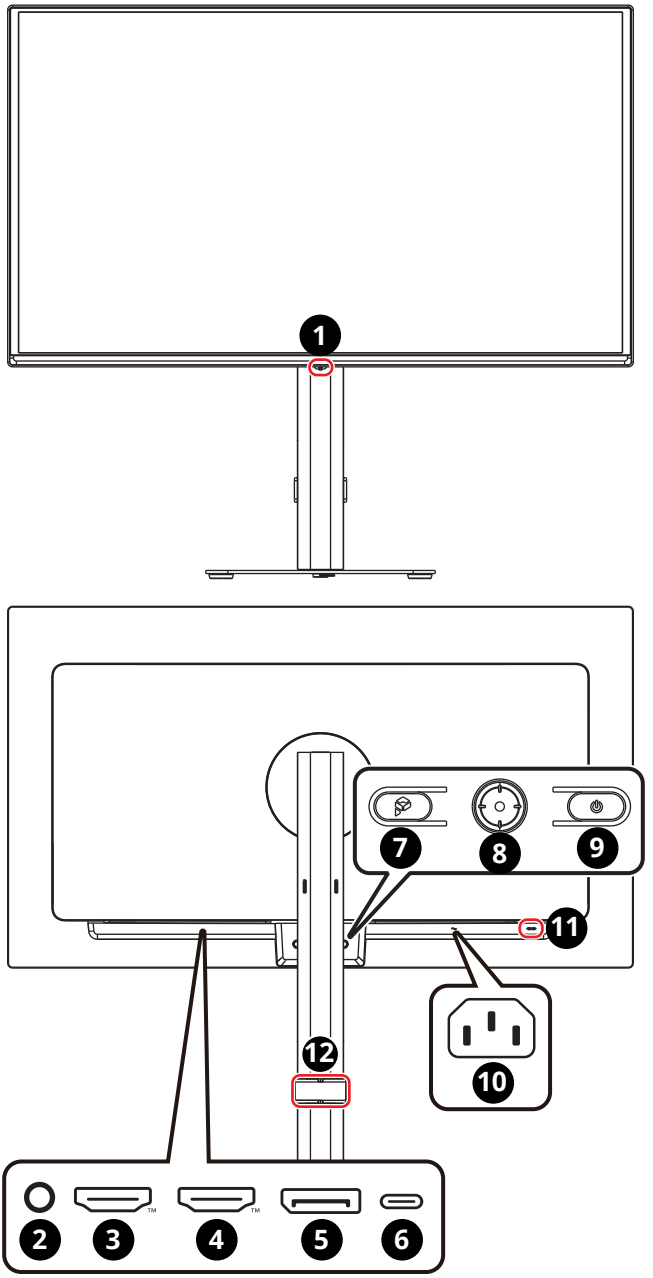

1	**Dioda LED zasilania** Świeci na biało po włączeniu monitora. Przy braku sygnału wejściowego dioda LED zmienia kolor na pomarańczowy. Świeci na pomarańczowo po przełączeniu monitora do trybu gotowości.
2	**Gniazdo słuchawek**
3	**Złącze HDMI™** Obsługa HDMI™ CEC, 3840 x 2160 przy 120 Hz zgodnie ze specyfikacją HDMI™ 2.1. ***Ważne*** *Aby zapewnić optymalną wydajność i zgodność, do podłączania tego monitora należy używać wyłącznie certyfikowanych kabli HDMI™ z oficjalnym logo HDMI™. Więcej informacji można znaleźć na stronie https://www.hdmi.org/resource/cables.*
4	**Złącze HDMI™** Obsługa rozdzielczości 3840 x 2160 przy 120 Hz zgodnie ze specyfikacją HDMI™ 2.1. ***Ważne*** *Aby zapewnić optymalną wydajność i zgodność, do podłączania tego monitora należy używać wyłącznie certyfikowanych kabli HDMI™ z oficjalnym logo HDMI™. Więcej informacji można znaleźć na stronie https://www.hdmi.org/resource/cables.*
5	**DisplayPort** Obsługa rozdzielczości 3840 x 2160 przy 120 Hz zgodnie ze specyfikacją DisplayPort 1.4a (HBR3).
6	**Port USB typu C** Port ten obsługuje zasilanie w trybie DisplayPort Alternate (DP Alt) o parametrach do 5 V/3 A (15 W). ***Ważne*** *Aby umożliwić odbiór wyjściowego sygnału wideo przez monitor, kabel i źródło sygnału USB-C muszą obsługiwać tryb DisplayPort Alternate.*
7	**Przycisk Pro** Uaktywnianie aplikacji OSD.
8	**Navi Key (Przycisk nawigacji)**
9	**Przycisk zasilania**
10	**Gniazdo zasilania**
11	**Blokada Kensington**
12	**Organizer kabli**

Podłączanie monitora do komputera

1. Podłącz monitor do komputera za pomocą kabla wideo.

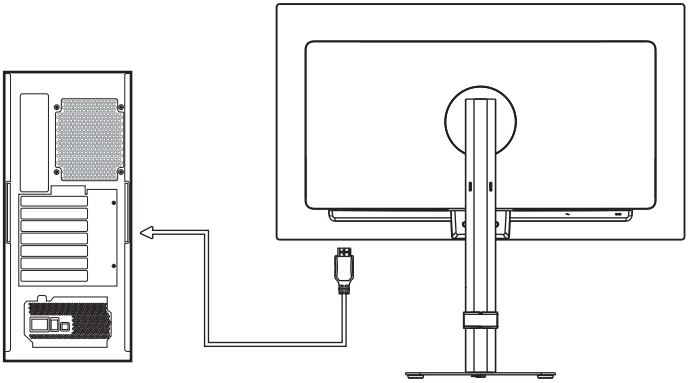

2. Podłącz kabel zasilający monitora.

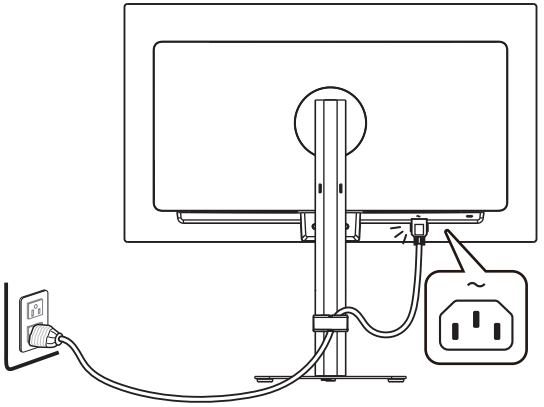

3. Włącz monitor i komputer.

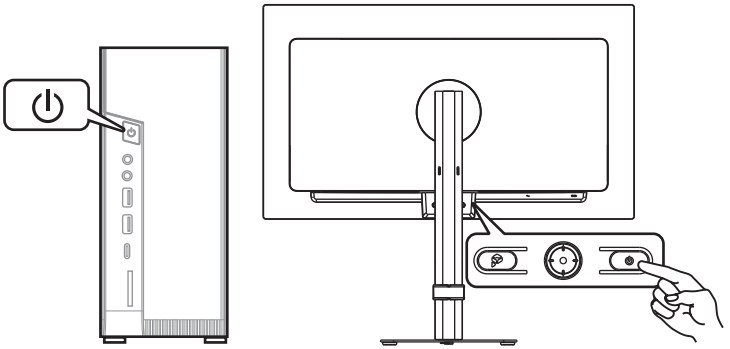

Ważne

Przed rozpoczęciem użytkowania należy usunąć folię ochronną z panelu wyświetlacza, aby zapewnić bardziej optymalne działanie.

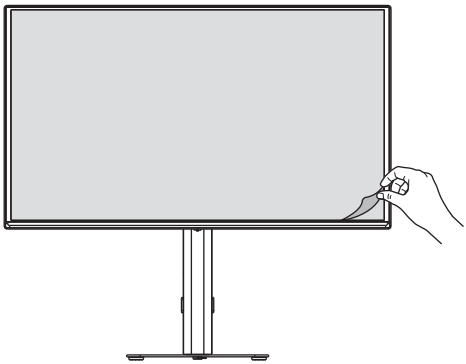

Przycisk nawigacji OSD

Monitor wyposażony jest w Navi Key (Przycisk nawigacji), wielokierunkowy element sterowania pomagający w nawigacji w menu ekranowym OSD.

Ważne

Szczegółowe informacje o menu OSD można znaleźć na stronie produktu w witrynie firmy MSI.

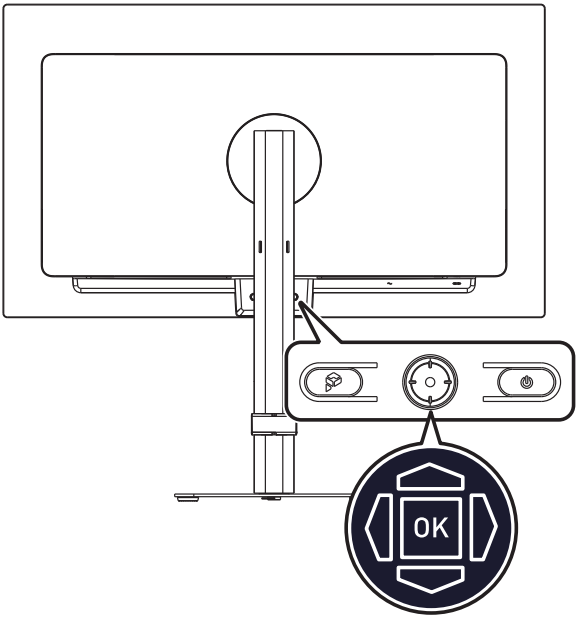

Up (W górę)/ Down (W dół)/ Left (W lewo)/ Right (W prawo):

- Wybór menu i elementów funkcji
- Dostosowywanie wartości funkcji
- Przechodzenie do/wychodzenie z menu funkcji

Naciśnięcie (OK):

- Uaktywnianie menu ekranowego (OSD)
- Przechodzenie do podmenu
- Potwierdzanie wyboru lub ustawienia

Przycisk skrótu

- Gdy menu OSD nie jest aktywne, można przejść do menu wstępnie ustawionej funkcji, przesuwając Navi Key (Przycisk nawigacji) Up (W górę), Down (W dół), Left (W lewo) lub Right (W prawo).
- Przyciski skrótów można dostosować w celu przechodzenia do innych menu funkcji.

Język menu OSD

- Otwórz menu OSD i przejdź do pozycji General (Ogólne) > Language (Język).
- Wybierz preferowany język, a następnie naciśnij przycisk OK, aby zastosować.

Dane techniczne*

Monitor	PRO MAX 271UPX12G
Rozmiar	26,5 cal
Krzywizna	Płaski
Typ panelu	QD-OLED
Rozdzielczość	3840x2160 (UHD)
Współczynnik proporcji	16:9
Jasność	• SDR (typowe): 250 nitów • Szczytowa w trybie HDR: 1000 nitów
Współczynnik kontrastu	1500000: 1
Szybkość odświeżania (maks.)	120Hz
Czas reakcji	GTG: 0,03 ms
Złącza We/Wy	• 2 x Złącze HDMI™ • 1 x DisplayPort • 1 x Port USB typu C • 1 x Gniazdo słuchawek
Kąty widzenia	178° (w poziomie), 178° (w pionie)
DCI-P3** / sRGB	99% / 138,2%
Wykończenie powierzchni	Powłoka antyrefleksyjna o niskim poziomie odblasków
Kolory wyświetlacza	1,07 mld., 10 bitów
Głośnik	2,5W x2
Opcje zasilania monitora	100-240 V~, 50/60 Hz, 1,4 A
Zużycie energii (typowe)	• Włączenie < 120 W • Gotowość < 0,5 W • Wyłączenie <0,3 W
Regulacja (wysokość)	Od 0 do 150 mm
Regulacja (nachylenie)	Od -5° do 20°
Regulacja (obrót)	Od -30° do 30°
Regulacja (pivot)	Od -90° do 90°
Blokada Kensington	Tak

Monitor		PRO MAX 271UPX12G

Montaż VESA		• Typ płytki: 100 x 100 mm
		• Typ śruby: M4 x 10 mm
		  • Średnica gwintu: 4 mm
		  • Skok gwintu: 0,7 mm
		  • Długość gwintu: 10 mm

Wymiary (S x W x G)		611,1 x 560,3 x 200,6 mm
Waga	Netto	6,6 kg
	Brutto	9,1 kg
Warunki robocze		• Temperatura: Od 0 do 40°C • Wilgotność: Od 20% do 90%, bez kondensacji • Wysokość: Od 0 do 5000 m
Warunki przechowywania		• Temperatura: Od -20 do 60°C • Wilgotność: Od 10% do 90%, bez kondensacji

* Niektóre dane techniczne urządzenia mogą zostać zmienione przez producenta. Specyfikacje należy sprawdzić u sprzedawcy lub przedstawiciela producenta.

** W oparciu o standardy testowe CIE1976.

Wstępnie ustawione tryby wyświetlania

Ważne

- *Wszystkie dane podlegają zmianie bez uprzedniego powiadomienia.*
- *Funkcja HDMI™ VRR (ang. Variable Refresh Rate) synchronizuje się z funkcją Adaptive-Sync (WŁ./WYŁ.). Stan włączenia/wyłączenia VRR można sprawdzić w funkcji Adaptive-Sync.*
- *Aby aktywować charakterystyczne dla DSC taktowanie i częstotliwość, należy upewnić się, że karta graficzna obsługuje DSC (ang. Display Stream Compression).*

DSC WŁ., OLED Anti-Flicker PRO

Standard	Rozdzielczość		HDMI™	DP	USB-C
QHD	2560x1440	przy 60 Hz	V	V	V
		przy 120 Hz	V	V	V
UHD	3840x2160	przy 60 Hz	V	V	V
		przy 120 Hz	V	V	V
Rozdzielczość sygnału wideo	720P		V	V	V
	1080P	przy 60 Hz	V	V	V
		przy 120 Hz	V	V	V
	2160P	przy 30 Hz	V	V	V
		przy 60 Hz	V	V	V
		przy 120 Hz	V	V	V
	4096x2160P	przy 24 Hz	V	V	V
		przy 25 Hz	V	V	V
		przy 30 Hz	V	V	V
		przy 50 Hz	V	V	V
		przy 60 Hz	V	V	V
		przy 120 Hz	V	V	V
	HDMI™ VRR		V		
	OLED Anti-Flicker PRO Blok 0, Blok 1, zakres AMD VSDB	OFF (WYŁ.)	48-120 Hz		
		Level 1 (Poziom 1)	60-120 Hz		
		Level 2 (Poziom 2)	100-120 Hz		

DSC WYŁ., OLED Anti-Flicker PRO

Standard	Rozdzielczość		HDMI™	DP	USB-C
QHD	2560x1440	przy 60 Hz	V	V	V
		przy 120 Hz	V	V	V
UHD	3840x2160	przy 60 Hz	V	V	V
		przy 120 Hz	V	V (8 bitów)	V (8 bitów)
Rozdzielczość sygnału wideo	720P		V	V	V
	1080P	przy 60 Hz	V	V	V
		przy 120 Hz	V	V	V
	2160P	przy 30 Hz	V		
		przy 60 Hz	V		
		przy 120 Hz	V		
	4096x2160P	przy 24 Hz	V	V	V
		przy 25 Hz	V	V	V
		przy 30 Hz	V	V	V
		przy 50 Hz	V	V	V
		przy 60 Hz	V	V	V
		przy 120 Hz	V	V	V
	HDMI™ VRR		V		
	OLED Anti-Flicker PRO Blok 0, Blok 1, zakres AMD VSDB	OFF (WYŁ.)	48-120 Hz		
		Level 1 (Poziom 1)	60-120 Hz		
		Level 2 (Poziom 2)	100-120 Hz		

Tryb PIP (Brak obsługi HDR)

Standard	Rozdzielczość		HDMI™	DP	USB-C
QHD	2560x1440	przy 60 Hz	V	V	V
		przy 120 Hz	V	V	V
UHD	3840x2160	przy 60 Hz	V	V	V
		przy 120 Hz	V	V	V
Rozdzielczość sygnału wideo	720P		V	V	V
	1080P	przy 60 Hz	V	V	V
		przy 120 Hz	V	V	V
	2160P	przy 30 Hz	V	V	
		przy 50 Hz	V	V	
		przy 60 Hz	V	V	
	4096x2160P	przy 24 Hz	V	V	V
		przy 25 Hz	V	V	V
		przy 30 Hz	V	V	V
		przy 50 Hz	V	V	V
		przy 60 Hz	V	V	V
		przy 120 Hz	V	V	V

Tryb PBP (Brak obsługi HDR)

Standard	Rozdzielczość		HDMI™	DP	USB-C
Rozdzielczość sygnału wideo	720P		V	V	V
PBP 1:1/ Dostosuj	1920x2160	przy 60 Hz	V	V	V
PBP 3:1	960x2160	przy 60 Hz	V	V	V
	2880x2160	przy 60 Hz	V	V	V

Wielkość ekranu 16:10 (Brak obsługi HDR)

Standard	Rozdzielczość		HDMI™	DP	USB-C
Full HD+	1920x1200	przy 60 Hz	V	V	V
		przy 120 Hz	V	V	V
QHD+	2560x1600	przy 60 Hz	V	V	V
		przy 120 Hz	V	V	V
UHD+	3840x2400	przy 60 Hz	V	V	V

Rozwiązywanie problemów

Dioda LED zasilania jest wyłączona.

- Naciśnij ponownie przycisk zasilania monitora.
- Sprawdź, czy kabel zasilający monitora został podłączony w prawidłowy sposób.

Brak obrazu.

- Sprawdź, czy karta graficzna komputera została poprawnie zainstalowana.
- Sprawdź, czy komputer i monitor są podłączone do gniazd elektrycznych i czy są włączone.
- Sprawdź, czy kabel sygnałowy monitora został podłączony w prawidłowy sposób.
- Komputer może być w trybie oczekiwania. Naciśnij dowolny przycisk, aby uaktywnić monitor.

Obraz nie ma poprawnego rozmiaru lub nie jest wyśrodkowany na ekranie.

- Zapoznaj się z częścią Wstępnie ustawione tryby wyświetlania, aby wybrać na komputerze ustawienie odpowiednie dla monitora.

Brak obsługi Plug & Play.

- Sprawdź, czy kabel zasilający monitora został podłączony w prawidłowy sposób.
- Sprawdź, czy kabel sygnałowy monitora został podłączony w prawidłowy sposób.
- Sprawdź, czy komputer i karta graficzna są zgodne z Plug & Play.

Ikony, czcionki lub obrazy są niewyraźne, rozmyte albo występują problemy z kolorami.

- Nie korzystaj z przedłużaczy kabli wideo.
- Dostosuj jasność i kontrast.
- Dostosuj kolory RGB lub ustaw temperaturę barwową.
- Sprawdź, czy kabel sygnałowy monitora został podłączony w prawidłowy sposób.
- Sprawdź, czy styki złącza kabla sygnałowego nie są wygięte.

Monitor zaczyna migotać lub pojawiają się fale.

- Zmień częstotliwość odświeżania na odpowiednią dla monitora.
- Zaktualizuj sterowniki karty graficznej.
- Ustaw monitor z dala od urządzeń elektrycznych, które mogą powodować zakłócenia elektromagnetyczne (EMI).

Instrukcje bezpieczeństwa

- Przeczytaj starannie i gruntownie instrukcje bezpieczeństwa.
- Należy stosować się do wszystkich przestróg i ostrzeżeń umieszczonych na urządzeniu lub w podręczniku użytkownika.
- Czynności serwisowe mogą wykonywać wyłącznie wykwalifikowane osoby.

Zasilanie

- Przed podłączeniem urządzenia do gniazda zasilania należy upewnić się, że napięcie zasilające jest w bezpiecznych granicach i zostało prawidłowo ustalone w przedziale 100~240 V.
- Jeśli przewód zasilający jest wyposażony we wtyczkę 3-bolcową, nie wolno usuwać bolca uziemiającego. Urządzenie musi być podłączone do uziemionego gniazda zasilania.
- Należy sprawdzić, czy system dystrybucji energii w miejscu instalacji jest wyposażony w wyłącznik automatyczny o wartościach znamionowych 120/240 V, 20 A (maks.).
- Jeśli urządzenie nie będzie używane przez dłuższy czas, należy zawsze odłączyć przewód zasilający lub wyłączyć zasilanie gniazda ściennego, aby zapewnić zerowe zużycie energii.
- Przewód zasilający należy tak poprowadzić, aby nikt przypadkiem na niego nie nadepnął i nie potknął się o niego. Nie należy stawiać niczego na przewodzie zasilającym.
- Jeśli urządzenie jest używane z zasilaczem, należy korzystać wyłącznie z zasilacza dostarczonego przez firmę MSI i zatwierdzonego do użytku z tym urządzeniem.

Warunki otoczenia

- Aby zmniejszyć prawdopodobieństwo wystąpienia obrażeń związanych z wysokimi temperaturami lub przegrzania urządzenia, nie wolno umieszczać go na miękkiej, niestabilnej powierzchni, a także blokować jego otworów wentylacyjnych.
- Z urządzenia należy korzystać wyłącznie na twardej, płaskiej i stabilnej powierzchni.
- Aby uniknąć przewrócenia się urządzenia, należy przymocować je do biurka, ściany lub stałego obiektu za pomocą mocowania zapobiegającego przewróceniu, które odpowiednio zabezpieczy urządzenie i utrzyma je na miejscu.
- Urządzenie należy przechowywać z dala od wilgoci i nie narażać go na działanie wysokiej temperatury, aby uniknąć pożaru lub porażenia prądem.
- Nie należy pozostawiać urządzenia w miejscu bez wentylacji przy temperaturze przechowywania powyżej 60°C lub poniżej -20°C, ponieważ może to uszkodzić urządzenie.
- Maksymalna temperature działania wynosi około 40°C.

- Przed rozpoczęciem czyszczenia urządzenia należy odłączyć wtyczkę zasilającą. Do czyszczenia urządzenia należy raczej używać miękkiej szmatki, a nie przemysłowych środków chemicznych. Nigdy nie należy wlewać płynów do otworów w obudowie, ponieważ może to uszkodzić urządzenie lub spowodować porażenie prądem elektrycznym.
- W pobliżu urządzenia nie mogą znajdować się obiekty o silnym polu magnetycznym lub elektrycznym.
- W razie wystąpienia którejkolwiek z poniższych sytuacji urządzenie powinno zostać sprawdzone przez personel serwisu:
  - Przewód zasilający lub wtyczka uległy uszkodzeniu.
  - Do wnętrza urządzenia dostał się płyn.
  - Urządzenie zostało poddane działaniu wilgoci.
  - Urządzenie nie działa poprawnie lub nie można go uruchomić zgodnie z podręcznikiem użytkownika.
  - Urządzenie zostało upuszczone i uszkodzone.
  - Urządzenie ma wyraźne oznaki uszkodzenia.

Certyfikat TÜV Rheinland

Certyfikat TÜV Rheinland dotyczący Low Blue Light (Niski poziom niebieskiego światła)

Wykazano, że światło niebieskie jest przyczyną zmęczenia i dyskomfortu oczu. Firma MSI oferuje obecnie monitory z certyfikatem TÜV Rheinland dotyczącym Niski poziom niebieskiego światła w celu zadbania o komfort widzenia i dobre samopoczucie użytkowników. Prosimy o zastosowanie się do poniższych instrukcji w celu złagodzenia objawów długotrwałej pracy przed monitorem i ekspozycji na światło niebieskie.



- Ekran należy ustawić w odległości 20–28 cali (50–70 cm) od oczu i nieco poniżej poziomu wzroku.
- Częste mruganie pomaga ograniczyć zmęczenie oczu w przypadku długotrwałego patrzenia na ekran.
- Należy robić 20-minutowe przerwy co 2 godziny.
- Podczas przerw należy kierować wzrok na odległy przedmiot i patrzeć na niego przez co najmniej 20 sekund.
- Podczas przerw należy poprzeciągać się, aby uwolnić napięcie lub złagodzić ból ciała.

Certyfikat TÜV Rheinland dotyczący Flicker Free (Braku Migotania)

- Firma TÜV Rheinland przetestowała ten produkt pod kątem migotania ekranu widocznego i niewidocznego dla oka ludzkiego i będącego przyczyną zmęczenia oczu.
- Firma TÜV Rheinland opracowała zestaw testów, które określają minimalne normy dla różnych zakresów częstotliwości. Zestaw testów został opracowany w oparciu o normy międzynarodowe lub powszechne w branży, które zostały podwyższone.
- Produkt został poddany testom w laboratorium zgodnie z tymi kryteriami.
- Wyrażenie „brak migotania" potwierdza, że w przypadku urządzenia nie występuje określone za pomocą normy widoczne ani niewidoczne migotanie w zakresie częstotliwości 0–3000 Hz przy różnych ustawieniach jasności.
- Brak migotania nie będzie występował po włączeniu funkcji Zapob. rozm. obrazu/MPRT/SLMB. (Dostępność funkcji Zapob. rozm. obrazu/MPRT/SLMB zależy od modelu).

Certyfikat ENERGY STAR

ENERGY STAR to program amerykańskiej Agencji Ochrony Środowiska (EPA) oraz Departamentu Energii Stanów Zjednoczonych (DOE) mający na celu promowanie efektywności energetycznej. Produkt ten kwalifikuje się do oznaczenia ENERGY STAR przy „domyślnych ustawieniach fabrycznych", które zapewniają oszczędność energii. Zmiana fabrycznych ustawień domyślnych obrazu lub włączenie innych funkcji spowoduje zwiększenie zużycia energii, które może przekroczyć limity wymagane do zakwalifikowania się do oznaczenia ENERGY STAR.

Więcej informacji o programie ENERGY STAR można znaleźć w witrynie https://www.energystar.gov/.

Informacje dotyczące przepisów

Zgodność z CE

Urządzenie to zostało poddane testom, które wykazały jego zgodność z normami zharmonizowanymi dla urządzeń technologii informacyjnej opublikowanymi w dyrektywach w Dzienniku Urzędowym Unii Europejskiej.

Oświadczenie FCC-B o zakłóceniach częstotliwości radiowych

Urządzenie to zostało poddane testom, które stwierdziły, że jest zgodne z ograniczeniami wyznaczonymi dla urządzeń cyfrowych klasy B w części 15 przepisów FCC. Ograniczenia te zostały wyznaczone, aby zapewniać odpowiednie zabezpieczenie przed szkodliwymi zakłóceniami w instalacjach domowych. Urządzenie generuje, wykorzystuje oraz może wytwarzać energię częstotliwości radiowej i, jeśli nie będzie zainstalowane i używane ściśle według zaleceń instrukcji, może powodować zakłócenia komunikacji radiowej. Jednakże, nie gwarantuje się, że nie wystąpią zakłócenia w określonej instalacji. Jeśli więc urządzenie powoduje szkodliwe zakłócenia w odbiorze radia lub telewizji, których przyczynę można potwierdzić wyłączając i włączając urządzenie, użytkownik może spróbować wyeliminować zakłócenie przez zastosowanie co najmniej jednego z wymienionych poniżej sposobów:

- Obrócenie lub przemieszczenie anteny odbiorczej.
- Zwiększenie odległości pomiędzy urządzeniem a odbiornikiem.
- Podłączenie urządzenia do gniazdka zasilającego znajdującego się w innym obwodzie elektrycznym niż ten, do którego podłączony jest odbiornik telewizyjny lub radiowy.
- Konsultacja z dostawcą lub doświadczonym technikiem RTV w celu uzyskania pomocy.

Uwaga 1

Zmiany i modyfikacje bez odpowiedniej, specjalnej akceptacji jednostek odpowiedzialnych za zgodność mogą unieważnić prawo użytkownika do korzystania z urządzenia.

Uwaga 2

Dla zachowania zgodności z limitami emisji należy używać wyłącznie ekranowanych kabli i przewodów prądu zmiennego.

To urządzenie jest zgodne z częścią 15 przepisów FCC. Jego działanie podlega dwóm następującym warunkom:

1. to urządzenie nie może powodować szkodliwych zakłóceń i
2. to urządzenie musi być odporne na odbierane zakłócenia, w tym na zakłócenia, które mogą spowodować jego niepożądane działanie.

Oświadczenie WEEE



Unia Europejska: Ten symbol na produkcie oznacza, że produktu nie wolno wyrzucać wraz z innymi odpadami komunalnymi. Na użytkowniku spoczywa odpowiedzialność za usunięcie zużytego sprzętu elektrycznego i elektronicznego poprzez jego przekazanie do wyznaczonego punktu zbiórki w celu recyklingu. Aby uzyskać szczegółowe informacje o miejscach zbiórki zużytego sprzętu w celu recyklingu, należy skontaktować się z lokalnymi władzami, zakładem utylizacji odpadów komunalnych lub ze sklepem, w którym produkt został kupiony.

Informacje o substancjach chemicznych

Zgodnie z przepisami dotyczącymi substancji chemicznych, takimi jak przepisy UE REACH (Przepisy WE Nr 1907/2006 Parlamentu Europejskiego i Rady Europy), MSI udostępnia informacje o substancjach chemicznych pod adresem: https://csr.msi.com/global/index

Polityka ochrony środowiska

- Produkt został zaprojektowany tak, aby umożliwić wielokrotne użycie części i właściwe przetwarzanie, dlatego też nie należy go wyrzucać po zakończeniu żywotności.
- Użytkownicy powinni skontaktować się z lokalnym autoryzowanym punktem zbiórki do celów recyklingu i usuwania zużytych produktów.
- W celu uzyskania dalszych informacji dotyczących przetwarzania należy przejść do witryny firmy MSI <https://csr.msi.com/global/pevn_ewaste> i zlokalizować najbliższego dystrybutora.

Ostrzeżenie!

Zbyt długie korzystanie z monitora może wpływać na wzrok.

Zalecenia:

1. Co 30 minut pracy przed monitorem należy robić 10-minutowe przerwy.
2. Dzieci w wieku poniżej 2 lat nie powinny korzystać z monitora. W przypadku dzieci w wieku co najmniej 2 lat czas spędzony przed monitorem powinien być ograniczony do mniej niż jednej godziny dziennie.

Prawa autorskie i informacje na temat znaków towarowych

Copyright © Micro-Star Int'l Co., Ltd. Wszelkie prawa zastrzeżone. Logo MSI to zastrzeżony znak towarowy firmy Micro-Star Int'l Co., Ltd. Wszystkie pozostałe wspomniane znaki i nazwy mogą być znakami towarowymi odpowiednich właścicieli. Firma nie udziela żadnych gwarancji, wyrażonych ani dorozumianych, odnośnie dokładności lub kompletności. Firma MSI zastrzega sobie prawo do wprowadzania zmian w niniejszym dokumencie bez uprzedniego powiadomienia.

Terminy „HDMI™" oraz „ HDMI™ High-Definition Multimedia Interface ", charakterystyczny kształt produktów HDMI™ (HDMI™ trade dress) oraz Logo HDMI™ stanowią znaki towarowe lub zastrzeżone znaki towarowe spółki HDMI™ Licensing Administrator, Inc.

Pomoc techniczna

Po wystąpieniu problemu z produktem i nieuzyskaniu rozwiązania z podręcznika użytkownika należy skontaktować się ze sprzedawcą lub z lokalnym dystrybutorem.
W celu uzyskania dalszych wskazówek można także przejść na stronę https://www.msi.com/support/.