MAULabby 820 07

MAUL

Armteil
• flexibel

15 LEDs

ON / OFF

ca.
1,6 m

CEE 7/16

220 - 240V~
50/60Hz

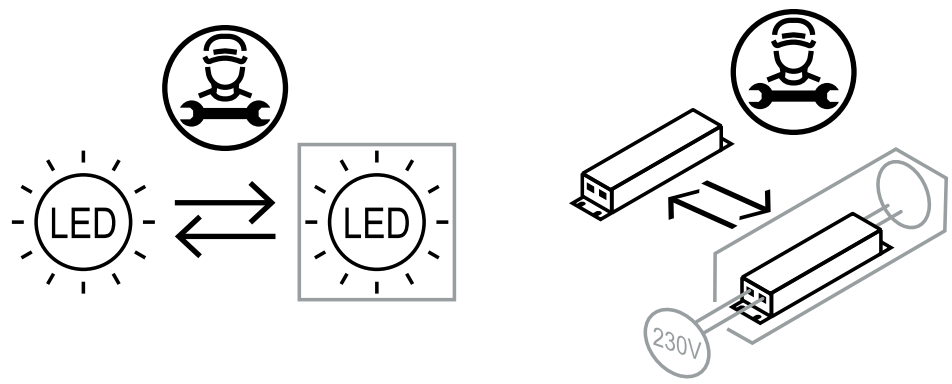

www.maul.de

8200709.150A

DE: Dieses Produkt enthält eine Lichtquelle der Energieeffizienzklasse < E >

BG: Този продукт съдържа един светлинен източник от клас на енергийна ефективност < E >

CZ: Tento výrobek obsahuje světelný zdroj s třídou energetické účinnosti < E >

DK: Dette produkt indeholder en lyskilde i energieffektivitetsklasse < E >

ES: Este producto contiene una fuente luminosa de la clase de eficiencia energética < E >

EE: Nimetatud toode sisaldab energiatõhususe klassi < E > kuuluvat valgusallikat

FI: Tämä tuote sisältää valonlähteen, jonka energiatehokkuusluokka on < E >

FR: Ce produit contient une source lumineuse de classe d'efficacité énergétique < E >

GB: This product contains a light source of energy efficiency class < E >

GR: Αυτό το προϊόν περιέχει μια πηγή φωτός με κλάση ενεργειακής απόδοσης < E >

HR: Ovaj proizvod sadrži izvor svjetlosti s klasom energetske učinkovitosti < E >

HU: Ez a termék egy darab, < E > energiahatékonysági osztályba sorolt fényforrást tartalmaz

IT Questo prodotto contiene una sorgente luminosa di classe di efficienza energetica < E >

LT: Šiame gaminyje yra šviesos šaltinis, kurio energijos vartojimo efektyvumo klasė yra < E >

LV: Šis ražojums satur gaismas avotu, kura energoefektivitātes klase ir < E >

NL: Dit product bevat een lichtbron van energie-efficiëntieklasse < E >

NO: Dette produktet inneholder en lyskilde i energiklasse < E >

PL: Ten produkt zawiera źródło światła o klasie efektywności energetycznej < E >

PT: Este produto contém uma fonte de luz da classe de eficiência energética < E >

RO Acest produs conține o sursă de lumină din clasa de eficiență energetică < E >

RS: Ovaj proizvod sadrži izvor svetlosti sa klasom energetske efikasnosti < E >

SE: Denna produkt innehåller en ljuskälla med energieffektivitetsklass < E >

SK: Tento výrobok obsahuje svetelný zdroj triedy energetickej účinnosti < E >

SI: Ta izdelek vsebuje svetlobni vir razreda energijske učinkovitosti < E >

TR Bu ürün < E > enerji verimlilik sınıfında bir ışık kaynağı içerir

UA Цей виріб містить джерело світла з класом енергоспоживання < E >

Ersatzteile (spare parts):

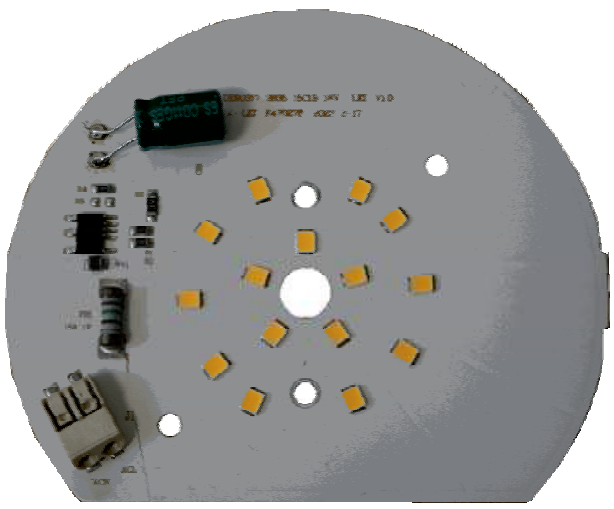

Art.-No.: 8200709.200

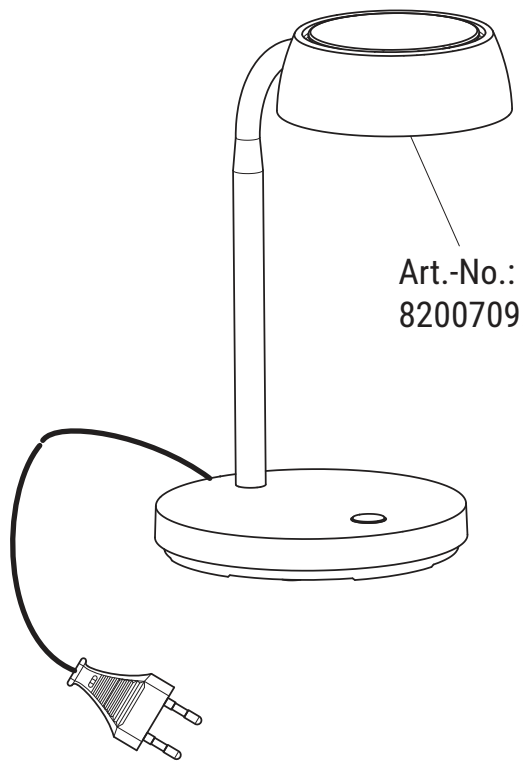

Notice de conditionnement et d´élimination
Istruzioni di imballaggio e smaltimento
Опаковка и указание за изхвърляне

Garantiehinweis
Guarantee
Garantie