509214 - 77 PL

Tłumaczenie oryginalnej instrukcji

D25304DH

Rozmiar gotowej strony: A5 (148 mm x 210 mm)

Rys. A

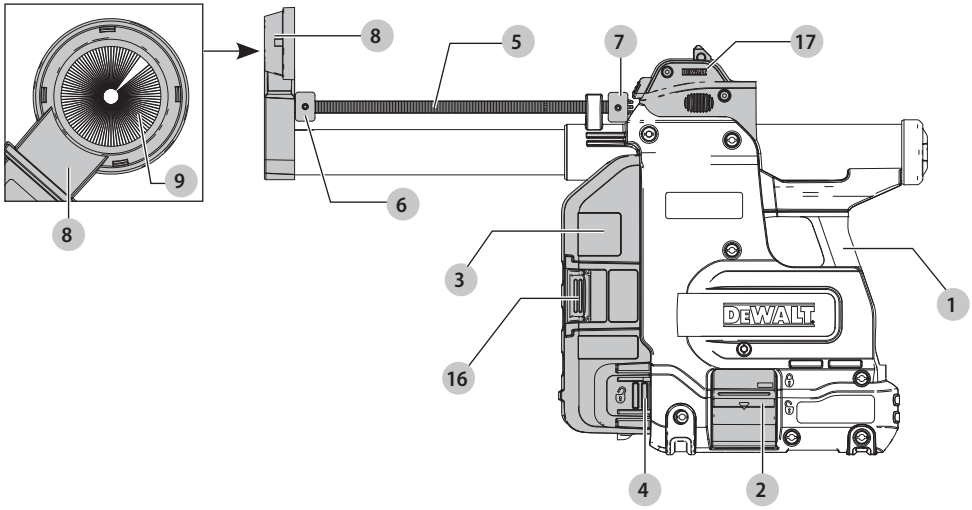

Rys. B

DCH283
DCH323
DCH333
DCH334

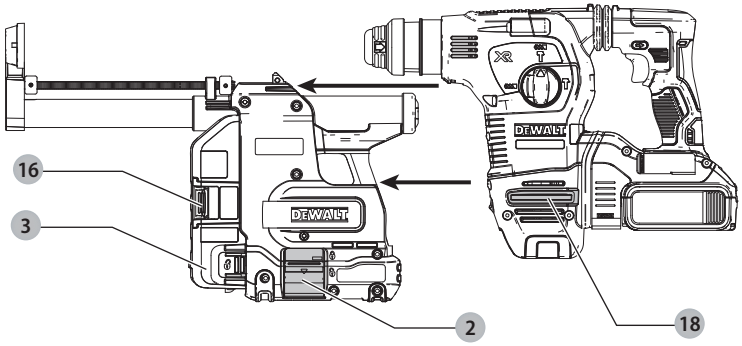

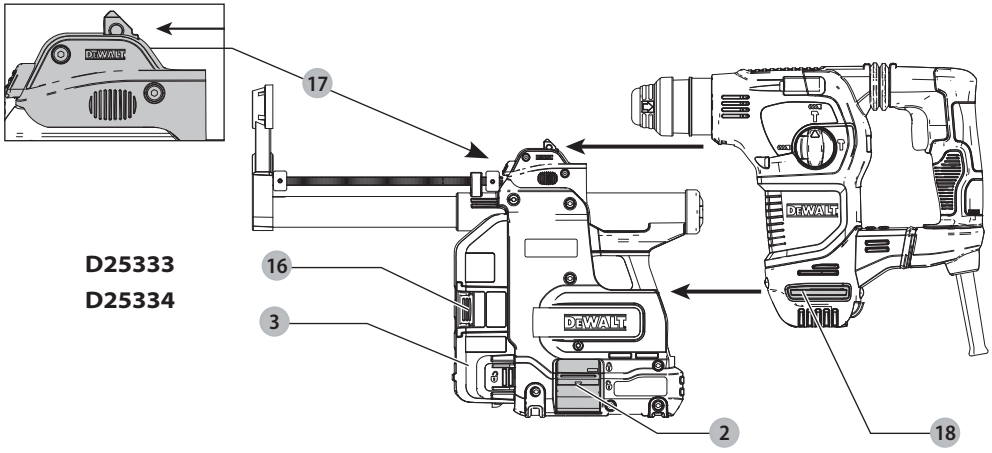

D25333
D25334

Rys. C

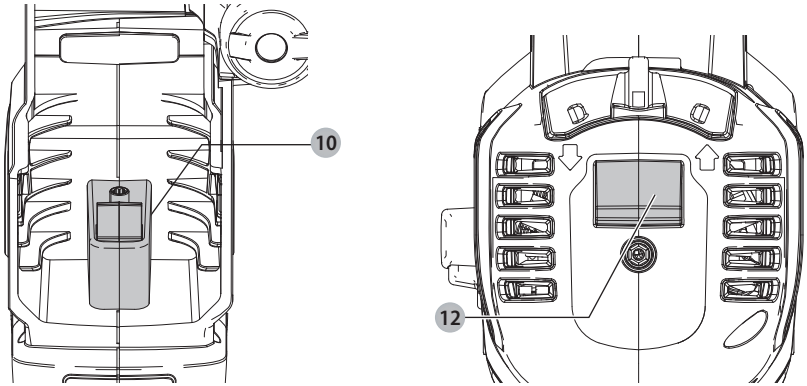

Rys. D

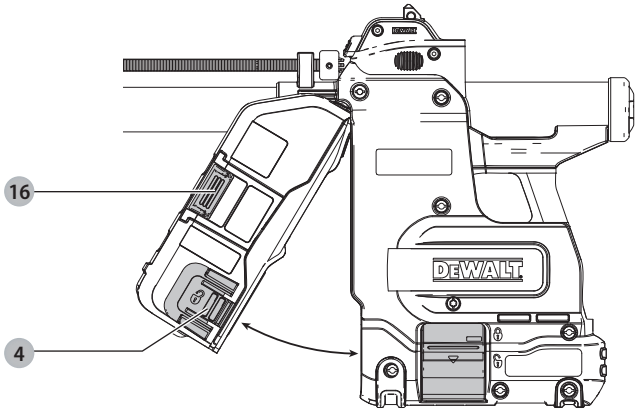

Rys. E

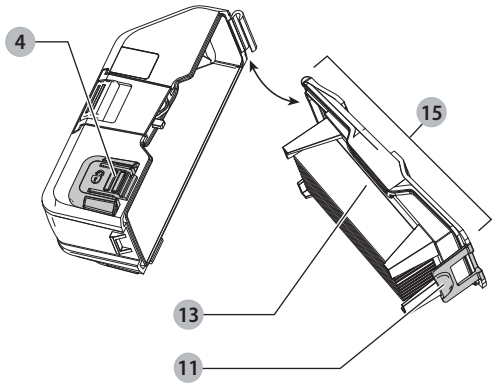

Rys. F

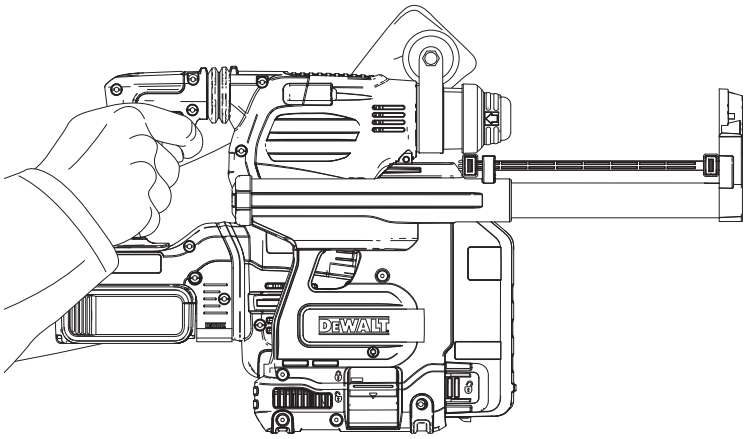

Rys. G

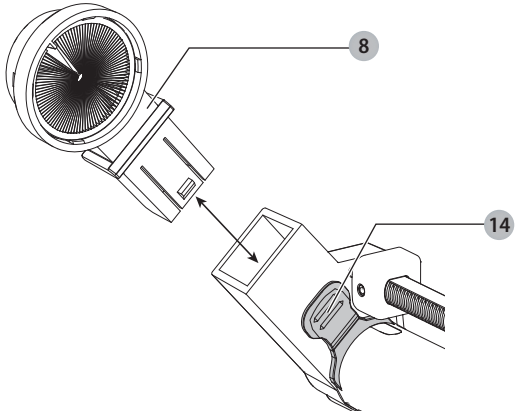

SYSTEM ODSYSANIA PYŁU D25304DH

Gratulacje!

Dziękujemy za zakupienie urządzenia firmy DEWALT. Wiele lat doświadczeń, niezwykle staranne wykonanie i ciągłe innowacje sprawiły, że firma DEWALT stała się prawdziwie niezawodnym partnerem dla wszystkich użytkowników profesjonalnych elektronarzędzi.

Dane techniczne

		D25304DH
Nacisk styku	N	80
Maksymalna głębokość wiercenia	mm	180
Maksymalna średnica wiercenia	mm	26

Definicje: Wytyczne dotyczące bezpieczeństwa

Podane poniżej definicje określają stopień zagrożenia oznaczony danym słowem. Proszę przeczytać instrukcję i zwracać uwagę na te symbole.

NIEBEZPIECZEŃSTWO: *Informuje o bezpośrednim niebezpieczeństwie. Nieprzestrzeganie tego zalecenia* ***spowoduje śmierć lub poważne obrażenia ciała****.*

OSTRZEŻENIE: *Informuje o potencjalnym niebezpieczeństwie. Nieprzestrzeganie tego zalecenia* ***może*** *spowodować* ***śmierć lub poważne obrażenia ciała****.*

PRZESTROGA: *Informuje o potencjalnym niebezpieczeństwie. Nieprzestrzeganie tego zalecenia* ***może*** *prowadzić do obrażeń ciała* ***od lekkiego do średniego stopnia****.*

UWAGA: *Informuje o czynnościach* ***nie powodujących obrażeń ciała****, lecz* ***mogących*** *prowadzić do* ***szkód materialnych****.*

Ostrzega przed możliwością porażenia prądem elektrycznym.

Oznacza ryzyko pożaru.

Instrukcje bezpieczeństwa

OSTRZEŻENIE! *Zawsze przestrzegać przepisów bezpieczeństwa obowiązujących w kraju użytkowania, aby ograniczyć ryzyko pożaru, porażenia prądem i obrażeń ciała.*

Przed przystąpieniem do użytkowania systemu uważnie przeczytać całą instrukcję obsługi. Korzystać również z instrukcji elektronarzędzia używanego w połączeniu z systemem.

ZACHOWAĆ INSTRUKCJĘ DO PÓŹNIEJSZEGO UŻYCIA

Ogólne zasady bezpieczeństwa

1. ***Utrzymywać porządek w miejscu pracy.***
   Nieuporządkowane miejsca pracy i stanowiska robocze zwiększają niebezpieczeństwo wypadków.
2. ***Nie pozwalać dzieciom zbliżać się do urządzenia.***
   Nie dopuszczać dzieci do narzędzia lub przedłużacza. Zapewnić nadzór nad osobami w wieku poniżej 16 roku życia.
3. ***Używać odpowiedniego narzędzia.***
   Przeznaczenie urządzenia opisane jest w niniejszej instrukcji obsługi. Nie przeciążać małych narzędzi lub akcesoriów zadaniami roboczymi odpowiednimi dla dużych modeli. Dzięki odpowiednim narzędziom wykona się pracę lepiej i w sposób bezpieczny, w tempie, do jakiego narzędzie zostało zaprojektowane.

OSTRZEŻENIE: *Użycie akcesoriów lub osprzętu innych niż opisane w instrukcji obsługi oraz wykorzystanie urządzenia niezgodnie z przeznaczeniem podanym w instrukcji jest niebezpieczne i stwarza ryzyko obrażeń ciała.*

OSTRZEŻENIE: *Aby zmniejszyć ryzyko obrażeń, przeczytać instrukcję.*

Dodatkowe szczególne zasady bezpieczeństwa dotyczące systemów odsysania pyłu

- *Nie używać systemu podczas wiercenia w drewnie, stali lub tworzywach sztucznych.*
- *Nie używać systemu podczas wiercenia z użyciem koronek.*
- *Nie używać systemu podczas dłutowania.*
- *W połączeniu z tym systemem używać wyłącznie elektronarzędzi zalecanych przez DEWALT. Aby uzyskać więcej informacji na temat elektronarzędzi DEWALT zgodnych z tym systemem, skontaktować się z najbliższym dealerem, korzystając z adresów podanych na ostatniej stronie okładki instrukcji, lub odwiedzić stronę* ***www.dewalt.com****.*
- *Nie używać narzędzia w warunkach podwyższonej wilgotności.*
- *Nie używać jako zabawki. Zachować szczególną ostrożność, jeśli urządzenie jest używane przez dzieci lub w ich pobliżu.*
- *Używać wyłącznie zgodnie z opisem w niniejszej instrukcji. Używać wyłącznie osprzętu zalecanego przez producenta.*
- *Nie wkładać niczego w otwory. Nie używać z zatkanym otworem. Oczyszczać z kurzu, pyłu, kłaczków, włosów i wszelkich zanieczyszczeń, które mogą ograniczać przepływ powietrza.*
- *Trzymać włosy, luźne ubrania, palce i inne części ciała z dala od otworów i ruchomych części.*
- *Nie używać do wsysania płynów palnych lub łatwopalnych, jak benzyna, ani nie używać w miejscach, gdzie takie płyny mogą występować.*

Pozostałe zagrożenia

Następujące zagrożenia są typowymi zagrożeniami podczas używania systemu odsysania pyłu:

- *obrażenia powstałe w wyniku dotknięcia wirujących lub gorących elementów narzędzia*

Mimo przestrzegania obowiązujących przepisów BHP i stosowania urządzeń zabezpieczających, nie ma możliwości uniknięcia określonych zagrożeń. Są to:

- *Uszkodzenie słuchu.*
- *Ryzyko zgniecenia palców podczas zmiany akcesoriów.*
- *Zagrożenia dla zdrowia spowodowane wdychaniem pyłu powstającego podczas pracy w betonie i/lub murze.*

Oznaczenia na systemie odsysania pyłu

Na obudowie narzędzia umieszczono następujące piktogramy:


Przed użyciem przeczytać instrukcję obsługi.

Położenie kodu daty

Kod daty, który zawiera również produkcji, jest wytłoczony na powierzchni obudowy łączącej narzędzie z pojemnikiem na pył.

Przykład:

2017 XX XX
Rok produkcji

Zawartość opakowania

Opakowanie zawiera:

1 System odsysania pyłu

1 Głowica/szczotka do odsysania pyłu narzędzi bezprzewodowych

1 Głowica/szczotka do odsysania pyłu narzędzi przewodowych

1 Adapter do narzędzia przewodowego

1 Instrukcja obsługi

- *Sprawdzić, czy narzędzie, części lub akcesoria nie zostały uszkodzone podczas transportu.*
- *Przed przystąpieniem do pracy poświęcić odpowiedni czas na dokładne zapoznanie się z instrukcją.*

Opis (Rys. A–C, E, G)

OSTRZEŻENIE: *Nigdy nie dokonywać przeróbek elektronarzędzia ani jego części. Może to spowodować uszkodzenie mienia lub obrażenia ciała.*

1 System odsysania pyłu
2 Przyciski zwalniania podstawy
3 Pojemnik na pył
4 Przyciski zwalniające pojemnik na pył
5 Złącze teleskopowe
6 Przycisk regulacji głębokości
7 Przycisk regulacji długości
8 Głowica do odsysania pyłu
9 Szczotka do odsysania pyłu
10 Uchwyt blokujący i zwalniający
11 Zatrzask zwalniający
12 Stopka młotowiertarki
13 Filtr
14 Złącze wciskane
15 Rama filtra
16 Mechanizm czyszczenia filtra
17 Adapter do narzędzia przewodowego
18 Rowki podpierające

Przeznaczenie

Ten system odsysania pyłu D25304DH jest przeznaczony do odsysania pyłu podczas profesjonalnego wiercenia udarowego w murze lub betonie za pomocą litych wierteł zamocowanych na elektronarzędziu. NIE używać do wiercenia w tworzywach sztucznych, drewnie lub metalu. NIE używać z koronkami lub wiertłami pustymi w środku (innymi niż lite wiertła).

Ten system odsysania pyłu pasuje do bezprzewodowej młotowiertarki DEWALT 18 V SDS Plus DCH283, bezprzewodowych młotowiertarek 54 V SDS Plus DCH323, DCH333 i DCH334 oraz przewodowych młotowiertarek SDS Plus D25333 oraz D25334. Aby uzyskać więcej informacji na temat elektronarzędzi DEWALT zgodnych z tym systemem, skontaktować się z najbliższym dealerem, korzystając z adresów podanych na ostatniej stronie okładki instrukcji, lub odwiedzić stronę **www.dewalt.com**.

NIE UŻYWAĆ w mokrym otoczeniu lub w obecności łatwopalnych płynów lub gazów.

System odsysania pyłu to osprzęt przeznaczony do użytku w połączeniu z profesjonalnymi elektronarzędziami.

NIE DOPUSZCZAĆ dzieci do elektronarzędzia. Zapewnić nadzór nad mało doświadczonymi użytkownikami narzędzia.

- **Małe dzieci i osoby niedołężne.** Niniejsze urządzenie nie jest przeznaczone do użytku przez małe dzieci i osoby niedołężne bez nadzoru.
- Produktu tego nie powinny użytkować osoby (w tym dzieci) o ograniczonych zdolnościach fizycznych, czuciowych lub psychicznych oraz osoby nie posiadające odpowiedniego doświadczenia, wiedzy lub umiejętności, chyba że są pod nadzorem osób odpowiedzialnych za ich bezpieczeństwo. Dzieci nigdy nie powinny być pozostawiane z produktem bez nadzoru osób dorosłych.

MONTAŻ I REGULACJA

OSTRZEŻENIE: Aby zminimalizować ryzyko poważnych obrażeń ciała, wyłączyć narzędzie i odłączyć akumulator lub źródło zasilania przed przystąpieniem do regulacji lub montażu/demontażu osprzętu lub akcesoriów. *Przypadkowe włączenie może spowodować obrażenia ciała.*

Mocowanie systemu odsysania pyłu do narzędzia bezprzewodowego i jego demontaż

Tylko DCH283, DCH323, DCH333 i DCH334

OSTRZEŻENIE: Aby ograniczyć ryzyko obrażeń ciała, ZAWSZE obsługiwać narzędzie z poprawnie zamocowanych i dobrze dokręconym uchwytem bocznym. *W przeciwnym razie uchwyt boczny może ześlizgnąć się z narzędzia podczas pracy i spowodować utratę panowania nad narzędziem. Trzymać narzędzie obiema rękami, aby uzyskać maksymalną kontrolę.*

Aby zamontować system odsysania pyłu (Rys. A, B)

System odsysania pyłu jest dostarczany gotowy do użytku w połączeniu z bezprzewodowymi narzędziami DCH283, DCH323, DCH333 oraz DCH334.

1. Usunąć wiertło z młotowiertarki, jeśli jest zamocowane.
2. Dopilnować, aby przyciski zwalniania podstawy **2** zostały wciśnięte i zablokowane w położeniu otwartym przed podjęciem próby przymocowania systemu odsysania pyłu do młotowiertarki.
3. Włożyć młotowiertarkę w system, dopilnowując, aby oba rowki podpierające **18** po bokach młotowiertarki były dopasowane do systemu odsysania. Przyciski zwalniania podstawy zatrzasną się w położeniu zablokowanym po prawidłowym osadzeniu młotowiertarki w systemie odsysania.
   UWAGA: Młotowiertarka nie wsunie się w system odsysania, jeśli przyciski zwalniania podstawy będą znajdować się w pozycji zablokowanej.
4. Sprawdzić, czy system odsysania jest prawidłowo zamontowany na młotowiertarce:
   a. Zamontować system odsysania.
   b. Rozpocząć wiercenie i przestać po wwierceniu się na głębokość 6 mm.
   c. Podnieść narzędzie i sprawdzić, czy odsysanie pyłu działa. Nie powinny być widoczne żadne zanieczyszczenia.
   d. Jeśli system odsysania pyłu działa prawidłowo, kontynuować pracę.

Aby zdemontować system

Aby zdemontować system odsysania pyłu, pociągnąć oba przyciski zwalniania podstawy w dół i zsunąć system odsysania pyłu z prowadnic. (Rys. B).

Mocowanie systemu odsysania pyłu do narzędzia przewodowego i jego demontaż

Tylko D25333 i D25334

OSTRZEŻENIE: Aby ograniczyć ryzyko obrażeń ciała, ZAWSZE obsługiwać narzędzie z poprawnie zamocowanych i dobrze dokręconym uchwytem bocznym. *W przeciwnym razie uchwyt boczny może ześlizgnąć się z narzędzia podczas pracy i spowodować utratę panowania nad narzędziem. Trzymać narzędzie obiema rękami, aby uzyskać maksymalną kontrolę.*

Aby zamontować system odsysania pyłu (Rys. A, B, G)

Korzystanie z systemu odsysania pyłu w połączeniu z narzędziem D25333 lub D25334 wymaga uprzedniego zamocowania adaptera do narzędzia przewodowego **17** oraz głowicy do odsysania pyłu narzędzi przewodowych.

1. Usunąć wiertło z młotowiertarki, jeśli jest zamocowane.
2. Zamontować głowicę do odsysania pyłu narzędzi przewodowych na systemie.
3. Dopilnować, aby przyciski zwalniania podstawy **2** zostały wciśnięte i znajdowały się w położeniu odblokowanym przed podjęciem próby przymocowania systemu odsysania pyłu do młotowiertarki.
4. Zamontować adapter, wsuwając go do przodu w rowki. Adapter zatrzaśnie się w prawidłowym położeniu, jeśli zostanie dobrze zamontowany na systemie.
5. Włożyć młotowiertarkę w system, dopilnowując, aby oba rowki podpierające **18** po bokach młotowiertarki były dopasowane do systemu odsysania. Przyciski zwalniania podstawy zatrzasną się w położeniu zablokowanym po prawidłowym osadzeniu młotowiertarki w systemie odsysania.
   UWAGA: Młotowiertarka nie wsunie się w system odsysania, jeśli przyciski zwalniania podstawy będą znajdować się w pozycji zablokowanej.
6. Sprawdzić, czy system odsysania jest prawidłowo zamontowany na młotowiertarce:
   a. Zamontować system odsysania.
   b. Rozpocząć wiercenie i przestać po wwierceniu się na głębokość 6 mm.
   c. Podnieść narzędzie i sprawdzić, czy odsysanie pyłu działa. Nie powinny być widoczne żadne zanieczyszczenia.
   d. Jeśli system odsysania pyłu działa prawidłowo, kontynuować pracę.

Aby zdemontować system

Aby zdemontować system odsysania pyłu, pociągnąć oba przyciski zwalniania podstawy w dół i zsunąć system odsysania pyłu z prowadnic. (Rys. B).

OBSŁUGA

OSTRZEŻENIE: Aby zminimalizować ryzyko poważnych obrażeń ciała, wyłączyć narzędzie i odłączyć akumulator lub źródło zasilania przed przystąpieniem do regulacji lub montażu/demontażu osprzętu lub akcesoriów. *Przypadkowe włączenie może spowodować obrażenia ciała.*

OSTRZEŻENIE: *Zawsze przestrzegać instrukcji bezpieczeństwa i odpowiednich przepisów.*

OSTRZEŻENIE: *Zawsze czytać instrukcję obsługi narzędzia i obsługiwać narzędzie zgodnie instrukcją.*

Prawidłowa pozycja ręki (Rys. F)

OSTRZEŻENIE: *Aby zmniejszyć ryzyko wystąpienia poważnych obrażeń ciała,* ***ZAWSZE*** *prawidłowo ustawiać ręce, tak jak pokazano na rysunku.*

OSTRZEŻENIE: *Aby zmniejszyć ryzyko wystąpienia poważnych obrażeń ciała,* ***ZAWSZE*** *mocno trzymać narzędzie, aby móc zapobiec nagłemu ruchowi.*

Aby uzyskać prawidłową pozycję rąk, trzymać jedną rękę na uchwycie głównym młotowiertarki, a drugą na uchwycie bocznym. Aby zapewnić prawidłowe użytkowanie, uchwyt boczny musi być zamontowany.

Załączanie i wyłączanie

System odsysania włącza się automatycznie, gdy młotowiertarka jest włączona.

Mechanizm czyszczenia filtra

Mechanizm czyszczenia filtra wykorzystuje silnik młotowiertarki do wymuszania przepływu powietrza przez filtr HEPA. Patrz ***Opróżnianie pojemnika na pył,*** aby uzyskać instrukcję prawidłowego użytkowania.

Ustawianie głębokości wiercenia (Rys. A)

Wcisnąć przycisk regulacji głębokości **6** z przodu suwaka i przestawić go na żądaną głębokość wiercenia. Zwolnić przycisk.

Regulacja długości wiertła (Rys. A)

1. Włożyć odpowiednie wiertło.
2. Przyłożyć głowicę do odsysania pyłu **8** do ściany.
3. Pchnąć narzędzie, aby wiertło dotknęło powierzchni ściany.
4. Wcisnąć przycisk regulacji długości **7** na górze czarnego suwaka i przestawić go na żądaną długość. Zwolnić przycisk.
5. Delikatnie wyjąć zespół narzędzia ze ściany, uważając, aby nie doszło do zwolnienia mechanizmu sprężynowego.

Opróżnianie pojemnika na pył (Rys. A, D, E)

OSTRZEŻENIE: *Używać ochrony oczu i respiratora z atestem podczas wykonywania tej czynności.*

Pojemnik na pył **3** należy opróżniać niezwłocznie po zauważeniu znaczącego spadku wydajności systemu lub po jego zapełnieniu.

1. Wcisnąć przyciski zwalniające pojemnik na pył **4** i ściągnąć pojemnik na pył z systemu odsysania pyłu. Gdy mechanizm zatrzasku znajdzie się poza systemem, górne złącze również zostanie odłączone, pozwalając na całkowite odłączenie pojemnika na pył.
2. Aby opróżnić pojemnik na pył **3**, umieścić go nad odpowiednim pojemnikiem do gromadzeniu pyłu znajdującego się w pojemniku na pył. Podnieść zatrzask zwalniający **11**, aby otworzyć pojemnik na pył, oddzielając zbiornik od pokrywy. Delikatne pukanie w pojemnik na pył pomoże również w usunięciu pyłu znajdującego się w filtrze. Po opróżnieniu pokrywy filtra i pojemnika, zamontować je na miejsce, dopilnowując, aby zatrzask zwalniający **11** został dobrze zamknięty. Patrz Rysunek E.
3. Aby ponownie zamocować pojemnik na pył do systemu odsysania, najpierw włożyć zaokrągloną krawędź górnego połączenia w zagłębienie w systemie. Obrócić pojemnik na pył w dół, aby przyciski zwalniające zatrzasnęły się z powrotem w prawidłowym położeniu. Patrz Rysunek D.
4. Z prawidłowo zamocowanym pojemnikiem na pył, wcisnąć mechanizm czyszczenia filtra **16** i wcisnąć włącznik spustowy narzędzia. Pozwolić systemowi pracować przez 5 sekund i zwolnić włącznik spustowy. Tę czynność wykonywać po każdym opróżnieniu pojemnika na pył.

KONSERWACJA

System odsysania pyłu firmy DEWALT odznacza się dużą trwałością użytkową i prawie nie wymaga konserwacji. Aby długo cieszyć się właściwą pracą urządzenia, należy odpowiednio z nim postępować i regularnie je czyścić.

OSTRZEŻENIE: Aby zminimalizować ryzyko poważnych obrażeń ciała, wyłączyć narzędzie i odłączyć akumulator lub źródło zasilania przed przystąpieniem do regulacji lub montażu/demontażu osprzętu lub akcesoriów. *Przypadkowe włączenie może spowodować obrażenia ciała.*

OSTRZEŻENIE: *Stosować wyłącznie części zamienne DEWALT.*

Wymiana wkładu filtra pojemnika na pył (Rys. D, E)

OSTRZEŻENIE: *Używać ochrony oczu i respiratora z atestem podczas wykonywania tej czynności.*

UWAGA: Filtr wymieniać co 350 cykli użycia.

1. Wcisnąć przyciski zwalniające pojemnik na pył **4** i ściągnąć pojemnik na pył z systemu odsysania pyłu. Gdy mechanizm zatrzasku znajdzie się poza systemem, górne złącze również zostanie odłączone, pozwalając na całkowite odłączenie pojemnika na pył.
2. Usunąć pojemnik na pył **3** i wymienić go na nowy.
3. Ponownie zamocować pojemnik na pył do systemu odsysania, najpierw wkładając zaokrągloną krawędź górnego połączenia w zagłębienie w systemie. Obrócić pojemnik na pył w dół, aby przyciski zwalniające zatrzasnęły się z powrotem w prawidłowym położeniu.

Wymiana szczotki do odsysania pyłu (Rys. G)

OSTRZEŻENIE: *Używać ochrony oczu i respiratora z atestem podczas wykonywania tej czynności.*

Szczotka do odsysania pyłu zużywa się podczas użytkowania i należy ją wymieniać wraz z filtrem.

1. Nacisnąć przycisk złącza wciskanego **14** i wyciągnąć głowicę do odsysania pyłu **8** z mocowania głowicy.
2. Włożyć nową głowicę do odsysania pyłu z powrotem do mocowania głowicy. Bolec centrujący zostanie wciśnięty w otwarty koniec szczotki do odsysania pyłu i unieruchomi ją.



Czyszczenie

OSTRZEŻENIE: *Używać ochrony oczu i respiratora z atestem podczas wykonywania tej czynności.*

OSTRZEŻENIE: *Zawsze, gdy zauważy się zabrudzenia wokół otworów wentylacyjnych, przedmuchać obudowę suchym powietrzem w celu oczyszczenia. Używać ochrony oczu i respiratora z atestem podczas wykonywania tej czynności.*

OSTRZEŻENIE: *Do czyszczenia niemetalowych elementów elektronarzędzia nie używać rozpuszczalników ani agresywnych chemikaliów. Chemikalia mogą osłabić materiał, z którego wykonano wspomniane elementy. Używać tylko szmatki zwilżonej wodą i łagodnego mydła. Nie pozwolić, aby do środka narzędzia dostała się ciecz i nigdy nie zanurzać żadnej części narzędzia w cieczy.*

Czyszczenie pojemnika na pył

OSTRZEŻENIE: *Nie używać szczotki do czyszczenia pojemnika na pył lub filtra.*

Podczas intensywnego użytkowania pojemnik na pył zatyka się pyłem. Patrz ***Opróżnianie pojemnika na pył*** pod **Obsługa**.

Akcesoria dodatkowe

OSTRZEŻENIE: *Ponieważ akcesoria producentów innych niż DEWALT nie zostały przetestowane w połączeniu z tym produktem, ich użycie z tym narzędziem może być niebezpieczne. Aby ograniczyć ryzyko obrażeń ciała, w połączeniu z tym produktem używać wyłącznie akcesoriów zalecanych przez DEWALT.*

Więcej informacji o odpowiednich akcesoriach udzieli sprzedawca.

Ochrona środowiska



Selektywna zbiórka odpadów. Produktów i akumulatorów oznaczonych tym symbolem nie wolno usuwać ze zwykłymi odpadami z gospodarstw domowych.

Produkty i akumulatory zawierają materiały, które można odzyskać lub poddać recyklingowi, zmniejszając zapotrzebowanie na surowce. Oddawać produkty elektryczne i akumulatory do recyklingu zgodnie z krajowymi przepisami. Więcej danych na stronie **www.2helpU.com**.

Właściwe postępowanie ze zużytym sprzętem elektrycznym i elektronicznym przyczynia się do uniknięcia szkodliwych dla zdrowia ludzi i środowiska naturalnego skutków, o których mowa w art. 13 ust. 1 pkt 2 ustawy z dnia 11.09.2015 r. o zużytym sprzęcie elektrycznym i elektronicznym, wynikających z obecności w tym sprzęcie niebezpiecznych ubstancji, mieszanin oraz części składowych oraz niewłaściwego składowania i przetwarzania takiego sprzętu, takich jak skażenie środowiska na skutek przedostania się niebezpiecznych substancji do gleby lub wód gruntowych.

Warunki i Zasady Europejskiej Gwarancji Elektronarzędzi (PT) DEWALT

Produkty marki DEWALT reprezentują bardzo wysoką jakość, dlatego oferujemy dla nich korzystne warunki gwarancyjne. Niniejsze warunki gwarancji nie pomniejszają praw klienta wynikających z polskich regulacji ustawowych lecz są ich uzupełnieniem. Gwarancja jest ważna na terytorium państw członkowskich Unii Europejskiej oraz Europejskiego Obszaru Wolnego Handlu.

1. JEDEN ROK Gwarancji Profesjonalnych Elektronarzędzi DEWALT

Jeżeli elektronarzędzie marki DEWALT w ciągu 12 miesięcy od daty zakupu ulegnie uszkodzeniu z powodu wad materiałowych lub wad produkcyjnych DEWALT wymieni bezpłatnie uszkodzone części lub całe elektronarzędzie według własnej oceny (z zastrzeżeniem warunków wymienionych w punktach 2 i 4):

2. Warunki ogólne

2.1 Europejska gwarancja DEWALT (PT) dotyczy użytkowników orginalnych produktów DEWALT, którzy nabyli narzędzie od autoryzowanego dystrybutora marki DEWALT do stosowania w związku z ich działalnością gospodarczą lub zawodową. Europejska gwarancja DEWALT (PT) nie dotyczy osób nabywających produkty DEWALT w celu odsprzedaży lub wynajęcia.

2.2 Niniejsza gwarancja jest niezbywalna. Obowiązuje tylko użytkowników oryginalnych produktów DEWALT, nabytych według warunków określonych w punkcie 2.1.

2.3 Gwarancja ma zastosowanie do profesjonalnych elektronarzędzi marki DEWALT, z wyłączeniem elektronarzędzi wyraźnie określonych.

2.3 Naprawa lub wymiana produktu na podstawie niniejszej gwarancji nie powoduje przedłużenia lub odnowienia okresu gwarancji. Okres gwarancji rozpoczyna się od daty zakupu, a kończy się 12 miesięcy później.

2.4 DEWALT zastrzega sobie prawo do odmowy roszczeń wynikających z niniejszej gwarancji, które w opinii upoważnionego przedstawiciela serwisu nie są skutkiem wady materiałowej lub produkcyjnej oraz nie wynikają z warunków europejskiej gwarancji DEWALT (PT).

2.5 Koszty transportu pomiędzy użytkownikiem i autoryzowanym punktem serwisowym nie są objęte gwarancją.

3. Produkty nie objęte europejską gwarancją DEWALT PT Gwarancją DEWALT PT nie są objęte.

3.1 Produkty DEWALT, których specyfikacja nie jest przewidziana na rynek europejski, importowanych przez nieautoryzowanego dystrybutora spoza obszaru krajów UE i EFTA.

3.2 Akcesoria i osprzęt eksploatacyjny dołączony do urządzenia oraz elementy ulegające naturalnemu zużyciu, np wiertła, brzeszczoty, tarcze ścierne.

3.3 Produkty dostarczane do firm wynajmujących w ramach umów o świadczenie usług lub umów B2B są wyłączone i podlegaja gwarancji określonej w szczegółowych warunkach umów dostaw.

3.4 Produkty oznaczone logo DEWALT dostarczane przez naszych partnerów, podlegające określonym przez nich warunkom gwarancji. Informacje w dokumentacji dostarczonej z produktem.

3.5 Produkt dostarczany jako część zestawu, który należy dostarczyć jako komplet do naprawy gwarancyjnej, gdzie kod daty produkcji nie jest zgodny z innymi produktami tego zestawu i/lub datą zakupu.

3.6. Narzędzia ręczne, odzież robocza, oprzyrządowanie.

3.7 Produkty wykorzystywane w produkcji lub procesach produkcyjnych, jeśli nie zaakceptowane w indywidualnym planie DEWALT.

4. Odrzucenie roszczenia gwarancyjnego

Roszczenie z tytułu niniejszej gwarancji mogą zostać odrzucone, jeżeli:

4.1 Autoryzowany serwis DEWALT stwierdzi i racjonalnie uzasadni, że awaria produktu nie jest wynikiem wady materiałowej lub fabrycznej.

4.2 Awaria lub uszkodzenia są wynikiem zużycia/ wyeksploatowania w trakcie normalnego użytkowania. Zobacz punkt

4.14. Wszystkie produkty podlegają zużyciu podczas użytkowania. Bardzo ważny jest więc odpowiedni dobór do wykonywanych prac.

4.3 Jeśli nie można zweryfikować kodu daty i numeru seryjnego.

4.4 Jeśli narzędzie przesłane do naprawy nie posiada oryginalnego dowodu zakupu.

4.5 Uszkodzenia spowodowane niewłaściwym użytkowaniem, zamoczeniem, uszkodzeniem mechanicznym lub innymi czynnościami niezgodnymi z instrukcją obsługi.

4.6 Uszkodzenia spowodowane przez stosowanie nieodpowiednich akcesoriów lub oprzyrządowania nieokreślonych w instrukcji obsługi.

4.7 Urządzenie zostało przerabiane lub zmodyfikowane względem oryginału.

4.8 Urządzenie było naprawiane przez osoby przypadkowe lub serwis nieautoryzowany oraz jeśli użyte do naprawy części zamianne nie są oryginalne.

4.9 Produkt został przeciążony lub dalej użytkowany po wykryciu częściowej awarii

4.10 Stosowano w warunkach odbiegających od normy, w tym wnikaniu do wewnątrz nadmiernych pyłów i innych materiałów.

4.11 W wyniku braku konserwacji lub naprawy części podlegających naturalnemu zużyciu.

4.12 Produkt jest niekompletny lub wyposażony w nieoryginalne oprzyrządowanie

4.13 Defekt produktu spowodowany nieodpowiednim dopasowaniem, nieprawidlowej regulacji lub montażu wykonanego przez użytkownika, które są opisane w instrukcji. Wszystkie produkty są kontrolowane i sprawdzane w trakcie produkcji. Wszelkie uszkodzenia lub zidentyfikowane nieprawidłowości powinny być zgłoszone bezpośrednio do sprzedawcy.

4.14 Ze względu na zużycie lub uszkodzenie części ulegającej naturalnemu zużyciu podczas normalnego użytkowania. Poniżej element objęte, ale nie ograniczone tym warunkiem

Typowe podzespoły

- Szczotki węglowe
- Przewody
- Obudowy
- Uchwyty
- Kołnierze
- Uchwyty brzeszczotów
- Uszczelki
- O-Ringi
- Oleje, smary

Specjalistyczne podzespoły produktów

- Zestawy serwisowe

Narzędzia łączące

- O-Ringi
- Szyny napędowe
- Sprężyny
- Ograniczniki

Młotowiertarki

- Pobijaki
- Cylindry
- Uchwyty narzędziowe
- Zapadki

Impact Tools

- Zabieraki
- Uchwyty
- Kowadło

5. Roszczenie gwarancyjne

5.1 W celu złożenia reklamacji należy skonataktować się ze sprzedawcą, lub najbliższym autoryzowanym serwisem DEWALT, który można znaleźć na www.2helpU.com.

5.2 Kompletne narzędzie DEWALT wraz z oryginalnym dowodem zakupu należy dostarczyć do sprzedawcy lub autoryzowanego serwisu.

5.3 Autoryzowany serwis DEWALT po oględzinach potwierdzi możliwość wykonania naprawy gwarancyjnej lub ją odrzuci.

5.4 W przypadku gdy w takcie naprawy gwarancyjnej zajdzie konieczność wymiany podzespołów nie objętych gwarancją, serwis ma prawo dostarczyć kosztorys dotyczący naprawy lub wymienionych części zamiennych.

5.5 Bark przawidlowego utrzymania i konserwacji produktu może skutkować odrzuceniem przyszłych roszczeń.

5.6 Po zakończeniu naprzawy product zostanie zwrócony do miejsca, z którego został dostarczony w ramach niniejszej gwarancji

6. Nieprawidłowe roszczenia gwarancyjne

6.1 DEWALT zastrzega sobie prawo do odmowy jakichkolwiek roszczeń wynikających z niniejszej gwarancji, które w opinii autoryzowanego dystrybutora nie są zgodne z warunkami Europejskiej Gwarancji DEWALT.

6.2 Jeżeli roszczenie gwarancji jest odrzucone przez autoryzowany punkt serwisowy DEWALT, powody odmowy zostaną przekazane wraz z wyceną naprawy narzędzia. Jeżeli roszczący odmówił opłaty za wykonanie naprawy, narzędzie może być zwrócone jako niesprawne/wadliwe.

7. Zmiany Warunków i Zasad

7.1 DEWALT zastrzega sobie prawo do zmian i korekt swojej polityki gwarancyjnej, terminów i kwalifikowania produktów bez uprzedzenia jeśli uzna konieczne zmiany za właściwe.

7.2 Aktualne zasady i warunki Europejskiej Gwarancji Elektronarzędzi DEWALT są dostepne na www.2helpU.com, u lokalnego sprzedawcy DEWALT lub w lokalnym biurze marki DEWALT.

7.3 Gwarancja nie wyłącza, nie ogranicza ani nie zawiesza uprawnień kupującego wynikających z przepisów o rękojmi za wady rzeczy sprzedanej.

Gwarant: Stanley Black & Decker Polska Sp. z o.o
ul. Prosta 68, 00-838 Warszawa.

Wszystkie reklamacje gwarancyjne rozpatrywane są przez: Centralny Serwis Gwarancyjny ERPATECH

ul. Bakaliowa 26, 05-080 Mościska
(22) 431-05-05; serwis@erpatech.pl

(CZ) **ZÁRUČNÍ LIST**

(PL) **KARTA GWARANCYJNA**

(H) **JÓTÁLLÁSI JEGY**

(SK) **ZÁRUČNÝ LIST**

DEWALT®

(CZ) měsíců
(H) hónap

12

(PL) miesięcy
(SK) mesiacov

(CZ)	Výrobní kód	Datum prodeje	Razítko prodejny Podpis
(H)	Gyári szám	A vásárlás napja	Pecsét helye Aláírás
(PL)	Numer seryjny	Data sprzedaży	Stempel Podpis
(SK)	Číslo série	Dátum predaja	Pečiatka predajne Podpis

(CZ)
Adresy servisu
Band Servis
Klášterského 2
CZ-140 00 Praha 4
Tel.: 00420 244 403 247
Fax: 00420 241 770 167

Band Servis
K Pasekám 4440
CZ-76001 Zlín
Tel.: 00420 577 008 550,1
Fax: 00420 577 008 559
http://www.bandservis.cz

(H)
FIXIT Hungary Kft.
3526 Miskolc
Zsolcai kapu 9-11. / 49
RMA system:
http://rma.fixit-service.com
E-mail: dewalt@hu.fixit-service.com
Tel: +36 46 500 385

(PL)
Centralny Serwis Gwarancyjny
ERPATECH
ul. Bakaliowa 26
05-080 Mościska
Tel.: (22) 431-05-05
serwis@erpatech.pl

(SK)
Adresa servisu
Band Servis
Paulínska ul. 22
SK-91701 Trnava
Tel.: 00421 335 511 063
Fax: 00421 335 512 624

(CZ) Dokumentace záruční opravy

(H) A garanciális javitás dokumentálása

(PL) Przebieg napraw gwarancyjnych

(SK) Záznamy o záručných opravách

CZ	Číslo	Datum příjmu	Datum zakázky	Číslo zakázky	Závada	Razítko Podpis
H	Sorszám	Bejelentés időpontja	Javítási időpont	Javitási munkalapszám	Hiba jelleg oka	Pecsét Aláírás
	Jótállás új határideje					
PL	Nr	Data zgłoszenia	Data naprawy	Nr zlecenia	Przebieg naprawy	Stempel Podpis
SK	Číslo dodávky	Dátum nahlásenia	Dátum opravy	Číslo objednávky	Popis poruchy	Pečiatka Podpis

DEWALT®

XR LI-ION

DCH323
DCH333
DCH334

509214 - 57 PL

Tłumaczenie oryginalnej instrukcji

Rys. A

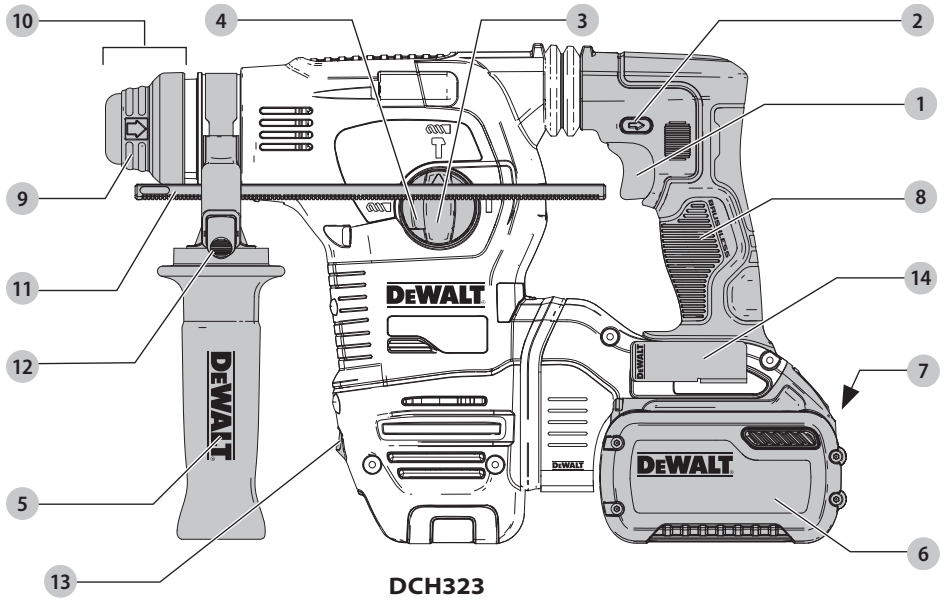

DCH323

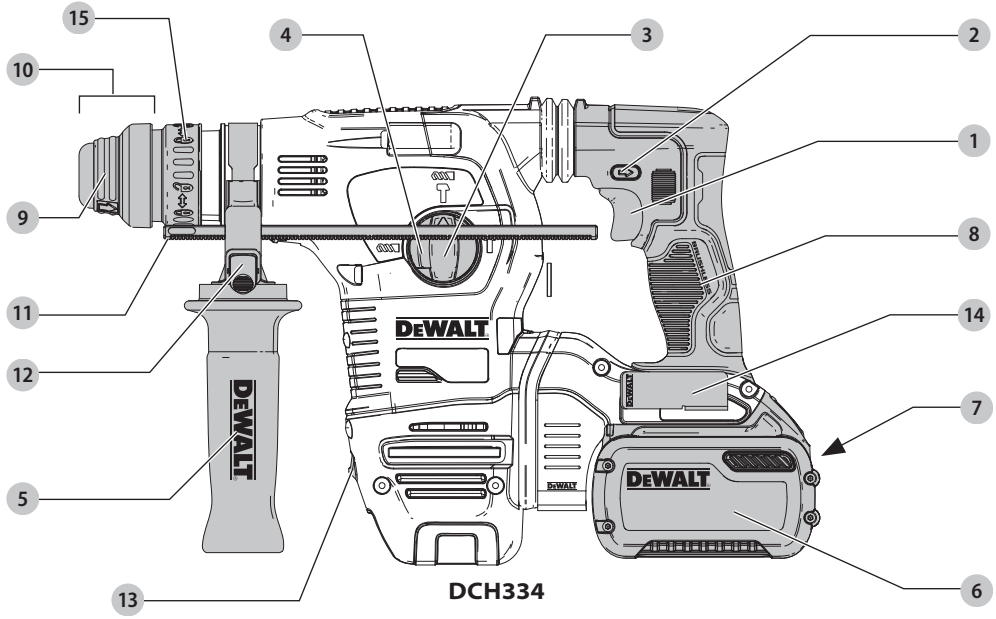

DCH334

Rys. B

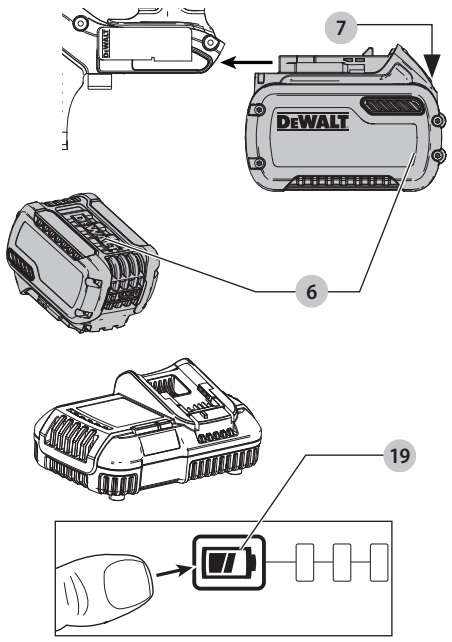

Rys. C

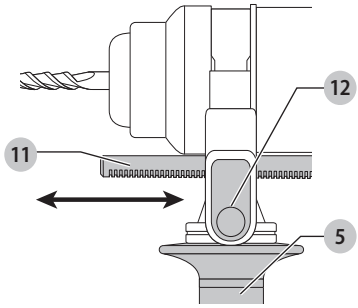

Rys. D

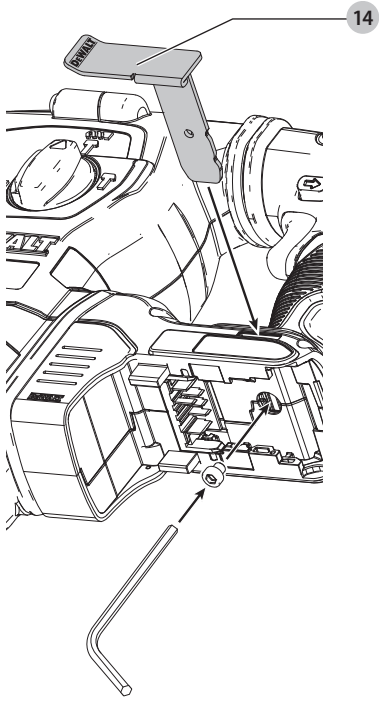

Rys. E

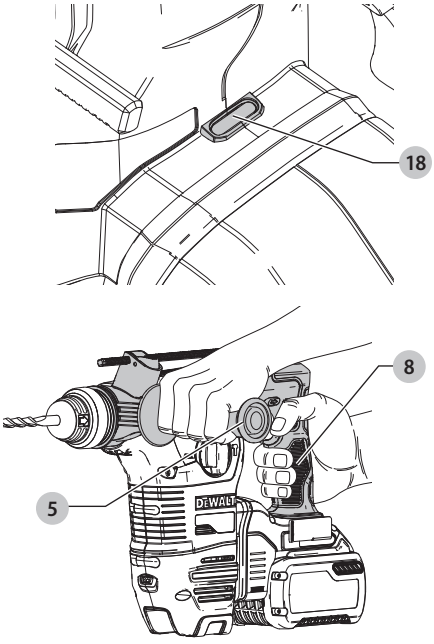

Rys. F

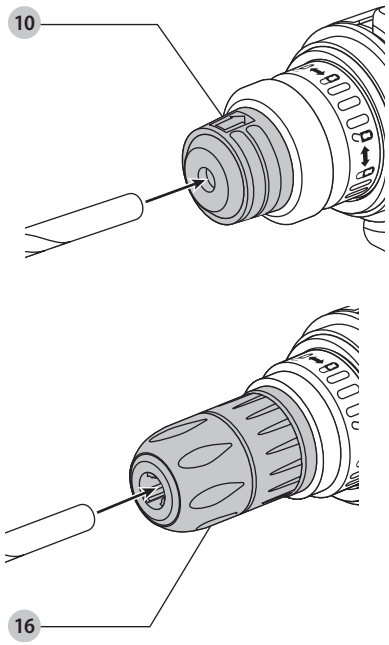

Rys. G

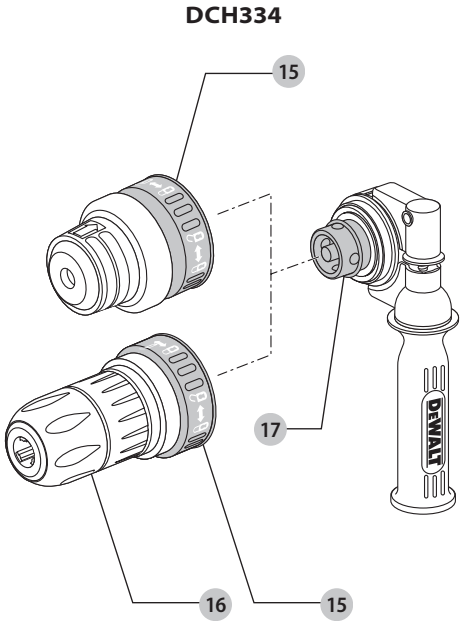

BEZPRZEWODOWA MŁOTOWIERTARKA DCH323, DCH333, DCH334

Gratulacje!

Dziękujemy za zakup urządzenia firmy DEWALT. Wiele lat doświadczeń, niezwykle staranne wykonanie i ciągłe innowacje sprawiły, że firma DEWALT stała się prawdziwie niezawodnym partnerem dla wszystkich użytkowników profesjonalnych elektronarzędzi.

Dane techniczne

		DCH323	DCH333	DCH334
Napięcie	Vprąd stały	54	54	54
Typ		1	1	1
Obroty bez obciążenia	min^{-1}	0-980	0-1000	0-1000
Częstotliwość udaru bez obciążenia	Uderzenia na minutę	0-4390	0-4480	0-4480
Energia jednego uderzenia (EPTA 05/2009)	J	2,8	3,5	3,5
Maksymalna średnica wiercenia w stali/drewnie/betonie	mm	13/30/28	13/30/30	13/30/30
Mocowanie narzędzia		SDS-Plus	SDS-Plus	SDS-Plus
Średnica kołnierza	mm	54	54	54
Typ akumulatora		Litowo-jonowy	Litowo-jonowy	Litowo-jonowy
Waga (bez akumulatora)	kg	3,6	3,7	3,9
Wartości hałasu i wartości drgań (sumy wektorowe przyspieszeń) zgodnie z EN60745-2-6:				
L_{PA} (poziom emisji ciśnienia akustycznego)	dB(A)	94	94	94
L_{WA} (poziom mocy akustycznej)	dB(A)	105	105	105
K (niepewność dla danego poziomu dźwięku)	dB(A)	3	3	3
Wiercenie w betonie				
Wartość emisji drgań $a_{h, HD}$ =	m/s^2	7,5	7,5	7,5
Niepewność K =	m/s^2	1,5	1,5	1,5
Dłutowanie				
Wartość emisji drgań $a_{h,Cheq}$ =	m/s^2	8,5	8,5	8,5
Niepewność K =	m/s^2	1,5	1,5	1,5
Wiercenie w metalu				
Wartość emisji drgań $a_{h, HD}$ =	m/s^2	≤ 2,5	≤ 2,5	≤ 2,5
Niepewność K =	m/s^2	1,5	1,5	1,5
Wkręcanie śrub				
Wartość emisji drgań a_h =	m/s^2	≤ 2,5	≤ 2,5	≤ 2,5
Niepewność K =	m/s^2	1,5	1,5	1,5

Poziom emisji drgań podany w tej karcie informacyjnej został zmierzony zgodnie ze znormalizowanym testem opisanym w normie EN60745 i może być stosowany do porównywania narzędzi. Może być również wykorzystywany do wstępnej analizy ekspozycji.

OSTRZEŻENIE: *Podany poziom emisji drgań dotyczy głównych zastosowań narzędzia. Jednakże, w przypadku użycia narzędzia do innych zastosowań, przy użyciu innych akcesoriów lub narzędzia nie konserwowanego poprawnie, poziom drgań może być inny od podanego. W takich sytuacjach ekspozycja na drgania w trakcie całego okresu użytkowania maszyny może być dużo większa.*

W oszacowaniu poziomu ekspozycji na drgania należy również brać pod uwagę czas wyłączenia narzędzia lub okresy, kiedy narzędzie jest włączone, ale nie wykonuje pracy. Narażenie na drgania w trakcie całego dnia pracy mogłoby się wtedy okazać dużo mniejsze niż przy ciągłym użyciu.

W celu ochrony użytkownika przed skutkami drgań stosować dodatkowe środki bezpieczeństwa, jak np. prawidłowa konserwacja elektronarzędzi i akcesoriów, utrzymywanie ciepłoty rąk, odpowiednia organizacja pracy.

Akumulatory				Ładowarki/czas ładowania (minuty)					
Nr kat.	V prądu stałego	Ah	Ciężar kg	DCB107	DCB113	DCB115	DCB118	DCB132	DCB119
DCB547	18/54	9,0/3,0	1,25	420	220	140	85	140	X
DCB546	18/54	6,0/2,0	1,05	270	140	90	60	90	X
DCB181	18	1,5	0,35	70	35	22	22	22	45
DCB182	18	4,0	0,61	185	100	60	60	60	120
DCB183/B	18	2,0	0,40	90	50	30	30	30	60
DCB184/B	18	5,0	0,62	240	120	75	75	75	150
DCB185	18	1,3	0,35	60	30	22	22	22	X

Deklaracja zgodności WE

Dyrektywa Maszynowa

CE

Bezprzewodowa młotowiertarka

DCH323, DCH333, DCH334

Firma DEWALT deklaruje, że produkty opisane w sekcji ***Dane techniczne*** są zgodne z zapisami: 2006/42/WE, EN60745-1:2009+A11:2010, EN60745-2-6:2010.

Produkty te są również zgodne z zapisami dyrektyw 2014/30/UE oraz 2011/65/UE. Więcej informacji na ten temat można uzyskać pod podanym niżej adresem filii firmy DEWALT lub skorzystać z informacji na ostatniej stronie okładki instrukcji obsługi.

Niżej podpisany jest odpowiedzialny za zebranie danych technicznych i składa tę deklarację w imieniu firmy DEWALT.

Markus Rompel
Director Engineering
DEWALT, Richard-Klinger-Straße 11,
D-65510, Idstein, Niemcy
11.08.16

OSTRZEŻENIE: *Aby zmniejszyć ryzyko obrażeń, przeczytać instrukcję.*

Definicje: Wytyczne dotyczące bezpieczeństwa

Podane poniżej definicje określają stopień zagrożenia oznaczony danym słowem. Proszę przeczytać instrukcję i zwracać uwagę na te symbole.

NIEBEZPIECZEŃSTWO: *Informuje o bezpośrednim niebezpieczeństwie. Nieprzestrzeganie tego zalecenia* ***spowoduje śmierć lub poważne obrażenia ciała****.*

OSTRZEŻENIE: *Informuje o potencjalnym niebezpieczeństwie. Nieprzestrzeganie tego zalecenia* ***może*** *spowodować* ***śmierć lub poważne obrażenia ciała****.*

PRZESTROGA: *Informuje o potencjalnym niebezpieczeństwie. Nieprzestrzeganie tego zalecenia* ***może*** *prowadzić do obrażeń ciała* ***od lekkiego do średniego stopnia****.*

UWAGA: *Informuje o czynnościach* ***nie powodujących obrażeń ciała****, lecz* ***mogących*** *prowadzić do* ***szkód materialnych****.*

Ostrzega przed możliwością porażenia prądem elektrycznym.

Oznacza ryzyko pożaru.

Ogólne ostrzeżenia dotyczące bezpiecznego użytkowania elektronarzędzi

OSTRZEŻENIE: Zapoznać się ze wszystkimi ostrzeżeniami dotyczącymi bezpiecznej pracy oraz z instrukcją obsługi. *Nieprzestrzeganie instrukcji i ignorowanie ostrzeżeń może prowadzić do porażenia prądem, pożaru i/lub poważnych obrażeń.*

ZACHOWAĆ WSZYSTKIE INSTRUKCJE I INFORMACJE DOTYCZĄCE BEZPIECZNEJ PRACY, ABY MÓC KORZYSTAĆ Z NICH W PRZYSZŁOŚCI

Pojęcie „elektronarzędzie" użyte w treści ostrzeżenia odnosi się do elektrycznego (zasilanego przewodem) elektronarzędzia lub elektronarzędzia zasilanego akumulatorem (bezprzewodowego).

1) Bezpieczeństwo w miejscu pracy

a) ***Miejsce pracy musi być czyste i dobrze oświetlone.*** *Miejsca ciemne i takie, w których panuje nieporządek, stwarzają ryzyko wypadku.*

b) ***Nie wolno używać elektronarzędzi w strefach zagrożenia wybuchem, w pobliżu palnych cieczy, gazów czy pyłów.*** *Elektronarzędzia mogą wytworzyć iskry powodujące zapłon pyłów lub oparów.*

c) ***W czasie pracy elektronarzędziami nie pozwalać na przebywanie w pobliżu dzieci i innych osób postronnych.*** *Chwila nieuwagi może spowodować utratę kontroli nad narzędziem.*

2) Ochrona przed porażeniem prądem elektrycznym

a) ***Gniazdo musi być dostosowane do wtyczki elektronarzędzia. Nie wolno przerabiać wtyczek. Nie używać żadnych łączników lub rozdzielaczy elektrycznych z uziemionymi elektronarzędziami.*** *Nieprzerabiane wtyczki i odpowiednie gniazda zmniejszają ryzyko porażenia prądem elektrycznym.*

b) ***Należy unikać bezpośredniej styczności z uziemionymi lub zerowanymi powierzchniami, takimi jak rurociągi, grzejniki, kuchenki i lodówki.*** *Ryzyko porażenia prądem elektrycznym wzrasta, jeśli Twoje ciało jest uziemione.*

c) ***Nie narażać elektronarzędzi na działanie deszczu lub zwiększonej wilgotności.*** *Dostanie się wody do wnętrza elektronarzędzia zwiększa ryzyko porażenia prądem elektrycznym.*

d) ***Nie wolno ciągnąć za kabel zasilający. Nie wolno ciągnąć, podnosić ani wyciągać wtyczki z gniazda, poprzez ciągnięcie za kabel zasilający narzędzia. Chronić kabel zasilający przed kontaktem z gorącymi elementami, olejami, ostrymi krawędziami i ruchomymi częściami.*** *Uszkodzenie lub zaplątanie kabla zasilającego zwiększa ryzyko porażenia prądem elektrycznym.*

e) ***W czasie pracy elektronarzędziem poza pomieszczeniami zamkniętymi, należy używać przystosowanych do tego przedłużaczy.*** *Korzystanie z przedłużaczy przystosowanych do użycia na zewnątrz budynków zmniejsza ryzyko porażenia prądem.*

f) ***Jeśli zachodzi konieczność używania narzędzia w wilgotnym otoczeniu, należy używać źródła zasilania zabezpieczonego wyłącznikiem różnicowoprądowym.*** *Stosowanie wyłączników różnicowoprądowych zmniejsza ryzyko porażenia prądem elektrycznym.*

3) Środki ochrony osobistej

a) ***W czasie pracy elektronarzędziem zachować czujność, patrzeć uważnie i kierować się zdrowym rozsądkiem. Nie używać elektronarzędzia w stanie zmęczenia, pod wpływem narkotyków, alkoholu lub leków.*** *Nawet chwila nieuwagi w czasie pracy elektronarzędziem może doprowadzić do poważnych obrażeń ciała.*

b) ***Używać środków ochrony osobistej. Zawsze zakładać okulary ochronne.*** *Używanie, w miarę potrzeb, środków ochrony osobistej, takich jak maska przeciwpyłowa, buty ochronne z antypoślizgową podeszwą, kask czy ochronniki słuchu, zmniejsza ryzyko odniesienia uszczerbku na zdrowiu.*

c) ***Unikać niezamierzonego uruchomienia. Przed przyłączeniem do zasilania i/lub włożeniem akumulatorów oraz przed podniesieniem i przenoszeniem narzędzia, upewnić się, że wyłącznik znajduje się w pozycji „wyłączone".*** *Trzymanie palca na wyłączniku podczas przenoszenia lub podłączenie włączonego narzędzia do zasilania łatwo staje się przyczyną wypadków.*

d) ***Przed włączeniem elektronarzędzia, usunąć wszystkie klucze i narzędzia do regulacji.*** *Klucz pozostawiony zamocowany do obrotowej części elektronarzędzia może spowodować obrażenia.*

e) ***Nie wychylać się. Przez cały czas zachowywać solidne oparcie nóg i równowagę.*** *Dzięki temu ma się lepszą kontrolę nad elektronarzędziem w nieoczekiwanych sytuacjach.*

f) ***Założyć odpowiedni strój. Nie nosić luźnych ubrań ani biżuterii. Trzymać włosy, ubranie i rękawice z dala od ruchomych elementów.*** *Luźne ubranie, biżuteria lub długie włosy mogą zostać pochwycone przez ruchome części.*

g) ***Jeśli sprzęt jest przystosowany do przyłączenia urządzeń odprowadzających i zbierających pył, upewnić się, czy są one przyłączone i właściwie użytkowane.*** *Używanie takich urządzeń zmniejsza zagrożenia związane z obecnością pyłów.*

4) Obsługa i konserwacja elektronarzędzi

a) ***Nie wolno przeciążać elektronarzędzi. Używać elektronarzędzi odpowiednich do rodzaju wykonywanej pracy.*** *Dzięki odpowiednim elektronarzędziom wykona się pracę lepiej i w sposób bezpieczny, w tempie, do jakiego narzędzie zostało zaprojektowane.*

b) ***Nie wolno używać elektronarzędzia z zepsutym wyłącznikiem, który nie pozwala na sprawne włączanie i wyłączanie.*** *Elektronarzędzie, którego pracy nie można kontrolować wyłącznikiem, jest niebezpieczne i musi zostać naprawione.*

c) ***Przed przystąpieniem do regulacji, wymiany akcesoriów oraz przed schowaniem elektronarzędzia, należy odłączyć wtyczkę od źródła zasilania i/lub odłączyć akumulator od urządzenia.*** *Takie środki zapobiegawcze zmniejszają ryzyko przypadkowego uruchomienia elektronarzędzia.*

d) ***Nie używane elektronarzędzie przechowywać poza zasięgiem dzieci i nie dopuszczać osób nie znających elektronarzędzia lub tej instrukcji do posługiwania się elektronarzędziem.*** *Elektronarzędzia są niebezpieczne w rękach niewprawnego użytkownika.*

e) ***Regularnie dokonywać konserwacji elektronarzędzi. Sprawdzić, czy ruchome części są właściwie połączone i zamocowane, czy części nie są uszkodzone oraz skontrolować wszelkie inne elementy mogące mieć wpływ na pracę elektronarzędzia. Wszystkie uszkodzenia należy naprawić przed rozpoczęciem użytkowania.*** *Wiele wypadków jest spowodowanych źle utrzymanymi elektronarzędziami.*

f) ***Narzędzia tnące powinny być ostre i czyste.*** *Prawidłowo utrzymane narzędzia do cięcia o ostrych krawędziach tnących rzadziej się zakleszczają i są łatwiejsze do kontrolowania.*

g) ***Elektronarzędzi, akcesoriów i końcówek itp., należy używać zgodnie z instrukcją obsługi, uwzględniając warunki i rodzaj wykonywanej pracy.*** *Użycie elektronarzędzi niezgodnie z przeznaczeniem może być bardzo niebezpieczne.*

5) Użytkowanie i konserwacja narzędzi zasilanych akumulatorowo

a) ***Używać wyłącznie ładowarki zalecanej przez producenta.*** *Użycie ładowarki przeznaczonej do ładowania jednego typu akumulatora do ładowania innego typu akumulatora może stać się przyczyną pożaru.*

b) ***Do zasilania elektronarzędzi używać wyłącznie wyznaczonych akumulatorów.*** *Użycie innych akumulatorów może stwarzać ryzyko zranienia i pożaru.*

c) ***Nie używane akumulatory należy przechowywać z dala od metalowych przedmiotów, takich jak spinacze biurowe, monety, klucze, gwoździe, wkręty, itp., które mogłyby doprowadzić do zwarcia biegunów.*** *Zwarcie biegunów może być przyczyną oparzenia lub pożaru.*

d) ***W przypadku uszkodzenia akumulatora może z niego wypłynąć płyn; unikać kontaktu z tą substancją. W razie styczności, obficie przemywać wodą. W przypadku dostania się płynu do oczu, dodatkowo należy zgłosić się do lekarza.*** *Płyn wydostający się z akumulatorów może powodować podrażnienia lub oparzenia.*

6) Naprawy

a) ***Powierzać naprawy elektronarzędzi wyłącznie osobom wykwalifikowanym, używającym identycznych części zamiennych.*** *Zagwarantuje to bezpieczeństwo elektronarzędzia.*

Dodatkowe instrukcje bezpieczeństwa dla młotowiertarek

- ***Używać ochronników słuchu.*** *Ekspozycja na hałas może powodować utratę słuchu.*
- ***Używać dostarczonych razem z narzędziem dodatkowych uchwytów.*** *Utrata kontroli nad narzędziem może spowodować uszkodzenie ciała.*
- ***W przypadku prac, w czasie których może dojść do przecięcia własnego lub ukrytych przewodów, należy trzymać urządzenie wyłącznie za izolowane uchwyty.*** *Przecięcie przewodu z prądem może spowodować pojawienie się napięcia na metalowych częściach obudowy i porażenie prądem operatora.*
- *Aby zabezpieczyć i unieruchomić obrabiany element należy przymocować go do stabilnego podłoża za pomocą zacisków itp. Trzymanie rękami obrabianego elementu lub oparcie o własne ciało nie daje dostatecznej stabilizacji i może spowodować utratę kontroli nad narzędziem.*
- *Zakładać okulary ochronne lub inną ochronę oczu. Praca młotowiertarką powoduje odpryskiwanie odłamków. Latające cząsteczki mogą spowodować trwałe uszkodzenie wzroku. Nosić maskę przeciwpyłową lub maskę oddechową podczas prac, w trakcie których powstaje pył. W większości zastosowań konieczne może być stosowanie ochronników słuchu.*
- *Cały czas mocno trzymać narzędzie. Nie próbować używać narzędzia, jeśli nie trzyma się go obiema rękami. Zalecamy, aby zawsze korzystać z uchwytu bocznego. Obsługa tego narzędzia jedną ręką spowoduje utratę panowania nad narzędziem. Przebicie twardych materiałów, jak pręt zbrojeniowy, lub uderzenie w nie, również może być niebezpieczne. Przed użyciem dobrze dokręcić uchwyt boczny.*
- *Nie używać tego narzędzia przez długi okres. Drgania powstające podczas pracy mogą być szkodliwe dla rąk i ramion. Używać rękawic, aby zapewnić dodatkową ochronę oraz robić częste przerwy podczas pracy.*
- *Nie regenerować końcówek własnoręcznie. Regenerację dłuta należy zlecić autoryzowanemu specjaliście. Błędna regeneracja dłut może spowodować obrażenia ciała.*
- *Podczas obsługi narzędzia lub wymiany końcówek nosić rękawice. Odsłonięte metalowe części narzędzia i końcówki mogą się bardzo nagrzewać podczas pracy. Małe kawałki pękniętego materiału mogą spowodować uszkodzenie gołych rąk.*
- *Nie wolno nigdy odkładać narzędzia, dopóki końcówka nie zatrzyma się całkowicie. Ruchome końcówki mogą być przyczyną obrażeń ciała.*
- *Nie uderzać w zablokowane końcówki młotkiem w celu ich odblokowania. Powstałe w wyniku uderzenia kawałki metalu lub wióry metalu mogą spowodować obrażenia ciała.*
- *Lekko zużyte akcesoria można ponownie ukształtować poprzez szlifowanie.*
- *Trzymać kabel zasilający z dala od obracającej się końcówki. Nie owijać kabla wokół żadnych części swojego ciała. Kabel zasilający owinięty wokół obracającej się końcówki może spowodować obrażenia ciała i utratę panowania nad narzędziem.*

Pozostałe zagrożenia

Następujące zagrożenia są typowymi zagrożeniami podczas używania młotowiertarek:

- *Obrażenia powstałe w wyniku dotknięcia wirujących lub gorących elementów narzędzia.*

Mimo przestrzegania obowiązujących przepisów BHP i stosowania urządzeń zabezpieczających, nie ma możliwości uniknięcia określonych zagrożeń resztkowych. Są to:

- *Uszkodzenie słuchu.*
- *Ryzyko zgniecenia palców podczas zmiany akcesoriów.*
- *Zagrożenia dla zdrowia spowodowane wdychaniem pyłu powstającego podczas pracy w betonie i/lub murze.*

Ochrona przeciwporażeniowa

Silnik elektryczny został zaprojektowany do pracy z jednym napięciem. Dlatego sprawdzić, czy napięcie akumulatora odpowiada wartości podanej na tabliczce znamionowej. Sprawdzić również, czy napięcie ładowarki jest zgodne z napięciem sieciowym.

Ładowarka DEWALT ma podwójną izolację zgodną z normą EN60335 i nie wymaga uziemienia.

Uszkodzony kabel zasilający należy zastąpić specjalnym kablem, który dostępny jest w sieci serwisowej DEWALT.

ZACHOWAĆ INSTRUKCJĘ

Ładowarki

Ładowarki DEWALT nie wymagają żadnej regulacji i są zaprojektowane tak, aby ich obsługa była jak najprostsza.

Ważne instrukcje dotyczące bezpieczeństwa dla wszystkich ładowarek

ZACHOWAĆ INSTRUKCJĘ: Ta instrukcja zawiera ważne informacje na temat bezpieczeństwa i eksploatacji zgodnych ładowarek (patrz ***Dane techniczne***).

- *Przed użyciem ładowarki przeczytać wszystkie instrukcje i oznaczenia ostrzegawcze na ładowarce, akumulatorze i produkcie zasilanym akumulatorem.*

OSTRZEŻENIE: *Ryzyko porażenia prądem. Nie pozwalać, aby do ładowarki dostał się płyn. Może dojść do porażenia prądem.*

OSTRZEŻENIE: *Zalecamy stosowanie wyłącznika różnicowoprądowego z wartością prądu resztkowego wynoszącą 30 mA lub mniejszą.*

PRZESTROGA: *Niebezpieczeństwo oparzenia. Aby ograniczyć ryzyko obrażeń ciała, ładować wyłącznie akumulatory DEWALT. Ładowanie akumulatorów innego typu może spowodować ich rozsadzenie i być przyczyną obrażeń ciała i uszkodzenia mienia*

PRZESTROGA: *Należy pilnować dzieci, aby nie bawiły się urządzeniem.*

UWAGA: *W pewnym warunkach, gdy ładowarka podłączona jest do zasilania, może dojść do zwarcia odsłoniętych styków ładowarki przez ciało obce. Komory i otwory ładowarki należy chronić przed ciałami obcymi, które mogą przewodzić prąd, jak, w szczególności, wata stalowa, folia aluminiowa, nagromadzenie cząstek metalowych. Zawsze odłączać ładowarkę od zasilania, gdy w komorze ładowarki nie ma akumulatora. Odłączać ładowarkę od zasilania przed rozpoczęciem jej czyszczenia*

- ***NIE podejmować prób ładowania akumulatora za pomocą ładowarek innych niż podane w tej instrukcji.*** *Ładowarka i akumulator są specjalnie przeznaczone do wspólnej pracy.*
- ***Te ładowarki są przeznaczone wyłącznie do ładowania akumulatorów DEWALT.*** *Użycie ich do jakichkolwiek innych zastosowań może spowodować pożar lub (śmiertelne) porażenie prądem.*
- ***Nie wystawiać ładowarki na działanie deszczu lub śniegu.***
- ***Odłączając ładowarkę od zasilania, ciągnąć za wtyczkę, a nie za kabel.*** *Pozwoli to ograniczyć ryzyko uszkodzenia wtyczki i kabla zasilającego.*
- ***Dopilnować, aby kabel zasilający był umieszczony tak, aby nikt na niego nie nadepnął, nikt nie mógł się o niego potknąć i by kabel nie był narażony na inne uszkodzenia i obciążenia.***
- ***Jeśli nie jest to absolutnie konieczne, nie używać przedłużacza.*** *Użycie nieodpowiedniego przedłużacza może prowadzić do pożaru lub (śmiertelnego) porażenia prądem.*
- ***Nie stawiać niczego na ładowarce ani nie stawiać ładowarki na miękkiej powierzchni, która mogłaby zatkać szczeliny wentylacyjne i spowodować nadmierne nagrzanie wnętrza urządzenia.*** *Ustawiać ładowarkę z dala od źródeł ciepła. Ładowarka jest wentylowana przez szczeliny na górnej i dolnej ściance obudowy.*
- ***Nie używać ładowarki z uszkodzonym kablem lub uszkodzoną wtyczką—****niezwłocznie zlecić wymianę tych elementów.*
- ***Nie używać ładowarki, jeśli została silnie uderzona, upuszczona lub inaczej uszkodzona w jakikolwiek sposób.*** *Zanieść ją do autoryzowanego serwisu.*
- ***Nie demontować ładowarki. Zanieść ją do autoryzowanego serwisu, jeśli konieczne jest serwisowanie lub wymagana jest naprawa.*** *Błędny ponowny montaż może spowodować (śmiertelne) porażenie prądem lub pożar.*
- *Jeśli kabel zasilający jest uszkodzony, musi on zostać niezwłocznie wymieniony przez producenta, jego przedstawiciela serwisowego lub odpowiednio wykwalifikowaną osobę, aby uniknąć zagrożeń.*
- ***Przed rozpoczęciem czyszczenia ładowarki odłączyć ją od gniazdka elektrycznego. Pozwoli to zmniejszyć ryzyko porażenia prądem.*** *Wyjęcie akumulatora z ładowarki nie zmniejsza tego ryzyka.*
- ***NIGDY*** *nie próbować łączyć ze sobą dwóch ładowarek.*
- ***Ładowarka jest przeznaczona do zasilania standardowym napięciem 230 V stosowanym w gospodarstwach domowych. Nie używać ładowarki w połączeniu z innym napięciem.*** *Nie ma to zastosowania do ładowarki samochodowej.*

Użycie przedłużacza

Nie należy używać przedłużacza, chyba że jest to absolutnie niezbędne. Używać przedłużaczy posiadających atest i przystosowanych do zasilania danego narzędzia (patrz ***dane techniczne***). Minimalna średnica przewodu to 1 mm^2, a jego maksymalna długość to 30 m.

Przedłużacz nawinięty na bęben należy całkowicie rozwinąć.

Ładowanie akumulatora (Rys. B)

1. Podłączyć ładowarkę do odpowiedniego gniazdka przed włożeniem akumulatora.
2. Włożyć akumulator **6** do ładowarki, dopilnowując, aby był włożony do końca. Czerwona dioda (ładowania) będzie migać raz za razem, informując o rozpoczęciu ładowania.
3. O zakończeniu ładowania informuje czerwone stałe światło diody. Akumulator jest całkowicie naładowany i można go użyć od razu lub pozostawić w ładowarce. Aby wyjąć akumulator z ładowarki, wcisnąć przycisk zwalniania akumulatora **7** na akumulatorze.

UWAGA: Aby zapewnić maksymalną wydajność oraz żywotność akumulatorów litowo-jonowych, przed pierwszym użyciem należy je w pełni naładować.

Obsługa ładowarki

Poniższe wskazania objaśniają stany naładowania akumulatorów.

Wskaźniki naładowania	
Ładowanie	— — — —
Akumulator całkowicie naładowany	———
Wstrzymywanie pracy z powodu zimnych/gorących akumulatorów*	— — — | ———

*Czerwona dioda miga dalej, ale żółta dioda zacznie świecić światłem stałym podczas tej operacji. Gdy akumulator osiągnie odpowiednią temperaturę, żółta dioda zgaśnie, a ładowarka wznowi proces ładowania.

Zgodne ładowarki nie będą ładować uszkodzonego akumulatora. Ładowarka poinformuje o problemie z akumulatorem, nie włączając diody lub migając diodami w sposób wskazujący na problem z akumulatorem lub ładowarką.

UWAGA: Może to również oznaczać problem z ładowarką.

Jeśli ładowarka informuje o problemie, zanieść ładowarkę i akumulator do autoryzowanego serwisu w celu przeprowadzenia kontroli.

Wstrzymywanie pracy z powodu zimnych/gorących akumulatorów

Kiedy ładowarka wykryje, że akumulator jest za ciepły lub za zimny, automatycznie włącza opóźnienie ładowania gorącego/zimnego akumulatora, wstrzymując ładowanie do momentu osiągnięcia odpowiedniej temperatury przez akumulator. Ładowarka następnie automatycznie przełącza się na tryb ładowania akumulatora. Ta funkcja zapewnia maksymalną trwałość akumulatora.

Zimny akumulator ładuje się wolniej od ciepłego akumulatora. Akumulator będzie ładowany z mniejszą szybkością przez cały cykl ładowania i nie powróci do maksymalnej szybkości ładowania nawet po ogrzaniu.

Ładowarka DCB118 jest wyposażona w wewnętrzny wentylator przeznaczony do chłodzenia akumulatora. Wentylator włącza się automatycznie, gdy konieczne jest chłodzenie akumulatora. Nigdy nie używać ładowarki, jeśli wentylator nie działa poprawnie lub szczeliny wentylacyjne są zasłonięte. Nie zezwalać na przedostawanie się ciał obcych do wnętrza ładowarki.

System ochrony elektronicznej

Narzędzia XR Li-Ion są wyposażone w System ochrony elektronicznej, który chroni je przed przeciążeniem, przegrzaniem oraz całkowitym rozładowaniem.

Jeśli System ochrony elektronicznej zostanie uruchomiony, narzędzie wyłączy się automatycznie. W takim wypadku należy włożyć akumulator litowo-jonowy do ładowarki i naładować go do końca.

Mocowanie na ścianie

Te ładowarki są przeznaczone do mocowania na ścianie lub stawiania prosto na stole lub blacie roboczym. W przypadku mocowania na ścianie umieścić ładowarkę w zasięgu gniazdka elektrycznego i z dala od rogu pomieszczenia lub innych przeszkód, które mogą ograniczać przepływ powietrza. Użyć tylnej ścianki ładowarki w roli szablonu do ustalenia położenia śrub mocujących na ścianie. Solidnie przymocować ładowarkę wkrętami do płyt gipsowo-kartonowych (zakupionymi oddzielnie) o długości co najmniej 25,4 mm ze średnicą łba 7-9 mm, wkręconymi w drewno na optymalną głębokość tak, aby około 5,5 mm wkrętu wystawało. Dopasować szczeliny na tylnej ściance ładowarki do odsłoniętych wkrętów i zaczepić je do końca.

Instrukcja czyszczenia ładowarki

***OSTRZEŻENIE: Ryzyko porażenia prądem. Przed rozpoczęciem czyszczenia ładowarki odłączyć ją od gniazdka elektrycznego**. Brud i tłuszcz można usunąć z zewnętrznych powierzchni ładowarki ściereczką lub miękką szczoteczką o włosiu nie wykonanym z metalu. Nie używać wody ani żadnych środków czyszczących. Nie pozwolić, aby do środka narzędzia dostała się ciecz i nigdy nie zanurzać żadnej części narzędzia w cieczy.*

Akumulatory

Ważne instrukcje dotyczące bezpieczeństwa dla wszystkich akumulatorów

Zamawiając zamienne akumulatory, proszę podać numer katalogowy i napięcie.

Dostarczony akumulator nie jest całkowicie naładowany. Przed użyciem akumulatora i ładowarki przeczytać poniższe instrukcje dotyczące bezpieczeństwa. Następnie postępować zgodnie z opisanymi procedurami ładowania.

PRZECZYTAĆ INSTRUKCJĘ W CAŁOŚCI

- ***Nie ładować ani nie używać akumulatora w strefach zagrożonych wybuchem, na przykład w pobliżu palnych cieczy, gazów lub pyłów.** Włożenie akumulatora do ładowarki lub wyjęcie akumulatora z ładowarki może wywołać zapłon pyłu lub oparów.*
- ***Nigdy nie wciskać akumulatora do ładowarki na siłę. Nie modyfikować akumulatora w żaden sposób, aby dopasować go do niezgodnej ładowarki, ponieważ może to spowodować rozerwanie akumulatora i poważne obrażenia ciała.***
- *Ładować akumulatory wyłącznie w ładowarkach DEWALT.*
- ***NIE** pryskać na akumulator/ładowarkę wodą ani nie zanurzać ich w wodzie lub innej cieczy.*
- ***Nie przechowywać ani nie używać narzędzia i akumulatora w miejscach, gdzie temperatura może osiągnąć lub przekroczyć 40˚C (104 ˚F) (np. metalowe budynki lub szopy latem).***
- ***Nie spalać akumulatora, nawet jeśli jest poważnie uszkodzony lub całkowicie zużyty.** Po wrzuceniu do ognia akumulator może wybuchnąć. Podczas spalania*

akumulatorów litowo-jonowych powstają toksyczne opary i materiały.

- ***Jeśli zawartość akumulatora zetknie się ze skórą, niezwłocznie zmyć miejsce styczności łagodnym mydłem i wodą.*** *Jeśli elektrolit dostanie się do oka, płukać otwarte oko przez 15 minut lub do momentu zaniku podrażnienia. Jeśli konieczna jest pomoc lekarska, poinformować personel, że elektrolit akumulatora składa się z mieszanki ciekłych węglanów organicznych i soli litu.*
- ***Zawartość otwartych ogniw akumulatora może powodować podrażnienie dróg oddechowych.*** *Zapewnić świeże powietrze. Jeśli objawy utrzymują się, uzyskać pomoc lekarską.*

OSTRZEŻENIE: *Niebezpieczeństwo oparzenia. Elektrolit może być łatwopalny po wystawieniu na działanie iskry lub płomienia.*

OSTRZEŻENIE: *Pod żadnym pozorem nie wolno otwierać akumulatorów. Jeśli obudowa akumulatora jest pęknięta lub uszkodzona, nie wkładać go do ładowarki. Nie zgniatać, nie upuszczać i w inny sposób nie uszkadzać akumulatora. Nie używać akumulatorów ani ładowarek, które zostały silnie uderzone, upuszczone, przejechane lub w inny sposób uszkodzone (np. przebite gwoździem, uderzone młotkiem, nadepnięte). Może dojść do (śmiertelnego) porażenia prądem. Uszkodzone akumulatory przekazać do serwisu w celu recyklingu.*

OSTRZEŻENIE: Ryzyko pożaru. Nie przechowywać ani nie przenosić akumulatora w sposób pozwalający na zetknięcie się metalowych przedmiotów z odsłoniętymi stykami akumulatora. *Na przykład, nie wkładać akumulatora do fartucha, kieszeni, skrzynki narzędziowej, skrzynki z akcesoriami produktu, szuflady itp. wraz z gwoździami, wkrętami, kluczami itp.*

PRZESTROGA: Gdy narzędzie nie jest używane, postawić je na boku na stabilnej powierzchni, w miejscu, gdzie nie spowoduje potknięcia się i przewrócenia. *Pewne narzędzia z dużymi akumulatorami mogą stać pionowo na akumulatorze, ale mogą łatwo się przewrócić.*

Transport

OSTRZEŻENIE: Ryzyko pożaru. *Transport akumulatorów może spowodować pożar, jeśli styki akumulatora przypadkowo zetkną się z materiałami przewodzącymi. W przypadku transportu akumulatorów należy dopilnować, aby styki akumulatora były zabezpieczone i dobrze odizolowane od materiałów, które mogłyby się z nimi zetknąć i spowodować zwarcie.*

Akumulatory DEWALT są zgodne z wszystkimi obowiązującymi przepisami dotyczącymi transportu zawartymi w branżowych i prawnie obowiązujących normach, w tym z Zaleceniami ONZ dotyczącymi transportu towarów niebezpiecznych; przepisami dotyczącymi towarów niebezpiecznych Międzynarodowego Zrzeszenia Przewoźników Powietrznych (IATA), przepisami Międzynarodowego Kodeksu Ładunków Niebezpiecznych (IMDG), a także międzynarodową konwencją dotyczącą drogowego przewozu towarów i ładunków niebezpiecznych (ADR). Ogniwa litowo-jonowe zostały przetestowane zgodnie z rozdziałem 38.3 Podręcznika Testów i Kryteriów Zaleceń ONZ dotyczących transportu towarów niebezpiecznych.

W większości przypadków transport akumulatora DEWALT jest wyłączony z klasyfikacji jako podlegający pełnej regulacji materiał niebezpieczny klasy 9. Ogólnie rzecz biorąc, jedynie przesyłki zawierające akumulator litowo-jonowy o pojemności przekraczającej 100 watogodzin (Wg) wymagają zastosowania przepisów dla podlegających pełnej regulacji materiałów klasy 9. Na wszystkich akumulatorach litowo-jonowych podana jest ich pojemność w watogodzinach. Ponadto, z uwagi na złożoność przepisów, DEWALT nie zaleca oddzielnego transportu powietrznego akumulatorów litowo-jonowych, niezależnie od ich pojemności w watogodzinach. Narzędzia z akumulatorami (zestawy połączone) można przewozić samolotem zgodnie z podanymi wyjątkami, jeśli pojemność akumulatora w watogodzinach nie przekracza 100 Wh.

Niezależnie od tego, czy przesyłka zostanie uznana za wyłączoną ze stosowania przepisów czy podlegającą pełnej regulacji, to nadawca odpowiada za zapoznanie się z najnowszymi przepisami dotyczącymi wymogów z zakresu pakowania, oznaczania i dokumentacji.

Informacje podane w tym rozdziale instrukcji zostały umieszczone w dobrej wierze i były uznane za prawdziwe w czasie utworzenia dokumentu. Mimo tego, nie udziela się żadnych gwarancji, wyraźnych ani dorozumianych. To nabywca odpowiada za dopilnowanie, że jego działania są zgodne z właściwymi przepisami.

Transport akumulatora FLEXVOLT™

Akumulator DEWALT FLEXVOLT™ oferuje dwa tryby: **Użytkowanie** oraz **Transport**.

Tryb użytkowania: Gdy akumulator FLEXVOLT™ stoi oddzielnie lub znajduje się w produkcie DEWALT 18 V, działa jako akumulator 18 V. Gdy akumulator FLEXVOLT™ znajduje się w produkcie 54 V lub 108 V (dwa akumulatory 54 V), działa jako akumulator 54 V.

Tryb transportu: Kiedy na akumulator FLEXVOLT™ założona jest nakładka, akumulator pracuje w trybie transportu. Zachować nakładkę dla potrzeb transportu.

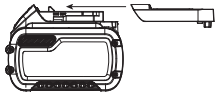

W trybie transportu szeregi ogniw są elektrycznie rozłączone wewnątrz akumulatora, co daje 3 akumulatory o niskiej pojemności w watogodzinach (Wh) w porównaniu do jednego akumulatora o wyższej pojemności w watogodzinach. Zwiększenie liczby akumulatorów do 3 akumulatorów o niższej pojemności w watogodzinach pozwala na wyłączenie akumulatora z pewnych przepisów przewozowych, które obowiązują dla akumulatorów o wyższej pojemności w watogodzinach.

Przykład oznaczenia użytkowania i transportu



Na przykład, pojemność w Wh w trybie transportu może wynosić 3 x 36 Wh, czyli 3 akumulatory, po 36 Wh każdy.

Pojemność w Wh w trybie użytkowania może wynosić 108 Wh (1 akumulator).

Zalecenia dotyczące przechowywania

1. Najlepiej przechowywać produkt w chłodnym i suchym miejscu, z dala od bezpośredniego promieniowania słonecznego oraz od źródeł ciepła i chłodu. Aby zachować maksymalną wydajność i żywotność akumulatora, należy przechowywać go w temperaturze pokojowej, gdy nie jest używany.
2. W przypadku długiego okresu przechowywania, zalecamy umieszczenie całkowicie naładowanego akumulatora w chłodnym i suchym miejscu.

UWAGA: Akumulatory nie powinny być przechowywane w stanie całkowitego rozładowania. Przed ponownym użyciem akumulator będzie wymagał naładowania.

Oznaczenia na ładowarce i akumulatorach

Poza piktogramami używanymi w tej instrukcji, oznaczenia na ładowarce i akumulatorze mogą zawierać następujące piktogramy:



Przed użyciem przeczytać instrukcję obsługi.


Czas ładowania jest podany w ***Danych technicznych***.


Nie dotykać przedmiotami przewodzącymi.


Nie ładować uszkodzonych akumulatorów.


Nie wystawiać na działanie wody.


Wadliwe kable zasilające należy natychmiast wymieniać.



Ładować wyłącznie w temperaturze od 4°C do 40°C.


Tylko do użytku wewnątrz pomieszczeń.



Usuwać akumulator z odpodwiednią dbałością o środowisko.



Ładować akumulatory DEWALT jedynie wyznaczonymi ładowarkami DEWALT. Ładowanie akumulatorów innych niż wyznaczone akumulatory DEWALT z użyciem ładowarki DEWALT może spowodować ich wybuch lub prowadzić do innych niebezpiecznych sytuacji.


Nie palić akumulatora.


UŻYTKOWANIE (bez nakładki transportowej) Przykład: Pojemność w Wh wynosi 108 Wh (1 akumulator o pojemności 108 Wh).


TRANSPORT (z nakładką transportową). Przykład: Pojemność w Wh wynosi 3 x 36 Wh (3 akumulatory o pojemności 36 Wh).

Typ akumulatora

Urządzenia DCH323, DCH333, DCH334 są zasilane akumulatorem o napięciu 54 V.

Można stosować następujące akumulatory: DCB546, DCB547. Patrz ***Dane techniczne***, aby uzyskać więcej informacji.

Zawartość opakowania

Opakowanie zawiera:

1 Bezprzewodowa młotowiertarka
1 Uchwyt boczny i ogranicznik głębokości
1 Ładowarka
1 Akumulator (T1, X1)
2 Akumulatory (T2, X2)
3 Akumulatory (T3, X3)
1 Uchwyt bezkluczykowy (DCH334)
1 Pudełko na zestaw
1 Instrukcja obsługi

- *Sprawdzić, czy narzędzie, części lub akcesoria nie zostały uszkodzone podczas transportu.*
- *Przed przystąpieniem do pracy poświęcić odpowiedni czas na dokładne zapoznanie się z instrukcją.*

Oznakowanie na narzędziu

Na obudowie narzędzia umieszczono następujące piktogramy:


Przed użyciem przeczytać instrukcję obsługi.


Należy używać ochrony słuchu.


Należy używać ochrony wzroku.


Widzialne promieniowanie. Nie patrzeć w promień.

Położenie kodu daty

Kod daty, zawierający także rok produkcji, nadrukowany jest na obudowie.

Przykład:

2017 XX XX
Rok produkcji

Opis (Rys. A)

OSTRZEŻENIE: *Nigdy nie dokonywać przeróbek elektronarzędzia ani jego części. Może to spowodować uszkodzenie mienia lub obrażenia ciała.*

1 Wyłącznik z regulacją prędkości obrotowej
2 Przełącznik kierunku obrotów
3 Pokrętło wyboru trybu
4 Przycisk wyboru trybu
5 Uchwyt boczny
6 Akumulator
7 Przycisk zwalniający
8 Główny uchwyt

9 Mocowanie narzędzia SDS-Plus
10 Tuleja
11 Ogranicznik głębokości
12 Przycisk zwolnienia ogranicznika
13 Oświetlenie robocze
14 Hak roboczy

Przeznaczenie

Ta bezprzewodowa młotowiertarka jest przeznaczona do profesjonalnego wiercenia i wiercenia udarowego oraz wkręcania i dłutowania.

NIE UŻYWAĆ w mokrym otoczeniu lub w obecności łatwopalnych płynów lub gazów.

Ta bezprzewodowa młotowiertarka to profesjonalne elektronarzędzie.

NIE DOPUSZCZAĆ dzieci do elektronarzędzia. Zapewnić nadzór nad mało doświadczonymi użytkownikami narzędzia.

- **Małe dzieci i osoby niedołężne.** Niniejsze urządzenie nie jest przeznaczone do użytku przez małe dzieci i osoby niedołężne bez nadzoru.
- Produktu tego nie powinny użytkować osoby (w tym dzieci) o ograniczonych zdolnościach fizycznych, czuciowych lub psychicznych oraz osoby nie posiadające odpowiedniego doświadczenia, wiedzy lub umiejętności, chyba że są pod nadzorem osób odpowiedzialnych za ich bezpieczeństwo. Dzieci nigdy nie powinny być pozostawiane z produktem bez nadzoru osób dorosłych.

Sprzęgło przeciążeniowe

W przypadku utknięcia wiertła przenoszenie napędu na wrzeciono wiertła zostaje przerwane. Z uwagi na działające siły zawsze trzymać narzędzie dwiema rękami i stać stabilnie. Po zadziałaniu sprzęgła przeciążeniowego zwolnić i wcisnąć przełącznik spustowy, aby ponownie włączyć napęd.

Sprzęgło mechaniczne

Te narzędzia są wyposażone w sprzęgło mechaniczne. O aktywacji sprzęgła informuje odgłos grzechotania oraz wzrost drgań.

Układ antyobrotowy (Rys. E)

Poza sprzęgłem, układ antyobrotowy zwiększa wygodę i bezpieczeństwo użytkownika dzięki wbudowanej technologii zapobiegającej obrotom, która potrafi wykryć utratę panowania nad młotowiertarką. Wykrycie utknięcia powoduje niezwłoczne zmniejszenie momentu obrotowego i prędkości obrotowej. Ta funkcja zapobiega autorotacji narzędzia, zmniejszając ryzyko występowania kontuzji nadgarstka.

Wskaźnik układu antyobrotowego **18** świeci, informując o stanie pracy układu.

Wskaźnik	Diagnoza	Rozwiązanie
WYŁĄCZONY	Narzędzie pracuje normalnie	Postępować zgodnie z treścią ostrzeżeń i instrukcji podczas eksploatacji narzędzia.
ŚWIATŁO STAŁE	Układ antyobrotowy został włączony (URUCHOMIONY)	Odpowiednio podpierając narzędzie, zwolnić włącznik spustowy. Narzędzie będzie działać normalnie po ponownym wciśnięciu włącznika spustowego, a wskaźnik zgaśnie

Aktywna kontrola drgań

Aby najlepiej panować nad drganiami, trzymać narzędzie z godnie z opisem w ***Poprawne położenie dłoni.***

Aktywna kontrola drgań neutralizuje drgania pochodzące z mechanizmu powrotnego młota. Dzięki obniżeniu drgań układu ręka-ramię, pozwala na wygodniejsze użytkowanie przez dłuższy okres i zwiększa trwałość narzędzia.

Młotowiertarka wymaga jedynie nacisku, który powoduje włączenie aktywnej kontroli drgań. Wywieranie nadmiernego nacisku nie spowoduje szybszej pracy narzędzia i nie pozwoli na włączenie aktywnej kontroli drgań.

MONTAŻ I REGULACJA

OSTRZEŻENIE: Aby zminimalizować ryzyko poważnych obrażeń ciała, należy wyłączyć urządzenie i odłączyć akumulator przed przystąpieniem do regulacji lub montażu/demontażu osprzętu/akcesoriów albo przeprowadzania napraw. *Przypadkowe włączenie może spowodować obrażenia ciała.*

OSTRZEŻENIE: *Używać wyłącznie akumulatorów i ładowarek DEWALT.*

Wkładanie akumulatora do narzędzia i wyjmowanie akumulatora z narzędzia (Rys. B)

UWAGA: Dopilnować, aby akumulator **6** był całkowicie naładowany.

Aby zamontować akumulator w uchwycie narzędzia

1. Dopasować akumulator **6** do prowadnic wewnątrz uchwytu narzędzia (Rys. B).
2. Wsuwać akumulator w uchwyt narzędzia, aż akumulator zostanie solidnie osadzony w narzędziu i słyszalne będzie zatrzaśnięcie blokady.

Aby wyjąć akumulator z uchwytu narzędzia

1. Nacisnąć przycisk zwalniania **7** i mocno ściągnąć akumulator z uchwytu narzędzia.
2. Włożyć akumulator do ładowarki zgodnie z opisem w części tej instrukcji poświęconej ładowarce.

Akumulatory ze wskaźnikami poziomu naładowania

Niektóre akumulatory DEWALT są wyposażone we wskaźnik poziomu naładowania, składający się z trzech diod LED, które informują o pozostałym poziomie naładowania akumulatora.

Aby uaktywnić wskaźnik poziomu naładowania, wcisnąć i przytrzymać przycisk wskaźnika poziomu naładowania **19**. Zestaw trzech zielonych diod LED zaświeci się, informując o pozostałym poziomie naładowania akumulatora. Kiedy poziom naładowania akumulatora spadnie poniżej poziomu używalności, wszystkie diody zgasną, oznaczając konieczność naładowania akumulatora.

UWAGA: Wskaźnik poziomu naładowania wskazuje jedynie orientacyjny poziom naładowania akumulatora. Nie informuje on o przydatności narzędzia do użycia, a jego wskazania ulegają zmianie w zależności od komponentów produktu, temperatury i sposobu użytkowania.

Uchwyt boczny (Rys. A)

OSTRZEŻENIE: *Aby zminimalizować ryzyko doznania urazu,* ***ZAWSZE*** *obsługiwać narzędzie z poprawnie zamontowanym uchwytem bocznym. W przeciwnym razie uchwyt boczny może ześlizgnąć się z narzędzia podczas pracy i spowodować utratę panowania nad narzędziem. Trzymać narzędzie obiema rękami, aby uzyskać maksymalną kontrolę.*

Uchwyt boczny **5** mocuje się z przodu obudowy przekładni i można go obracać w zakresie 360˚, co umożliwia jego trzymanie lewą lub prawą ręką. Uchwyt boczny musi być dokręcony na tyle mocno, aby stawić opór ruchowi skręcającemu narzędzia, gdy akcesorium utknie. Trzymać uchwyt boczny za jego koniec, aby kontrolować narzędzie w razie utknięcia.

Aby poluzować uchwyt boczny, obrócić go przeciwnie do wskazówek zegara.

Aby wyregulować ogranicznik głębokości (Rys. C)

1. Wcisnąć i przytrzymać przycisk zwolnienia ogranicznika **12** na uchwycie bocznym.
2. Przesunąć ogranicznik **11** tak, aby odległość pomiędzy końcem ogranicznika a końcem wiertła równała się wymaganej głębokości wiercenia.
3. Zwolnić przycisk, aby zablokować ogranicznik. Podczas wiercenia z ogranicznikiem zatrzymać wiercenie, gdy ogranicznik dotknie powierzchni materiału.

Hak roboczy (Rys. A, D)

Hak roboczy **14** jest zamontowany poniżej głównego uchwytu **8** po lewej stronie narzędzia. Aby wysunąć hak, wyciągnąć go z boku narzędzia. Aby schować hak, wcisnąć go w bok narzędzia, aby nie wystawał. Jeśli hak nie jest potrzebny, można go zdjąć.

Aby zdjąć i/lub ponownie zamontować hak roboczy

1. Wysunąć hak roboczy i wykręcić śrubę z łbem sześciokątnym znajdującą się na spodzie uchwytu głównego.
2. Wyciągać hak roboczy, aż znajdzie się poza narzędziem.
3. Aby zamontować go ponownie, włożyć hak w szczelinę pod uchwytem bocznym.

Końcówka i uchwyt na końcówki

OSTRZEŻENIE: *Niebezpieczeństwo oparzenia.* ***ZAWSZE*** *nosić rękawice podczas zmiany końcówek. Odsłonięte metalowe części narzędzia i końcówki mogą się bardzo nagrzewać podczas pracy. Małe kawałki pękniętego materiału mogą spowodować uszkodzenie gołych rąk.*

Młotowiertarkę można wyposażyć w różne końcówki, w zależności od żądanego zastosowania. **Używać jedynie ostrych wierteł.**

Zalecenia dotyczące akcesoriów

- W przypadku drewna stosować wiertła kręte, wiertła piórkowe, świdry lub piłki do otworów.
- W przypadku metalu stosować stalowe wiertła kręte HSS lub piłki do otworów. Podczas wiercenia w metalu korzystać ze specjalnych płynów obróbkowych. Wyjątkiem jest wiercenie w żeliwie i mosiądzu, w których należy wiercić na sucho.
- Do wiercenia w murze, np. cegle, cemencie, pustakach itp., używać wierteł z końcówkami karbidowymi przeznaczonych do wiercenia udarowego.

Uchwyt na końcówki SDS-Plus (Rys. F)

UWAGA: Używanie uchwytu SDS-Plus w połączeniu z końcówkami o prostych trzonkach i sześciokątnych końcówek do wkrętarek wymaga zastosowania specjalnych adapterów. Patrz ***Akcesoria dodatkowe***.

Aby włożyć wiertło lub inną końcówkę:

1. Włożyć trzonek końcówki na głębokość około 19 mm w uchwyt SDS-Plus .
2. Wciskać i obracać końcówkę, aż zablokuje się w poprawnym położeniu. Końcówka będzie solidnie zamocowana w narzędziu.
3. Aby zwolnić końcówkę, odciągnąć tuleję **10** wstecz i wyjąć końcówkę.

Uchwyt bezkluczykowy (Rys. F, G)

DCH334

W niektórych modelach zamiast uchwytu SDS-Plus można zamontować uchwyt bezkluczykowy.

OSTRZEŻENIE: *Nie używać standardowych uchwytów wtrybie wiercenia z udarem.*

Wymiana uchwytu SDS-Plus na uchwyt bezkluczykowy

1. Wybrać tryb tylko udaru (patrz ***Tryby pracy***), co zablokuje wrzeciono i uniemożliwi jego obracania się podczas odblokowywania wyjmowane uchwytu na narzędzia.
2. Przekręcić kołnierz blokujący **15** w położenie odblokowane i ściągnąć zamontowany uchwyt na końcówki.
3. Wcisnąć uchwyt bezkluczykowy **16** na wrzeciono **17**, a następnie przekręcić kołnierz blokujący w położenie zablokowane.
4. Aby zastąpić uchwyt bezkluczykowy uchwytem SDS-Plus, najpierw zdemontować uchwyt bezkluczykowy, tak samo jak zdemontowany został uchwyt na końcówki SDS-Plus. Następnie zamontować uchwyt SDS-Plus w taki sam sposób, jak zamontowany został uchwyt bezkluczykowy.

Aby włożyć wiertło lub inne akcesorium w uchwyt bezkluczykowy:

1. Chwycić tuleję **16** uchwytu jedną ręką, a drugą ręką unieruchomić narzędzie.
2. Obrócić tuleję przeciwnie do wskazówek zegara (patrząc od przodu) na tyle, aby w uchwycie zmieściło się akcesorium.
3. Włożyć akcesorium na głębokość około 19 mm do uchwytu i mocno dokręcić, obracając tuleję uchwytu zgodnie ze wskazówkami zegara jedną ręką, drugą ręką trzymając narzędzie. Dalej obracać tuleją uchwytu, aż słychać będzie kilka trzasków grzechotki, co zapewni zamocowanie z pełną siłą.

Koniecznie dokręcać uchwyt, trzymając tuleję uchwytu jedną ręką, drugą ręką trzymając narzędzie, co zapewni maksymalne dokręcenie.

Aby zwolnić akcesorium, powtórzyć czynności nr 1 i 2 opisane powyżej.

OBSŁUGA

Instrukcja obsługi

OSTRZEŻENIE: *Zawsze przestrzegać instrukcji bezpieczeństwa i odpowiednich przepisów.*

OSTRZEŻENIE: Aby zminimalizować ryzyko poważnych obrażeń ciała, należy wyłączyć urządzenie i odłączyć akumulator przed przystąpieniem do regulacji lub montażu/demontażu osprzętu/akcesoriów albo przeprowadzania napraw. *Przypadkowe włączenie może spowodować obrażenia ciała.*

Prawidłowa pozycja ręki (Rys. E)

OSTRZEŻENIE: *Aby zmniejszyć ryzyko wystąpienia poważnych obrażeń ciała,* ***ZAWSZE*** *prawidłowo ustawiać ręce, tak jak pokazano na rysunku.*

OSTRZEŻENIE: *Aby zmniejszyć ryzyko wystąpienia poważnych obrażeń ciała,* ***ZAWSZE*** *mocno trzymać narzędzie, aby móc zapobiec nagłemu ruchowi.*

Aby uzyskać prawidłową pozycję rąk, trzymać jedną rękę na uchwycie głównym **8**, a drugą na uchwycie bocznym **5**.

Tryby pracy (Rys. A)

OSTRZEŻENIE: *Nie wybierać trybu pracy podczas pracy narzędzia.*

To narzędzie jest wyposażone w pokrętło wyboru trybu **3** pozwalające na wybór trybu dostosowanego do żądanego zastosowania.

Symbol	Tryb	Zastosowanie
	Wiercenie obrotowe	Wkręcanie śrub
		Wiercenie w stali, drewnie i tworzywach sztucznych
	Wiercenie z udarem	Wiercenie w betonie i murze
	Tylko udar	Lekkie dłutowanie

Aby wybrać tryb pracy:

1. Wcisnąć przycisk zwalniania blokady pokrętła wyboru trybu **4**.
2. Obracać pokrętło wyboru trybu, aby ustawić strzałkę na symbol zgodny z żądanym trybem.

UWAGA: Wybierak trybu **3** musi być zawsze ustawiony na wiercenie obrotowe, wiercenie z udarem lub tylko udar. Położenie pomiędzy symbolami nie pozwala na pracę narzędzia. Konieczne może być krótkie uruchomienie silnika po zmianie trybu z „tylko udar" na „wiercenie" w celu dopasowania przekładni.

Wykonywanie pracy (Rys. A)

OSTRZEŻENIE: ABY ZMINIMALIZOWAĆ RYZYKO ODNIESIENIA URAZU, ZAWSZE *sprawdzać, czy obrabiany przedmiot jest solidnie unieruchomiony kotwami lub zaciskami. W przypadku wiercenia w cienkim materiale korzystać z drewnianej podkładki, aby uniknąć jego uszkodzenia.*

OSTRZEŻENIE: *Przed zmianą kierunku obrotów należy zawsze odczekać, aż silnik całkowicie się zatrzyma.*

1. Wybrać i zamontować odpowiedni uchwyt, adapter i/lub końcówkę na narzędziu. Patrz ***Końcówka i uchwyt na końcówki***.
2. Wybrać tryb pracy dostosowany do zastosowania przy pomocy pokrętła wyboru trybu **3**. Patrz ***Tryby pracy.***
3. Odpowiednio wyregulować uchwyt boczny **5**.
4. Umieścić końcówkę/dłuto w żądanym miejscu.
5. Wybrać kierunek obrotów za pomocą przycisku wyboru kierunku obrotów **2**. Podczas zmiany pozycji przełącznika kierunku obrotów, przełącznik spustowy nie może być wciśnięty.
   - Aby wybrać obroty naprzód, wcisnąć przycisk kierunku obrotów po prawej stronie narzędzia.
   - Aby wybrać obroty wstecz, wcisnąć przycisk kierunku obrotów po lewej stronie narzędzia.

   UWAGA: Środkowe położenie przełącznika kierunku obrotów blokuje narzędzie w położeniu wyłączonym.
6. Wcisnąć włącznik spustowy **1**. Im mocniej jest wciśnięty włącznik spustowy, z tym wyższymi obrotami pracuje narzędzie. Aby zwiększyć trwałość narzędzia, używać zmiennych obrotów tylko do rozpoczynania wiercenia lub wkręcania elementów złącznych.

   UWAGA: W zależności od narzędzia, wciśnięcie włącznika spustowego powoduje włączenie oświetlenia roboczego **13**, które jest przeznaczone do oświetlania bezpośredniego miejsca pracy. Patrz ***Opis***. Światło robocze automatycznie wyłączy się po 20 sekundach od zwolnienia włącznika spustowego.

OSTRZEŻENIE:

- *Nie używać tego narzędzia do mieszania lub pompowania łatwopalnych lub wybuchowych cieczy (benzyny, alkoholu itp.).*
- *Nie mieszać płynów oznaczonych jako łatwopalne.*

KONSERWACJA

Elektronarzędzia firmy DEWALT odznaczają się dużą trwałością użytkową i prawie nie wymagają konserwacji. Aby długo cieszyć się właściwą pracą urządzenia, należy odpowiednio o nie dbać i regularnie je czyścić.

OSTRZEŻENIE: Aby zminimalizować ryzyko poważnych obrażeń ciała, należy wyłączyć urządzenie i odłączyć akumulator przed przystąpieniem do regulacji lub montażu/demontażu osprzętu/akcesoriów albo przeprowadzania napraw. *Przypadkowe włączenie może spowodować obrażenia ciała.*

Ładowarki i akumulatora nie można naprawiać.

Smarowanie

To elektronarzędzie nie wymaga dodatkowego smarowania.

Czyszczenie

OSTRZEŻENIE: *Zawsze, gdy zauważy się zabrudzenia wokół otworów wentylacyjnych, przedmuchać obudowę suchym powietrzem w celu oczyszczenia. Używać ochrony oczu i respiratora z atestem podczas wykonywania tej czynności.*

OSTRZEŻENIE: *Do czyszczenia niemetalowych elementów elektronarzędzia nie używać rozpuszczalników ani agresywnych chemikaliów. Chemikalia mogą osłabić materiał, z którego wykonano wspomniane elementy. Używać tylko szmatki zwilżonej wodą i łagodnego mydła. Nie pozwolić, aby do środka narzędzia dostała się ciecz i nigdy nie zanurzać żadnej części narzędzia w cieczy.*

Akcesoria dodatkowe

OSTRZEŻENIE: *Ponieważ akcesoria producentów innych niż DEWALT nie zostały przetestowane w połączeniu z tym produktem, ich użycie z tym narzędziem może być niebezpieczne. Aby ograniczyć ryzyko obrażeń ciała, w połączeniu z tym produktem używać wyłącznie akcesoriów zalecanych przez DEWALT.*

Dostępne są opcjonalne wiertła i dłuta SDS-Plus. Używane akcesoria i osprzęt należy regularnie smarować wokół mocowania SDS-Plus.

Więcej informacji o odpowiednich akcesoriach udzieli sprzedawca.

Ochrona środowiska

Selektywna zbiórka odpadów. Produktów i akumulatorów oznaczonych tym symbolem nie wolno usuwać ze zwykłymi odpadami z gospodarstw domowych.

Produkty i akumulatory zawierają materiały, które można odzyskać lub poddać recyklingowi, zmniejszając zapotrzebowanie na surowce. Oddawać produkty elektryczne i akumulatory do recyklingu zgodnie z krajowymi przepisami. Więcej danych na stronie **www.2helpU.com**.

Właściwe postępowanie ze zużytym sprzętem elektrycznym i elektronicznym przyczynia się do uniknięcia szkodliwych dla zdrowia ludzi i środowiska naturalnego skutków, o których mowa w art. 13 ust. 1 pkt 2 ustawy z dnia 11.09.2015 r. o zużytym sprzęcie elektrycznym i elektronicznym, wynikających z obecności w tym sprzęcie niebezpiecznych ubstancji, mieszanin oraz części składowych oraz niewłaściwego składowania i przetwarzania takiego sprzętu, takich jak skażenie środowiska na skutek przedostania się niebezpiecznych substancji do gleby lub wód gruntowych.

Akumulator

Ten pojemny akumulator należy naładować ponownie, gdy nie zapewnia wystarczającej mocy podczas zadań, które wcześniej można było wykonywać z łatwością. Po zakończeniu okresu eksploatacji należy go zutylizować w sposób bezpieczny dla środowiska naturalnego:

- Całkowicie rozładować akumulator i wyjąć go z narzędzia.
- Ogniwa litowo-jonowe nadają się do recyklingu. Proszę zanieść je do sprzedawcy lub miejscowego punktu recyklingu. Zebrane akumulatory zostaną odpowiednio poddane recyklingowi lub utylizacji.

Warunki i Zasady Europejskiej Gwarancji Elektronarzędzi (PT) DEWALT

Produkty marki DEWALT reprezentują bardzo wysoką jakość, dlatego oferujemy dla nich korzystne warunki gwarancyjne. Niniejsze warunki gwarancji nie pomniejszają praw klienta wynikających z polskich regulacji ustawowych lecz są ich uzupełnieniem. Gwarancja jest ważna na terytorium państw członkowskich Unii Europejskiej oraz Europejskiego Obszaru Wolnego Handlu.

1. JEDEN ROK Gwarancji Profesjonalnych Elektronarzędzi DEWALT

Jeżeli elektronarzędzie marki DEWALT w ciągu 12 miesięcy od daty zakupu ulegnie uszkodzeniu z powodu wad materiałowych lub wad produkcyjnych DEWALT wymieni bezpłatnie uszkodzone części lub całe elektronarzędzie według własnej oceny (z zastrzeżeniem warunków wymienionych w punktach 2 i 4):

2. Warunki ogólne

2.1 Europejska gwarancja DEWALT (PT) dotyczy użytkowników orginalnych produktów DEWALT, którzy nabyli narzędzie od autoryzowanego dystrybutora marki DEWALT do stosowania w związku z ich działalnością gospodarczą lub zawodową. Europejska gwarancja DEWALT (PT) nie dotyczy osób nabywających produkty DEWALT w celu odsprzedaży lub wynajęcia.

2.2 Niniejsza gwarancja jest niezbywalna. Obowiązuje tylko użytkowników oryginalnych produktów DEWALT, nabytych według warunków określonych w punkcie 2.1.

2.3 Gwarancja ma zastosowanie do profesjonalnych elektronarzędzi marki DEWALT, z wyłączeniem elektronarzędzi wyraźnie określonych.

2.3 Naprawa lub wymiana produktu na podstawie niniejszej gwarancji nie powoduje przedłużenia lub odnowienia okresu gwarancji. Okres gwarancji rozpoczyna się od daty zakupu, a kończy się 12 miesięcy później.

2.4 DEWALT zastrzega sobie prawo do odmowy roszczeń wynikających z niniejszej gwarancji, które w opinii upoważnionego przedstawiciela serwisu nie są skutkiem wady materiałowej lub produkcyjnej oraz nie wynikają z warunków europejskiej gwarancji DEWALT (PT).

2.5 Koszty transportu pomiędzy użytkownikiem i autoryzowanym punktem serwisowym nie są objęte gwarancją.

3. Produkty nie objęte europejską gwarancją DEWALT PT Gwarancją DEWALT PT nie są objęte.

3.1 Produkty DEWALT, których specyfikacja nie jest przewidziana na rynek europejski, importowanych przez nieautoryzowanego dystrybutora spoza obszaru krajów UE i EFTA.

3.2 Akcesoria i osprzęt eksploatacyjny dołączony do urządzenia oraz elementy ulegające naturalnemu zużyciu, np wiertła, brzeszczoty, tarcze ścierne.

3.3 Produkty dostarczane do firm wynajmujących w ramach umów o świadczenie usług lub umów B2B są wyłączone i podlegaja gwarancji określonej w szczegółowych warunkach umów dostaw.

3.4 Produkty oznaczone logo DEWALT dostarczane przez naszych partnerów, podlegające określonym przez nich warunkom gwarancji. Informacje w dokumentacji dostarczonej z produktem.

3.5 Produkt dostarczany jako część zestawu, który należy dostarczyć jako komplet do naprawy gwarancyjnej, gdzie kod daty produkcji nie jest zgodny z innymi produktami tego zestawu i/lub datą zakupu.

3.6. Narzędzia ręczne, odzież robocza, oprzyrządowanie.

3.7 Produkty wykorzystywane w produkcji lub procesach produkcyjnych, jeśli nie zaakceptowane w indywidualnym planie DEWALT.

4. Odrzucenie roszczenia gwarancyjnego

Roszczenie z tytułu niniejszej gwarancji mogą zostać odrzucone, jeżeli:

4.1 Autoryzowany serwis DEWALT stwierdzi i racjonalnie uzasadni, że awaria produktu nie jest wynikiem wady materiałowej lub fabrycznej.

4.2 Awaria lub uszkodzenia są wynikiem zużycia/ wyeksploatowania w trakcie normalnego użytkowania. Zobacz punkt

4.14. Wszystkie produkty podlegają zużyciu podczas użytkowania. Bardzo ważny jest więc odpowiedni dobór do wykonywanych prac.

4.3 Jeśli nie można zweryfikować kodu daty i numeru seryjnego.

4.4 Jeśli narzędzie przesłane do naprawy nie posiada oryginalnego dowodu zakupu.

4.5 Uszkodzenia spowodowane niewłaściwym użytkowaniem, zamoczeniem, uszkodzeniem mechanicznym lub innymi czynnościami niezgodnymi z instrukcją obsługi.

4.6 Uszkodzenia spowodowane przez stosowanie nieodpowiednich akcesoriów lub oprzyrządowania nieokreślonych w instrukcji obsługi.

4.7 Urządzenie zostało przerabiane lub zmodyfikowane względem oryginału.

4.8 Urządzenie było naprawiane przez osoby przypadkowe lub serwis nieautoryzowany oraz jeśli użyte do naprawy części zamianne nie są oryginalne.

4.9 Produkt został przeciążony lub dalej użytkowany po wykryciu częściowej awarii

4.10 Stosowano w warunkach odbiegających od normy, w tym wnikaniu do wewnątrz nadmiernych pyłów i innych materiałów.

4.11 W wyniku braku konserwacji lub naprawy części podlegających naturalnemu zużyciu.

4.12 Produkt jest niekompletny lub wyposażony w nieoryginalne oprzyrządowanie

4.13 Defekt produktu spowodowany nieodpowiednim dopasowaniem, nieprawidlowej regulacji lub montażu wykonanego przez użytkownika, które są opisane w instrukcji. Wszystkie produkty są kontrolowane i sprawdzane w trakcie produkcji. Wszelkie uszkodzenia lub zidentyfikowane nieprawidłowości powinny być zgłoszone bezpośrednio do sprzedawcy.

4.14 Ze względu na zużycie lub uszkodzenie części ulegającej naturalnemu zużyciu podczas normalnego użytkowania. Poniżej element objęte, ale nie ograniczone tym warunkiem

Typowe podzespoły

- Szczotki węglowe
- Przewody
- Obudowy
- Uchwyty
- Kołnierze
- Uchwyty brzeszczotów
- Uszczelki
- O-Ringi
- Oleje, smary

Specjalistyczne podzespoły produktów

- Zestawy serwisowe

Narzędzia łączące

- O-Ringi
- Szyny napędowe
- Sprężyny
- Ograniczniki

Młotowiertarki

- Pobijaki
- Cylindry
- Uchwyty narzędziowe
- Zapadki

Impact Tools

- Zabieraki
- Uchwyty
- Kowadło

5. Roszczenie gwarancyjne

5.1 W celu złożenia reklamacji należy skonataktować się ze sprzedawcą, lub najbliższym autoryzowanym serwisem DEWALT, który można znaleźć na www.2helpU.com.

5.2 Kompletne narzędzie DEWALT wraz z oryginalnym dowodem zakupu należy dostarczyć do sprzedawcy lub autoryzowanego serwisu.

5.3 Autoryzowany serwis DEWALT po oględzinach potwierdzi możliwość wykonania naprawy gwarancyjnej lub ją odrzuci.

5.4 W przypadku gdy w takcie naprawy gwarancyjnej zajdzie konieczność wymiany podzespołów nie objętych gwarancją, serwis ma prawo dostarczyć kosztorys dotyczący naprawy lub wymienionych części zamiennych.

5.5 Bark przawidlowego utrzymania i konserwacji produktu może skutkować odrzuceniem przyszłych roszczeń.

5.6 Po zakończeniu naprzawy product zostanie zwrócony do miejsca, z którego został dostarczony w ramach niniejszej gwarancji

6. Nieprawidłowe roszczenia gwarancyjne

6.1 DEWALT zastrzega sobie prawo do odmowy jakichkolwiek roszczeń wynikających z niniejszej gwarancji, które w opinii autoryzowanego dystrybutora nie są zgodne z warunkami Europejskiej Gwarancji DEWALT.

6.2 Jeżeli roszczenie gwarancji jest odrzucone przez autoryzowany punkt serwisowy DEWALT, powody odmowy zostaną przekazane wraz z wyceną naprawy narzędzia. Jeżeli roszczący odmówił opłaty za wykonanie naprawy, narzędzie może być zwrócone jako niesprawne/wadliwe.

7. Zmiany Warunków i Zasad

7.1 DEWALT zastrzega sobie prawo do zmian i korekt swojej polityki gwarancyjnej, terminów i kwalifikowania produktów bez uprzedzenia jeśli uzna konieczne zmiany za właściwe.

7.2 Aktualne zasady i warunki Europejskiej Gwarancji Elektronarzędzi DEWALT są dostepne na www.2helpU.com, u lokalnego sprzedawcy DEWALT lub w lokalnym biurze marki DEWALT.

7.3 Gwarancja nie wyłącza, nie ogranicza ani nie zawiesza uprawnień kupującego wynikających z przepisów o rękojmi za wady rzeczy sprzedanej.

Gwarant: Stanley Black & Decker Polska Sp. z o.o
ul. Prosta 68, 00-838 Warszawa.

Wszystkie reklamacje gwarancyjne rozpatrywane są przez: Centralny Serwis Gwarancyjny ERPATECH

ul. Bakaliowa 26, 05-080 Mościska
(22) 431-05-05; serwis@erpatech.pl

(CZ) **ZÁRUČNÍ LIST**

(PL) **KARTA GWARANCYJNA**

(H) **JÓTÁLLÁSI JEGY**

(SK) **ZÁRUČNÝ LIST**

DEWALT®

(CZ) měsíců
(H) hónap

12

(PL) miesięcy
(SK) mesiacov

(CZ)	Výrobní kód	Datum prodeje	Razítko prodejny Podpis
(H)	Gyári szám	A vásárlás napja	Pecsét helye Aláírás
(PL)	Numer seryjny	Data sprzedaży	Stempel Podpis
(SK)	Číslo série	Dátum predaja	Pečiatka predajne Podpis

(CZ)
Adresy servisu
Band Servis
Klášterského 2
CZ-140 00 Praha 4
Tel.: 00420 244 403 247
Fax: 00420 241 770 167

Band Servis
K Pasekám 4440
CZ-76001 Zlín
Tel.: 00420 577 008 550,1
Fax: 00420 577 008 559
http://www.bandservis.cz

(H)
FIXIT Hungary Kft.
3526 Miskolc
Zsolcai kapu 9-11. / 49
RMA system:
http://rma.fixit-service.com
E-mail: dewalt@hu.fixit-service.com
Tel: +36 46 500 385

(PL)
Centralny Serwis Gwarancyjny
ERPATECH
ul. Bakaliowa 26
05-080 Mościska
Tel.: (22) 431-05-05
serwis@erpatech.pl

(SK)
Adresa servisu
Band Servis
Paulínska ul. 22
SK-91701 Trnava
Tel.: 00421 335 511 063
Fax: 00421 335 512 624

(CZ) Dokumentace záruční opravy

(H) A garanciális javitás dokumentálása

(PL) Przebieg napraw gwarancyjnych

(SK) Záznamy o záručných opravách

CZ	Číslo	Datum příjmu	Datum zakázky	Číslo zakázky	Závada	Razítko Podpis
H	Sorszám	Bejelentés időpontja	Javítási időpont	Javitási munkalapszám	Hiba jelleg oka	Pecsét Aláírás
	Jótállás új határideje					
PL	Nr	Data zgłoszenia	Data naprawy	Nr zlecenia	Przebieg naprawy	Stempel Podpis
SK	Číslo dodávky	Dátum nahlásenia	Dátum opravy	Číslo objednávky	Popis poruchy	Pečiatka Podpis