ROG SWIFT OLED PG259QWS ACE

USER GUIDE

HDMI HIGH-DEFINITION MULTIMEDIA INTERFACE

ASUS

Spis treści

Uwagi iii
Informacje dotyczące bezpieczeństwa iv
Instrukcje czyszczenia ekranu (w tym czujników) xi
Usługi odbioru zużytego sprzętu xiv
Informacje o znakach towarowych xiv
1.1 Witamy 1-1
1.2 Zawartość opakowania 1-1
1.3 Montaż monitora 1-2
1.4 Odłączanie ramienia/podstawy (do montażu ściennego VESA) 1-3
1.5 Zarządzanie kablami (w tym porty we/wy) 1-4
1.6 Regulacja monitora 1-5
2.1 Wprowadzenie do monitora 2-1
2.1.1 Widok z przodu 2-2
2.1.2 Widok z tyłu 2-4
2.1.3 Funkcja GameVisual 2-5
2.1.4 Inne funkcje 2-7
3.1 Menu OSD (On-Screen Display) 3-1
3.1.1 Jak skonfigurować ponownie 3-1
3.1.2 Opis funkcji OSD 3-3
3.2 Aura 3-25
3.3 DisplayWidget Center 3-26
3.4 Specyfikacje 3-28
3.5 Włączone i niedostępne funkcje OSD 3-29
3.6 Wymiary zewnętrzne 3-30
3.7 Rozwiązywanie problemów (FAQ) 3-31
3.8 Lista obsługiwanych taktowań 3-33

Prawa autorskie © 2026 ASUSTeK COMPUTER INC. Wszelkie prawa zastrzeżone.

Żadna część tego podręcznika, w tym opisane w nim produkty i oprogramowanie, nie może być powielana, przesyłana, przepisywana, przechowywana w systemie odzyskiwania danych ani tłumaczona na jakikolwiek język w jakiejkolwiek formie lub w jakikolwiek sposób bez wyraźnej pisemnej zgody firmy ASUSTeK COMPUTER INC., z wyjątkiem dokumentacji przechowywanej przez nabywcę w celach kopii zapasowej. („ASUS").

Gwarancja na produkt lub usługa nie zostaną przedłużone, jeśli: (1) produkt był naprawiany, modyfikowany lub zmieniany, chyba że taka naprawa, modyfikacja lub zmiana została pisemnie zatwierdzona przez firmę ASUS; lub (2) numer seryjny produktu został zamazany lub go brakuje.

ASUS UDOSTĘPNIA TEN PODRĘCZNIK W STANIE „TAKIM, JAKI JEST" BEZ JAKICHKOLWIEK GWARANCJI, WYRAŹNYCH ANI DOROZUMIANYCH, W TYM MIĘDZY INNYMI DOROZUMIANYCH GWARANCJI LUB WARUNKÓW PRZYDATNOŚCI HANDLOWEJ LUB PRZYDATNOŚCI DO OKREŚLONEGO CELU. W ŻADNYM WYPADKU FIRMA ASUS, JEJ DYREKTORZY, CZOŁOWI PRZEDSTAWICIELE, PRACOWNICY LUB AGENCI NIE PONOSZĄ ODPOWIEDZIALNOŚCI ZA JAKIEKOLWIEK SZKODY POŚREDNIE, SZCZEGÓLNE, PRZYPADKOWE LUB WTÓRNE (W TYM SZKODY Z TYTUŁU UTRATY ZYSKÓW, UTRATY INTERESÓW, UTRATY MOŻLIWOŚCI UŻYTKOWANIA LUB DANYCH, PRZERWY W DZIAŁALNOŚCI GOSPODARCZEJ ITP.), NAWET JEŚLI FIRMA ASUS ZOSTAŁA POINFORMOWANA O MOŻLIWOŚCI WYSTĄPIENIA TAKICH SZKÓD W WYNIKU JAKIEJKOLWIEK WADY LUB BŁĘDU W TYM PODRĘCZNIKU LUB PRODUKCIE.

SPECYFIKACJE I INFORMACJE ZAWARTE W TYM PODRĘCZNIKU SĄ PRZEZNACZONE WYŁĄCZNIE DO CELÓW INFORMACYJNYCH I MOGĄ ULEC ZMIANIE W DOWOLNYM MOMENCIE BEZ POWIADOMIENIA, I NIE POWINNY BYĆ TRAKTOWANE JAKO ZOBOWIĄZANIE FIRMY ASUS. ASUS NIE PONOSI ŻADNEJ ODPOWIEDZIALNOŚCI ANI ZOBOWIĄZAŃ ZA JAKIEKOLWIEK BŁĘDY LUB NIEDOKŁADNOŚCI, KTÓRE MOGĄ POJAWIĆ SIĘ W TYM PODRĘCZNIKU, W TYM W OPISANYCH W NIM PRODUKTACH I OPROGRAMOWANIU.

Nazwy produktów i firm pojawiające się w tym podręczniku mogą, ale nie muszą być zastrzeżonymi znakami towarowymi lub prawami autorskimi odpowiednich firm i są używane wyłącznie w celu identyfikacji lub wyjaśnienia oraz na korzyść właścicieli, bez zamiaru naruszenia praw.

Uwagi

Oświadczenie Federalnej Komisji Łączności

To urządzenie jest zgodne z częścią 15 przepisów FCC. Jego działanie podlega następującym dwóm warunkom:

- To urządzenie nie może powodować szkodliwych zakłóceń oraz
- to urządzenie musi przyjmować wszelkie odbierane zakłócenia, w tym zakłócenia, które mogą powodować niepożądane działanie.

To urządzenie zostało przetestowane i uznane za zgodne z ograniczeniami dla urządzeń cyfrowych klasy B, zgodnie z częścią 15 przepisów FCC. Ograniczenia te opracowano w celu zapewnienia należytej ochrony przed szkodliwymi zakłóceniami w instalacjach domowych. To urządzenie generuje, wykorzystuje i może wypromieniowywać energię o częstotliwości radiowej, a jeśli nie zostanie zainstalowane i nie będzie używane zgodnie z instrukcjami producenta, może powodować szkodliwe zakłócenia w komunikacji radiowej. Nie ma jednak gwarancji, że zakłócenia nie wystąpią w określonej instalacji. Jeśli urządzenie to powoduje szkodliwe zakłócenia w odbiorze radiowym lub telewizyjnym, co można stwierdzić poprzez wyłączenie i ponowne włączenie urządzenia, zachęca się użytkownika do podjęcia próby usunięcia zakłóceń za pomocą jednego lub kilku z następujących środków:

- Zmienić kierunek lub położenie anteny odbiorczej.
- Zwiększyć odstęp między urządzeniem a odbiornikiem.
- Podłączyć urządzenie do gniazdka w innym obwodzie niż ten, do którego podłączony jest odbiornik.
- Skonsultować się ze sprzedawcą lub doświadczonym technikiem radiowo-telewizyjnym w celu uzyskania pomocy.

Użycie ekranowanych kabli do podłączenia monitora do karty graficznej jest wymagane w celu zapewnienia zgodności z przepisami FCC. Zmiany lub modyfikacje tego urządzenia, które nie zostały wyraźnie zatwierdzone przez stronę odpowiedzialną za zgodność, mogą unieważnić prawo użytkownika do korzystania z tego urządzenia.

Oświadczenie Kanadyjskiego Departamentu Łączności

To urządzenie cyfrowe nie przekracza limitów klasy B dla emisji zakłóceń radiowych z urządzeń cyfrowych, określonych w przepisach dotyczących zakłóceń radiowych Kanadyjskiego Departamentu Łączności.

To urządzenie cyfrowe klasy B jest zgodne z kanadyjską normą ICES-003.

To urządzenie cyfrowe klasy B spełnia wszystkie wymagania kanadyjskich przepisów dotyczących sprzętu powodującego zakłócenia.

To urządzenie cyfrowe klasy B spełnia wszystkie wymagania kanadyjskich przepisów dotyczących urządzeń powodujących zakłócenia.

Deklaracja zgodności

To urządzenie spełnia wymagania Dyrektywy Rady w sprawie zbliżenia ustawodawstw Państw Członkowskich odnoszących się do kompatybilności elektromagnetycznej (2014/30/UE), Dyrektywy Niskonapięciowej (2014/35/UE), ROZPORZĄDZENIA (UE) 2024/1781 oraz Dyrektywy RoHS (2011/65/UE). Ten produkt został przetestowany i uznany za zgodny z normami zharmonizowanymi dla urządzeń technologii informatycznej, opublikowanymi w ramach dyrektyw w Dzienniku Urzędowym Unii Europejskiej.

Objaśnienie symbolu WEEE

Dyrektywa w sprawie zużytego sprzętu elektrycznego i elektronicznego (WEEE) (Dyrektywa 2012/19/UE) to prawo Unii Europejskiej mające na celu zmniejszenie wpływu sprzętu elektrycznego i elektronicznego na środowisko. Zobowiązuje ona producentów do wzięcia odpowiedzialności za wycofanie z eksploatacji ich produktów oraz wspiera zbieranie, przetwarzanie i recykling w celu minimalizacji odpadów i wspomagania odzysku zasobów.

Nie wyrzucaj sprzętu elektrycznego i elektronicznego razem z odpadami domowymi.

Symbol przekreślonego kosza na śmieci na produkcie lub opakowaniu oznacza, że tego produktu (w tym wszystkich zawartych w nim baterii) nie wolno wyrzucać razem z odpadami z gospodarstwa domowego.

Aby zapobiec potencjalnemu zagrożeniu dla środowiska i zdrowia ludzi, należy korzystać z systemu zbiórki w celu zwrotu, recyklingu i odzysku zużytego sprzętu elektrycznego i elektronicznego (WEEE). Ten produkt został zaprojektowany w sposób umożliwiający ponowne wykorzystanie części oraz ułatwiający recykling określonych materiałów.

Niewłaściwa utylizacja może stwarzać zagrożenie ze względu na obecność niebezpiecznych substancji w sprzęcie elektrycznym i elektronicznym, np. ołowiu, BFR i innych szkodliwych składników.

Skontaktuj się z lokalnym punktem recyklingu, aby uzyskać informacje na temat możliwości utylizacji sprzętu elektronicznego.

(https://esg.asus.com/en/circular-economy/resource-regeneration/global-take-back-service)



Zgodne z rozporządzeniem AEEE

Informacje dotyczące bezpieczeństwa

- Przed przystąpieniem do konfiguracji monitora należy dokładnie przeczytać wszystkie dokumenty dołączone do opakowania.
- Aby uniknąć ryzyka pożaru lub porażenia prądem, nie należy wystawiać monitora na działanie deszczu ani wilgoci.
- Nigdy nie należy próbować otwierać obudowy monitora. Niebezpiecznie wysokie napięcie wewnątrz monitora może prowadzić do poważnych obrażeń ciała.
- Jeśli zasilacz jest uszkodzony, nie należy próbować go naprawiać samodzielnie. Należy skontaktować się z wykwalifikowanym technikiem serwisu lub sprzedawcą.
- Przed użyciem produktu należy upewnić się, że wszystkie kable są prawidłowo podłączone, a przewody zasilające nie są uszkodzone. W przypadku stwierdzenia jakichkolwiek uszkodzeń należy niezwłocznie skontaktować się ze sprzedawcą.
- Gniazda i otwory z tyłu lub na górze obudowy służą do wentylacji. Nie należy blokować tych otworów. Nigdy nie należy umieszczać tego produktu w pobliżu grzejnika lub źródła ciepła ani na nich, chyba że zapewniona jest odpowiednia wentylacja.
- Monitor może być zasilany wyłącznie ze źródła zasilania wskazanego na tabliczce znamionowej. Jeśli nie masz pewności co do rodzaju zasilania w swoim domu, skonsultuj się ze sprzedawcą lub lokalnym zakładem energetycznym.
- Należy używać odpowiedniej wtyczki zasilania, zgodnej z lokalnymi standardami elektrycznymi.
- Nie należy przeciążać listew zasilających i przedłużaczy. Przeciążenie może doprowadzić do pożaru lub porażenia prądem.
- Należy unikać kurzu, wilgoci i ekstremalnych temperatur. Nie należy stawiać monitora w miejscu, w którym mógłby ulec zamoczeniu. Monitor należy umieścić na stabilnej powierzchni.
- Odłącz wtyczkę zasilania podczas burzy z piorunami lub gdy urządzenie nie będzie używane przez dłuższy czas. Chroni to monitor przed uszkodzeniem spowodowanym skokami napięcia.
- Nigdy nie należy wkładać żadnych przedmiotów do otworów w obudowie monitora ani wylewać na niego płynów.
- Aby zapewnić prawidłowe działanie, monitora należy używać wyłącznie z komputerami znajdującymi się na liście UL, wyposażonymi w odpowiednio skonfigurowane gniazda oznaczone wartością 100 ~ 240V AC.
- Gniazdo elektryczne powinno znajdować się w pobliżu urządzenia i być łatwo dostępne.
- W przypadku problemów technicznych z monitorem należy skontaktować się z wykwalifikowanym technikiem serwisu.

- Przed podłączeniem wtyczki zasilania do sieci elektrycznej należy zapewnić połączenie uziemiające. W przypadku odłączania uziemienia należy najpierw wyjąć wtyczkę zasilania z gniazdka, a dopiero potem odłączyć uziemienie.
- Upewnij się, że instalacja elektryczna w budynku zapewnia wyłącznik zasilania o parametrach 120/240V, 20A (maksymalnie).
- Jeśli przewód zasilający jest wyposażony we wtyczkę 3-stykową, należy podłączyć go do uziemionego gniazda 3-stykowego. Nie należy odłączać styku uziemiającego przewodu zasilającego, np. poprzez użycie adaptera 2-stykowego. Styk uziemiający jest ważnym elementem bezpieczeństwa.

Zagrożenie stabilności

- Produkt może spaść i spowodować poważne obrażenia ciała lub śmierć. Aby zapobiec obrażeniom, produkt ten należy bezpiecznie przymocować do podłogi lub ściany zgodnie z instrukcją montażu.
- Produkt może spaść i spowodować poważne obrażenia ciała lub śmierć. Wielu obrażeniom, szczególnie u dzieci, można zapobiec, stosując proste środki ostrożności, takie jak:
- ZAWSZE UŻYWAJ szafek, stojaków lub metod montażu zalecanych przez producenta produktu.
- ZAWSZE UŻYWAJ mebli, które mogą bezpiecznie utrzymać produkt.
- ZAWSZE upewnij się, że produkt nie wystaje poza krawędź mebla, na którym stoi.
- ZAWSZE pouczaj dzieci o niebezpieczeństwach związanych ze wspinaniem się na meble, aby dosięgnąć produktu lub jego elementów sterujących.
- ZAWSZE układaj kable i przewody podłączone do produktu w taki sposób, aby nie można było się o nie potknąć, pociągnąć ich ani chwycić.
- NIGDY nie umieszczaj produktu w niestabilnym miejscu.
- NIGDY nie umieszczaj produktu na wysokich meblach (np. szafach lub regałach) bez przymocowania zarówno mebla, jak i produktu do odpowiedniego wspornika.
- NIGDY nie umieszczaj produktu na tkaninie ani innych materiałach, które mogą znajdować się między produktem a meblem, na którym stoi.
- NIGDY nie umieszczaj przedmiotów, które mogłyby zachęcać dzieci do wspinania się, takich jak zabawki czy piloty, na produkcie lub na meblu, na którym stoi produkt.
- Jeśli istniejący produkt ma zostać zachowany i przeniesiony, należy zastosować te same uwagi, co powyżej.
- PRODUKT LASEROWY KLASY 1 DLA KONSUMENTÓW EN 50689:2021

- To urządzenie nie jest przeznaczone do użytku w miejscach, w których mogą przebywać dzieci.

INFORMACJE KONTAKTOWE ASUS

ASUSTeK Computer Inc

Adres	1F., Nr 15, ul. Lide, Dzielnica Beitou, Tajpej 112, Tajwan
Telefon	+886-2-2894-3447
Faks	+886-2-2894-7798
E-mail	info@asus.com.tw
Witryna internetowa	http://www.asus.com.tw/

Wsparcie techniczne

Telefon	+86-21-38429911

ASUS Computer International (Ameryka)

Adres	48720 Kato Str., Fremont, CA 94538, USA
Telefon	+1-510-739-3777
Faks	+1-510-608-4555
Witryna internetowa	http://usa.asus.com/

Wsparcie techniczne

Telefon	+1-812-282-2787 (tylko w języku angielskim)
	+1-905-370-2787 (tylko w języku francuskim)
Wsparcie online	http://support.asus.com/

ASUS Computer GmbH (Niemcy i Austria)

Adres	Harkortstr. 21-23 D-40880 Ratingen, Niemcy
Telefon	+49-1805-010920
Witryna internetowa	http://www.asus.de/
Kontakt online	http://www.asus.de/sales

Wsparcie techniczne

Telefon	+49-1805-010923
Faks do wsparcia technicznego	+49-2102-959911
Wsparcie online	http://support.asus.com/

OSTRZEŻENIE

Używanie słuchawek nagłownych lub dousznych innych niż określone może prowadzić do utraty słuchu z powodu nadmiernego ciśnienia akustycznego.

Nadmierne ciśnienie akustyczne ze słuchawek dousznych i nagłownych może spowodować utratę słuchu. Ustawienie korektora graficznego na maksimum zwiększa napięcie wyjściowe słuchawek dousznych i nagłownych, a tym samym poziom ciśnienia akustycznego.

Nie wyrzucaj urządzeń elektrycznych razem z niesortowanymi odpadami komunalnymi, skorzystaj z oddzielnych punktów zbiórki.

Skontaktuj się z lokalnymi władzami, aby uzyskać informacje na temat dostępnych systemów zbiórki.

Jeśli urządzenia elektryczne są wyrzucane na składowiska śmieci lub wysypiska, niebezpieczne substancje mogą przedostać się do wód gruntowych i trafić do łańcucha pokarmowego, szkodząc Twojemu zdrowiu i dobremu samopoczuciu.

W przypadku wymiany starych urządzeń na nowe sprzedawca jest prawnie zobowiązany do bezpłatnego przyjęcia starego urządzenia do utylizacji.

Oświadczenie dotyczące ograniczenia stosowania substancji niebezpiecznych (Indie)

Ten produkt jest zgodny z przepisami „India E-Waste (Management) Rules, 2016” i zabrania stosowania ołowiu, rtęci, sześciowartościowego chromu, polibromowanych bifenyli (PBB) i polibromowanych eterów difenylowych (PBDE) w stężeniach przekraczających 0,1% masy w materiałach jednorodnych oraz 0,01% masy w materiałach jednorodnych dla kadmu, z wyjątkiem wyjątków wymienionych w załączniku 2 do tych przepisów.


HIGH-DEFINITION MULTIMEDIA INTERFACE

Zapobieganie przewróceniu

Podczas korzystania z wyświetlacza należy przymocować ekran OLED do ściany za pomocą sznurka lub łańcucha zdolnego utrzymać ciężar monitora, aby zapobiec jego upadkowi.

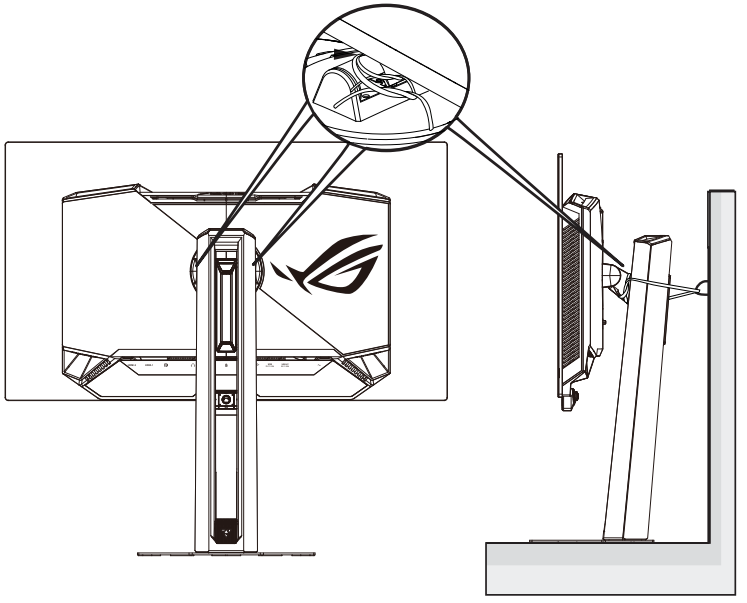

- Wygląd wyświetlacza może różnić się od przedstawionego na ilustracjach.
- Instalacja musi zostać przeprowadzona przez wykwalifikowanego technika. Aby uzyskać więcej informacji, skontaktuj się ze swoim dostawcą.
- Dotyczy modeli o wadze netto >=7 kg. Wybierz odpowiednią metodę zapobiegającą przewróceniu.
- W przypadku modeli z uchwytem VESA użyj metody ❶, wkręć śruby z oczkiem w otwór uchwytu VESA, a następnie przymocuj sznurek lub łańcuch do ściany. W przeciwnym razie użyj metody❷, aby przymocować linkę lub łańcuch do podstawki, a następnie zamocować do ściany.

Instrukcje czyszczenia ekranu (w tym czujników)

Podczas czyszczenia wyświetlaczy (w tym czujników) wymagana jest szczególna ostrożność i odpowiednie metody, aby uniknąć uszkodzenia ekranu. Postępuj zgodnie z poniższymi zaleceniami, aby zapewnić bezpieczne i skuteczne czyszczenie.

- Wymagane materiały

1. Ścierka z mikrofibry: Użyj miękkiej ściereczki z mikrofibry, która nie porysuje powierzchni ekranu.

2. Woda oczyszczona: Unikaj wody zawierającej minerały lub zanieczyszczenia.

3. Butelka ze sprayem: Użyj jej, aby delikatnie rozpylić wodę oczyszczoną na ściereczkę z mikrofibry – nigdy bezpośrednio na ekran.

- Procedura czyszczenia

1. Wyłączenie urządzenia: Przed podniesieniem, zmianą położenia lub czyszczeniem wyświetlacza odłącz wszystkie kable i wyciągnij przewód zasilający. Podczas transportu monitora należy zawsze trzymać go za krawędzie wyświetlacza. Nigdy nie podnoś ani nie przenoś monitora za podstawkę lub przewód zasilający.

2. Czyszczenie na sucho: Wyłącz monitor i odłącz przewód zasilający. Użyj czystej, suchej ściereczki z mikrofibry, aby delikatnie przetrzeć powierzchnię ekranu i usunąć kurz lub luźne cząsteczki.

3. Czyszczenie na mokro: Delikatnie rozpyl niewielką ilość wody oczyszczonej na ściereczkę z mikrofibry. Nie rozpylaj żadnych płynów bezpośrednio na ekran ani czujnik. Delikatnie przetrzyj powierzchnię ekranu, nie wywierając nadmiernego nacisku.

4. Osuszenie ekranu: Użyj kolejnej czystej ściereczki z mikrofibry, aby delikatnie osuszyć powierzchnię ekranu i upewnić się, że nie pozostały na niej żadne resztki płynu. W razie potrzeby powtórz proces czyszczenia 2–3 razy.

- Ważne środki ostrożności

1. Nie używaj środków czyszczących zawierających alkohol lub amoniak. Te środki chemiczne mogą uszkodzic powłokę ekranu.

2. Nie rozpylaj żadnych płynów bezpośrednio na ekran. Płyn może wniknąć przez krawędzie panelu i uszkodzić wewnętrzne elementy.

3. Nie wywieraj nadmiernego nacisku. Zbyt duży nacisk może uszkodzić panel lub pozostawić zarysowania.

4. Nigdy nie używaj chusteczek higienicznych, ręczników papierowych, ręczników kuchennych ani zwykłych ręczników materiałowych. Materiały te zawierają stosunkowo grube włókna, które mogą łatwo pozostawić drobne rysy na powierzchni ekranu.

Postępowanie zgodnie z powyższymi instrukcjami pozwala bezpiecznie i skutecznie czyścić panele wyświetlacza (w tym czujniki), zachować przejrzystość obrazu i zapobiec uszkodzeniom.

Ważne: Instrukcje dotyczące usuwania folii ochronnej z ekranu i konserwacji ekranu

Przed rozpoczęciem użytkowania wyświetlacza należy dokładnie zapoznać się z poniższymi uwagami dotyczącymi folii i powłok na powierzchni ekranu. Nieprawidłowe obchodzenie się z urządzeniem może doprowadzić do trwałego uszkodzenia, które nie jest objęte gwarancją.

1. Należy usunąć: Transportowa folia ochronna (tylko OLED)

Aby chronić panel przed zarysowaniami podczas transportu, powierzchnia ekranu jest pokryta przezroczystą transportową folią ochronną.

- Instrukcja usuwania: Znajdź kolorową wypustkę, która zazwyczaj znajduje się w lewym lub prawym dolnym rogu ekranu. Powoli i równomiernie zdejmij całą folię ochronną w kierunku wskazanym przez wypustkę.
- Powody usunięcia

1. Odprowadzanie ciepła: Piksele OLED generują ciepło podczas pracy. Jeśli folia ochronna nie zostanie usunięta, ciepło może gromadzić się na powierzchni panelu, co może prowadzić do przegrzania, przyspieszonego starzenia się panelu oraz znacznego wzrostu ryzyka powstawania powidoków lub wypalenia.

2. Działanie czujnika: Folia ochronna może zasłaniać czujnik światła otoczenia znajdujący się pod powierzchnią wyświetlacza, co może powodować nieprawidłowe działanie automatycznej regulacji jasności.

3. Jakość obrazu: Transportowa folia ochronna nie jest wykonana z materiału optycznego. Jej usunięcie jest konieczne, aby uzyskać zamierzony współczynnik kontrastu i dokładność odwzorowania barw panelu OLED.

2. Nie usuwać: Warstwa polaryzacyjna i powłoki funkcjonalne

Po usunięciu przezroczystej transportowej folii ochronnej za pomocą wypustki, pozostała ciemna warstwa ściśle przylegająca do powierzchni ekranu stanowi część samej struktury panelu.

- **OSTRZEŻENIE: Nie należy próbować odklejać, zdrapywać ani usuwać ciemnej warstwy folii paznokciami, ostrzami ani innymi narzędziami. Warstwa ta jest polaryzatorem lub powłoką antyrefleksyjną (AR/AG) panelu i stanowi kluczowy element układu wyświetlania.**
- **Konsekwencje: Usunięcie lub uszkodzenie tej warstwy może spowodować nieprawidłowe działanie wyświetlacza, w tym całkowicie biały ekran lub nieprawidłowe zniekształcenia kolorów. Takie uszkodzenia są uznawane za niewłaściwe użytkowanie fizyczne i powodują natychmiastową utratę gwarancji na produkt.**

Poniższe objawy są normalne dla monitora:

- Ekran może migotać podczas pierwszego użycia ze względu na właściwości świetlówki. Wyłącz i ponownie włącz zasilanie, aby upewnić się, że migotanie zniknie.
- W zależności od użytego tła pulpitu jasność ekranu może wydawać się nieznacznie nierównomierna.
- Jeśli ten sam obraz jest wyświetlany przez wiele godzin, po zmianie obrazu może pozostać powidok poprzedniego ekranu. Ekran powoli wraca do normy lub można wyłączyć zasilanie na kilka godzin.
- Jeśli ekran stanie się czarny, migocze lub przestanie działać, skontaktuj się ze sprzedawcą lub centrum serwisowym w celu naprawy. Nie naprawiaj ekranu samodzielnie!

Konwencje użyte w niniejszej instrukcji



OSTRZEŻENIE: Informacje mające na celu uniknięcie obrażeń ciała podczas wykonywania zadania.



UWAGA: Informacje mające na celu uniknięcie uszkodzenia komponentów podczas wykonywania zadania.



WAŻNE: Informacje, do których NALEŻY SIĘ STOSOWAĆ, aby ukończyć zadanie.



UWAGA: Wskazówki i dodatkowe informacje pomagające w wykonaniu zadania.

Gdzie można znaleźć więcej informacji

Więcej informacji oraz aktualizacje produktów i oprogramowania można znaleźć w następujących źródłach.

1. **Witryny internetowe ASUS** Globalne witryny internetowe firmy ASUS zawierają aktualne informacje o produktach sprzętowych i oprogramowaniu ASUS. Patrz **http://www.asus.com**

2. **Opcjonalna dokumentacja** Opakowanie produktu może zawierać opcjonalne dokumenty dodane przez sprzedawcę. Dokumenty te nie są częścią pakietu standardowego.

3. **Chroń swój wzrok dzięki monitorom ASUS EYE CARE** Najnowsze monitory ASUS są wyposażone w ekskluzywne technologie Blue-Light Filter i Flicker-Free, aby chronić wzrok w dzisiejszym cyfrowym świecie. Patrz https://www.asus.com/Microsite/display/eye_care_technology/

4. **Informacje o migotaniu** https://www.asus.com/Microsite/display/eye_care_technology/

5. **Informacje o niskim poziomie światła niebieskiego (Low Blue Light):** https://www.asus.com/us/support/FAQ/1009742/

Usługi odbioru zużytego sprzętu

Programy recyklingu i odbioru zużytego sprzętu ASUS stanowią wyraz naszego zaangażowania w najwyższe standardy ochrony środowiska. Chcemy zapewnić naszym klientom rozwiązania umożliwiające odpowiedzialny recykling naszych produktów, baterii i innych komponentów, a także materiałów opakowaniowych.

Odwiedź stronę https://esg.asus.com/en/circular-economy/resource-regeneration/global-take-back-service aby uzyskać szczegółowe informacje na temat recyklingu w różnych regionach.

Informacje o znakach towarowych

Dolby, Dolby Vision oraz symbol podwójnego D są zastrzeżonymi znakami towarowymi firmy Dolby Laboratories Licensing Corporation. Wyprodukowano na licencji Dolby Laboratories Licensing Corporation. Poufne prace niepublikowane. Prawa autorskie © 2013–2024 Dolby Laboratories. Wszelkie prawa zastrzeżone.

Dolby VISION

Informacje o produkcie dla etykiety energetycznej UE

PG259QWS

1.1 Witamy

Dziękujemy za zakup monitora gamingowego OLED firmy ASUS®!

Najnowszy panoramiczny monitor OLED firmy ASUS oferuje ostrzejszy, szerszy i jaśniejszy obraz oraz liczne funkcje zwiększające komfort oglądania.

Dzięki tym funkcjom możesz cieszyć się wygodą i zachwycającymi wrażeniami wizualnymi, które zapewnia ten monitor!

1.2 Zawartość opakowania

Sprawdź, czy w opakowaniu znajdują się następujące elementy:

- ✓ Monitor OLED
- ✓ Instrukcja szybkiego uruchomienia
- ✓ Karta gwarancyjna
- ✓ Kabel zasilający
- ✓ Torba ROG
- ✓ Naklejka ROG
- ✓ Podstawa monitora
- ✓ Zestaw do montażu ściennego
- ✓ Ściereczka z mikrofibry
- ✓ Kabel HDMI (opcjonalnie)
- ✓ Kabel DP (opcjonalnie)
- ✓ Kabel USB typu B na typ A (opcjonalnie)
- ✓ Etykieta funkcji (opcjonalnie)
- ✓ Raport z kalibracji kolorów

Jeśli którakolwiek z powyższych części jest uszkodzona lub jej brakuje, skontaktuj się niezwłocznie ze sprzedawcą.

1.3 Montaż monitora

Aby zmontować monitor:

- **Podczas montażu ramienia/podstawy monitora zalecamy pozostawienie monitora w opakowaniu z wypraski (spieniony polistyren).**

1. Umieść ekran na ściereczce leżącej na stole, ostrożnie przymocuj wspornik do obszaru VESA, aż zatrzask go zablokuje, a następnie przymocuj podstawę do ramienia i dokręć śrubę, aby je mocno połączyć. Śrubę można łatwo dokręcić palcami.
2. Dostosuj kąt nachylenia monitora do najbardziej wygodnej pozycji.

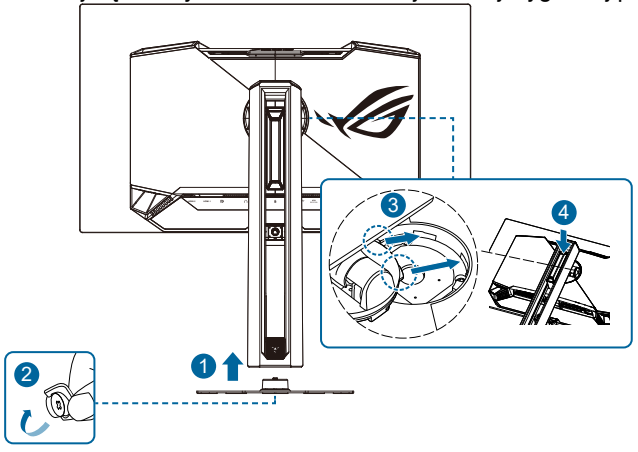

Zalecamy korzystanie z dołączonej podstawy lub kompatybilnego ramienia do monitora. W przypadku korzystania z uchwytu ściennego należy unikać nadmiernych kątów nachylenia, ponieważ może to wpłynąć na stabilność.

1.4 Odłączanie ramienia/podstawy (do montażu ściennego VESA)

- Zalecamy przykrycie powierzchni stołu miękką ściereczką, aby zapobiec uszkodzeniu monitora.

Odłączana podstawa tego monitora została zaprojektowana specjalnie z myślą o montażu ściennym VESA.

Aby zdemontować ramię/podstawę

1. Odłącz kabel zasilający i kable sygnałowe. Ostrożnie połóż monitor przednią stroną do dołu na czystym stole.
2. Naciśnij zatrzaski blokujące do środka, aby zwolnić podstawę z monitora.
3. Przytrzymaj podstawę obiema rękami, przechyl ją i wyciągnij.
4. Zdejmij podstawę (ramię i stopkę) z monitora.

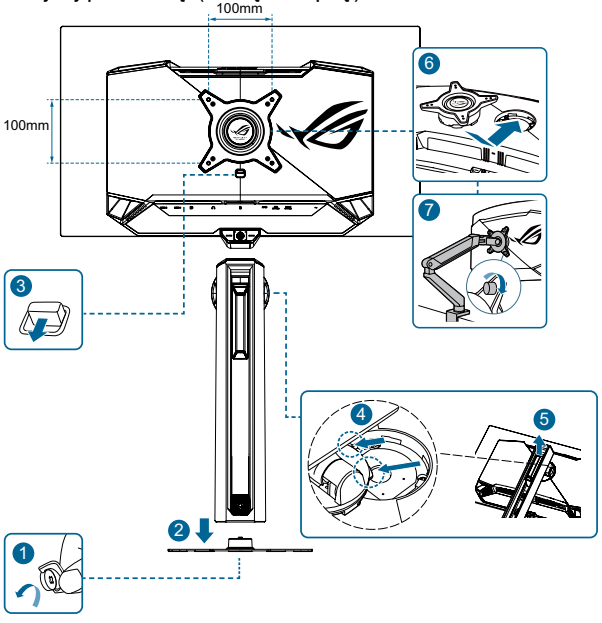

- Zestaw do montażu ściennego VESA (100 x 100 mm) jest dostępny osobno.
- Należy używać wyłącznie uchwytu ściennego z certyfikatem UL o minimalnej nośności 22,7 kg.
- Rozmiar śrub montażowych to M4 x 8 mm (4 sztuki).

1.5 Zarządzanie kablami (w tym porty we/wy)

Kable można uporządkować za pomocą otworu do zarządzania kablami.

- Uporządkowanie kabli

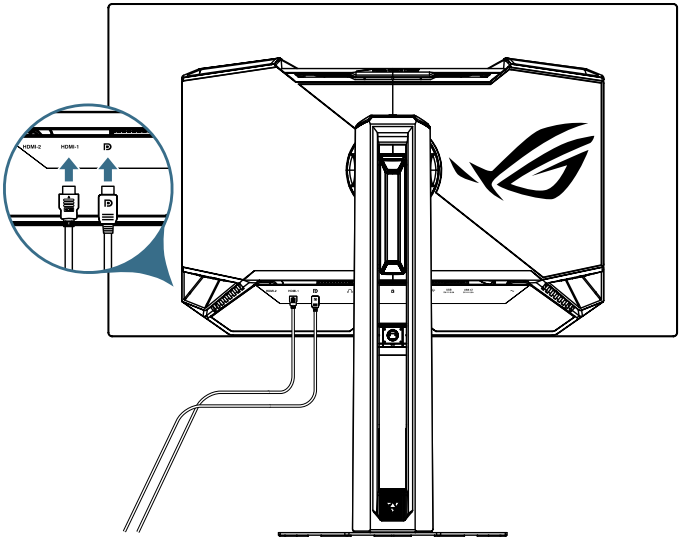

- Aby podłączyć kabel HDMI/DisplayPort:

  a. Podłącz jeden koniec kabla HDMI/DisplayPort do gniazda HDMI/DisplayPort w monitorze.

  b. Podłącz drugi koniec kabla HDMI/DisplayPort do gniazda HDMI/DisplayPort w urządzeniu.

Gdy te kable są podłączone, można wybrać żądany sygnał w menu OSD w sekcji Źródło wejścia.

Jeśli musisz wymienić przewód zasilający lub kable połączeniowe, skontaktuj się z obsługą klienta ASUS.

1.6 Regulacja monitora

- W celu uzyskania optymalnego widoku zalecamy patrzenie bezpośrednio na przód monitora i ustawienie go pod najbardziej komfortowym kątem.
- Przytrzymaj podstawę, aby zapobiec przewróceniu się monitora podczas regulacji kąta.
- Ustaw monitor zgodnie z ilustracjami, aby uzyskać jak najbardziej komfortowy widok.

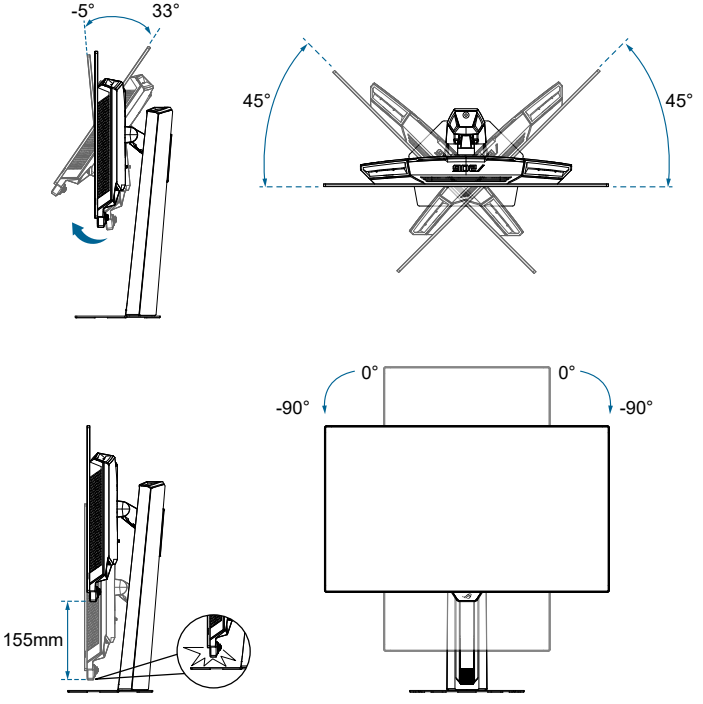

To normalne, że monitor lekko się chwieje podczas regulacji kąta widzenia.

2.1 Wprowadzenie do monitora

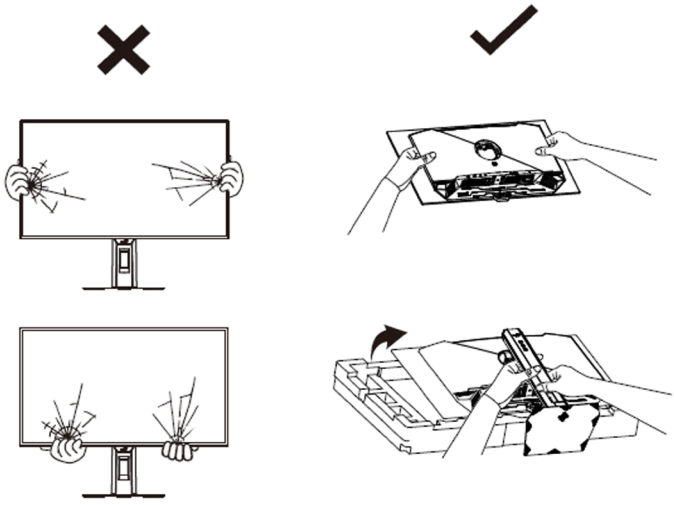

Obsługa monitora / SOP demontażu

1. Podczas przenoszenia monitora trzymaj go po obu stronach tylnej obudowy.

2. Nie naciskaj na przednią część panelu, aby uniknąć pęknięć, jasnych plam lub nieprawidłowości w wyświetlaniu.

3. Przed demontażem połóż monitor na płasko na stole.

4. Unikaj wywierania nacisku na pojedynczy punkt podczas demontażu i upewnij się, że monitor leży bezpiecznie.

5. Podczas całego procesu obchodź się z monitorem ostrożnie, aby uniknąć uderzeń, wygięcia lub zarysowań.

2.1.1 Widok z przodu

Użyj przycisku sterowania z tyłu monitora, aby dostosować jego ustawienia.

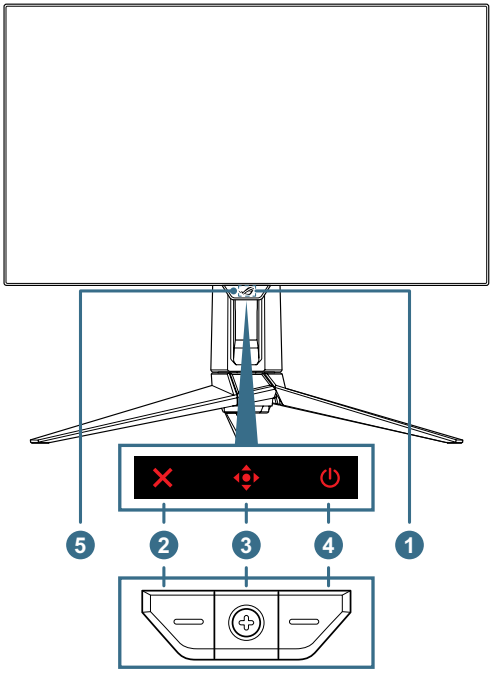

1. Wskaźnik zasilania:
   - Znaczenie kolorów wskaźnika zasilania opisano w poniższej tabeli.

Stan	Opis
Czerwony	WŁ.
Miganie na czerwono	Tryb wykrywania błędów
WYŁ.	WYŁ.
Pomarańczowy	Tryb gotowości/Brak sygnału
Miganie na pomarańczowo	Czyszczenie pikseli

2. **Przycisk zamykania**:
   - Gdy menu OSD jest WYŁĄCZONE, naciśnij przycisk , aby uaktywnić funkcję ***Czujnik położenia*** za pomocą skrótu.

- Gdy menu OSD jest WŁĄCZONE, naciśnij, aby opuścić menu OSD.

3. **Przyciski sterujące**:

   a. Gdy menu OSD jest WYŁĄCZONE:

   - Naciśnij przycisk , aby uaktywnić menu OSD.
   - Przesuń przycisk w lewo, aby uaktywnić funkcję ***GameVisual*** za pomocą skrótu.
   - Przesuń przycisk w prawo, aby uaktywnić funkcję ***Shadow Boost*** za pomocą skrótu.
   - Przesuń przycisk w górę, aby uaktywnić funkcję ***Nasycenie*** za pomocą skrótu.
   - Przesuń przycisk w dół, aby włączyć funkcję ***Czyszczenie pikseli*** za pomocą skrótu.

   Aby zmienić domyślną funkcję skrótu klawiszowego, przejdź do menu MyFavorite > Shortcut.

   b. Gdy menu OSD jest WŁĄCZONE:

   - Naciśnij przycisk , aby wybrać i zatwierdzić pozycję menu OSD.
   - Przesuń przycisk w prawo, aby wejść do podmenu.
   - Przesuń przycisk w lewo, aby powrócić do poprzedniego menu lub zamknąć menu.
   - Przesuń przycisk w górę, aby przesunąć wybór w górę lub zwiększyć wartość.
   - Przesuń przycisk w dół, aby przesunąć wybór w dół lub zmniejszyć wartość.

4. **Przycisk zasilania**: Włączanie/wyłączanie monitora.

5. Czujnik zbliżeniowy Neo: Mierzy odległość między użytkownikiem a monitorem.

2.1.2 Widok z tyłu

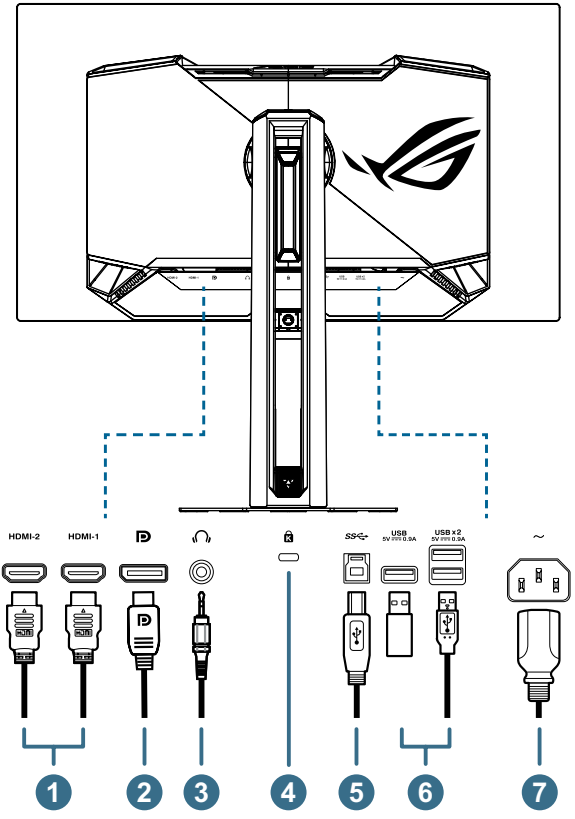

1. Porty HDMI
2. DisplayPort
3. Gniazdo słuchawkowe
4. Gniazdo blokady Kensington
5. Port USB 3.2 Gen 1 Upstream
6. Porty USB 3.2 Gen 1 Downstream
7. Gniazdo zasilania AC-IN

2.1.3 Funkcja GameVisual

Funkcja GamePlus zapewnia zestaw narzędzi i tworzy lepsze środowisko gry podczas grania w różne typy gier. Nakładka celownika z różnymi opcjami celownika pozwala wybrać wariant najlepiej dopasowany do Twojej gry. Dostępny jest również timer ekranowy i stoper, które można umieścić po lewej stronie wyświetlacza, aby pokazywać upływający czas gry; natomiast licznik FPS (klatek na sekundę) wskazuje, jak płynnie działa gra. Funkcja Snajper (dostępna tylko wtedy, gdy HDR jest wyłączony w urządzeniu) jest dostosowana do strzelanek pierwszoosobowych. Możesz kolejno wybrać współczynnik powiększenia i typ wyrównania.

Aby uaktywnić funkcję GamePlus:

1. Przesuń przycisk w prawo.
2. Przesuń przycisk w górę/w dół, aby wybierać między funkcjami.
3. Naciśnij przycisk lub przesuń przycisk w prawo, aby potwierdzić wybraną funkcję, i przesuń przycisk w celu nawigacji po ustawieniach w górę/w dół. Przesuń przycisk w celu powrotu, wyłączenia lub wyjścia w lewo.
4. Zaznacz żądane ustawienie i naciśnij przycisk, aby włączyć . Naciśnij przycisk, aby wyłączyć ✕.

Szybkie menu GamePlus	GamePlus-FPS	Celownik GamePlus
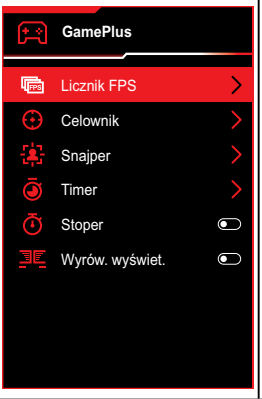	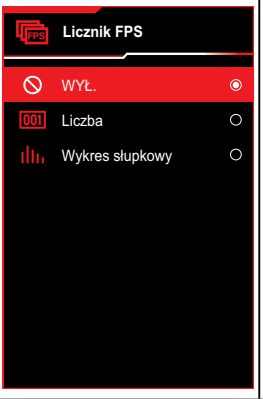	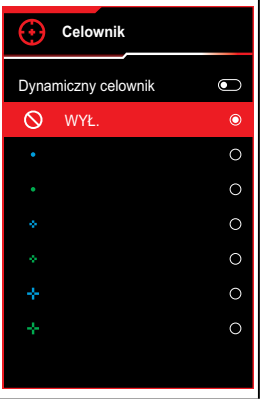
Snajper GamePlus	**Minutnik GamePlus**	
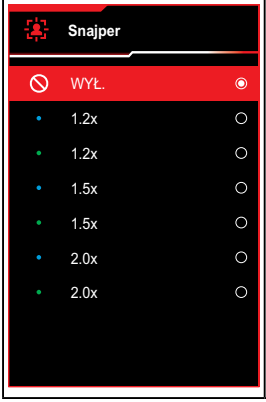	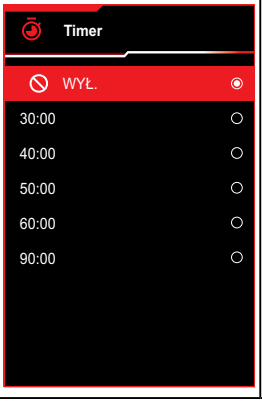	

2.1.4 Inne funkcje

- **Górny gwint statywu**

Gwint statywu 1/4 cala w podstawce monitora umożliwia montaż kamery, akcesoriów audio lub dodatkowego ekranu.

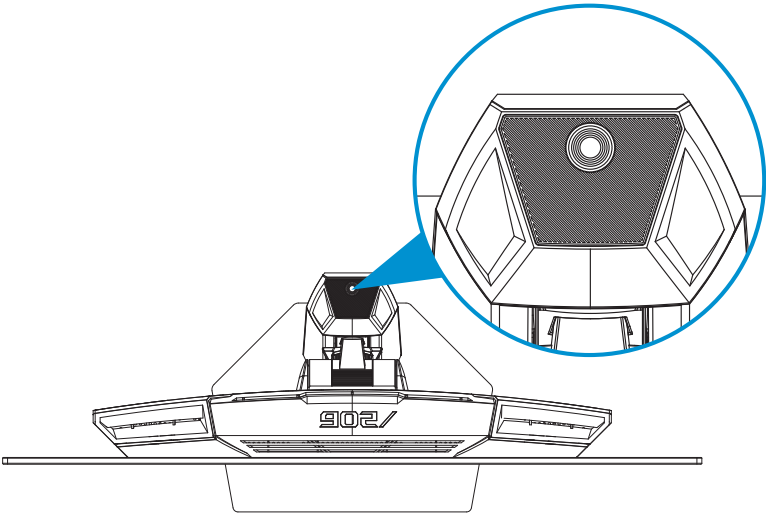

3.1 Menu OSD (On-Screen Display)

3.1.1 Jak skonfigurować ponownie

1. Po włączeniu monitora naciśnij przycisk, aby uaktywnić szybkie **menu OSD.**

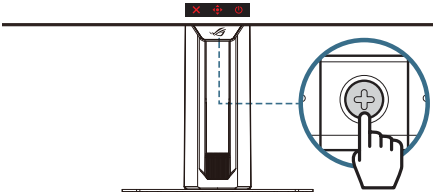

2. Gdy **szybkie menu** jest aktywne:

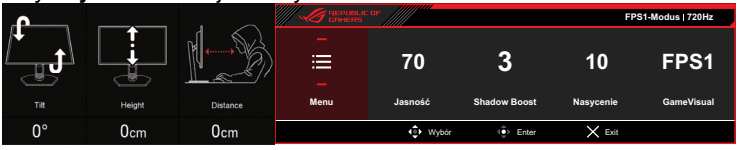

Ikona OSD (On Screen Display)	Obsługa przycisku sterowania	Funkcja
Menu Szybkie ustawienia	Przesunięcie w górę/w dół	Przechodzi do poprzedniego/ następnego ustawienia menu.
	Przesunięcie w lewo/w prawo	• Wybiera poprzednią/następną pozycję menu. • Wybiera żądany parametr.
	Naciśnięcie (środek)	Potwierdza wybór.

Aby zmienić opcje **Szybkiego menu**, zapoznaj się z punktem **Szybkie menu** w opisie funkcji OSD (strona 3-21).

3. Gdy menu jest aktywne:

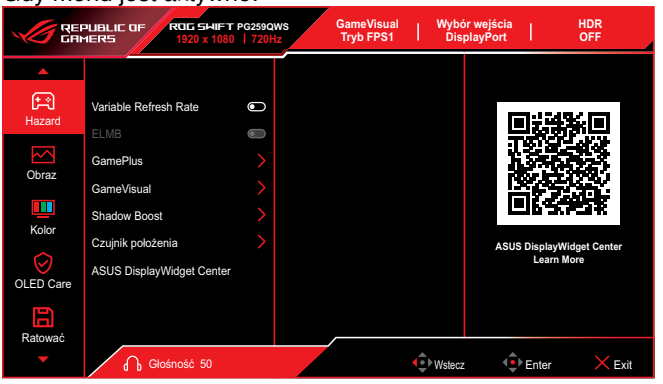

Ikona OSD (On Screen Display)	Obsługa przycisku sterowania	Funkcja
Menu	Przesunięcie w górę/w dół	• Wybiera poprzednią/następną pozycję menu. • Wybiera żądany parametr.
	Przesunięcie w lewo/w prawo	Przechodzi do poprzedniego/ następnego ustawienia menu.
	Naciśnięcie (środek)	Potwierdza wybór.

- **ASUS DisplayWidget Center:** Wyświetla kod QR umożliwiający dostęp do informacji o ASUS DisplayWidget Center.

3.1.2 Opis funkcji OSD

Ustaw **Ustawienia zasilania** na **Tryb wydajności**, aby włączyć tę funkcję.

3.1.2.1 Gaming

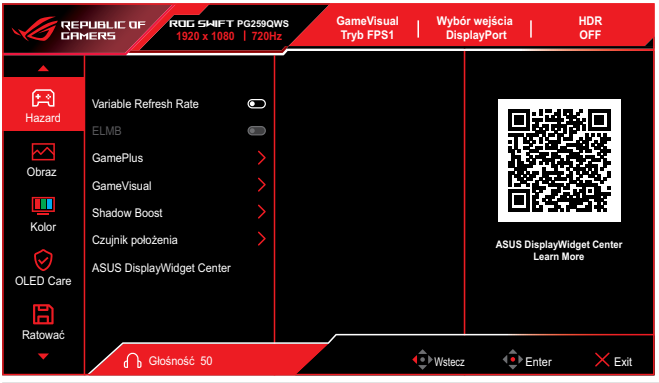

Opcja menu		Opis	Uwaga
Variable Refresh Rate	WŁ./WYŁ.	Działa ze źródłami graficznymi zgodnymi z Adaptive-Sync, G-Sync i FreeSync, aby dynamicznie dostosowywać częstotliwość odświeżania ekranu do szybkości klatek zawartości. Zmniejsza to zacinanie się obrazu oraz opóźnienie wejściowe, jednocześnie oszczędzając energię.	1. Zmienną częstotliwość odświeżania można włączyć tylko w zakresie 48 Hz–720 Hz. 2. W celu uzyskania informacji o obsługiwanych kartach graficznych oraz minimalnych wymaganiach dotyczących systemu PC i sterowników należy skontaktować się z producentami kart GPU. 3. Gdy zmienna częstotliwość odświeżania jest włączona, następujące funkcje są niedostępne: ELMB
ELMB	Bardzo niska rozmywalność ruchu (ELMB)	W menu konfiguracji ELMB użytkownicy mogą skonfigurować funkcje redukcji rozmycia ruchu dla szybko poruszających się treści. ELMB ELMB eliminuje rozrywanie obrazu, zmniejsza efekt powidoków i minimalizuje rozmycie ruchu podczas grania.	1. Aby włączyć ELMB, należy najpierw wyłączyć VRR. 2. Ta funkcja jest dostępna tylko wtedy, gdy częstotliwość odświeżania w trybie normalnym wynosi 120 Hz, 240 Hz lub 360 Hz. 3. Gdy funkcja ELMB jest włączona, niedostępne są następujące funkcje: Zmienna częstotliwość odświeżania, Jednolita jasność, Proporcje ekranu, Ustawienie HDR, Snajper.

Opcja menu		Opis	Uwaga
GamePlus	Licznik FPS	Funkcja GamePlus oferuje zestaw wbudowanych narzędzi dla graczy, które pozwalają ulepszyć wrażenia z gry. Obejmuje ona następujące funkcja: Licznik FPS Wyświetla aktualną liczbę klatek na sekundę (FPS), informując o płynności działania gry. Możesz wybrać, czy liczba FPS ma być wyświetlana na ekranie jako wartość liczbowa, czy wykres słupkowy. Celownik Oferuje 6 wbudowanych stylów celownika, dzięki czemu możesz wybrać ten, który najlepiej pasuje do Twojej gry. Zawiera również opcję dynamicznego celownika, który automatycznie dostosowuje się do rozgrywki. Snajper Tryb Snajpera został zaprojektowany z myślą o grach FPS (dostępny tylko wtedy, gdy funkcja HDR jest wyłączona). Możesz wybierać spośród trzech poziomów powiększenia — 1,2×, 1,5× i 2,0× — z różnymi stylami wyrównania. Minutnik Wyświetla odliczający minutnik w lewym górnym rogu ekranu, pomagając kontrolować czas gry lub przerwy. Możesz wybrać jeden z następujących wstępnie ustawionych czasów: 30:00, 40:00, 50:00, 60:00 lub 90:00 minut. Stoper Wyświetla stoper w lewym górnym rogu ekranu, pomagając kontrolować upływający czas podczas gry lub innych czynności. Stoper rozpoczyna odliczanie od 00:00 i liczy w górę do momentu ręcznego zatrzymania. Wyrównanie wyświetlacza Wyświetla linie wyrównania po wszystkich czterech stronach ekranu, ułatwiając precyzyjne i proste wyrównanie wielu monitorów.	
	Celownik		
	Snajper		
	Timer		
	Stoper		
	Wyrównanie wyświetlacza		

Opcja menu		Opis	Uwaga
GameVisual	Tryb FPS1	Tryb FPS Zaprojektowany dla gier FPS, poprawia widoczność w ciemnych scenach.	
	Tryb FPS2	Tryb kalibracji sRGB Idealny do wyświetlania zdjęć i grafiki z precyzyjnym odwzorowaniem kolorów.	
	Tryb FPS3		
	Tryb MOBA	Tryb MOBA Najlepszy wybór do gier MOBA.	
	Tryb kalibracji sRGB	Tryb użytkownika Umożliwia ręczne dostosowanie dodatkowych ustawień obrazu, takich jak jasność, kontrast i kolor.	
	Tryb Użytkownik1		
	Tryb Użytkownik2		
	Tryb użytkownika 3		
Shadow Boost	Dynamic Shadow Boost/Ręcznie	Poprawia widoczność w ciemnych obszarach poprzez dostosowanie krzywej gamma monitora, dzięki czemu ciemne sceny i obiekty są łatwiejsze do rozpoznania bez prześwietlania jaśniejszych obszarów. Dostosowanie ręczneOferuje 20-stopniowe ustawienia ręczne dla różnych preferencji.Optymalizacja dynamicznaZawiera opcję Dynamic Shadow Boost, która automatycznie optymalizuje ciemne sceny w zależności od zawartości.	
Czujnik położenia	Wyjście / Zapisz	Funkcja Smart Position digitalizuje wysokość, nachylenie oraz odległość oglądania monitora, umożliwiając graczom e-sportowym szybkie przywrócenie optymalnego ustawienia monitora w celu zachowania spójnej pozycji podczas treningów i turniejów.	1. dległość: 1~120 cm 2. Nachylenie: -90°~90° 3. Wysokość: 1~120 cm

Opcja menu		Opis	Uwaga
ASUS DisplayWidget Center	Kod QR	Patrz rozdział 3.3	

3.1.2.2 Ustaw. obrazu



Opcja menu		Opis	Uwaga
Jasność	Regulacja w zakresie 0~100	Dostosowanie jasności ekranu. Gdy funkcja HDR jest włączona, regulacja jest możliwa tylko za pomocą opcji Regulowany HDR.	Funkcja Extreme Low Motion Blur nie jest obsługiwana.
Jednolita jasność	WŁ./WYŁ.	Gdy ta funkcja jest włączona, system nie dostosowuje maksymalnej jasności ekranu, gdy ekran jest wyświetlany w innym rozmiarze.	Po włączeniu tej funkcji następujące funkcja zostaną wyłączone: Extreme Low Motion Blur, Filtr światła niebieskiego.
Kontrast	Regulacja w zakresie 0~100	Dostosuj kontrast, aby poprawić szczegółowość i głębię obrazu.	Brak możliwości regulacji w trybie HDR.
Clear Pixel Edge	WŁ./WYŁ.	Skutecznie redukuje obwódki kolorów na krawędziach wyświetlanego obrazu.	
Format HDR	HDR10	Obsługuje format HDR10.	
	DolbyVision	Obsługuje format DolbyVision.	

Opcja menu		Opis	Uwaga
HDR Setting	Gaming-HDR	Opis funkcji: Zapewnia bogatsze szczegóły i bardziej realistyczne kolory, szczególnie widoczne w scenach o dużym kontraście między jasnymi i ciemnymi obszarami. Gaming-HDR: Tryb zaprojektowany z myślą o graczach. Console-HDR: Zoptymalizowany dla konsol do gier.	1. W trybie HDR jasność jest dostosowywana automatycznie i nie można jej ustawić ręcznie. 2. Gdy funkcja HDR jest włączona, następujące funkcja są niedostępne: ELMB, Sniper, GameVisual, Shadow Boost, Jasność, Kontrast, Proporcje ekranu (wykluczają się wzajemnie tylko wtedy, gdy obsługiwane jest wygaszanie dynamiczne), Filtr niebieskiego światła, Temperatura barwowa, Gamma, Nasycenie kolorów, Oszczędzanie energii.
	Console-HDR		
	Regulowany HDR	Możesz dostosować intensywność efektu HDR. Gdy regulowany HDR jest włączony, można dostosować następujące ustawienia: Jasność, Kontrast, Temperatura barwowa, Nasycenie i Nasycenie 6-osiowe.	Gdy ta funkcja jest włączona, następujące funkcje są niedostępne: ELMB, Sniper, GameVisual, Shadow Boost, Gamma, Filtr niebieskiego światła, Oszczędzanie energii, ASCR, Nasycenie barw, Proporcje ekranu (wykluczają się wzajemnie tylko wtedy, gdy obsługiwane jest wygaszanie dynamiczne).
	Jasny DolbyVision	Idealny do wyświetlania w jasnych pomieszczeniach.	
	Ciemny DolbyVision	Idealny do filmów i treści kinowych w ciemnych pomieszczeniach.	
	DolbyVision Gaming	Tryb Dolby Vision zaprojektowany specjalnie z myślą o grach.	

Opcja menu		Opis	Uwaga
Kontrola proporcji	16:9 Pełny ekran	Wypełnia ekran poprzez rozciągnięcie obrazu bez zachowania proporcji. Obraz staje się większy, ale może ulec zniekształceniu, co wpływa na jakość oglądania.	1. Rozmiar dla gier FPS; można również wybrać skalowanie punkt-do-punktu w ustawieniach ekranu systemu Windows.
	16:9 Piksel w piksel	W natywnym trybie 16:9 piksele są odwzorowywane bezpośrednio, co pozwala zachować ostrość i proporcje obrazu. Obrazy o niskiej rozdzielczości mogą mieć czarne ramki.	
	Kwadrat Pełny ekran	Rozciąga obraz, aby wypełnić cały ekran bez zachowania proporcji. Obraz staje się większy, ale może ulec zniekształceniu, co wpływa na jakość oglądania.	
	Kwadrat Proporcjonalnie	Skaluje obraz w górę z zachowaniem oryginalnych proporcji, aby uniknąć zniekształceń, co może jednak skutkować pojawieniem się czarnych ramek.	
	Kwadrat Piksel w piksel	Wyświetla obraz w jego oryginalnej rozdzielczości bez skalowania lub rozciągania.	

Opcja menu		Opis	Uwaga
Filtr światła nieb.	Poziom 4/ Poziom 3/ Poziom 2/ Poziom 1/ WYŁ.	Zmniejsza poziom energii światła niebieskiego emitowanego przez szkodliwe światło niebieskie. WYŁ.: Brak zmian. Poziom 1~4: Im wyższy poziom, tym mniej niebieskiego światła jest emitowane. • Między Poziomem 1 a Poziomem 3 funkcja jasności może być konfigurowana przez użytkownika. • Poziom 4 to ustawienie zoptymalizowane. Funkcja jasności nie może być konfigurowana przez użytkownika.	1. Funkcja ELMB zostanie wyłączona, gdy filtr niebieskiego światła jest włączony. 2. Monitor wykorzystuje panel o niskiej emisji światła niebieskiego i jest zgodny ze sprzętowym rozwiązaniem TUV Rheinland Low Blue Light w stanie fabrycznym/ trybie domyślnym. Aby zmniejszyć zmęczenie oczu, należy przestrzegać następujących zaleceń: • Podczas długotrwałej pracy użytkownicy powinni robić regularne przerwy od ekranu. Zaleca się robienie krótkich przerw (co najmniej 5 minut) po około godzinie ciągłej pracy przy komputerze. Krótsze i częstsze przerwy są bardziej skuteczne niż jedna dłuższa. • Aby zminimalizować zmęczenie i suchość oczu, użytkownicy powinni regularnie rozluźniać wzrok, skupiając uwagę na odległych obiektach. • Ćwiczenia oczu mogą pomóc zmniejszyć ich zmęczenie. Powtarzaj te ćwiczenia regularnie. Jeśli zmęczenie oczu nie ustępuje, skonsultuj się z lekarzem. Ćwiczenia oczu: (1) Wielokrotne patrzenie w górę i w dół (2) Powolne krążenie gałkami ocznymi (3) Poruszanie oczami po przekątnej. • Wysokoenergetyczne światło niebieskie może powodować zmęczenie oczu i AMD (zwyrodnienie plamki żółtej związane z wiekiem). Filtr niebieskiego światła redukuje do 70% (maks.) szkodliwego światła niebieskiego, aby zapobiec CVS (syndrom widzenia komputerowego).

Opcja menu		Opis	Uwaga
Wyrazistość	Regulacja w zakresie od 0 do 10	Poprawia krawędzie i szczegóły obrazu, zapewniając większą ostrość.	

3.1.2.3 Kolor



Opcja menu		Opis	Uwaga
Nasycenie barw	Naturalny		
	Żywy		
	Maksymalny		
Temp. barwowa	Ciepłe		
	Normalne		
	Zimne		
	Użytkownik	R regulowane w zakresie 0~100	
	Użytkownik	G regulowane w zakresie 0~100	
	Użytkownik	B regulowane w zakresie 0~100	
Nasycenie	Poziom	Regulacja w zakresie od 0 do 20	
	Rozszerzenie	CzerwonyMożliwość regulacji od -30 do 30	
	Rozszerzenie	ZielonyMożliwość regulacji od -30 do 30	
	Rozszerzenie	NiebieskiMożliwość regulacji od -30 do 30	
	Rozszerzenie	CyjanMożliwość regulacji od -30 do 30	
	Rozszerzenie	MagentaMożliwość regulacji od -30 do 30	

Opcja menu		Opis	Uwaga
Nasycenie	Rozszerzenie	ŻółtyMożliwość regulacji od -30 do 30	
Optymalizator odcienia	Czerwony	CzerwonyMożliwość regulacji od -30 do 30	Dostosowuje nasycenie kolorów czerwonego, zielonego, niebieskiego, cyjanu, magenty i żółtego.
	Zielony	ZielonyMożliwość regulacji od -30 do 30	
	Niebieski	NiebieskiMożliwość regulacji od -30 do 30	
	Cyjan	CyjanMożliwość regulacji od -30 do 30	
	Magenta	MagentaMożliwość regulacji od -30 do 30	
	Żółty	ŻółtyMożliwość regulacji od -30 do 30	
Gamma	Poziom 1		Gamma to krzywa służąca do regulacji jasności i kontrastu obrazu, która wpływa na sposób wyświetlania jasności sygnału obrazu (np. pliku ze zdjęciem lub sygnału wideo) na ekranie. Umożliwia ustawienie trybu koloru na poziom 1/2/3/4/5.
	Poziom 2		
	Poziom 3		
	Poziom 4		
	Poziom 5		

3.1.2.4 OLED Care

Skonfiguruj ustawienia ochrony związane z ekranem.

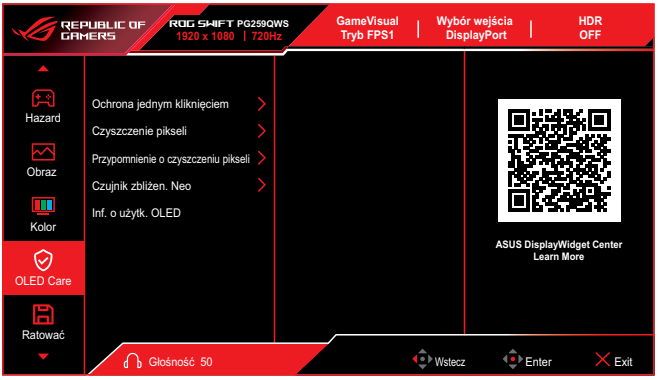

Opcja menu		Opis	Uwaga
Ochrona jednym kliknięciem	Standardowy	Idealne do długotrwałego korzystania ze statycznych ekranów: poczekalnie gier, ekrany oczekiwania, symulatory lotu/kosmiczne, edycja dokumentów.	
	Zrównoważony	Idealne do gier MOBA, RTS, wyścigowych, sportowych i Action RPG.	
	Lekki	Idealne do strzelanek FPS/ taktycznych, bijatyk i filmów.	
	Zaawansowane	Wygaszacz Ekranu	Sterowanie przyciemnianiem ekranu, Zewnętrzne sterowanie przyciemnianiem, Globalne sterowanie przyciemnianiemWłącz/ wyłącz funkcję wygaszacza ekranu. Jasność ekranu jest automatycznie zmniejszana, gdy na ekranie nic się nie zmienia.
		Przesunięcie ekranu	Mocny, Średni, SłabyWybierz poziom przesunięcia ekranu, aby zapobiec wypaleniu (utrwaleniu obrazu) na panelu wyświetlacza.
		Automatyczna jasność logo	Wykrywanie logo, Wykrywanie paska zadańWłącz tę funkcję, aby system automatycznie dostosowywał jasność logo w celu skorygowania potencjalnych problemów z jakością obrazu.

Opcja menu		Opis	Uwaga
Czyszczenie pikseli		Kalibruje ewentualne problemy, które mogą wystąpić, gdy monitor był włączony przez dłuższy czas. Proces trwa około 6 minut. Ta funkcja jest aktywowana automatycznie po wyłączeniu monitora. Nie odłączaj przewodu zasilającego podczas tego procesu. Po włączeniu monitora czyszczenie pikseli zostanie przerwane.	
Przypomnienie o czyszczeniu pikseli	Wył.	Ustaw przypomnienie dla użytkownika o konieczności wykonania czyszczenia pikseli.	Ze względu na właściwości OLED na ekranie podczas pierwszego użycia lub po dłuższym użytkowaniu mogą wystąpić efekty Mura i powidoki. Zaleca się przeprowadzenie czyszczenia pikseli po włączeniu monitora, aby upewnić się, że problem zniknie.
	2 godz.		
	4 godz.		
	8 godz.		

Opcja menu		Opis	Uwaga
Czujnik zbliżen. Neo	Wybór odległości	Gdy funkcja jest włączona i system nie wykryje żadnego obiektu w zasięgu od 60 cm do 120 cm (w zależności od wyboru) przez określony czas, ekran zostanie wyłączony.	Tryb niestandardowy: Umożliwia użytkownikom dostosowanie odległości wykrywania czujnika zbliżeniowego Neo. Zaleca się ustawienie odległości na maksymalnie 120 cm. Po określonym czasie monitor wyłączy ekran. • Kąt i umiejscowienie czujnika monitora mogą wpływać na wyniki wykrywania sygnału. • Przed użyciem czujnika upewnij się, że okienko czujnika jest czyste, wolne od zabrudzeń i że żadne przedmioty go nie zasłaniają. • Przed użyciem rozpyl czystą wodę na dołączoną ściereczkę z mikrofibry i przetrzyj okienko czujnika na płytce z logo. • Jeśli czujnik nie wykryje ruchu w swoim obszarze detekcji przez ustawiony czas, ekran zostanie wyłączony i wyświetli się czarny obraz, aby chronić ekran i zapobiec wypaleniu. Jest to normalne zachowanie. • Zaleca się, aby gracze wyłączali tę funkcję podczas niemal statycznych czynności, aby zapobiec sytuacji, w której czujnik nie wykryje ruchu, co mogłoby doprowadzić do wygaszenia ekranu i obniżenia komfortu użytkowania.

Opcja menu		Opis	Uwaga
	Licznik automatycznej nieobecności (minuty)	Jeśli użytkownik nie zostanie wykryty, system rozpocznie odliczanie zgodnie z ustawieniem czasowego automatycznego wyłączenia (1–15 minut). Każdy ruch wykryty w tym czasie zatrzymuje i resetuje zegar. Jeśli odliczanie zakończy się bez dalszej aktywności, ekran wyłączy się automatycznie.	
	Czułość na ruch	Czułość na ruch określa, jak szybko czujnik reaguje na ruch użytkownika, aby zapewnić, że ekran pozostaje aktywny podczas użytkowania. Wyższa czułość pozwala czujnikowi na wykrywanie subtelnych mikroruch ó w.	
Inf. o użytk. OLED		Wyświetla liczbę wykonanych czyszczeń pikseli oraz odstępy czasu między czyszczeniami pikseli.	

3.1.2.5 Zapisz jako

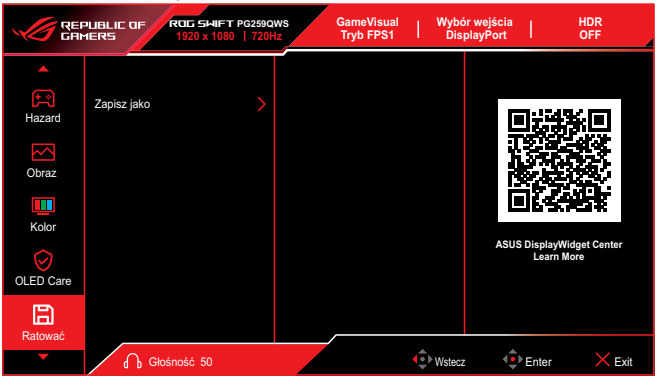

Opcja menu		Opis	Uwaga
Zapisz jako	Tryb Użytkownik 1	Szybkie zapisywanie dostosowanych ustawień w trybie Użytkownik 1/2/3.	
	Tryb Użytkownik 2		
	Tryb Użytkownik 3		

3.1.2.6 Wybór wejścia

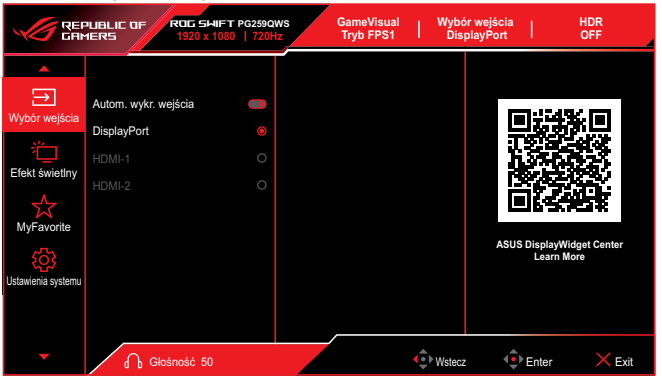

Opcja menu		Opis	Uwaga
Autom. wykr. wejścia	WŁ. / WYŁ.	Po włączeniu zasilania system automatycznie wykrywa sygnał i przełącza źródło wejściowe.	
DisplayPort	Wybierz źródło wejściowe zgodnie z potrzebami.	Wybierz DisplayPort jako źródło wejściowe wideo.	
HDMI 1/2		Wybierz HDMI jako źródło wejściowe wideo.	

3.1.2.7 Efekt świetlny

Skonfiguruj efekt świetlny dla pokrywy tylnej oraz pokrywy podstawy.



Opcja menu		Opis	Uwaga
Aura Sync	WŁ./WYŁ.	Umożliwia włączenie lub wyłączenie funkcji Aura Sync, która synchronizuje efekt świetlny Aura RGB na wszystkich obsługiwanych urządzeniach.	Funkcja Aura RGB zostanie wyłączona, gdy funkcja AURA Sync jest włączona.
Aura RGB	Wył.	Do wyboru jest pięć żywych kolorów: Tęcza, Cykl kolorów, Statyczny, Oddychanie, Stroboskop oraz WYŁ. Możesz ręcznie zmienić kolor R/G/B/C/M/Y dla trybów Statyczny, Oddychanie i Stroboskop.	Funkcja Aura Sync zostanie wyłączona, gdy funkcja AURA RGB jest włączona.
	Tęcza		
	Cykl kolorów		
	Statyczny		
	Oddychanie		
	Stroboskop		
Oświetlenie podstawy	WŁ.	Włącza lub wyłącza oświetlenie podstawy.	
	WYŁ.		

3.1.2.8 MyFavorite

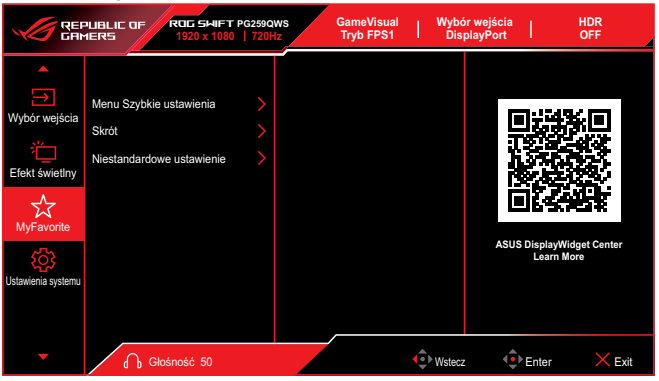

Opcja menu		Opis	Uwaga
Menu Szybkie ustawienia	Tryb 1 lub Tryb 2 lub Tryb 3 lub Tryb 4	Szybkie menu umożliwia przypisanie preferowanych ustawień monitora do czterech trybów (Tryb 1–4), aby uzyskać do nich szybszy dostęp podczas użytkowania.	
Skrót	Skrót 1 lub Skrót 2 lub Skrót 3 lub Skrót 4 lub Skrót 5	Konfiguracja funkcji klawiszy skrótów monitora.	Domyślnie Góra: Nasycenie Dół: Czyszczenie pikseli Lewo: GameVisual Prawo: Shadow Boost Klawisz skrótu: Pozycja
Niestandardowe ustawienie	Ustawienie 1 lub Ustawienie 2	Wczytaj lub zapisz wszystkie ustawienia monitora, aby szybko przełączać się między różnymi scenariuszami użytkowania.	

Dostępne funkcje obejmują:

- **GameVisual**
- **Extreme Low Motion Blur (ELMB)**
- **Shadow Boost**
- **Nasycenie**
- **Czyszczenie pikseli**
- **Jasność**
- **Zmienna częstotliwość odświeżania**
- **Kontrast**
- **Wybór wejścia**
- **Gamma**
- **Ostrość**
- **Temp. barwowa**

- Wybierz Wył., aby ukryć skrót i zachować zwięzłość szybkiego menu.
- Nie wybieraj tej samej funkcji dla wielu pozycji.
- Skrót będzie poszarzony, jeśli nie jest obsługiwany w bieżącym trybie.

3.1.2.9 Ustawienia systemu



Opcja menu		Opis	Uwaga
Język	Wybór języka	Obsługuje 23 języki: angielski, francuski, niemiecki, włoski, hiszpański, holenderski, portugalski, rosyjski, czeski, chorwacki, polski, rumuński, węgierski, turecki, chiński uproszczony, chiński tradycyjny, japoński, koreański, tajski, indonezyjski, perski, ukraiński i wietnamski.	
Dźwięk	Głośność (wyjście słuchawkowe)	Regulacja w zakresie 0~100	
	Wyciszenie	Włącza lub wyłącza dźwięk monitora.	
Ustawienia USB	Koncentrator USB WŁ./WYŁ.	Określa dostępność koncentratora USB w trybie gotowości.	
Wskaźnik zasilania	WŁ./WYŁ.	Włącza lub wyłącza wskaźnik LED zasilania.	

Opcja menu		Opis	Uwaga
Blokada zasilania	WŁ./WYŁ.	Włącza lub wyłącza przycisk zasilania.	
Blokada klawiszy	WŁ./WYŁ.	Wszystkie przyciski funkcyjne są wyłączone. Aby odblokować, naciśnij i przytrzymaj przycisk w dół na joysticku pięciokierunkowym przez pięć sekund.	
Ustawienia zasilania	Tryb wydajności	Zapewnia lepszą wydajność, ale zużywa więcej energii.	
	Tryb oszczędzania energii	Ogranicza jasność i funkcje w celu oszczędzania energii. Funkcja HDR musi zostać wyłączona przed włączeniem tej opcji; podczas regulacji jasności pojawi się przypomnienie.	
Ustawienia OSD	Pozycja OSD	Dostosuj poziomą i pionową pozycję menu OSD.	
	Limit czasu OSD	Ustaw czas wyświetlania menu w zakresie od 10 do 120 sekund.	
	Przezroczystość	Dostosuj przezroczystość tła OSD.	
	DDC/CI	Włącz lub wyłącz komunikację między monitorem a komputerem (włączana automatycznie przy zmiennej częstotliwości odświeżania).	
Strumień DisplayPort	DisplayPort 1.2, DisplayPort 1.4 lub DisplayPort 2.1 (13.5G/20G)	Wybierz DisplayPort 1.2, DisplayPort 1.4 lub DisplayPort 2.1 odpowiednio do karty graficznej.	
Obsługa DSC	WŁ./WYŁ.	Funkcja ta została opracowana specjalnie do przesyłania wideo o wysokiej rozdzielczości i wysokich częstotliwościach odświeżania. Kompresuje dane obrazu bez zauważalnego pogorszenia jakości, umożliwiając monitorom i urządzeniom przesyłanie dużych ilości danych wideo przy mniejszej przepustowości.	
Informacje	-	Wyświetla aktualną rozdzielczość, częstotliwość odświeżania i inne informacje o monitorze.	

Opcja menu		Opis	Uwaga
Reset GameVisual	Aktualny tryb	Przywraca domyślne wartości bieżącego trybu GameVisual.	
	Wszysz.tryby	Przywraca domyślne wartości wszystkich trybów GameVisual.	
Wyzeruj wszystko	TAK lub NIE	Przywraca wszystkie ustawienia do wartości fabrycznych.	

Aby zapewnić prawidłowe wyświetlanie, głębia koloru, rozdzielczość lub format koloru mogą zostać automatycznie dostosowane, gdy funkcja DSC (Display Stream Compression) jest wyłączona.

3.2 Aura

Aura to system oświetlenia RGB sterowany przez oprogramowanie Armoury Crate, obsługiwany przez kompatybilne urządzenia, takie jak monitory, płyty główne, karty graficzne i komputery stacjonarne. Za pomocą programu Aura można:

1. Dostosować kolor oświetlenia RGB.
2. Wybierać różne efekty oświetlenia.
3. Kalibrować diody LED w celu dokładniejszego odwzorowania kolorów.

Włączanie funkcji Aura:

1. Włącz funkcję Aura Sync w menu OSD.
2. Połącz monitor z komputerem za pomocą portu Typu B.
3. Zainstaluj oprogramowanie Armoury Crate i uruchom ponownie komputer.
4. Uruchom Armoury Crate, aby sterować ustawieniami oświetlenia.

Przegląd funkcji Armoury Crate:

Sterowanie oświetleniem: Dostosowywanie kolorów i jasności oświetlenia urządzenia.

Efekty oświetlenia: Obsługa wielu dynamicznych efektów, takich jak oddychanie, miganie i tęcza.

Sterowanie synchronizacją: Synchronizacja oświetlenia na wielu urządzeniach obsługujących funkcję Aura.

Kalibracja kolorów: Precyzyjne dostrajanie kolorów RGB w celu dokładniejszego wyświetlania.

Profile: Tworzenie i zapisywanie wielu profili oświetlenia w celu szybkiego przełączania.

Uwaga:

- Gdy połączenie USB typu B między monitorem a komputerem zostanie odłączone, funkcja Aura zostanie wyłączona. Aby przywrócić funkcję Aura:
  1. Podłącz ponownie port USB typu B monitora do komputera.
  2. Uruchom ponownie komputer.
- Więcej informacji można znaleźć pod adresem: https://rog.asus.com/tag/aura-sync/

Poniżej znajduje się przegląd tego programu.

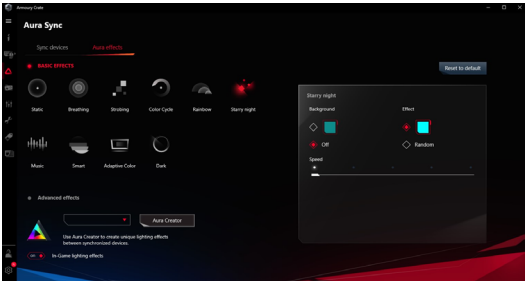

3.3 DisplayWidget Center

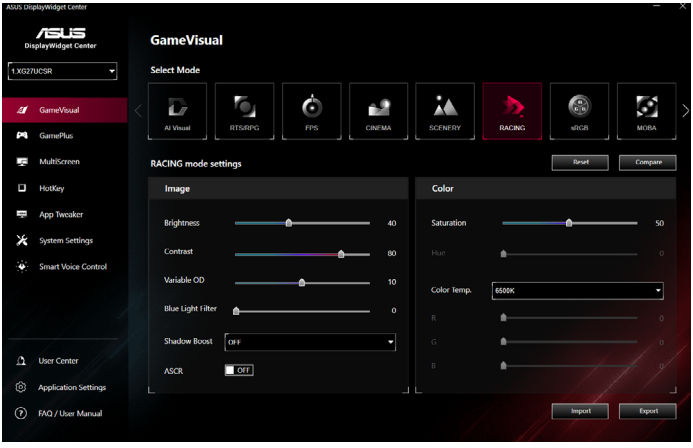

ASUS DisplayWidget Center to narzędzie dla systemu Windows, opracowane z myślą o monitorach ASUS. Umożliwia użytkownikom dostosowywanie ustawień monitora bezpośrednio z pulpitu za pomocą myszy, co wyklucza konieczność używania przycisków OSD. Upraszcza konfigurację kolorów, jasności, kontrastu i innych zaawansowanych funkcji.

Wymagania systemowe

*System operacyjny: Windows 10 (64-bitowy) lub Windows 11 (64-bitowy)

*Obsługiwane modele: Sprawdź sekcję sterowników w witrynie pomocy technicznej ASUS (https://www.asus.com/support/), wpisując model swojego monitora.

Jak pobrać i zainstalować

1. Przejdź do strony pobierania oprogramowania ASUS DisplayWidget Center.
2. Wpisz model monitora w pasku wyszukiwania (np. XG27UCSR).
3. Wybierz Sterowniki i oprogramowanie narzędziowe. Wybierz wersję systemu operacyjnego.
4. Pobierz i rozpakuj plik instalacyjny DisplayWidget Center.
5. Uruchom plik instalacyjny i postępuj zgodnie z instrukcjami instalacji.
6. Po zakończeniu instalacji na pulpicie pojawi się ikona skrótu.

Główne funkcje

1. Tryby GameVisual: Przełączanie między trybami Krajobraz, Wyścigi, Kino, FPS, RPG i innymi wstępnie zdefiniowanymi ustawieniami kolorów.
2. Narzędzia GamePlus: Włącz celowniki, licznik FPS, tryb snajpera, minutnik i narzędzia do wyrównywania ekranu.
3. Dopasowanie kolorów: Dostosuj jasność, kontrast, nasycenie i gammę bezpośrednio z poziomu komputera PC.

4. Narzędzia wieloekranowe: Organizuj i dziel przestrzeń roboczą pulpitu za pomocą wstępnych ustawień układu.
5. Dostosuj skróty klawiszowe: Przypisuj skróty w celu uzyskania szybkiego dostępu do ustawień.
6. Synchronizacja aplikacji: Automatycznie przełączaj ustawienia monitora w zależności od uruchomionej aplikacji.
7. Informacje o urządzeniu i systemie: Przeglądaj informacje o systemie i monitorze w czasie rzeczywistym.

Wskazówki dla użytkowników

1. Zawsze sprawdzaj najnowszą wersję na oficjalnej stronie internetowej ASUS.
2. W przypadku zmiany modelu monitora może być konieczne ponowne zainstalowanie narzędzia.
3. Niektóre funkcje mogą się różnić w zależności od modelu monitora i typu panelu.

3.4 Specyfikacje

Model	PG259QWS
Kolory obudowy	Czarny
Typ panelu	OLED
Typ podświetlenia	Paski RGWB
Format pikseli	24,5" W (622,5 mm)
Zalecana rozdzielczość	1920 x 1080
Częstotliwość odświeżania	720 Hz
Proporcje	16:9
Jasność (typ.)	390 nitów (typ.) / 1700 (szczytowa HDR)
Gama kolorów (DCI-P3)	99,5% (typ.)
Natywny współczynnik kontrastu (typ.)	1,5M:1
Kąt widzenia	178° (V) / 178° (H)
Kolory wyświetlacza	1,07 mld
Czas reakcji	0,02 ms (min., szary do szarego)
WHQL	Windows 10/11
Pobór mocy	36 W**
Tryb oszczędzania energii	< 0,5 W
Tryb wyłączenia	< 0,3 W
Napięcie	100~240 V, 50/60 Hz, 1,5 A
Temperatura robocza	0 ~ 40°
Nachylenie	-5°~33°***
Obrót w poziomie	+/-45°
Obrót w pionie (Pivot)	+/-90°
Regulacja wysokości	155 mm
Złącza wejścia/wyjścia	HDMI v2.1 x2, DisplayPort v2.1 x1, USB typu B x1, USB typu A (5 V / 0,9 A) x3, gniazdo słuchawkowe x1
Głośnik	Brak danych
Wymiary fizyczne z podstawką (szer. x wys. x gł.)	566 x 530 x 193 mm (najwyższa pozycja) 566 x 375 x 193 mm (najniższa pozycja)
Wymiary fizyczne bez podstawki (szer. x wys. x gł.)	566 x 350 x 60 mm
Wymiary opakowania (szer. x wys. x gł.)	780 x 485 x 162 mm
Masa netto (ok.)	5,8 kg
Masa netto bez podstawki	3,6 kg
Masa brutto (ok.)	9,4 kg

***Specyfikacje mogą ulec zmianie bez powiadomienia.**
**** Pomiar przy jasności ekranu 200 nitów bez podłączonego audio/USB/czytnika kart.**
*****Nachylenie w pozycji maksymalnej.**

3.5 Włączone i niedostępne funkcje OSD

Włączona funkcja	Niedostępne funkcje
Zmienna częstotliwość odświeżania	ELMB
ELMB	Variable Refresh Rate, Uniform brightness, Aspect Control, HDR Setting, Sniper
HDR	ELMB, Sniper, GameVisual, Shadow Boost, Brightness, Uniform Brightness, Contrast, Aspect Control, Blue Light Filter, Color Temp., Saturation, Gamma, Power Saving
Kontrola współczynnika proporcji	ELMB
Aura Sync	Aura RGB
Aura RGB	Aura Sync
Czyszczenie pikseli	Monitor niedostępny przez ok. 6 minut
Jednolita jasność	ELMB, Filtr niebieskiego światła

3.6 Wymiary zewnętrzne

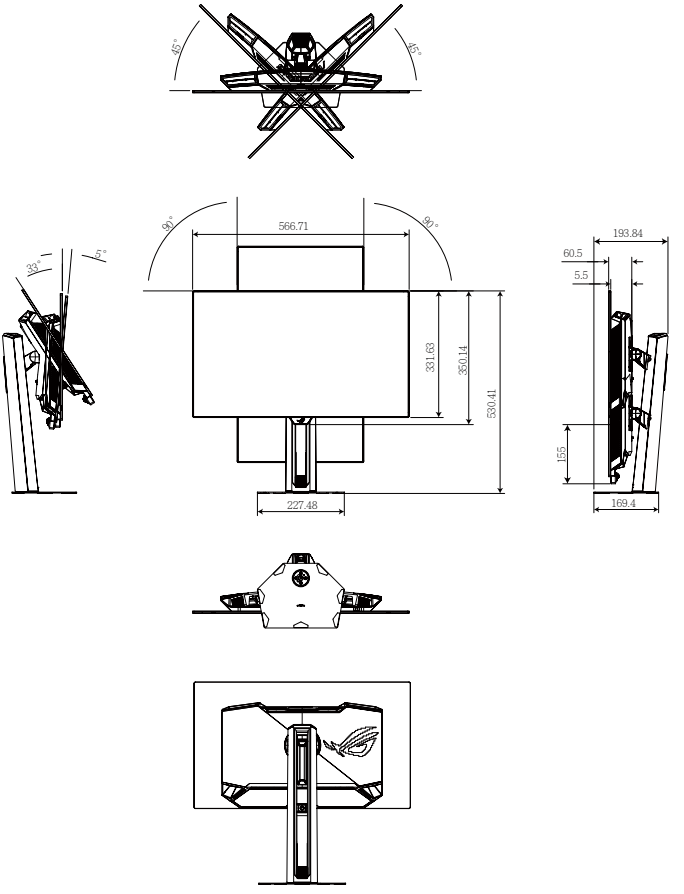

3.7 Rozwiązywanie problemów (FAQ)

Problem	Możliwe rozwiązanie
Dioda LED zasilania nie świeci	• Naciśnij dowolny przycisk, aby sprawdzić, czy monitor jest włączony. • Sprawdź, czy kabel zasilający jest prawidłowo podłączony do monitora i gniazdka elektrycznego. • Sprawdź funkcję **Wskaźnik zasilania** w menu OSD. Wybierz „WŁ.”, aby włączyć diodę LED zasilania.
Dioda LED zasilania miga ciągle na czerwono (dwa razy na sekundę), ale brak obrazu (kabel i źródło PC zostały potwierdzone jako sprawne).	• Tryb bezpieczeństwa systemu: Monitor wykrył wewnętrzną nieprawidłowość i przeszedł w tryb ochrony, aby zapobiec ewentualnemu uszkodzeniu sprzętu. • Wymagany serwis techniczny: Stanu tego nie można naprawić za pomocą standardowych ustawień użytkownika. Prosimy o wysłanie lub dostarczenie monitora do centrum serwisowego w celu kontroli sprzętu i analizy logów.
Jak ustawić częstotliwość odświeżania monitora na najwyższą wartość podaną w specyfikacji?	• Wskazówka dotycząca gier: Upewnij się, że grane gry obsługują ten zakres • Karta graficzna: Zaleca się używanie karty graficznej z serii NVIDIA RTX 40 lub AMD RX 7000. • Procesor: Zaleca się używanie procesora Intel 14. generacji lub serii AMD Ryzen 7000 bądź nowszego.
Dioda LED zasilania świeci na czerwono i nie jest wyświetlany żaden obraz	• Sprawdź, czy monitor i komputer są włączone. • Upewnij się, że kabel sygnałowy jest prawidłowo podłączony do monitora i komputera. • Sprawdź kabel sygnałowy i upewnij się, że żaden ze styków nie jest wygięty. • Podłącz komputer do innego dostępnego monitora, aby sprawdzić, czy komputer działa prawidłowo.
Obraz na ekranie jest zbyt jasny lub zbyt ciemny	• Dostosuj ustawienia **Kontrast** i **Jasność** w menu OSD.

Problem	Możliwe rozwiązanie
Obraz na ekranie migocze lub widoczny jest wzór falisty	• Upewnij się, że kabel sygnałowy jest prawidłowo podłączony do monitora i komputera. • Usuń urządzenia elektryczne, które mogą powodować zakłócenia.
Obraz na ekranie ma nieprawidłowe kolory (biel nie wygląda na białą)	• Sprawdź kabel sygnałowy i upewnij się, że żaden ze styków nie jest wygięty. • Wykonaj **Reset wszystkiego** w menu OSD. • Wybierz odpowiednią temperaturę barwową (**Temp. barw.**) w menu OSD.
Treści HDR nie są prawidłowo odtwarzane	• Upewnij się, że źródło sygnału wejściowego obsługuje odtwarzanie HDR (z odpowiednimi ustawieniami systemu i aktualnym oprogramowaniem). • Upewnij się, że zawartość jest zakodowana w formacie HDR.

Aby uzyskać jak najlepsze wrażenia z gier e-sportowych, zalecamy używanie stałej, wysokiej częstotliwości odświeżania z wyłączoną zmienną częstotliwością odświeżania (VRR), gdy system jest w stanie stabilnie utrzymywać wysoką liczbę klatek na sekundę.

W rozdzielczości FHD gry e-sportowe zazwyczaj mogą osiągać wysoką liczbę klatek na sekundę na wydajnych systemach do gier. W połączeniu z bardzo wysoką częstotliwością odświeżania monitora zapewnia to niezwykle krótkie odstępy między odświeżeniami i zmniejsza względne korzyści z VRR podczas rozgrywki z wysoką liczbą FPS.

Ponadto ze względu na właściwości technologii OLED znaczne lub szybkie wahania częstotliwości odświeżania mogą powodować widoczne zmiany jasności przy niektórych treściach. Używanie stałej, wysokiej częstotliwości odświeżania zapewnia bardziej stabilną jasność i wrażenia wizualne, co czyni ją zalecanym ustawieniem w grach rywalizacyjnych.

3.8 Lista obsługiwanych taktowań

Obsługiwane taktowanie

Taktowanie	Rozdzielczość	HDMI	DP/USB-C
Taktowanie PC	640x480@60Hz	V	V
Taktowanie PC	640x480@75Hz	V	V
Taktowanie PC	800x600@60Hz	V	V
Taktowanie PC	800x600@75Hz	V	V
Taktowanie PC	1024x768@60Hz	V	V
Taktowanie PC	1024x768@75Hz	V	V
Taktowanie PC	1280x720@60Hz	V	V
Taktowanie PC	1280x960@60Hz	V	V
Taktowanie PC	1280x1024@60Hz	V	V
Taktowanie PC	1600x900@60Hz	V	V
Taktowanie PC	1920x1080@60Hz	V	V
Taktowanie wideo	640x480@60Hz	V	V
Taktowanie wideo	720x480@60Hz	V	V
Taktowanie wideo	720x576@50Hz	V	V
Taktowanie wideo	1280x720@50Hz	V	V
Taktowanie wideo	1280x720@60Hz	V	V
Taktowanie wideo	1920x1080@24Hz	V	V
Taktowanie wideo	1920x1080@25Hz	V	V
Taktowanie wideo	1920x1080@30Hz	V	V
Taktowanie wideo	1920x1080@50Hz	V	V
Taktowanie wideo	1920x1080@60Hz	V	V
Taktowanie wideo	1920x1080@100Hz	V	V
Taktowanie wideo	1920x1080@120Hz	V	V

Ze względu na ograniczenia panelu urządzenia źródłowe (takie jak Xbox, PS5 itp.) nie obsługują taktowania 4K. Dlatego technologia Dolby Vision do gier i strumieniowania na konsoli Xbox nie jest obsługiwana.

Taktowanie kwadratowe 4:3

Taktowanie	Rozdzielczość	HDMI	DP/USB-C
Szczegółowe taktowanie	1280x960@360Hz	V	V
Szczegółowe taktowanie	1280x960@720Hz	V	V
Szczegółowe taktowanie	1024x768@720Hz	V	V
Szczegółowe taktowanie	1728x1080@720Hz	V	V
Szczegółowe taktowanie	1440x1080@720Hz	V	V
Szczegółowe taktowanie	1152x864@720Hz	V	V

Taktowanie 16:9

Taktowanie	Rozdzielczość	HDMI	DP/USB-C
Szczegółowe taktowanie	1920x1080@60Hz	V	V
Szczegółowe taktowanie	1920x1080@120Hz	V	V
Szczegółowe taktowanie	1920x1080@240Hz	V	V
Szczegółowe taktowanie	1920x1080@360Hz	V	V
Szczegółowe taktowanie	1920x1080@480Hz	V	V
Szczegółowe taktowanie	1920x1080@500Hz	V	V
Szczegółowe taktowanie	1920x1080@720Hz	V	V


REPUBLIC OF
GAMERS