SAMSUNG

Instrukcja obsługi

S27H71* S32H71*

Kolor i wygląd mogą się różnić w zależności od produktu. Treść tej instrukcji obsługi może bez wcześniejszego powiadomienia ulec zmianie w celu poprawy jakości pracy produktu.

© Samsung

Właścicielem praw autorskich do niniejszego podręcznika jest firma Samsung.

Wykorzystywanie bądź kopiowanie tego podręcznika w części lub w całości bez zgody firmy Samsung jest zabronione.

Znaki handlowe inne niż firmy Samsung należą do ich właścicieli.

Spis treści

Przed rozpoczęciem używania produktu

Zasady bezpieczeństwa	**4**
Prąd elektryczny i bezpieczeństwo	4
Instalacja	5
Działanie	6
Czyszczenie	**8**
Prawidłowa postawa przy używaniu produktu	**9**

Informacje ogólne na temat produktu

Menu ekranowych przycisków funkcyjnych	**11**
Porty	**12**

Instalacja

Montaż podstawy	13
Przestrogi dotyczące przenoszenia urządzenia	14
Sprawdzanie przestrzeni wokół produktu	15
Regulacja odchylenia produktu	15
Zabezpieczenie przeciwkradzieżowe	16
Dane techniczne zestawu do montażu ściennego (VESA)	17
Instalacja oprogramowania	**18**
Samsung Display Manager	**18**
Instalacja sterownika	18

Połączenia

Przed podłączeniem produktu należy zapoznać się z poniższymi informacjami.	**19**
Podłączanie i korzystanie z komputera	**19**
Podłączanie za pomocą kabla HDMI	19
Podłączanie za pomocą kabla DP	20
Podłączanie słuchawek lub głośników	20
Podłączanie kabla zasilania	20
Porządkowanie kabli	**21**
Ustawianie optymalnej rozdzielczości	**21**

Konfigurowanie ustawień menu

Obraz	**22**
PIP/PBP	**25**
Wyśw. ekranowy	**26**
System	**26**
Pomoc techn.	**28**

Rozwiązywanie problemów

Wymagania, które należy spełnić przed kontaktem z Centrum Obsługi Klienta firmy Samsung	**29**
Sprawdź, co następuje.	**29**
Problem z instalacją (tryb PC)	**29**
Problem z ekranem	30
Problem z dźwiękiem	31
Problem z urządzeniem źródłowym	31
Inne problemy	31

Spis treści

Dane techniczne

Ogólne 32

Lista kart graficznych obsługujących tryb HDR10 33

Licencje i inne informacje 34

Tabela standardowych trybów sygnału 35

Dodatek

Odpowiedzialność za odpłatne usługi (koszty ponoszone przez klienta) 36

Przed rozpoczęciem używania produktu

Zasady bezpieczeństwa

Ostrzeżenie

Nieprzestrzeganie instrukcji może skutkować poważnymi lub śmiertelnymi obrażeniami ciała.

Uwaga

Nieprzestrzeganie instrukcji może skutkować obrażeniami ciała albo uszkodzeniami mienia.

PRZESTROGA			
RYZYKO PORAŻENIA PRĄDEM. NIE OTWIERAĆ.			
UWAGA: ABY ZMNIEJSZYĆ RYZYKO PORAŻENIA PRĄDEM, NIE ZDEJMOWAĆ POKRYWY (TAKŻE TYLNEJ). W ŚRODKU URZĄDZENIA NIE MA ŻADNYCH CZĘŚCI, KTÓRE MOŻE NAPRAWIĆ UŻYTKOWNIK. WSZYSTKIE CZYNNOŚCI SERWISOWE NALEŻY ZLECIĆ WYKWALIFIKOWANYM PRACOWNIKOM SERWISU.			
	Ten symbol oznacza wysokie napięcie w środku urządzenia. Dotykanie jakichkolwiek wewnętrznych części produktu jest niebezpieczne.		Napięcie prądu przemiennego: Napięcie znamionowe oznaczone tym symbolem jest napięciem prądu przemiennego.
	Ten symbol oznacza, że do urządzenia dołączono dokumentację zawierającą ważne informacje na temat jego obsługi i konserwacji.		Napięcie prądu stałego: Napięcie znamionowe oznaczone tym symbolem jest napięciem prądu stałego.
	Produkt klasy II: Ten symbol oznacza, że nie jest konieczne połączenie obudowy urządzenia z przewodem ochronnym (uziemiającym). Jeżeli symbol ten nie występuje na produkcie podłączanym do sieci zasilającej, produkt MUSI mieć niezawodne połączenie z przewodem ochronnym (uziemiającym).		Przestroga. Należy zapoznać się z instrukcją obsługi: Ten symbol oznacza zalecenie zapoznania się z odpowiednim dokumentem w celu uzyskania przez użytkownika dalszych informacji związanych z bezpieczeństwem.

Prąd elektryczny i bezpieczeństwo

Ostrzeżenie

- Nie używać uszkodzonego przewodu zasilającego, uszkodzonej wtyczki ani obluzowanego gniazda elektrycznego.
- Nie podłączać wielu produktów do jednego gniazda elektrycznego.
- Nie dotykaj przewodu zasilającego mokrą częścią ciała.
- Nie zginać ani nie ciągnąć przewodu zasilającego zbyt mocno. Nie przygniatać przewodu zasilającego ciężkimi przedmiotami.
- Nie umieszczać przewodu zasilającego ani produktu w pobliżu źródeł ciepła.
- Wkładać wtyczkę do oporu, aby się nie ruszała.
- Podłączać wtyczkę do gniazda elektrycznego z uziemieniem (tylko izolowane urządzenia typu 1).
- Usuwać ewentualny kurz z bolców wtyczki i gniazda elektrycznego za pomocą suchej szmatki.

Uwaga

Podczas korzystania z produktu nie wolno odłączać przewodu zasilającego.

Używać tylko przewodu zasilającego dołączonego do produktu przez firmę Samsung. Przewodu zasilającego nie wolno używać do zasilania innych produktów.

Usunąć wszelkie przeszkody z okolicy gniazda elektrycznego, do którego podłączony jest przewód zasilający.

W przypadku wystąpienia problemu należy odłączyć przewód zasilający, aby odciąć zasilanie produktu.

Odłączając przewód zasilający od gniazda elektrycznego, trzymać za wtyczkę.

Instalacja

Ostrzeżenie

Nie kłaść na produkcie świec, środków odstraszających owady ani papierosów. Nie ustawiać produktu w pobliżu źródeł ciepła.

Nie stawiać produktu w miejscach słabo wentylowanych, na przykład na półkach na książki czy ciasnych szafkach.

Nie stawiać produktu na niestabilnych lub drgających powierzchniach (niepewna półka, nachylona powierzchnia itd.)

- Produkt mógłby spaść i ulec uszkodzeniu lub spowodować obrażenia ciała.
- Używanie produktu w miejscu o dużych drganiach może spowodować jego uszkodzenie lub pożar.

Nie wystawiać produktu na bezpośrednie działanie światła słonecznego, wysokiej temperatury ani na wpływ gorących przedmiotów, na przykład pieców.

Mogłoby dojść do skrócenia czasu eksploatacji produktu lub pożaru.

Olej jadalny, taki jak olej sojowy, może uszkodzić lub zdeformować produkt. Nie montować produktu w kuchni ani w pobliżu blatu kuchennego.

Stawiać produkt w odległości co najmniej 10 cm od ściany, aby zapewnić wentylację.

Po rozpakowaniu urządzenia natychmiast wyrzuć plastikowe opakowanie, w którym urządzenie się znajdowało.

Niewłaściwe obchodzenie się z plastikowym opakowaniem może doprowadzić na przykład do uduszenia.

Nie umieszczać produktu w pojazdach ani w miejscach narażonych na kurz, wilgoć (kapiąca woda itd.), olej lub dym.

Uwaga

Nie kłaść produktu przednią stroną do dołu.

Ustawiając produkt na szafce lub na półce, upewnić się, że dolna krawędź przedniej części produktu nie wystaje.

- Produkt mógłby spaść i ulec uszkodzeniu lub spowodować obrażenia ciała.
- Produkt można ustawiać tylko na szafkach lub półkach odpowiednich rozmiarów.

Przed montażem urządzenia, należy położyć go ekranem do dołu na płaskiej, stabilnej powierzchni.

W ramach tej samej serii kolor może się różnić w zależności od rozmiaru.

Uważać, by nie upuścić produktu podczas przenoszenia.

Produkt należy ustawiać starannie.

Może dojść do awarii produktu lub obrażeń ciała.

Umieszczenie produktu w nietypowym miejscu (narażonym na wpływ wielu drobnych cząsteczek, substancji chemicznych, skrajnych temperatur lub o znacznym zawilgoceniu bądź w miejscach, gdzie produkt będzie działać ciągle i przez dłuższy czas) może poważnie wpłynąć na jego wydajność.

Przed umieszczeniem produktu w takim miejscu należy się koniecznie skonsultować z Centrum Obsługi Klienta firmy Samsung.

Działanie

Ostrzeżenie

Wewnątrz produktu znajduje się wysokie napięcie. Nigdy nie rozbierać, nie naprawiać ani nie modyfikować produktu samodzielnie.

W sprawach napraw kontaktować się z Centrum Obsługi Klienta firmy Samsung.

Nie przytrzymuj się urządzenia ani nie wchodź na nie.

Urządzenie może się przewrócić lub spaść, powodując obrażenia ciała lub śmierć.

W przypadku upuszczenia produktu albo uszkodzenia jego obudowy wyłączyć zasilanie i odłączyć przewód zasilający. Następnie skontaktować się z Centrum Obsługi Klienta firmy Samsung.

Dalsze użytkowanie mogłoby skutkować pożarem lub porażeniem prądem.

Nie kładź na urządzenie żadnych ciężkich przedmiotów, zabawek ani przekąsek.

Chwytanie urządzenia w celu sięgnięcia po zabawkę lub przekąskę może spowodować upadek ciężkich przedmiotów lub przewrócenie się urządzenia, co grozi obrażeniami ciała lub nawet śmiercią.

Nie przesuwać produktu, ciągnąć za przewód zasilający albo inny kabel.

Nie podnosić i nie przesuwać produktu, ciągnąc za przewód zasilający albo inny kabel.

Nie zakrywać otworów wentylacyjnych, np. obrusami czy firankami.

Podwyższona temperatura wewnętrzna może wywołać pożar.

Nie wkładać do produktu (przez otwór wentylacyjny, porty wejściowe/wyjściowe itd.) metalowych przedmiotów (pałeczek, monet, spinek do włosów itd.) ani przedmiotów łatwopalnych (papieru, zapałek itd.).

W przypadku wniknięcia wody albo innych obcych substancji do produktu koniecznie wyłączyć produkt i odłączyć przewód zasilający. Następnie skontaktować się z Centrum Obsługi Klienta firmy Samsung.

Nie stawiać na produkcie przedmiotów zawierających płyny (waz, garnków, butelek itd.) ani przedmiotów metalowych.

W przypadku wniknięcia wody albo innych obcych substancji do produktu koniecznie wyłączyć produkt i odłączyć przewód zasilający. Następnie skontaktować się z Centrum Obsługi Klienta firmy Samsung.

W pobliżu produktu nie wolno umieszczać fumigatorów cieczowych wytwarzających mgiełkę zawierającą chemikalia, takie jak środki do odstraszania komarów czy odświeżacze powietrza.

Jeśli para wejdzie w kontakt z powierzchnią produktu lub dostanie się do niego, może spowodować plamy lub nieprawidłowe działanie.

Przed przeniesieniem produktu należy najpierw odłączyć od niego wszelkie kable, w tym przewód zasilający.

Jeśli z produktu wydobywają się nietypowe dźwięki, zapach spalenizny albo dym, natychmiast odłączyć przewód zasilający i skontaktować się z Centrum Obsługi Klienta firmy Samsung.

Podczas wyładowań atmosferycznych lub burzy z piorunami wyłączyć produkt i odłączyć przewód zasilający.

Nie upuszczać przedmiotów na produkt i nie uderzać w niego.

W przypadku wycieku gazu nie dotykać produktu ani gniazda elektrycznego. Ponadto niezwłocznie przewietrzyć pomieszczenie.

Uwaga

Nie ustawiać zasilaczy transformatorowych jednego na drugim.

Przed użyciem zasilacza transformatorowego zdjąć z niego plastikowe opakowanie.

Nie dopuszczać do zamoczenia zasilacza transformatorowego i nie pozwalać, aby dostała się do niego woda.

- Może dojść do porażenia prądem lub pożaru.
- Unikać używania produktu na zewnątrz, gdzie może być narażony na opady deszczu lub śniegu.
- Uważać, aby nie zamoczyć zasilacza transformatorowego, myjąc podłogę.

Nie umieszczać zasilacza transformatorowego w pobliżu urządzeń ogrzewających.

W przeciwnym razie może dojść do pożaru.

Nie trzymać produktu dołem do góry i nie przenosić go, trzymając za stojak.

Produkt mógłby spaść i ulec uszkodzeniu lub spowodować obrażenia ciała.

Nie korzystać z nawilżaczy ani pieców w pobliżu produktu.

Nie dotykać ekranu, jeśli produkt jest włączony od dłuższego czasu, ponieważ może być gorący.

Nie stawiać na produkcie ciężkich przedmiotów.

Może dojść do awarii produktu lub obrażeń ciała.

Korzystając ze słuchawek zwykłych lub dousznych, nie należy ustawiać zbyt wysokiego poziomu głośności.

Zbyt duże natężenie dźwięku może spowodować uszkodzenie słuchu.

Pozostawienie na ekranie nieruchomego obrazu przez dłuższy czas może spowodować wypalenie powidoku lub uszkodzenie pikseli.

Jeśli urządzenie nie będzie używane przez dłuższy czas, należy przełączyć ekran w tryb oszczędzania energii lub aktywować wygaszacz ekranu z ruchomymi obrazami.

Jeśli produkt nie będzie używany przez dłuży czas (wakacje itd.), odłączyć przewód zasilający z gniazda elektrycznego.

Nagromadzony kurz i wysoka temperatura mogą skutkować pożarem, porażeniem prądem lub upływem prądu.

Używać produktu z zalecanymi ustawieniami rozdzielczości i częstotliwości.

Może dojść do pogorszenia wzroku.

Trzymać zasilacz transformatorowy w dobrze wentylowanym miejscu.

Jeśli zasilacz prądu przemiennego/stałego wisi w pozycji pionowej, ze złączem kabla skierowanym do góry, woda lub obce substancje mogą się dostać do jego wnętrza i doprowadzić do awarii.

Zasilacz prądu przemiennego/stałego powinien być ułożony płasko na stole lub podłodze.

Patrzenie na ekran ze zbyt małej odległości przez dłuższy czas może spowodować pogorszenie wzroku.

Po godzinie użytkowania produktu zrób co najmniej 5-minutową przerwę.

Baterie pilota i małych akcesoriów przechowuj w bezpiecznym miejscu, tak aby nikt ich przypadkowo nie połknął.

W razie połknięcia należy natychmiast skontaktować się z lekarzem.

Podczas regulacji kąta nachylenia produktu należy zachować ostrożność.

- Części ciała mogą zostać uwięzione, co grozi obrażeniami.
- Nadmierne przechylanie produktu może spowodować jego upadek i obrażenia ciała.

Nie używać i nie przechowywać palnych rozpylaczy ani łatwopalnych substancji w pobliżu produktu.

Czyszczenie

Na powierzchniach modeli o wysokim połysku mogą pojawiać się białe plamy, jeśli w ich pobliżu używane są nawilżacze ultradźwiękowe.

— Jeżeli wnętrze produktu wymaga czyszczenia, należy skontaktować się z Centrum Obsługi Klienta firmy Samsung (zostanie naliczona opłata za usługi serwisowe.)

Nie naciskaj ekranu monitora. Może to spowodować jego uszkodzenie.

— Podczas czyszczenia należy zachować ostrożność, ponieważ panel i części zewnętrzne zaawansowanych monitorów LCD łatwo ulegają zadrapaniom.

— Ekran produktu nie jest zabezpieczony żadną folią ochronną, więc szybko brudzi się od odcisków palców.

Przy czyszczeniu należy stosować się do następujących zaleceń.

1. Wyłączyć urządzenie i komputer.
2. Odłączyć przewód zasilający od produktu.

   — Podczas odłączania przewodu zasilającego trzymaj za wtyczkę. Nigdy nie chwytaj za wtyczkę mokrą częścią ciała. W przeciwnym razie może dojść do porażenia prądem.
3. Do wycierania produktu należy używać czystej, miękkiej i suchej szmatki.

   Zwilżyć miękką szmatkę wodą, starannie ją wycisnąć i za jej pomocą wyczyścić zewnętrzną część urządzenia.

   – Do czyszczenia urządzenia nie stosować środków czyszczących zawierających alkohol, rozpuszczalniki lub substancje powierzchniowo czynne.
   – Nie spryskiwać produktu bezpośrednio wodą ani detergentem.
4. Przewód zasilający podłączyć do produktu po zakończeniu czyszczenia.
5. Włączyć urządzenie i komputer.

Prawidłowa postawa przy używaniu produktu

Prawidłowa postawa przy używaniu produktu jest następująca:

- Wyprostować plecy.
- W trybie 2D patrz na ekran z odległości 45–50 cm, kierując wzrok lekko do dołu.
- Utrzymywać wzrok na wprost ekranu.
- Dopasować kąt tak, aby ekran nie odbijał światła.
- Trzymać przedramiona prostopadle do ramion i na jednym poziomie z dłońmi.
- Trzymać ręce zgięte w łokciach mniej więcej pod kątem prostym.
- Dopasować wysokość położenia produktu tak, aby nogi w kolanach mogły być zgięte pod kątem co najmniej 90 stopni, pięty dotykały podłogi, a ręce były położone poniżej serca.
- W celu ulżenia zmęczonym oczom wykonać ćwiczenia odprężające oczy lub szybko wielokrotnie zamrugać.

Informacje ogólne na temat produktu

- Kolor oraz kształt części mogą być inne niż na ilustracji. W celu polepszenia jakości producent zastrzega sobie prawo do zmiany specyfikacji bez wcześniejszego powiadomienia.
- Możesz włączyć produkt za pomocą przycisku ⏻, a następnie używać menu ekranowych przycisków funkcyjnych. Menu ekranowych przycisków funkcyjnych pojawia się po naciśnięciu przycisku ⏻, gdy urządzenie jest włączone.

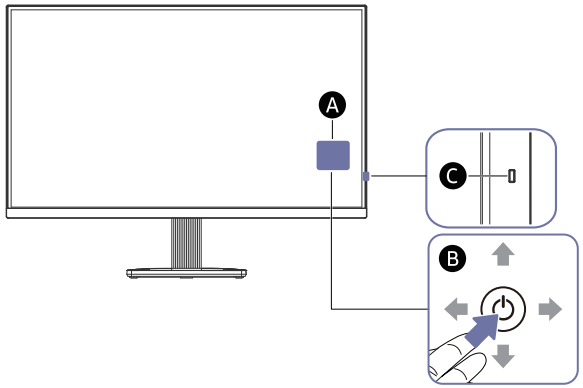

Umiejscowienie	Opis
A	Aby wyświetlić menu ekranowych przycisków funkcyjnych, przy włączonym ekranie naciśnij przycisk ⏻. - Zobacz punkt Menu ekranowych przycisków funkcyjnych. - Umiejscowienie menu ekranowych przycisków funkcyjnych może się różnić w zależności od modelu.
B	⏻: Tym przyciskiem kierunkowym można włączyć zasilanie oraz poruszać się po menu. - ▲: GÓRA / ▼: DÓŁ / ◀: LEWO / ▶: PRAWO - Umiejscowienie przycisku może się różnić w zależności od modelu.
C	**Dioda LED zasilania**: Dioda ta wskazuje, czy urządzenie jest zasilane. - W menu ekranowym można zdecydować, czy dioda zasilania ma być włączona, czy wyłączona. (☰ → System → Wł. lampkę LED)

Menu ekranowych przycisków funkcyjnych

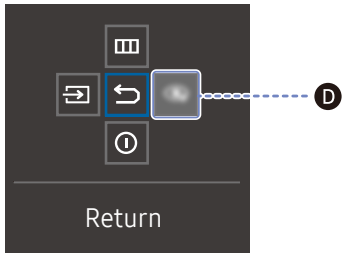

Umiejscowienie	Opis
D	**Własny przycisk** • Własny przycisk jest używany, aby bezpośrednio przechodzić do funkcji ustawionej pod przyciskiem Konf. klucza użyt.. • Konf. klucza użyt. — Przejdź do menu → System → Konf. klucza użyt. i zmień własny przycisk.
	Wyświetlenie ekranu menu głównego.
	Zmiana źródła sygnału. Komunikat o zmianie źródła sygnału wejściowego pojawia się w lewym górnym rogu ekranu.
	Zamknięcie strony menu.
	Wyłączenie produktu.

Porty

- Nazwy, liczba i umiejscowienie produktów mogą się różnić w zależności od modelu.
- Zdjęcia zamieszczone poniżej mają jedynie charakter poglądowy i mogą się różnić od kolorystyki i wyglądu faktycznych produktów.

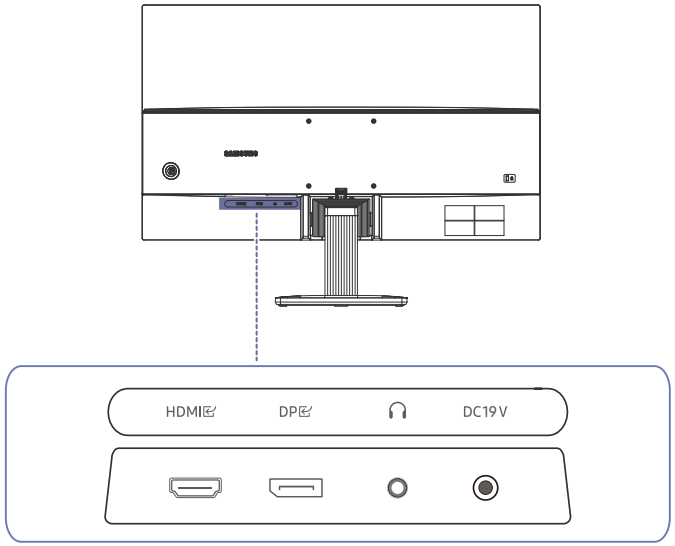

Gniazdo	Opis
HDMI	Podłączenie do urządzenia źródłowego za pomocą kabla HDMI.
DP	Do podłączenia do komputera poprzez kabel DP.
	Podłączenie do wyjściowego urządzenia audio, na przykład słuchawek.
DC19V	Podłączanie do zasilacza transformatorowego.

Instalacja

Montaż podstawy

- Kolor oraz kształt części mogą być inne niż na ilustracji. W celu polepszenia jakości producent zastrzega sobie prawo do zmiany specyfikacji bez wcześniejszego powiadomienia.
- Demontaż produktu należy wykonać odwrotnie do czynności montażowych.

Elementy

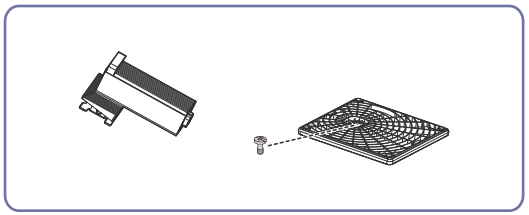

Instrukcje

1

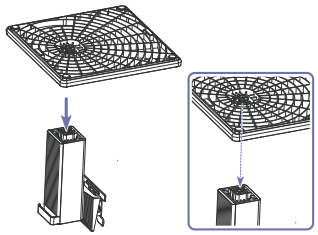

Założyć podstawę stojaka na słupek stojaka zgodnie z kierunkiem wskazanym na rysunku. Sprawdź, czy złącze podpórki jest dobrze zamontowane.

2

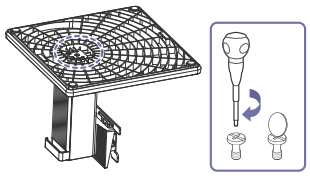

Dokręć do oporu wkręt znajdujący się na dole podpórki.

3

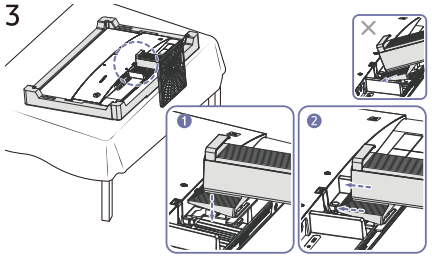

Połóż miękką szmatkę na stole, co pozwoli na zabezpieczenie urządzenia, i połóż na niej urządzenie, ekranem do dołu. Włóż zmontowaną podpórkę do głównej części urządzenia w kierunku wskazywanym przez strzałki, tak jak pokazano na ilustracji.

4

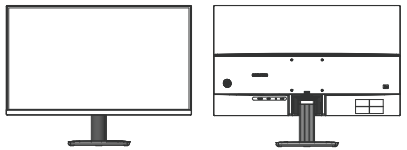

Po zainstalowaniu podstawy umieść produkt pionowo.

Przestrogi dotyczące przenoszenia urządzenia

— Kolor oraz kształt części mogą być inne niż na ilustracji. W celu polepszenia jakości producent zastrzega sobie prawo do zmiany specyfikacji bez wcześniejszego powiadomienia.

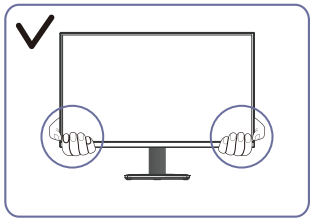

- W trakcie przenoszenia urządzenie należy trzymać za dolne rogi lub krawędzie.

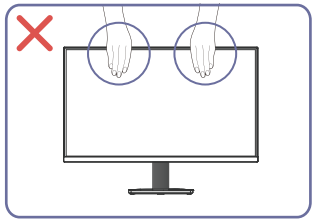

- Nie naciskać bezpośrednio ekranu.
- W trakcie przenoszenia urządzenia nie dotykać ekranu.

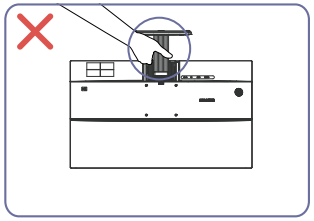

- Urządzenia nie wolno podnosić za samą podstawę.

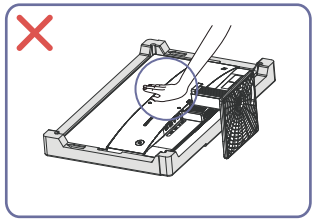

- Nie dociskać urządzenia do dołu. Może to prowadzić do jego uszkodzenia.

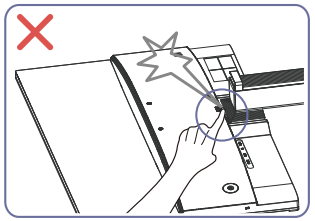

- Uważaj, żeby żadne części ciała nie zostały zakleszczone.

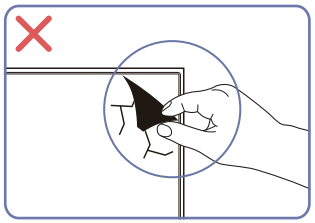

- Nie usuwaj samowolnie folii ochronnej z panelu. W przypadku nieprzestrzegania tego zalecenia dostępność serwisu w ramach gwarancji może zostać ograniczona.

Sprawdzanie przestrzeni wokół produktu

Produkt należy ustawić tak, aby pozostawiona wokół przestrzeń zapewniała odpowiedni poziom wentylacji. Wysoka temperatura wewnętrzna może spowodować pożar i uszkodzić urządzenie. Podczas montażu należy pozostawić wokół produktu wystarczająco dużo wolnej przestrzeni, jak pokazano to na rysunku.

¯ Wygląd zewnętrznej części urządzenia może się różnić, w zależności od modelu.

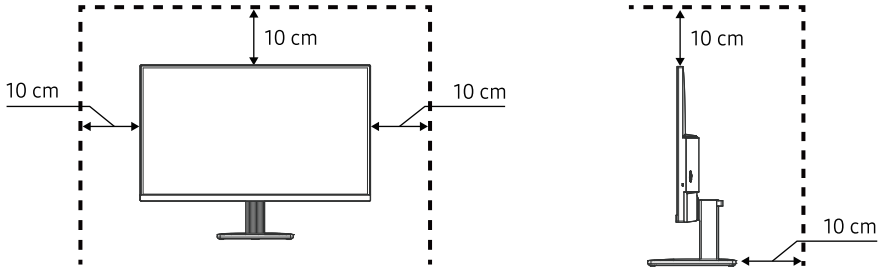

Regulacja odchylenia produktu

¯ Kolor oraz kształt części mogą być inne niż na ilustracji. W celu polepszenia jakości producent zastrzega sobie prawo do zmiany specyfikacji bez wcześniejszego powiadomienia.

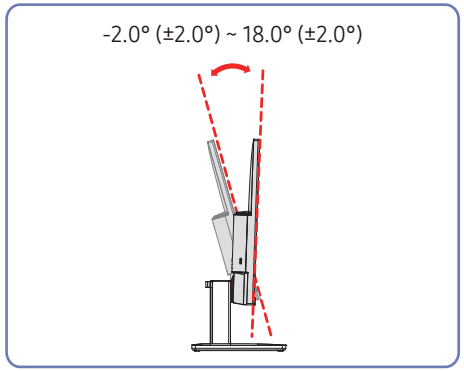

- Odchylenie urządzenia można regulować.
- Chwyć urządzenie u góry na środku i ostrożnie wyreguluj nachylenie.

Uwaga

— Kolor oraz kształt części mogą być inne niż na ilustracji. W celu polepszenia jakości producent zastrzega sobie prawo do zmiany specyfikacji bez wcześniejszego powiadomienia.

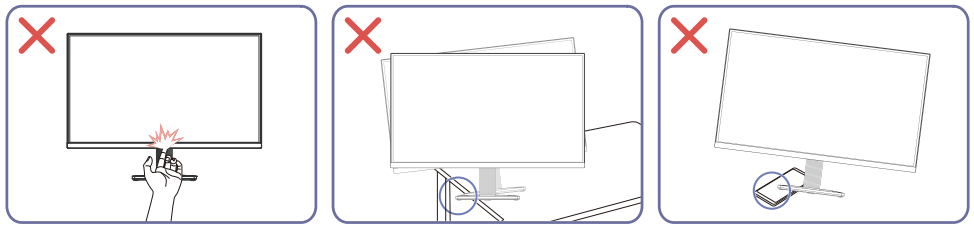

- Podczas regulowania nachylenia lub wysokości urządzenia nie chwytaj za ruchomą część stojaka. Grozi to obrażeniami ciała.
- Ustawiając produkt na szafce lub na półce, upewnić się, że dolna krawędź przedniej części produktu nie wystaje.

Zabezpieczenie przeciwkradzieżowe

— Zabezpieczenie przeciwkradzieżowe pozwala na bezpieczne korzystanie z produktu nawet w miejscach publicznych.

— Kształt urządzenia blokującego oraz sposób blokowania zależą od producenta. Zapoznać się z instrukcjami obsługi dołączonymi do urządzenia z blokadą przeciwkradzieżową.

Aby uaktywnić blokadę w urządzeniu przeciwkradzieżowym:

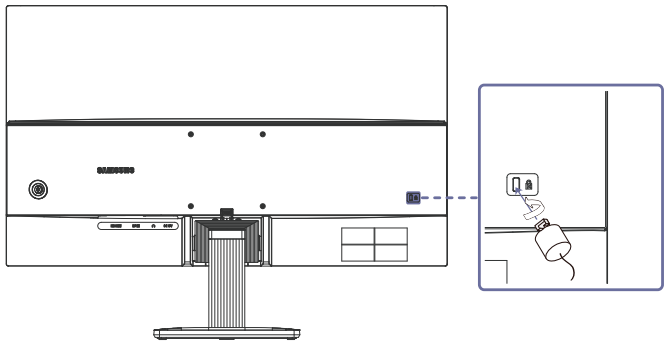

1 Przymocuj linkę urządzenia zabezpieczającego do ciężkiego przedmiotu, na przykład biurka.

2 Przełóż jeden koniec linki przez pętlę znajdującą się na drugim końcu.

3 Umieść urządzenie blokujące w gnieździe zabezpieczenia przeciwkradzieżowego z tyłu produktu.

4 Zamknij urządzenie blokujące.

- Urządzenie z blokadą przeciwkradzieżową można dokupić oddzielnie.
- Zapoznać się z instrukcjami obsługi dołączonymi do urządzenia z blokadą przeciwkradzieżową.
- Urządzenia z blokadą przeciwkradzieżową są dostępne w sklepach elektronicznych i internetowych.

Dane techniczne zestawu do montażu ściennego (VESA)

― Zestaw ścienny należy zamontować prostopadle do podłogi na ścianie o jednolitej i mocnej konstrukcji. Przed przystąpieniem do montażu mocowania ściennego na powierzchniach wykonanych z takich materiałów, jak płyta gipsowo-kartonowa należy skontaktować się z najbliższym punktem sprzedaży w celu uzyskania dodatkowych informacji. Urządzenie zamontowane na pochyłej ścianie może się oderwać, powodując poważne obrażenia ciała. Zestawy do montażu ściennego firmy Samsung są dostarczane ze szczegółową instrukcją montażu oraz wszystkimi niezbędnymi elementami.

- Nie należy stosować śrub dłuższych od standardowych lub niespełniających standardów VESA dotyczących śrub. Dłuższe śruby mogą przyczynić się do uszkodzenia części znajdujących się wewnątrz urządzenia.
- W przypadku montażu mocowania ściennego innego niż określony produkt, instalacja może być utrudniona.
- W przypadku mocowań ściennych, które nie spełniają standardów VESA dotyczących śrub, długość śrub może się różnić w zależności od parametrów technicznych mocowania ściennego.
- Nie należy dokręcać śrub z nadmierną siłą, ponieważ może to skutkować uszkodzeniem elementu lub oderwaniem się urządzenia i spowodować obrażenia ciała. Firma Samsung nie ponosi odpowiedzialności za takie wypadki.
- Firma Samsung nie ponosi odpowiedzialności za uszkodzenia urządzenia lub obrażenia ciała spowodowane używaniem zestawu ściennego niezgodnego ze standardem VESA lub specyfikacją bądź niestosowania się użytkownika do instrukcji montażu elementu.
- Nie należy montować urządzenia pod kątem nachylenia większym niż 15 stopni.
- Używać przewodu zasilającego dołączonego w zestawie monitora. (gniazdo zasilania w monitorze ma kształt litery „L”).
- W celu zamontowania monitora na stojaku użyć stojaka dołączonego w zestawie.

  Aby użyć samodzielnie kupionego urządzenia mocującego (np. ramieniu monitora, stojaku lub uchwytu ściennego), zamontować przewody z luzem umożliwiającym pochylanie i obracanie monitora.

  Pociągnięcie lub ściśnięcie przewodu może spowodować uszkodzenie gniazda. Uszkodzenia powstałe wskutek takiego zdarzenia nie są objęte gwarancją.
- Tabela poniżej zawiera standardowe wymiary zestawów do montażu ściennego.

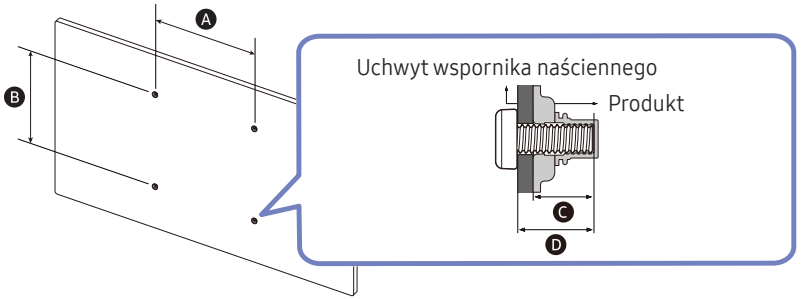

Nazwa modelu	Rozstaw otworów na śruby zgodne ze standardem VESA (A * B) w milimetrach	C	D	Śruby standardowe	Liczba szt.
S27H71* S32H71*	100,0 x 100,0	8,0~10,0 mm	C + Uchwyt wspornika naściennego	M4	4

― Nie wolno montować zestawu do montażu ściennego, gdy urządzenie jest włączone. Może to spowodować obrażenia ciała w wyniku porażenia prądem.

Instalacja oprogramowania

Samsung Display Manager

Samsung Display Manager to zintegrowany program do sterowania monitorem.

Aby zainstalować najnowszą wersję oprogramowania **Samsung Display Manager**, pobierz ją z witryny internetowej firmy Samsung pod adresem http://www.samsung.com lub ze sklepu Microsoft Store.

— W zależności od komputera i specyfikacji urządzenia, ikona **Samsung Display Manager** może nie zostać utworzona.

— W takim przypadku naciśnij klawisz F5.

Ograniczenia i problemy związane z instalacją programu

Na instalację programu **Samsung Display Manager** może mieć wpływ karta graficzna, płyta główna i środowisko sieciowe.

Instalacja sterownika

Aby zainstalować najnowszą wersję sterownika produktu, należy go pobrać z witryny internetowej firmy Samsung.

(http://www.samsung.com)

— Optymalną rozdzielczość i częstotliwość dla urządzenia można ustawić poprzez zainstalowanie odpowiednich sterowników.

Połączenia

Przed podłączeniem produktu należy zapoznać się z poniższymi informacjami.

1 Przed podłączeniem produktu sprawdzić kształt obu złączy dołączonych kabli sygnałowych i kształt oraz umiejscowienie portów urządzenia oraz urządzenia zewnętrznego.

2 Przed podłączeniem produktu sprawdzić, czy przewody zasilające urządzenia i urządzenia zewnętrznego są odłączone. Pozwoli to zapobiec uszkodzeniu urządzenia na skutek ewentualnego zwarcia lub przetężenia.

3 Po poprawnym podłączeniu wszystkich kabli sygnałowych ponownie podłącz przewody zasilające urządzenia i urządzenia zewnętrznego.

4 Po podłączeniu przeczytać instrukcje, aby zapoznać się z funkcjami urządzenia, środkami ostrożności oraz innymi informacjami wymaganymi do poprawnego użytkowania urządzenia.

5 Aby w pełni wykorzystywać możliwości naszych produktów, sprawdź dane techniczne używanej wersji kabla.

— Akcesoria używane do podłączenia mogą się różnić w zależności od produktu.

— Dostępne porty mogą się różnić w zależności od produktu.

Podłączanie i korzystanie z komputera

Wybierz sposób podłączenia odpowiedni dla Twojego komputera.

Podłączanie za pomocą kabla HDMI

HDMI



— Zalecamy użyć kabla HDMI dołączonego jako komponent. Jeśli nie został od dołączony, należy użyć zatwierdzonego kabla do połączeń HDMI. W przypadku korzystania z niezatwierdzonego kabla HDMI jakość obrazu może być gorsza.

Podłączanie za pomocą kabla DP



— Zalecamy użyć kabla DP dołączonego jako akcesorium. Jeśli nie został od dołączony, należy użyć kabla DP o maksymalnej długości 1,5 m.

— Użyj kabla DP1.2 z certyfikatem VESA lub nowszego i jego rodzaju.

Podłączanie słuchawek lub głośników



— W przypadku włączania dźwięku z użyciem kabla HDMI-HDMI albo DP należy podłączyć słuchawki.

— Gniazdo słuchawkowe obsługuje tylko wtyczkę 3-stykową TRS (tip-ring-sleeve).

— Kolor oraz kształt części mogą być inne niż na ilustracji.

Podłączanie kabla zasilania

— Zdjęcia zamieszczone poniżej mają jedynie charakter poglądowy i mogą się różnić od kolorystyki i wyglądu elementów faktycznych produktów.

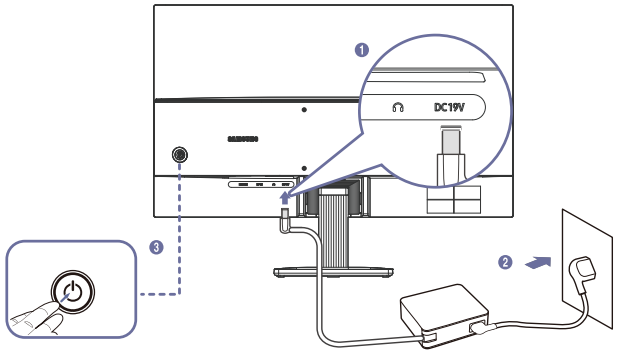

1 Podłącz kabel zasilania do zasilacza transformatorowego. Następnie podłącz zasilacz transformatorowy do gniazda **DC19V** z tyłu produktu.

  – Znamionowy pobór mocy adaptera różni się w zależności od modelu. Używaj adaptera zgodnego ze specyfikacją poboru mocy danego modelu.

2 Podłącz przewód zasilający do gniazdka.

3 Na urządzeniu naciśnij przycisk ⏻, aby je włączyć.

— Napięcie wejściowe zostanie przełączone automatycznie.

Porządkowanie kabli

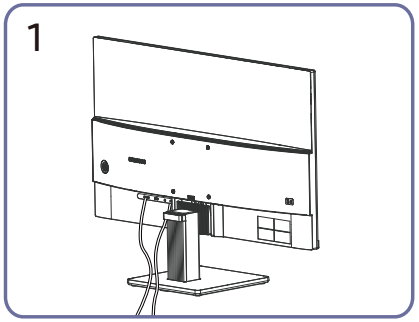

Podłączyć odpowiednie kable.

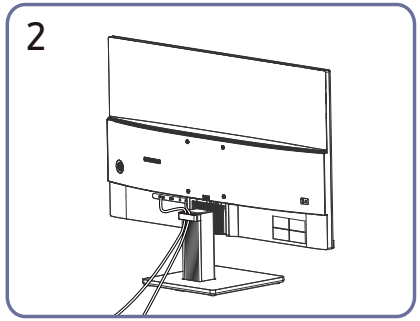

W celu uporządkowania kabli zawieś je na dedykowanym uchwycie umieszczonym na stojaku (UCHWYTU PRZEWODU), jak pokazano na rysunku.
Montaż jest zakończony.

Ustawianie optymalnej rozdzielczości

Po pierwszym włączeniu produktu po zakupie zostanie wyświetlony komunikat z informacją o ustawieniu optymalnej rozdzielczości.

Wybierz wersję językową w komunikacie z informacją i ustaw optymalną rozdzielczość w komputerze.

- Jeśli nie wybrano optymalnej rozdzielczości, komunikat będzie wyświetlony maksymalnie trzy razy przez określony czas, nawet jeśli produkt zostanie wyłączony i ponownie włączony.
- Aby uzyskać optymalną rozdzielczość, ustaw maksymalną dostępną wersję interfejsu HDMI/DP.
  - HDMI: → System → Wer. portu wejścia
  - DP: → System → DisplayPort Wer.

Konfigurowanie ustawień menu

— W przypadku niektórych modeli produktów niektóre funkcje mogą nie być dostępne. Kolor oraz kształt części mogą być inne niż na ilustracji. W celu polepszenia jakości producent zastrzega sobie prawo do zmiany specyfikacji bez wcześniejszego powiadomienia.

— *: Podane elementy menu mogą być obsługiwane tylko w niektórych modelach.

Obraz

Menu	Opis
Tryb obrazu	Ta funkcja zapewnia optymalną jakość obrazu, dopasowaną do środowiska, w którym produkt będzie używany. — To menu nie jest dostępne, gdy włączona jest funkcja Tryb gry. — To menu nie jest dostępne, gdy włączona jest funkcja Tr. oszczędz. oczu. — To menu nie jest dostępne, gdy włączona jest funkcja Tryb PIP/PBP. W trybie PC • Niestandardowe: To ustawienie pozwala dostosować odpowiednio kontrast i jasność. • Standard: To ustawienie pozwala uzyskać jakość obrazu odpowiednią do edycji dokumentów lub korzystania z Internetu. • Kino: Jasność i ostrość monitorów odpowiednią do oglądania materiałów wideo i DVD. • Kontr. dynamiczny: To ustawienie pozwala uzyskać zrównoważoną jasność poprzez automatyczną regulację kontrastu.

Menu	Opis
Tryb obrazu	W trybie AV Po podłączeniu urządzenia zewnętrznego do gniazda HDMI/DP i ustawieniu opcji Tryb PC/AV na AV opcja Tryb obrazu ma cztery automatyczne ustawienia obrazu (Dynamiczny, Standard, Film i Niestandardowe), które są konfigurowane fabrycznie. Aktywować można jedno z ustawień: Dynamiczny, Standard, Film, lub Niestandardowe. Wybranie ustawienia Niestandardowe powoduje automatyczne przywrócenie ustawień obrazu dokonanych przez użytkownika. • Dynamiczny: Wybierz ten tryb, aby wyświetlane obrazy były ostrzejsze niż w trybie Standard. • Standard: Wybierz ten tryb, gdy otoczenie monitora jest jasne. • Film: Wybierz ten tryb, gdy otoczenie monitora jest ciemne. Ten tryb oszczędza energię i zmniejsza zmęczenie oczu. • Niestandardowe: Wybierz ten tryb, gdy chcesz dopasować obraz do własnych upodobań. — Rozdzielczość źródła wejściowego wynosi 480p, 576p, 720p 1080p lub 2160p, a obraz jest prawidłowo wyświetlany na produkcie (nie wszystkie modele obsługują podane sygnały wejściowe).

Menu	Opis
Jasność	Ustawianie ogólnego poziomu jasności obrazu. (Zakres: 0~100) Im wyższa wartość, tym jaśniejszy obraz. — To menu jest niedostępne, gdy opcja Tryb obrazu jest ustawiona na Kontr. dynamiczny. — To menu nie jest dostępne, gdy włączona jest funkcja Tr. oszczędz. oczu.
Kontrast	Ustawianie kontrastu między wyświetlanymi obiektami a tłem. (Zakres: 0~100) Im wyższa wartość, tym większy kontrast i wyraźniejszy obiekt. — Ta opcja jest niedostępna, gdy opcja Tryb obrazu jest ustawiona na Kino lub Kontr. dynamiczny. — To menu nie jest dostępne, gdy włączona jest funkcja Tryb gry. — To menu nie jest dostępne, gdy włączona jest funkcja Tryb PIP/PBP.
Ostrość	Zmiana ostrości zarysu wyświetlanego obiektu. (Zakres: 0~100) Im wyższa wartość, tym wyraźniejszy zarys wyświetlanego obiektu. — Ta opcja jest niedostępna, gdy opcja Tryb obrazu jest ustawiona na Kino lub Kontr. dynamiczny. — To menu nie jest dostępne, gdy włączona jest funkcja Tryb gry. — To menu nie jest dostępne, gdy włączona jest funkcja Tryb PIP/PBP.

Menu	Opis
Kolor	Ta opcja pozwala na regulację odcienia ekranu. • Ton kolorów: Wybór tonacji kolorów najlepiej odpowiadającej warunkom oglądania. • Czerwony: Regulacja poziomu nasycenia czerwienią. Wartości bliskie 100 oznaczają większą intensywność tego koloru. • Zielony: Regulacja poziomu nasycenia zielenią. Wartości bliskie 100 oznaczają większą intensywność tego koloru. • Niebieski: Regulacja poziomu nasycenia niebieskim. Wartości bliskie 100 oznaczają większą intensywność tego koloru. • Gamma: Regulacja średniego poziomu luminancji. • Nasycenie: Regulacja poziomu nasycenia. Wartości bliskie 100 oznaczają większą intensywność tego koloru. — To menu jest niedostępne, gdy opcja Tryb obrazu jest ustawiona na Kino lub Kontr. dynamiczny. — To menu nie jest dostępne, gdy włączona jest funkcja Tryb gry. — To menu nie jest dostępne, gdy włączona jest funkcja Tr. oszczędz. oczu. — To menu nie jest dostępne, gdy włączona jest funkcja Tryb PIP/PBP.

Menu	Opis
Poz. czer.	Podłączenie odtwarzacza DVD lub dekodera do produktu za pomocą kabla HDMI może spowodować pogorszenie jakości obrazu (np. zmiana poziomu zaczernienia, zmniejszenie kontrastu / natężenia kolorów itp.) w zależności od podłączonego urządzenia. W takim przypadku jakość obrazu można poprawić za pomocą opcji Poz. czer.. • Auto: Wybierz ten tryb, jeśli chcesz, aby funkcja Normalnie lub Niska była automatycznie wybierana w zależności od sygnału. • Normalnie: Tryb ten należy wybrać, jeśli nie występuje degradacja stosunku kontrastu. • Niska: Tryb ten redukuje poziom czerni i podnosi poziom bieli w przypadku wystąpienia degradacji stosunku kontrastu. — Ta funkcja jest dostępna tylko w trybie HDMI. — To menu nie jest dostępne, gdy włączona jest funkcja Tryb PIP/PBP. — Opcja Poz. czer. może być niezgodna z niektórymi urządzeniami źródłowymi. — Funkcja Poz. czer. jest aktywowana tylko przy pewnych rozdzielczościach AV, takich jak 480p przy 60 Hz, 576p przy 50 Hz, 720p przy 60 Hz i 1080p przy 60 Hz.
Tr. oszczędz. oczu	Ustawienie najlepszej jakości obrazu pozwalającej na odpoczynek oczu.
Tryb gry	Konfiguracja ustawień ekranu produktu pod kątem trybu gry. Tej funkcji używa się w przypadku grania w gry na komputerze lub na podłączonej konsoli PlayStation™ lub Xbox™. — To menu nie jest dostępne, gdy włączona jest funkcja Tr. oszczędz. oczu. — To menu nie jest dostępne, gdy włączona jest funkcja Tryb PIP/PBP. — Kiedy produkt się wyłącza, przechodzi do trybu oszczędzania energii lub zmienia źródło wejściowe, ustawienie Tryb obrazu zmienia się na Wył. nawet, jeśli jest ustawione na Włączona. — Aby tryb Tryb gry był aktywny cały czas, wybierz ustawienie Zawsze wł..

Menu	Opis
Czas reakcji	Ta opcja pozwala przyspieszyć reakcję panelu, aby wyświetlane materiały wideo były bardziej żywe i naturalne. — To menu nie jest dostępne, gdy włączona jest funkcja Tryb PIP/PBP. — Trybu Standardowy należy używać wówczas, gdy użytkownik nie odtwarza filmów ani nie gra w grę.
Proporcje ekranu	W trybie PC • Auto / Szeroki W trybie AV • 4:3 / 16:9 / Dopasuj do ekranu — Funkcja może nie być obsługiwana w zależności od portów dostępnych w produkcie. — To menu nie jest dostępne, gdy włączona jest funkcja Tryb PIP/PBP. — Zmiana wartości parametru Proporcje ekranu możliwa będzie po spełnieniu poniższych warunków. — Rozdzielczość źródła sygnału wejściowego wynosi 480p, 576p, 720p, 1080p lub 2160p, a obraz jest prawidłowo wyświetlany na urządzeniu (nie wszystkie modele obsługują podane sygnały wejściowe.). — Funkcja może być ustawiona tylko przy podłączeniu zewnętrznego źródła przez złącze HDMI, DP i ustawieniu opcji Tryb PC/AV na AV.

PIP/PBP

— Jeśli urządzenie zostanie ustawione na niekompatybilną rozdzielczość, na urządzeniu może być wyświetlany nieprawidłowy lub pusty ekran. Zmienić rozdzielczość na obsługiwaną, korzystając z tabeli standardowych trybów sygnału.

Menu	Opis
Tryb PIP/PBP	Włączenie lub wyłączenie trybu PIP/PBP.
Typ trybu	Określanie rozmiaru i formatu obrazu w oknie wewnętrznym. • 8:9 | 8:9 / PIP
Rozmiar ekranu	Umożliwia zmianę podekranu. • / — Opcja ta jest dostępna, jeśli dla opcji Typ trybu wybrano ustawienie PIP.
Położenie obrazu	Określanie położenia okna wewnętrznego przy pomocy dostępnych opcji. • / / / — Opcja ta jest dostępna, jeśli dla opcji Typ trybu wybrano ustawienie PIP.
Źródło	Określanie źródła obrazu wyświetlanego w poszczególnych oknach.
Źródło dźwięku	Wybieranie ekranu, dla którego będzie emitowany dźwięk. W trybie PIP • / W trybie PBP • /

Menu	Opis
Proporcje ekranu	Wybór rozmiaru i proporcji obrazu wyświetlanego na ekranie. W trybie PC • Auto / Szeroki W trybie AV • 4:3 / 16:9 / Dopasuj do ekranu — Funkcja może nie być obsługiwana w zależności od portów dostępnych w produkcie. — To menu nie jest dostępne, gdy włączona jest funkcja Tryb PIP/PBP. — Zmiana wartości parametru Proporcje ekranu możliwa będzie po spełnieniu poniższych warunków. — Rozdzielczość źródła sygnału wejściowego wynosi 480p, 576p, 720p, 1080p lub 2160p, a obraz jest prawidłowo wyświetlany na urządzeniu (nie wszystkie modele obsługują podane sygnały wejściowe.). — Funkcja może być ustawiona tylko przy podłączeniu zewnętrznego źródła przez złącze HDMI, DP i ustawieniu opcji Tryb PC/AV na AV. — Obecność konkretnych portów zależy od modelu urządzenia.
Kontrast	Umożliwia zmianę poziomu kontrastu. Wartości bliższe 100 oznaczają większy kontrast między barwami jasnymi/ciemnymi.

Wyśw. ekranowy

Menu	Opis
Przezroczyst.	Ustawianie przezroczystości okien menu.
Pozycja	• Poł. w poziomie: Ta opcja pozwala na przesuwanie menu w lewo lub w prawo. • Położenie pionowe: Ta opcja pozwala na przesuwanie menu w górę lub w dół.
Język	Ustawianie języka menu. — Zmiany ustawień języka zostaną zastosowane jedynie do menu ekranowego. — Nie będą dotyczyły pozostałych funkcji komputera.
Czas wyświetlania	Ustawianie, jak długo okno menu będzie widoczne na ekranie, gdy nie będzie używane.
Inf. o czasie wyś.	Wyświetla pozostały czas do zniknięcia okna menu. Czas wyświetlania menu można ustawić w Ustawieniach menu.
Powiększ	Powiększanie rozmiaru obszaru menu.

System

Menu	Opis
Oszczędz. energii	Redukcja zużycia energii przez regulację ustawień jasności.
Głośność	Zmień ustawienie opcji Głośność przesuwając przycisk 5-kierunkowy / ⏻ W LEWO / W PRAWO. — Aby włączyć funkcję Wycisz, przejdź do ekranu sterującego Głośność, a następnie za pomocą przycisku 5-kierunkowego/⏻ wybierz pozycję poniżej. Aby wyłączyć funkcję Wycisz, przejść do ekranu sterującego Głośność, a następnie zwiększyć lub zmniejszyć wartość ustawienia Głośność.
Wył. czasowy Plus	Wyłącznik czasowy • Wyłącznik czasowy: Włącza tryb Wyłącznik czasowy. • Wył. czasowy: Wyłącznik czasowy można ustawić na czas w zakresie od 1 do 23 godzin. Produkt wyłączy się automatycznie po upływie określonej liczby godzin. — Opcja ta jest dostępna, jeśli dla opcji Wyłącznik czasowy wybrano ustawienie Włączona. — W przypadku produktów przeznaczonych na niektóre rynki opcja Wyłącznik czasowy jest aktywowana po upływie 4 godzin od momentu włączenia produktu. Taki sposób działania jest zgodny z przepisami prawnymi regulującymi zasilanie urządzeń elektrycznych. Aby dezaktywować wyłącznik czasowy, należy przejść do obszaru ⊞ → System → Wył. czasowy Plus i dla opcji Wyłącznik czasowy wybrać ustawienie Wył.. Czasomierz Eko • Czasomierz Eko: Włącza tryb Czasomierz Eko. • Eko wył. po: Ustawienie opcji Eko wył. po może mieć wartość od 10 do 180 minut. Produkt wyłączy się automatycznie po upływie określonego czasu. — Opcja ta jest dostępna, jeśli dla opcji Czasomierz Eko wybrano ustawienie Włączona.

Menu	Opis
Tryb PC/AV	Dla funkcji Tryb PC/AV wybrać ustawienie AV. Rozmiar ekranu zostanie powiększony. Opcja ta jest przydatna przy oglądaniu filmów. — Obsługiwane są wyłącznie urządzenia o obszarze wyświetlania 16:9 lub 16:10. — Jeśli urządzenie jest ustawione na tryb HDMI, DisplayPort, a na ekranie wyświetlony jest komunikat Sprawdź połączenie kablowe i ustawienia urządzenia źródłowego., naciśnij przycisk 5-kierunkowy / ⏻, aby wyświetlić ekran menu ekranowych przycisków funkcyjnych, a następnie wybierz opcje ☰ → System → Tryb PC/AV → HDMI, DisplayPort → PC lub AV.
DisplayPort Wer.	Ta opcja pozwala wybrać port wyświetlacza. — To menu nie jest dostępne, gdy włączona jest funkcja Tryb PIP/PBP. — Wybranie nieprawidłowego ustawienia może spowodować, że na ekranie nie wyświetli się obraz. W takim przypadku należy sprawdzić dane techniczne urządzenia. — Jeśli urządzenie podczas pracy w trybie DisplayPort wyświetla komunikat Sprawdź połączenie kablowe i ustawienia urządzenia źródłowego., naciśnij przycisk 5-kierunkowy / ⏻, aby wyświetlić menu ekranowych przycisków funkcyjnych, a następnie wybierz opcje ☰ → System → DisplayPort Wer.. — Jeżeli w ustawieniu DisplayPort Wer. zostanie zaznaczona wartość 1.1, faktyczna maksymalna częstotliwość odświeżania karty graficznej może nie osiągać teoretycznej maksymalnej wartości, co jest spowodowane ograniczoną przepustowością protokołu DisplayPort 1.1. — Jeśli uruchomiono system BIOS komputera, a ekran systemu BIOS nie wyświetla się na monitorze, przejść do następujących opcji i wybrać tryb. ☰ → System → DisplayPort Wer..

Menu	Opis
Wer. portu wejścia	Wybrać wersję interfejsu HDMI. (1.4 / 2.0) — To menu nie jest dostępne, gdy włączona jest funkcja Tryb PIP/PBP. — Obsługiwane urządzenie i rozdzielczość mogą się różnić zależnie od wersji produktu. — Zmiana wersji może spowodować miganie ekranu. — Jeśli dla opcji tryb HDMI zostanie wybrane ustawienie 1.4, może to spowodować, że niektóre wysokie rozdzielczości nie będą obsługiwane z powodu ograniczenia przepustowości protokołu HDMI 1.4. — W przypadku wybrania nieprawidłowego ustawienia ekran może być pusty. W takim przypadku należy sprawdzić dane techniczne urządzenia. — Ustawić opcję tryb HDMI na 1.4, jeśli monitor jest podłączony do urządzenia HDMI i monitor nie wyświetla poprawnie obrazu, wyświetla pusty ekran lub nie odtwarza dźwięku.
Autoprzeł. źródła+	Po włączeniu funkcji nowe podłączone źródło będzie automatycznie wyświetlane. — Ta funkcja może nie być obsługiwana w zależności od modelu lub regionu geograficznego.
Powt. przycisków	Ta opcja pozwala na sterowanie częstotliwością reakcji przycisku, gdy jest on naciśnięty. Można wybrać ustawienia Przyspieszenie, 1 s lub 2 s. Jeśli wybrano ustawienie Bez powtarzania, polecenie reaguje tylko raz w wyniku naciśnięcia przycisku.
Wł. lampkę LED	Konfigurując ustawienia, można włączyć lub wyłączyć kontrolkę zasilania (diodę LED) umieszczoną w dolnej części produktu. • Działa: Kontrolka zasilania (dioda LED) jest włączona, gdy produkt jest włączony. • Tryb gotowości: Kontrolka zasilania (dioda LED) jest włączona, gdy produkt jest wyłączony.

Menu	Opis
Dostępność	Konfiguruje opcje dostępności. • SeeColors Mode: Pozwala użytkownikom z daltonizmem na dostrzeganie żywych barw. Włącz tę opcję, aby dostosować kolory do środowiska oglądania i dostrzegać bogatsze kolory na ekranie. — Niektóre menu nie są dostępne, gdy włączona jest funkcja SeeColors Mode. — Działanie tej funkcji może nie być obsługiwane w zależności od modelu. • Wysoki kontrast: Zwiększanie kontrastu między tekstem a tłem w menu Settings. • Odcienie szarości: Zmień odcień ekranu na biało-czarny. • Odwrócenie koloru: Odwraca kolory menu Ustawienia. Biały kolor zostaje zamieniony na czarny, a czarny na biały. Inne kolory są odwracane zgodnie z wartościami RGB.
Konf. klucza użyt.	Ustaw własny przycisk, aby można było bezpośrednio ustawiać wybraną funkcję. • Tr. oszczędz. oczu / Tryb PIP/PBP / Autoprzeł. źródła+ / Tryb obrazu / Czas reakcji

Pomoc techn.

Menu	Opis
Diagnostyka	Ten test należy wykonać w przypadku problemu z obrazem monitora. — Nigdy nie wyłączać urządzenia ani nie zmieniać źródła sygnału podczas diagnostyki. Jeśli to możliwe, nie przerywać testu.
Informacja	Wyświetlanie informacji o produkcie, takich jak nazwa modelu.
Przywróć wszystko	Ta opcja pozwala przywrócić wszystkie ustawienia produktu do fabrycznych wartości domyślnych.

Rozwiązywanie problemów

Wymagania, które należy spełnić przed kontaktem z Centrum Obsługi Klienta firmy Samsung

— Przed skontaktowaniem się z Centrum Obsługi Klienta firmy Samsung należy przetestować produkt zgodnie z poniższą instrukcją. Jeżeli problem nadal występuje, należy skontaktować się z Centrum Obsługi Klienta firmy Samsung.

Diagnostyka urządzenia (problemy z ekranem)

Jeśli wystąpi problem z ekranem monitora, uruchom Diagnostyka, aby sprawdzić, czy monitor działa prawidłowo.

Sprawdzanie rozdzielczości i częstotliwości

Jeśli wybrano nieobsługiwaną rozdzielczość (patrz Tabela standardowych trybów sygnału), na ekranie może pojawić się na chwilę komunikat Tryb nieoptymalny lub obraz na ekranie może być wyświetlany nieprawidłowo.

— Wyświetlana rozdzielczość może się różnić zależnie od ustawień systemowych komputera i użytych kabli.

Sprawdź, co następuje.

Problem z instalacją (tryb PC)

W przypadku podłączenia komputera do produktu za pomocą kabla HDMI po czterech stronach ekranu widoczne są puste paski.

Nie ma to związku z działaniem produktu.

Jest to związane z komputerem lub kartą graficzną. Problem można naprawić, dopasowując rozmiar ekranu w menu ustawień karty graficznej dla sygnału HDMI.

Jeśli menu ustawień karty graficznej nie umożliwia regulacji rozmiaru ekranu, zaktualizuj sterownik karty graficznej do najnowszej wersji.

(Aby otrzymać informacje o sposobie regulacji ustawień ekranu, skontaktuj się z producentem karty graficznej lub komputera.)

Problem z ekranem

Nie świeci dioda LED zasilania. Ekran się nie włącza.

Sprawdź, czy przewód zasilający jest podłączony prawidłowo.

Jeśli wystąpi problem z ekranem monitora, uruchom Diagnostyka, aby sprawdzić, czy monitor działa prawidłowo.

Komunikat „Sprawdź połączenie kablowe i ustawienia urządzenia źródłowego.” wyświetla się w przypadku.

Sprawdzić, czy kabel jest prawidłowo podłączony do produktu.

Jeśli monitor jest ustawiony na tryb HDMI lub DisplayPort, nacisnąć przycisk ⏻, aby wyświetlić ekran menu ekranowych przycisków funkcyjnych, a następnie wybrać ⊞ → System → Tryb PC/AV → HDMI, DisplayPort → PC lub AV.

Ustawić wersję podłączonego sygnału HDMI lub DisplayPort. (HDMI: ⊞ → System → Wer. portu wejścia → 1.4 lub 2.0, DisplayPort: ⊞ → System → DisplayPort Wer. → 1.1 lub 1.2↑.

Wyświetlany jest komunikat Tryb nieoptymalny.

Ten komunikat pojawia się wtedy, gdy sygnał z karty graficznej przekracza maksymalną rozdzielczość lub częstotliwość możliwą w przypadku produktu.

Zmienić maksymalną rozdzielczość i częstotliwość pod kątem parametrów produktu, korzystając z Tabela standardowych trybów sygnału.

Obraz wyświetlany na ekranie wygląda na zniekształcony.

Sprawdź połączenie kablowe z urządzeniem.

Obraz wyświetlany na ekranie nie jest wyraźny. Obraz jest rozmazany.

Usuń wszystkie podłączone akcesoria (przedłużacz kabla wideo itp.) i spróbuj ponownie.

Ustaw zalecane zakresy rozdzielczości i częstotliwości.

Obraz wydaje się niestabilny i chwiejny. Na ekranie pozostaje cień lub odbicie.

Upewnij się, że rozdzielczość i częstotliwość komputera zostały ustawione w zakresie zgodnym z urządzeniem. Następnie, w razie potrzeby, zmień ustawienia zgodnie z informacjami w Tabela standardowych trybów sygnału instrukcji i informacjami w menu Informacja produktu.

— Dostępność funkcji może się różnić w zależności od modelu.

Ekran jest zbyt jasny. Ekran jest zbyt ciemny.

Dostosuj jasność (Jasność) i kontrast (Kontrast).

Ustawienia kolorów się zmieniają.

Zmienić ustawienia Kolor.

Kolory na ekranie są zafałszowane i pokryte cieniem.

Zmienić ustawienia Kolor.

Kolor biały nie jest do końca biały.

Zmienić ustawienia Kolor.

Na ekranie nie jest wyświetlany żaden obraz a dioda LED zasilania miga co 0,5–1 s.

Sprawdzić, czy kabel jest prawidłowo podłączony do produktu i do komputera i czy złącza są mocno wciśnięte.

Naciśnij dowolny klawisz na klawiaturze lub porusz myszą, aby wrócić do poprzedniego ekranu.

Urządzenie pracuje w trybie oszczędzania energii.

Tekst jest rozmazany.

W przypadku korzystania z systemu Windows (np. Windows 7, Windows 8, Windows 8.1 lub Windows 10): Otwórz **Panel sterowania** → **Czcionki** → **Dopasuj tekst ClearType** i zmień ustawienie opcji **Włącz technologię ClearType**.

Podczas odtwarzania plików wideo obraz jest przerywany.

Podczas odtwarzania dużych plików wideo o wysokiej rozdzielczości obraz może być przerywany. Może to być spowodowane brakiem optymalizacji odtwarzacza wideo względem zasobów komputera.

Spróbuj odtworzyć plik w innym odtwarzaczu wideo.

Problem z dźwiękiem

Brak dźwięku.

Sprawdź stan podłączonych słuchawek lub wyreguluj głośność.

Sprawdź poziom głośności.

Sprawdź, czy głośność produktu lub urządzenia źródłowego jest ustawiona na wyciszenie.

Poziom głośności jest zbyt niski.

Ustaw głośność dźwięku.

Jeżeli poziom głośności jest nadal zbyt niski mimo jego podwyższenia do maksimum, należy ustawić odpowiednio głośność na karcie dźwiękowej komputera lub w oprogramowaniu.

Wyświetla się obraz, ale nie ma dźwięku.

Po podłączeniu urządzenia wejściowego za pomocą kabla HDMI-DVI przestaje działać dźwięk.

Urządzenie należy podłączyć za pomocą kabla HDMI lub DP.

Problem z urządzeniem źródłowym

Podczas uruchamiania komputera słychać sygnały dźwiękowe.

Jeżeli podczas uruchamiania komputera słychać sygnał dźwiękowy, należy oddać komputer do naprawy.

Inne problemy

Kiedy produkt wydaje pykający (trzeszczący) dźwięk.

Dźwięk może być spowodowany kurczeniem się lub rozszerzaniem w wyniku zmiany temperatury zewnętrznych komponentów lub wewnętrznego obwodu produktu.

NIE jest to awaria produktu i nie wpływa to na trwałość produktu.

Urządzenie się nagrzewa.

W trakcie eksploatacji urządzenie wydziela umiarkowane ciepło i jest to normalne zjawisko. Urządzenie zostało gruntownie przetestowane i uznane za bezpieczne. Można go używać bez obaw. Ciepło wytwarzane przez pracujące urządzenie nie wpływa negatywnie na jego działanie ani żywotność.

Dane techniczne

Ogólne

Nazwa modelu	S27H71*
Wymiary	Kategoria 27 (26,9 cali / 68,4 cm)
Obszar wyświetlania	596,736 mm (poziomo) x 335,664 mm (pionowo)
Plamka matrycy	0,1554 mm (poziomo) x 0,1554 mm (pionowo)
Maksymalna częstotliwość taktowania pikseli	594 MHz

Nazwa modelu	S32H71*
Wymiary	Kategoria 32 (31,5 cali / 80,0 cm)
Obszar wyświetlania	697,306 mm (poziomo) x 392,234 mm (pionowo)
Plamka matrycy	0,182 mm (poziomo) x 0,182 mm (pionowo)
Maksymalna częstotliwość taktowania pikseli	594 MHz

Zasilanie	AC100-240V~ 50/60Hz W oparciu o napięcie AC zasilacza. Informacje o napięciu DC produktu zawiera jego etykieta.
Złącza sygnałowe	HDMI, DisplayPort
Warunki	**Obsługa urządzenia** Temperatura:Od 10 °C do 40 °C (Od 50 °F do 104 °F) Wilgotność: 10 do 80 %, bez kondensacji
	Przechowywanie Temperatura: Od -20 °C do 45 °C (Od -4 °F do 113 °F) Wilgotność: 5 do 95%, bez kondensacji

- Standard Plug & Play

  To urządzenie może być zainstalowane i używane z każdym systemem zgodnym z funkcją Plug & Play. Obustronna wymiana danych między urządzeniem a systemem komputerowym optymalizuje ustawienia urządzenia. Instalacja urządzenia odbywa się automatycznie. Niemniej jednak można dostosować ustawienia instalacji do własnych potrzeb.

- Plamki (piksele) ekranowe

  Z uwagi na sposób produkcji urządzenia mniej więcej jeden piksel na milion może być jaśniejszy lub ciemniejszy na panelu LCD. Nie ma to wpływu na wydajność produktu.

- Dźwięk jest odtwarzany z tymi samymi ustawieniami, jakie są na podłączonym urządzeniu. Ustawienia dźwięku (np. liczba bitów na sekundę czy częstotliwość próbkowania) można zmienić z poziomu podłączonego urządzenia.
- W celu polepszenia jakości producent zastrzega sobie prawo do zmiany powyższych danych technicznych bez wcześniejszego powiadomienia.
- Szczegółowe dane techniczne urządzeń można znaleźć na stronie internetowej firmy Samsung.

Lista kart graficznych obsługujących tryb HDR10

Tryb HDR10 jest dostępny wyłącznie na urządzeniach z systemem Windows 10 wyposażonych w kartę graficzną obsługującą zarządzanie prawami cyfrowymi Play Ready 3.0 (dla chronionych treści HDR). W przypadku trybu HDR10 należy korzystać z kart graficznych wymienionych poniżej.

- NVIDIA GeForce 1000 series lub nowsza
- AMD Radeon™ RX 400 series lub nowsza
- Intel UHD Graphics 600 series lub nowsza

— Zalecana się korzystanie z kart graficznych obsługujących przyspieszane sprzętowo dekodowanie 10-bitowych materiałów wideo dla koderów-dekoderów HDR.

Licencje i inne informacje



The terms HDMI, HDMI High-Definition Multimedia Interface, HDMI trade dress and the HDMI Logos are trademarks or registered trademarks of HDMI Licensing Administrator, Inc.

- Open Source License Notice

  Open Source used in this product can be found on the following webpage (https://opensource.samsung.com).

- Aby uzyskać dostęp do informacji dotyczących efektywności energetycznej tego produktu w Europejskim rejestrze etykiet energetycznych (EPREL), odwiedź stronę https://eprel.ec.europa.eu/qr/******

  ****** to numer rejestracyjny EPREL produktu. Numer rejestracji można znaleźć na tabliczce znamionowej produktu.

- W poniższych sytuacjach może zostać naliczona opłata manipulacyjna:

  (a) Serwisant został wezwany do naprawy urządzenia, w którym nie wykryto żadnej usterki (tj. użytkownik nie zapoznał się z instrukcją obsługi).

  (b) Urządzenie dostarczono do punktu serwisowego, gdzie ustalono, że nie ma żadnych usterek (tj. użytkownik nie zapoznał się z instrukcją obsługi).

  Użytkownik zostanie poinformowany o wysokości opłaty administracyjnej przed wizytą serwisanta.

Tabela standardowych trybów sygnału

Nazwa modelu		S27H71* / S32H71*
Synchronizacji (spec. PANELU)	Częstotliwość odświeżania pionowego	50~60 Hz
Rozdzielczość	Rozdzielczość optymalna	3840 x 2160 przy 60 Hz
	Rozdzielczość maksymalna	

― Jeżeli do komputera są podłączone dwa monitory przy ustawionym trybie DSC z rozdzielczością 3840 x 2160 i częstotliwością 60 Hz lub wyższą albo jeśli na komputerze włączono tryb PBP, komputer może działać nieprawidłowo z powodu niewystarczających zdolności karty graficznej do generowania sygnału wyjściowego. Jeżeli tak się stanie, zmniejszyć rozdzielczość i częstotliwość odświeżania w komputerze.

Jeśli komputer wysyła sygnał należący do poniższych standardowych trybów sygnału, rozdzielczość ekranu zostanie dopasowana automatycznie. Jeśli sygnał przesyłany z komputera nie należy do żadnego trybu standardowego, ekran może nie wyświetlać żadnego obrazu mimo włączonej diody zasilania LED. W takim przypadku należy zmienić ustawienia zgodnie z poniższą tabelą oraz instrukcją obsługi karty graficznej.

Rozdzielczość	Częstotliwość pozioma (kHz)	Częstotliwość odświeżania pionowego (Hz)	Częstotliwość taktowania pikseli (MHz)	Polaryzacja synchronizacji (pozioma/ pionowa)	Gniazdo	
					HDMI IN	DP IN
VESA, 640 x 480	31.469	59.940	25.175	-/-	O	O
VESA, 800 x 600	37.879	60.317	40.000	+/+	O	O
VESA, 1024 x 768	48.363	60.004	65.000	-/-	O	O
VESA, 1280 x 720	45.000	60.000	74.250	+/+	O	O
VESA, 1280 x 800	49.702	59.810	83.500	-/+	O	O
VESA, 1280 x 1024	63.981	60.020	108.000	+/+	O	O
VESA, 1440 x 900	55.935	59.887	106.500	-/+	O	O
VESA, 1600 x 900	60.000	60.000	108.000	+/+	O	O
VESA, 1680 x 1050	65.290	59.954	146.250	-/+	O	O
VESA, 2560 x 1440	88.787	59.951	241.700	+/-	O	O
VESA, 3840 x 2160	65.730	30.000	297.000	+/-	O	O
VESA, 3840 x 2160	110.550	50.000	433.356	+/-	O	O
VESA, 3840 x 2160	133.312	60.000	533.250	+/-	O	O
VESA, 3840 x 2160	135.000	60.000	594.000	+/-	O	O

― Częstotliwość pozioma
Czas potrzebny do zeskanowania pojedynczej linii od lewej do prawej strony ekranu to tak zwany cykl poziomy. Odwrotność liczby cyklów poziomych stanowi wartość częstotliwości poziomej. Częstotliwość poziomą mierzy się w kHz.

― Częstotliwość odświeżania pionowego
Powtarzanie tego samego obrazu kilkadziesiąt razy na sekundę umożliwia wyświetlenie obrazu naturalnego. Częstotliwość powtarzania nazywa się „częstotliwością pionową" lub „częstotliwością odświeżania" i wyraża się w hercach (Hz).

― W urządzeniu można ustawić tylko jedną rozdzielczość dla każdego rozmiaru ekranu, aby uzyskać optymalną jakość obrazu z uwagi na rodzaj ekranu. W związku z tym ustawienie rozdzielczości innej niż wskazana może wpłynąć negatywnie na jakość obrazu. Aby tego uniknąć, zaleca się wybranie optymalnej rozdzielczości określonej dla produktu.

Dodatek

Odpowiedzialność za odpłatne usługi (koszty ponoszone przez klienta)

― W przypadku zgłoszenia naprawy serwisowej niezgodnej z postanowieniami gwarancji klient może zostać obciążony kosztami związanymi z wizytą serwisanta w poniższych okolicznościach.

Okoliczności inne niż defekt produktu

Czyszczenie produktu, regulacja, pouczenia, ponowna instalacja itd.

- Udzielenie przez serwisanta instruktażu obsługi produktu albo regulacja ustawień bez konieczności demontażu produktu.
- Defekty powstałe w wyniku oddziaływania czynników zewnętrznych (tj. połączenie z Internetem, antena, sygnał przewodowy itp.).
- Ponowna instalacja produktu lub podłączenie dodatkowych urządzeń po pierwszej instalacji zakupionego produktu.
- Ponowna instalacja produktu związana z przeniesieniem go w inne miejsce albo do innego lokalu.
- Udzielenie klientowi instruktażu obsługi produktów innej firmy.
- Zgłoszenie klienta dotyczące instruktażu obsługi sieci albo programu innej firmy.
- Zgłoszenie klienta dotyczące instalacji oprogramowania oraz konfiguracji produktu.
- Wyczyszczenie wnętrza produktu przez serwisanta lub usunięcie z niego pyłu bądź zbędnych przedmiotów.
- Zgłoszenie klienta dotyczące dodatkowej instalacji w przypadku zakupu urządzenia w systemie zakupów domowych albo przez Internet.

Uszkodzenie produktu powstałe z winy klienta

Uszkodzenie produktu powstałe w wyniku niewłaściwego postępowania z nim lub nieprawidłowej naprawy.

Uszkodzenie produktu w wyniku:

- Uderzenia lub upadku;
- Korzystania z niezalecanych przez firmę Samsung źródeł zasilania albo produktów sprzedawanych oddzielnie;
- Napraw przeprowadzanych przez osobę niebędącą serwisantem zatrudnionym przez zewnętrzną firmę serwisową lub kontrahenta współpracującego z firmą Samsung Electronics Co., Ltd.;
- Przebudowy lub naprawy wykonywanej przez klienta;
- Eksploatacji produktu pod niewłaściwym napięciem albo podłączenia go do niezalecanych gniazdek elektrycznych;
- Niestosowania się do zaleceń wymienionych pod hasłem „Uwaga” w Instrukcji obsługi.

Pozostałe okoliczności

- Uszkodzenie produktu w następstwie klęski żywiołowej. (uderzenia pioruna, pożaru, trzęsienia ziemi, powodzi itd.)
- Zużycia lub wyczerpania materiałów eksploatacyjnych. (np. akumulatora, tonera, lamp jarzeniowych, głowicy, elementów drgających, kontrolek, filtrów, taśm itd.)

― W przypadku zgłoszenia przez klienta konieczności naprawy prawidłowo działającego produktu może zostać naliczona opłata za usługi serwisowe. Prosimy zapoznać się z treścią Instrukcji obsługi.