Seria VG34WQML5F

Monitor LCD

Podręcznik użytkownika

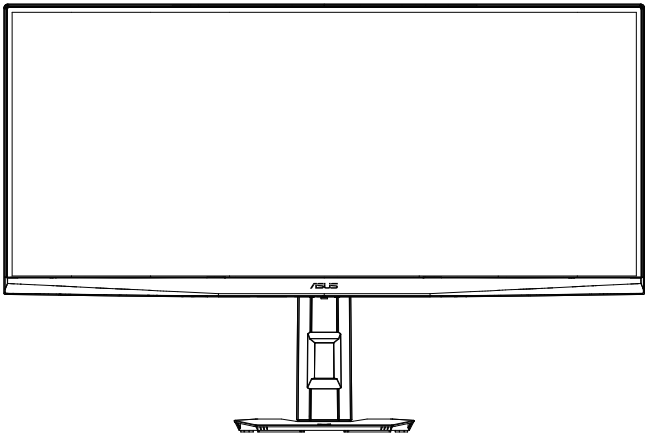

HIGH-DEFINITION MULTIMEDIA INTERFACE

Spis treści

Uwagi iii

Informacje związane z bezpieczeństwem v

Dbanie i czyszczenie ix

Usługa odbioru zużytego sprzętu xii

1.1 Witamy! 1-1

1.2 Zawartość opakowania 1-1

1.3 Podłączanie monitora 1-2

1.4 Odłączanie wspornika/podstawy (do montażu ściennego VESA) 1-3

1.5 Prowadzenie kabli (włącznie z gniazdem wejścia/wyjścia) 1-4

1.6 Regulacja monitora 1-5

2.1 Wprowadzenie do monitora 2-1

2.1.1 Widok z przodu 2-1

2.2.2 Widok z tyłu 2-3

3.1 Menu OSD (menu ekranowe) 3-1

3.1.1 Jak wykonać ponowną konfigurację 3-1

3.1.2 Wprowadzenie do funkcji OSD 3-3

3.2 Display Widget Center 3-19

3.3 Podsumowanie specyfikacji 3-21

3.4 Wymiary zewnętrzne 3-23

3.5 Rozwiązywanie problemów (FAQ) 3-24

3.6 Lista obsługiwanego taktowania 3-25

3.7 Włączone i niedostępne funkcje menu OSD 3-30

Copyright © 2026 ASUSTeK COMPUTER INC. Wszelkie prawa zastrzeżone.

Żadnej z części tego podręcznika, włącznie z opisem produktów i oprogramowania, nie można powielać, przenosić, przetwarzać, przechowywać w systemie odzyskiwania danych ani tłumaczyć na inne języki, w jakiejkolwiek formie lub w jakikolwiek sposób, z wyjątkiem wykonywania kopii zapasowej dokumentacji otrzymanej od dostawcy, bez wyraźnego, pisemnego pozwolenia firmy ASUSTeK COMPUTER INC. („ASUS").

Gwarancja na produkt lub usługa gwarancyjna nie zostanie wydłużona, jeśli: (1) produkt był naprawiany, modyfikowany lub zmieniany, jeśli wykonane naprawy, modyfikacje lub zmiany zostały wykonane bez pisemnej autoryzacji ASUS; lub, gdy (2) została uszkodzona lub usunięta etykieta z numerem seryjnym.

ASUS UDOSTĘPNIA TEN PODRĘCZNIK W STANIE „JAKI JEST", BEZ UDZIELANIA JAKICHKOLWIEK GWARANCJI, ZARÓWNO WYRAŹNYCH JAK I DOMNIEMANYCH, WŁĄCZNIE, ALE NIE TYLKO Z DOMNIEMANYMI GWARANCJAMI LUB WARUNKAMI PRZYDATNOŚCI HANDLOWEJ LUB DOPASOWANIA DO OKREŚLONEGO CELU. W ŻADNYM PRZYPADKU FIRMA ASUS, JEJ DYREKTORZY, KIEROWNICY, PRACOWNICY LUB AGENCI NIE BĘDĄ ODPOWIADAĆ ZA JAKIEKOLWIEK NIEBEZPOŚREDNIE, SPECJALNE, PRZYPADKOWE LUB KONSEKWENTNE SZKODY (WŁĄCZNIE Z UTRATĄ ZYSKÓW, TRANSAKCJI BIZNESOWYCH, UTRATĄ MOŻLIWOŚCI KORZYSTANIA LUB UTRATĄ DANYCH, PRZERWAMI W PROWADZENIU DZIAŁALNOŚCI ITP.) NAWET, JEŚLI FIRMA ASUS UPRZEDZAŁA O MOŻLIWOŚCI ZAISTNIENIA TAKICH SZKÓD, W WYNIKU JAKICHKOLWIEK DEFEKTÓW LUB BŁĘDÓW W NINIEJSZYM PODRĘCZNIKU LUB PRODUKCIE.

SPECYFIKACJE I INFORMACJE ZNAJDUJĄCE SIĘ W TYM PODRĘCZNIKU, SŁUŻĄ WYŁĄCZNIE CELOM INFORMACYJNYM I MOGĄ ZOSTAĆ ZMIENIONE W DOWOLNYM CZASIE, BEZ POWIADOMIENIA, DLATEGO TEŻ, NIE MOGĄ BYĆ INTERPRETOWANE JAKO WIĄŻĄCE FIRMĘ ASUS DO ODPOWIEDZIALNOŚCI. ASUS NIE ODPOWIADA ZA JAKIEKOLWIEK BŁĘDY I NIEDOKŁADNOŚCI, KTÓRE MOGĄ WYSTĄPIĆ W TYM PODRĘCZNIKU, WŁĄCZNIE Z OPISANYMI W NIM PRODUKTAMI I OPROGRAMOWANIEM.

Nazwy produktów i firm pojawiające się w tym podręczniku mogą, ale nie muszą, być zastrzeżonymi znakami towarowymi lub prawami autorskimi ich odpowiednich właścicieli i używane są wyłącznie w celu identyfikacji lub wyjaśnienia z korzyścią dla ich właścicieli i bez naruszania ich praw.

Uwagi

Oświadczenie Federalnej Komisji Łączności

Urządzenie to jest zgodne z Częścią 15 przepisów FCC. Jego działanie wymaga spełnienia następujących dwóch warunków:

- Urządzenie to nie może powodować żadnych szkodliwych zakłóceń i
- Urządzenie to musi akceptować wszelkie odbierane zakłócenia, włącznie z zakłóceniami nieprzewidywalnymi.

Urządzenie to zostało poddane testom, które określiły, że spełnia ograniczenia dla urządzeń cyfrowych klasy B, określone przez część 15 przepisów FCC. Wymagania te zostały ustanowione w celu zapewnienia właściwego zabezpieczenia przed szkodliwymi zakłóceniami urządzeń w instalacji domowej. Urządzenie to generuje, wykorzystuje, może emitować energię częstotliwości radiowej, zakłócające komunikację radiową, jeśli nie zostanie zainstalowane i nie będzie używane zgodnie z instrukcjami producenta. Jednakże, nie można zagwarantować, że zakłócenia nie wystąpią w określonej instalacji. Jeśli urządzenie wpływa na jakość odbioru radia lub telewizji, co można sprawdzić poprzez wyłączenie i włączenie urządzeń, użytkownik powinien spróbować samodzielnie usunąć zakłócenia poprzez zastosowanie jednej lub więcej następujących czynności:

- Zmiana pozycji lub ukierunkowania anteny odbiorczej.
- Zwiększenie odstępu między urządzeniem a odbiornikiem.
- Podłączenie urządzenia i odbiornika do gniazd zasilanych z różnych obwodów.
- Skonsultowanie się z dostawcą i doświadczonym technikiem radiowo-telewizyjnym w celu uzyskania pomocy.

Oświadczenie Kanadyjski Departament Komunikacji

To urządzenie cyfrowe nie przekracza ograniczeń klasy B dla emisji zakłóceń radiowych, ustalonych przez Przepisy dotyczące zakłóceń radiowych Kanadyjskiego Departamentu Komunikacji.

To urządzenie cyfrowe klasy B jest zgodne z kanadyjską normą ICES-003.

Urządzenie może upaść, powodując poważne obrażenia osobiste lub śmierć. Aby zapobiec obrażeniom, to urządzenie należy bezpiecznie przymocować do podłogi/ściany, zgodnie ze wszystkimi instrukcjami instalacji.

EAC

Deklaracja zgodności

To urządzenie spełnia wymogi wynikające z Dyrektywy o ujednoliceniu prawa państw członkowskich dotyczącego kompatybilności elektromagnetycznej (2014/30/UE), Dyrektywy niskonapięciowej (2014/35/UE), ROZPORZĄDZENIA (UE) 2024/1781 i Dyrektywy RoHS (2011/65/UE). Produkt został poddany testom, które stwierdziły, że spełnia on normy zharmonizowane w zakresie urządzeń techniki informatycznej, które to normy zostały opublikowane w ramach dyrektyw w Oficjalnym Dzienniku Unii Europejskiej.

Oświadczenie dotyczące symbolu WEEE

Dyrektywa w sprawie zużytego sprzętu elektrycznego i elektronicznego (WEEE) (2012/19/UE) to prawo Unii Europejskiej, którego celem jest ograniczenie wpływu sprzętu elektrycznego i elektronicznego na środowisko. Nakłada ona na producentów obowiązek ponoszenia odpowiedzialności za gospodarowanie produktami po zakończeniu ich cyklu życia, promując ich zbieranie, przetwarzanie i recykling w celu ograniczenia ilości odpadów oraz odzysku surowców.

Nie wyrzucaj sprzętu elektrycznego i elektronicznego do odpadów komunalnych.

Symbol przekreślonego kosza na kółkach umieszczony na produkcie lub opakowaniu oznacza, że tego produktu (wraz z ewentualnymi bateriami) nie wolno wyrzucać do odpadów komunalnych.

Aby zapobiec potencjalnym szkodom dla środowiska i zdrowia ludzi, należy korzystać z systemu zbiórki umożliwiającego zwrot, recykling i odzysk zużytego sprzętu elektrycznego i elektronicznego (WEEE). Produkt ten został zaprojektowany tak, aby umożliwić ponowne wykorzystanie części oraz ułatwić recykling niektórych materiałów.

Niewłaściwa utylizacja może wiązać się z ryzykiem ze względu na obecność niebezpiecznych substancji w sprzęcie elektrycznym i elektronicznym, takich jak ołów, BFR (bromowane środki zmniejszające palność) oraz inne szkodliwe składniki.

Sprawdź lokalne punkty lub usługi recyklingu sprzętu elektronicznego.

(https://esg.asus.com/en/circular-economy/resource-regeneration/global-take-back-service)



EEE yönetmeliğine uygundur

Informacje związane z bezpieczeństwem

- Przed wykonaniem ustawień monitora należy uważnie przeczytać całą, dostarczoną w opakowaniu dokumentację.
- Aby zapobiec pożarowi lub porażeniu prądem elektrycznym, nigdy nie należy narażać monitora na działanie deszczu lub wilgoci.
- Nigdy nie należy otwierać obudowy monitora. Niebezpieczne, wysokie napięcie wewnątrz monitora może spowodować poważne obrażenia fizyczne.
- W przypadku uszkodzenia zasilacza nie wolno naprawiać go samemu. Należy skontaktować się z technikiem serwisu lub ze sprzedawcą.
- Przed rozpoczęciem używania produktu należy sprawdzić, czy wszystkie kable są prawidłowo podłączone oraz, czy nie są uszkodzone. Po wykryciu jakiegokolwiek uszkodzenia należy jak najszybciej skontaktować się z dostawcą.
- Szczeliny i otwory w tylnej lub górnej części obudowy, służą do wentylacji. Nie należy zakrywać tych szczelin. Nigdy nie należy umieszczać tego produktu obok lub nad grzejnikiem lub źródłem ciepła, dopóki nie zostanie zapewniona prawidłowa wentylacja.
- Monitor należy zasilać wyłącznie ze źródła zasilania wskazanego na etykiecie. Przy braku pewności co do typu zasilania w sieci domowej należy skontaktować się z dostawcą lub lokalnym zakładem energetycznym.
- Należy używać właściwą wtyczkę zasilania, zgodną z lokalnymi standardami.
- Nie należy przeciążać listew zasilających lub przedłużaczy. Przeciążenie może spowodować porażenie prądem elektrycznym.
- Należy unikać kurzu, wilgoci i ekstremalnych temperatur. Nie należy trzymać urządzenia w miejscu, gdzie może ono się zamoczyć. Monitora należy ustawić na stabilnej powierzchni.
- Urządzenie należy odłączyć od zasilania podczas burzy z wyładowaniami atmosferycznymi lub, jeśli nie będzie długo używane. Zabezpieczy to monitor przed uszkodzeniem spowodowanym skokami napięcia.
- Nigdy nie należy wpychać do szczelin obudowy monitora żadnych obiektów lub wlewać płynów.
- Aby zapewnić oczekiwane działanie, monitor należy używać wyłącznie z komputerami z certyfikatem UL, z gniazdami o parametrach prądu zmiennego 100 ~ 240V.
- Gniazdko sieciowe powinno znajdować się w pobliżu urządzenia i powinno być łatwo dostępne.
- W przypadku wystąpienia problemów technicznych z monitorem należy skontaktować się z wykwalifikowanym technikiem serwisu lub ze sprzedawcą.
- Przed podłączeniem wtyczki zasilania do sieci zasilającej należy zapewnić uziemienie. Podczas odłączania połączenia uziemienia, po wyciągnięciu wtyczki zasilania, należy sprawdzić odłączenie zasilania.

OSTRZEŻENIE

Korzystanie ze słuchawek nausznych i dousznych innych niż określone w niniejszym dokumencie może być przyczyną utraty słuchu spowodowanej nadmiernym ciśnieniem akustycznym.

Należy potwierdzić, że system dystrybucji w instalacji budynku powinien dostarczyć wyłącznik obwodu o parametrach znamionowych 120/240V, 20A (maksymalnie).

Po dostarczeniu z 3-bolcową wtyczką na przewodzie zasilającym, podłącz przewód zasilający do uziemionego gniazda na 3-bolce. Nie należy usuwać bolca uziemienia przewodu zasilającego, na przykład poprzez podłączenie 2-bolcowego adaptera. Bolec uziemienia to ważna funkcja bezpieczeństwa.

Niebezpieczeństwo utraty stabilności.

Produkt może upaść, powodując poważne obrażenia osobiste lub śmierć. Aby zapobiec obrażeniom, ten produkt należy bezpiecznie przymocować do podłogi/ściany, zgodnie ze wszystkimi instrukcjami instalacji.

Produkt może upaść, powodując poważne obrażenia osobiste lub śmierć. Większości obrażeń, szczególnie u dzieci, można uniknąć poprzez zwykłe stosowanie się do następujących środków ostrożności:

ZAWSZE należy używać szafek lub wsporników albo metod instalacji zalecanych przez producenta zestawu produktu.

ZAWSZE należy używać mebli, które mogą bezpiecznie podtrzymać produkt.

ZAWSZE należy się upewnić, że produkt nie wystaje poza krawędź podtrzymującego go mebla.

ZAWSZE należy pouczyć dzieci o niebezpieczeństwach podczas wspinania się na mebel w celu sięgnięcia do produktu lub jego elementów sterowania.

ZAWSZE należy prowadzić podłączone do produktu przewody i kable w taki sposób, aby nie potkać się o nie, nie pociągać i nie chwytać za nie.

NIGDY nie należy umieszczać produktu w niestabilnym miejscu.

NIGDY nie należy umieszczać produktu na wysokich meblach (na przykład, na kredensach lub biblioteczkach), bez przymocowania mebla i produktu do odpowiedniego oparcia.

NIGDY nie należy umieszczać produktu na obrusie lub innych materiałach, które mogą się znajdować pomiędzy produktem a podtrzymujących urządzenie meblem.

NIGDY nie należy umieszczać na produkcie lub na meblu na którym ustawiony jest produkt elementów, które mogą kusić dzieci do wspinania, takich jak zabawki i piloty.

Jeśli istniejący produkt ma zostać zatrzymany i ma zostać zmienione jego miejsce, należy się zastosować do wymienionych powyżej zaleceń.

Nadmierne ciśnienie akustyczne ze słuchawek dousznych i słuchawek nagłownych, może spowodować utratę słuchu. Regulacja korektora na maksymalne zwiększenie napięcia wyjścia słuchawek dousznych i słuchawek nagłownych, a przez to poziomu ciśnienia akustycznego.

Oświadczenie dotyczące ograniczenia stosowania substancji niebezpiecznych (Indie) Urządzenie to jest zgodne z obowiązującymi w Indiach zasadami dot. e-odpadów (i gospodarowania nimi) z roku 2016, które zabraniają stosowania ołowiu, rtęci, sześciowartościowego chromu, polibromowanych bifenyli (PBBs) i polibromowanych eterów difenylowych (PBDEs) w stężeniach przekraczających 0,1% wagi w materiałach jednorodnych oraz 0,01% wagi w materiałach jednorodnych w przypadku kadmu, poza wyjątkami wymienionymi w wykazie 2 powyższego przepisu.

ASUS CONTACT INFORMATION

ASUSTeK Computer Inc.

Address	1F., No. 15, Lide Rd., Beitou Dist., Taipei City 112, Taiwan
Telephone	+886-2-2894-3447
Fax	+886-2-2894-7798
E-mail	info@asus.com.tw
Website	http://www.asus.com.tw/

Technical Support

Telephone	+86-21-38429911

ASUS Computer International (America)

Address	48720 Kato Rd, Fremont, CA 94538, USA
Telephone	+1-510-739-3777
Fax	+1-510-608-4555
Website	http://usa.asus.com/

Technical Support

Telephone	+1-812-282-2787 (English Only)
	+1-905-370-2787 (French Only)
Online Support	http://support.asus.com/

ASUS Computer GmbH (Germany and Austria)

Address	Harkortstr. 21-23 D-40880 Ratingen, Germany
Telephone	+49-1805-010920
Website	http://www.asus.de/
Online Contact	http://www.asus.de/sales

Technical Support

Telephone	+49-1805-010923
Support Fax	+49-2102-959911
Online Support	http://support.asus.com/

Zabezpieczenie przed przewróceniem

Podczas używania wyświetlacza, aby zabezpieczyć monitor przed upadkiem należy przymocować LCD do ściany z wykorzystaniem linki lub łańcucha, wystarczająco mocnego do utrzymania ciężaru monitora.

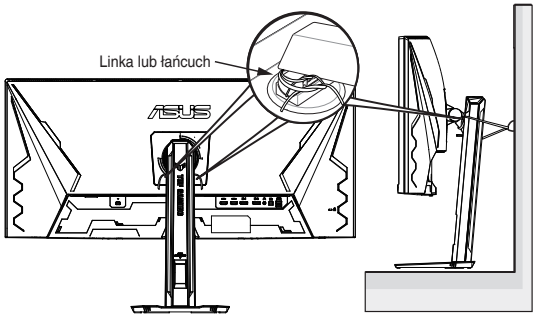

- Konstrukcja wyświetlacza może się różnić od pokazanej na ilustracji.
- Instalację musi zostać wykonana przez wykwalifikowanego technika, a w celu uzyskania dodatkowych informacji należy się skontaktować ze swoim dostawcą.
- Dla modeli o wadze netto >= 7kg. Wybierz odpowiedni sposób zabezpieczenia przed przewróceniem.
- Dla modeli ze wspornikiem do montażu VESA, należy zainstalować śruby z pierścieniem do otworu montażowego VESA, a następnie przymocować linkę lub łańcuch do ściany.

Dbanie i czyszczenie

Instrukcja czyszczenia ekranu (w tym czujników)

Podczas czyszczenia wyświetlaczy (w tym czujników) należy zachować szczególną ostrożność i stosować właściwe metody, aby uniknąć uszkodzenia ekranu. W celu zapewnienia bezpiecznego i skutecznego czyszczenia należy postępować zgodnie z poniższymi zaleceniami.

- Wymagane materiały

1. Ściereczka z mikrofibry: Należy używać miękkiej ściereczki z mikrofibry, która nie zarysuje powierzchni ekranu.
2. Woda oczyszczona: Należy unikać wody zawierającej minerały lub zanieczyszczenia.
3. Butelka ze spryskiwaczem: Służy do lekkiego zwilżenia ściereczki z mikrofibry wodą oczyszczoną — nigdy nie należy pryskać bezpośrednio na ekran.

- Procedura czyszczenia

1. Wyłączenie urządzenia: Przed podniesieniem, przemieszczeniem lub czyszczeniem wyświetlacza należy odłączyć wszystkie kable oraz przewód zasilający. Podczas przenoszenia monitora należy zawsze trzymać go za krawędzie obudowy ekranu. Nigdy nie wolno podnosić ani przenosić monitora za podstawę lub kabel zasilający.
2. Czyszczenie na sucho: Należy wyłączyć monitor i odłączyć przewód zasilający. Użyć czystej, suchej ściereczki z mikrofibry do delikatnego przetarcia powierzchni ekranu w celu usunięcia kurzu lub luźnych cząstek.
3. Czyszczenie na wilgotno: Należy lekko zwilżyć ściereczkę z mikrofibry niewielką ilością wody oczyszczonej przy użyciu spryskiwacza. Nie wolno pryskać cieczy bezpośrednio na ekran ani czujnik. Delikatnie przecierać powierzchnię ekranu bez wywierania nadmiernego nacisku.
4. Osuszanie ekranu: Użyj innej czystej ściereczki z mikrofibry, aby delikatnie osuszyć powierzchnię ekranu i upewnić się, że nie pozostały żadne resztki płynu. W razie potrzeby powtórz proces czyszczenia 2–3 razy.

- Ważne środki ostrożności

1. Nie używaj środków czyszczących na bazie alkoholu ani amoniaku. Substancje te mogą uszkodzić powłokę ekranu.
2. Nie rozpylaj płynu bezpośrednio na ekran. Ciecz może wniknąć w szczeliny krawędziowe panelu i uszkodzić podzespoły wewnętrzne.
3. Nie przykładaj nadmiernej siły. Zbyt silny nacisk może uszkodzić panel lub spowodować jego zarysowanie.
4. Nigdy nie używaj chusteczek higienicznych, ręczników papierowych, ręczników kuchennych ani zwykłych ręczników materiałowych. Materiały te zawierają szorstkie włókna, które mogą łatwo pozostawić mikrorysy na powierzchni ekranu.

Stosowanie się do powyższych instrukcji umożliwia bezpieczne i skuteczne czyszczenie paneli wyświetlacza (w tym czujników) przy zachowaniu jakości obrazu i zapobieganiu uszkodzeniom.

Ważne: Instrukcja usuwania folii ochronnej oraz konserwacji ekranu

Przed rozpoczęciem eksploatacji wyświetlacza należy dokładnie zapoznać się z poniższymi wskazówkami dotyczącymi folii i powłok powierzchni ekranu. Niewłaściwa obsługa może doprowadzić do trwałego uszkodzenia nieobjętego gwarancją.

1. NALEŻY USUNĄĆ: Transportowa folia ochronna (wyłącznie panele OLED)

Aby chronić panel przed zarysowaniami podczas transportu, powierzchnię ekranu zabezpieczono przezroczystą folią transportową.

- Instrukcja usuwania: Znajdź kolorowy języczek, umieszczony zazwyczaj w lewym dolnym lub prawym dolnym rogu ekranu. Powoli i jednostajnie zdejmij całą folię ochronną, ciągnąc w kierunku wskazanym przez języczek.
- Przyczyny wymagające usunięcia folii

1. Odprowadzanie ciepła: Piksele OLED generują ciepło podczas pracy. Pozostawienie folii ochronnej powoduje jego akumulację na powierzchni panelu, co grozi przegrzaniem, przyspieszoną degradacją matrycy oraz znacznym wzrostem ryzyka powidoku lub trwałego wypalenia obrazu.
2. Funkcjonowanie czujników: Folia ochronna może przesłaniać czujnik oświetlenia zewnętrznego znajdujący się pod warstwą wyświetlacza, prowadząc do błędów w działaniu automatycznej regulacji jasności.
3. Jakość obrazu: Folia transportowa nie jest materiałem klasy optycznej. Jej usunięcie jest niezbędne do osiągnięcia fabrycznego kontrastu oraz wiernej reprodukcji barw panelu OLED.

2. BEZWZGLĘDNIE NIE USUWAĆ: Warstwa polaryzatora i powłoki funkcjonalne

Po usunięciu przezroczystej folii zabezpieczającej do transportu za pomocą zakładki, pozostała ciemna warstwa ściśle związana z powierzchnią ekranu stanowi integralny element struktury panelu.

- **OSTRZEŻENIE: Nie wolno podejmować prób odrywania, zdrapywania ani usuwania ciemnej warstwy folii przy użyciu paznokci, ostrzy ani żadnych narzędzi. Warstwa ta to polaryzator lub powłoka antyrefleksyjna panelu (powłoka AR/AG), będąca krytycznym komponentem systemu wyświetlania.**

- **Konsekwencje: Usunięcie lub uszkodzenie tej warstwy może doprowadzić do awarii wyświetlacza, objawiającej się m.in. całkowicie białym ekranem lub nieprawidłowym**

odwzorowaniem kolorów. Tego typu uszkodzenia są klasyfikowane jako niewłaściwe użytkowanie i skutkują natychmiastową utratą gwarancji.

Następujące objawy są normalne podczas działania monitora:

- Ze względu na naturę światła jarzeniowego, podczas początkowego używania ekran może migać. Wyłącz przełącznik zasilania i włącz go ponownie, aby upewnić się, że miganie zniknęło.
- W zależności od wykorzystywanego wzoru pulpitu, na ekranie może wystąpić lekkie zróżnicowanie jasności.
- Kilkugodzinne wyświetlanie tego samego obrazu, może spowodować utrzymywanie się poobrazu, po przełączeniu obrazu. Właściwy ekran zostanie powoli przywrócony, po wyłączeniu zasilania na kilka godzin.
- Gdy ekran stanie się czarny lub zacznie migać albo gdy nie można dłużej pracować należy skontaktować się z dostawcą lub punktem serwisowym. Nie należy naprawiać wyświetlacza samodzielnie!

Konwencje stosowane w tym podręczniku



OSTRZEŻENIE: Informacja zapobiegająca odniesieniu obrażeń podczas wykonywania zadania.



PRZESTROGA: Informacja zapobiegająca uszkodzeniu komponentów podczas wykonywania zadania.



WAŻNE: Informacja, którą NALEŻY wziąć pod rozwagę w celu dokończenia zadania.



UWAGA: Wskazówki i dodatkowe informacje pomocne w dokończeniu zadania.

Gdzie można znaleźć więcej informacji

W celu uzyskania dodatkowych informacji i aktualizacji produktu i oprogramowania, sprawdź następujące źródła.

1. **Strony sieci web ASUS**

   Ogólnoświatowe strony sieci web ASUS zapewniają zaktualizowane informacje o urządzeniach i oprogramowaniu firmy ASUS. Sprawdź **http://www.asus.com**

2. **Opcjonalna dokumentacja**

   Opakowanie z produktem może zawierać opcjonalną dokumentację, która mogła zostać dodana przez dostawcę. Te dokumenty nie są części standardowego opakowania.

3. **Chroń swoje oczy używając monitory ASUS EYE CARE**

   Najnowsze monitory ASUS są wyposażone we własną technologię filtru światła niebieskiego i braku migotania, aby umożliwić zachowanie zdrowych oczu w dzisiejszym cyfrowym świecie. Sprawdź **https://www.asus.com/Microsite/display/eye_care_technology/**

Usługa odbioru zużytego sprzętu

Program recyklingu i odbioru zużytego sprzętu firmy ASUS wynika z naszego zaangażowania w zapewnienia najwyższych norm ochrony środowiska. Wierzymy, w dostarczanie naszym klientom rozwiązań umożliwiających odpowiedzialny recykling naszych produktów, baterii oraz innych elementów jak również materiałów opakowaniowych. Szczegółowe informacje dotyczące recyklingu w różnych regionach znajdują się na http://csr.asus.com/english/Takeback.htm.

1.1 Witamy!

Dziękujemy za zakupienie monitora LCD ASUS®!

Najnowszy szerokoekranowy monitor LCD ASUS zapewnia wyraźny, szerszy i jasny wyświetlacz, plus funkcje zwiększające doznania podczas oglądania.

Dzięki tym funkcjom, można cieszyć się wygodnymi i wspaniałymi obrazami, jakie zapewnia monitor!

1.2 Zawartość opakowania

Sprawdź, czy w opakowaniu znajdują się następujące elementy:

- ✓ Monitor LCD
- ✓ Wspornik monitora
- ✓ Podstawa monitora
- ✓ Instrukcja szybkiego uruchomienia
- ✓ Karta gwarancyjna
- ✓ Przewód zasilający
- ✓ Kabel HDMI (opcjonalny)
- ✓ Kabel DP (opcjonalny)
- ✓ Kabel USB (opcjonalny)



- Jeśli którekolwiek z podanych wyżej elementów są uszkodzone lub, gdy ich brak należy jak najszybciej skontaktować się ze sprzedawcą.

1.3 Podłączanie monitora

W celu podłączenia monitora

1. Dopasuj i zainstaluj wspornik w odpowiednim miejscu z tyłu monitora.
2. Dopasuj i zamontuj podstawę na wsporniku. Następnie przymocuj podstawę do wspornika, dokręcając dostarczoną śrubę.

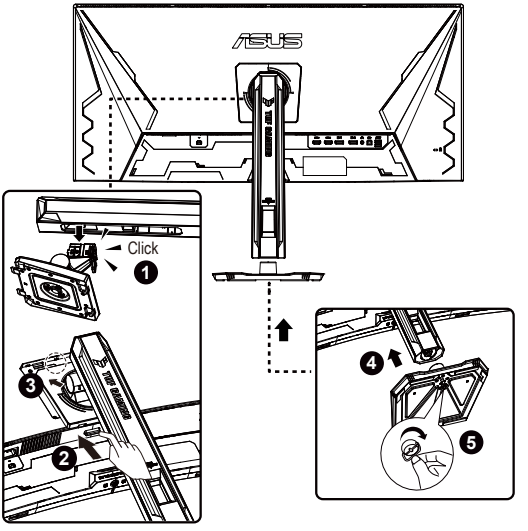

*Rozmiar śruby podstawy: M6 x 17mm

1.4 Odłączanie wspornika/podstawy (do montażu ściennego VESA)

Odłączana podstawa tego monitora, jest przeznaczona do montażu na ścianie VESA.

W celu odłączenia wspornika/podstawy

1. Odłącz kable zasilania i sygnałowy. Umieść ostrożnie monitor skierowany ekranem w dół w opakowaniu EPS.
2. Następnie odkręć dostarczoną śrubę i zdejmij podstawę ze wspornika.
3. Naciśnij przycisk zwalniania, aby odłączyć wspornik od monitora.
4. Zdejmij wspornik.

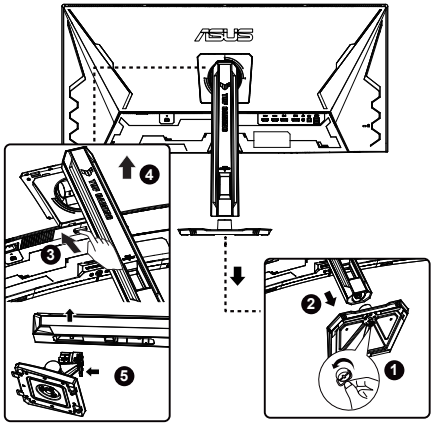

- Zestaw do montażu ściennego VESA (100 x 100 mm) należy zakupić oddzielnie.
- Należy używać wyłącznie wsporników do montażu na ścianie z certyfikatem UL o minimalnej wadze/udźwigu 15 kg (wielkość śruby: M4 x 10 mm).

1.5 Prowadzenie kabli (włącznie z gniazdem wejścia/wyjścia)

Kable można uporządkować za pomocą otworu prowadzenia kabli.

Prowadzenie kabli

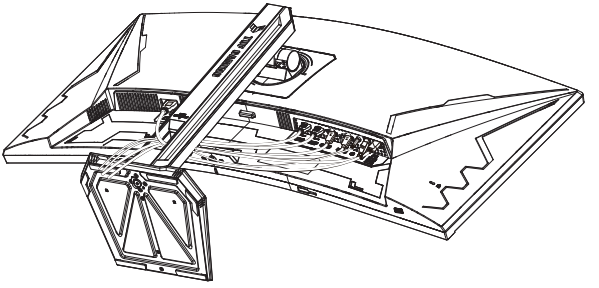

- **W celu podłączenia kabla HDMI/DisplayPort:**

  Podłącz jeden koniec kabla HDMI/DisplayPort do gniazda HDMI/DisplayPort monitora.

  b. Podłącz drugi koniec kabla HDMI/DisplayPort do gniazda HDMI/DisplayPort urządzenia.

Po podłączeniu tych kabli, można wybrać wymagany sygnał z pozycji Input Select (Wybór wejścia) menu OSD.

Jeśli wymagana jest wymiana przewodu zasilającego lub kabla (kabli) połączeniowego, należy się skontaktować z działem obsługi klienta firmy ASUS.

1.6 Regulacja monitora

- Dla uzyskania optymalnego widzenia, zaleca się, aby spojrzeć na pełny ekran monitora, a następnie wyregulować monitor pod najbardziej wygodnym kątem.
- Przytrzymaj podstawę, aby zabezpieczyć monitor przed upadkiem podczas zmiany jego kąta nachylenia.
- Kąt nachylenia monitora można regulować w zakresie od -5˚ do 20˚, monitor można też przekręcać w lewo lub w prawo o 10˚. Można także regulować wysokość monitora, w zakresie +/- 120 cm.

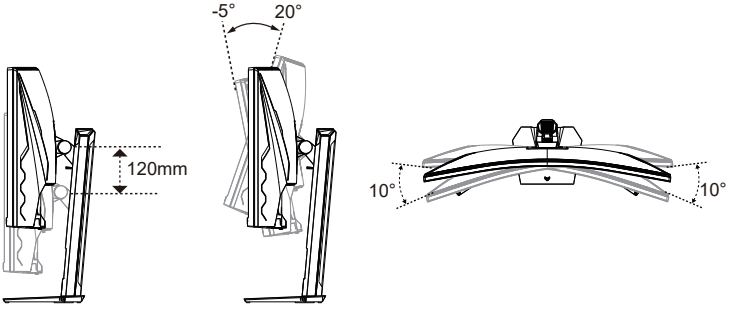

2.1 Wprowadzenie do monitora

2.1.1 Widok z przodu

Użyj przycisku sterowania z tyłu monitora do regulacji ustawień obrazu.

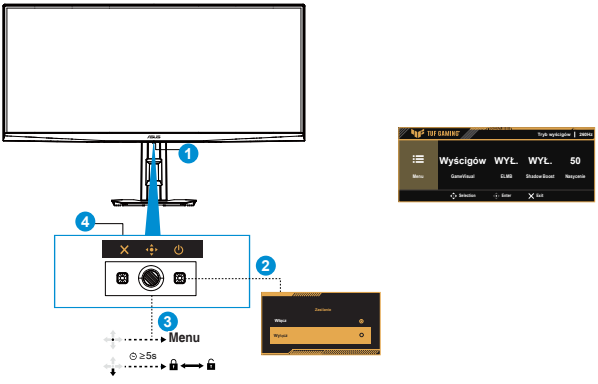

1. Wskaźnik zasilania:
   - Definicje kolorów wskaźnika zasilania zawiera tabela poniżej.

Stan	Opis
Biały	WŁ.
Bursztynowy	Tryb gotowości
WYŁ.	WYŁ.

2. Przycisk Zasilanie:
   - Naciśnij ten przycisk, aby wyłączyć monitor. Naciśnij dowolny przycisk, aby włączyć monitor.
3. Przycisk (5-kierunkowy):
   - Naciśnij ten przycisk, aby włączyć menu OSD.
   - Zwiększanie/zmniejszanie wartości lub przesuwanie wyboru w górę/w dół/w lewo/w prawo.
4. Przycisk Zamknij:
   - Wyjście z menu OSD.

- **GamePlus**: Funkcja GamePlus udostępnia zestaw narzędzi i tworzy lepsze środowisko do gier, dla użytkowników grających w różne rodzaje gier. Funkcja Celownik jest szczególnie przydatna dla nowych graczy lub początkujących, zainteresowanych grami First Person Shooter (FPS).

  W celu uaktywnienia GamePlus:

  - Naciśnij przycisk **GamePlus**, aby przejść do głównego menu GamePlus.
  - Aktywacja funkcji Licznik FPS, Celownik, Snajper, Timer, Stoper lub Wyrów. wyświet.
  - Przesuń przycisk ( ) w górę/w dół w celu wyboru i naciśnij ( ), aby potwierdzić wymaganą funkcję. Naciśnij w celu wyłączenia i wyjścia.
  - Celownik/Timer/Stoper/Licznik FPS można przesuwać poprzez naciśnięcie 5-kierunkowego przycisku .

Menu główne GamePlus	GamePlus-FPS	GamePlus - Celownik
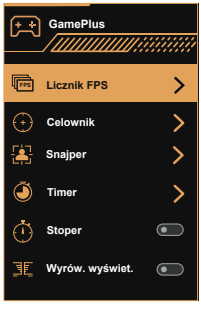	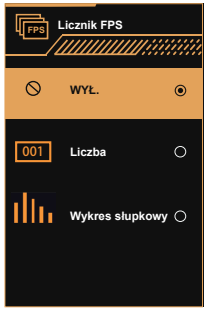	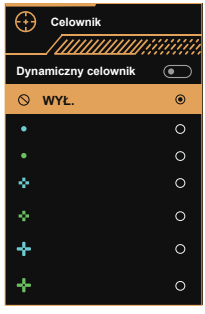
GamePlus - Snajper	**GamePlus - Timer**	
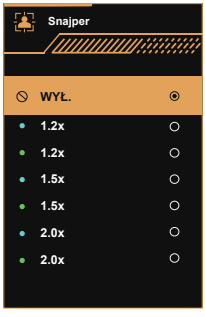	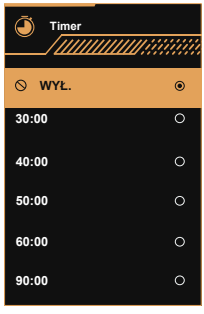	

2.2.2 Widok z tyłu

Tył monitora LCD

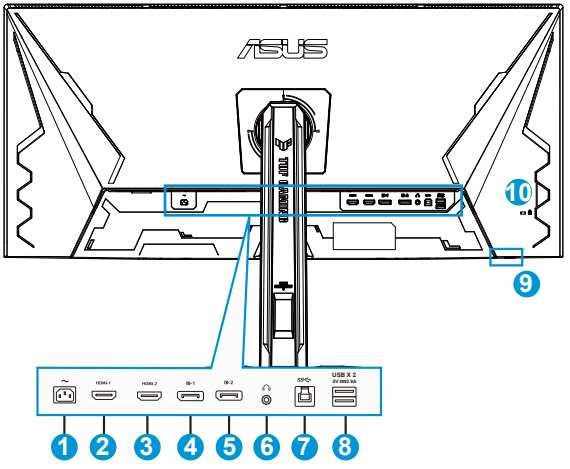

1. Port wejścia prądu zmiennego
2. Gniazdo HDMI-1
3. Gniazdo HDMI-2
4. Port wejścia - DP1
5. Port wejścia - DP2
6. Gniazdo wyjścia słuchawek
7. Port USB3.2 Gen1 Type-B
8. Port USB3.2 Gen1 Type-A
9. Port USB3.2 Gen1 Type-A
10. Blokada Kensington

3.1 Menu OSD (menu ekranowe)

3.1.1 Jak wykonać ponowną konfigurację

5-kierunkowy kontroler znajduje się z tyłu monitora. Siedząc przed monitorem, poruszaj kontrolerem zgodnie z instrukcjami wyświetlanymi na ekranie, aby poruszać się po menu i wykonywać operacje.

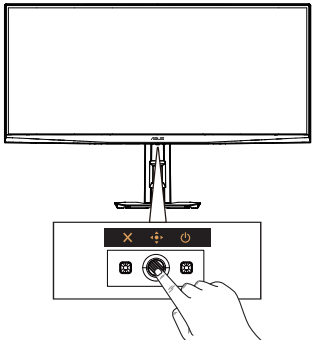

Naciśnij przycisk (5-kierunkowy), aby aktywować menu OSD.

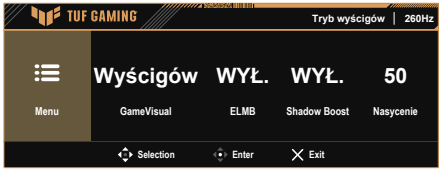

- Po aktywowaniu menu Szybkie ustawienia

Ikona OSD (menu ekranowe)	Działanie 5-kierunkowego kontrolera	Funkcja
Menu Szybkie ustawienia	Przesunięcie w lewo / w prawo	Przełącza do poprzedniego/następnego ustawienia menu.
	Przesunięcie w górę / w dół	Wybiera poprzednią/następną pozycję menu.
		Wybiera wymagany parametr
	Naciśnięcie (środek)	Potwierdza wybór



- Po aktywowaniu menu

Ikona OSD (menu ekranowe)	Działanie 5-kierunkowego kontrolera	Funkcja
Menu	Przesunięcie w górę / w dół	Wybiera poprzednią/następną pozycję menu.
		Wybiera wymagany parametr
	Przesunięcie w lewo / w prawo	Przełącza na menu z lewej/prawej strony.
	Naciśnięcie (środek)	Potwierdza wybór

Dostosowanie Menu Szybkie ustawienia

Menu Szybkie ustawienia zawiera cztery konfigurowalne skróty, które umożliwiają szybki dostęp do często używanych ustawień. Te skróty można dowolnie zmieniać.

1. Naciśnij 5-kierunkowy kontroler, aby wyświetlić menu Szybkie ustawienia.

2. Przejdź do Menu > My Favorite > Menu Szybkie ustawienia.

3. Wybierz Tryb 1, Tryb 2, Tryb 3 lub Tryb 4 w celu ustawienia funkcji.

- Aby skrócić menu Szybkie ustawienia, wybierz opcję Brak, aby ukryć ten skrót.

- Nie należy wybierać tej samej funkcji dla wielu pozycji.

- Jeśli skrót nie jest obsługiwany w bieżącym trybie, będzie wyszarzony.

3.1.2 Wprowadzenie do funkcji OSD

Aby włączyć tę funkcję, ustaw **Ustawienie Zasilania** na **Tryb wydajności**.

3.1.2.1 Gry

Funkcja ta zawiera dziewięć podfunkcji, które możesz wybrać zgodnie z preferencjami.



Opcja menu		Opis	Przypomnienie
Podkręcanie	Wł./Wył.	Włączenie podkręcania pozwala monitorowi osiągnąć maksymalną obsługiwaną częstotliwość odświeżania (260 Hz dla trybu Balanced, 420 Hz dla trybu Hyper), zapewniając płynniejszy i bardziej responsywny obraz.	1. Podkręcanie może powodować migotanie ekranu. Aby zminimalizować ten efekt, odłącz kabel i użyj menu OSD monitora, aby spróbować ponownie z bezpieczniejszą maksymalną częstotliwością odświeżania. 2. Możliwość podkręcania zależy od karty graficznej. 3. Gdy podkręcanie jest włączone, następujące funkcje są niedostępne: Triple Mode.
Triple Mode	Balanced/ Turbo/ Hyper	1. Gdy podkręcanie jest wyłączone: (a) Ustawienie Balanced umożliwia osiągnięcie rozdzielczości do 3440x1440@240Hz, co zapewnia wyjątkowo płynne odwzorowanie ruchu. (b) Ustawienie Turbo umożliwia osiągnięcie rozdzielczości do 2560x1080@320Hz, co zapewnia wyjątkowo płynne odwzorowanie ruchu. (c) Ustawienie Hyper umożliwia osiągnięcie rozdzielczości do 1720x720@400Hz, co zapewnia wyjątkowo płynne odwzorowanie ruchu. 2. Gdy funkcja Overclocking jest włączona: (a) Ustaw tryb Balanced, aby uzyskać rozdzielczość do 3440x1440@260Hz i ultrapłynne odwzorowanie ruchu. (b) Ustaw tryb Hyper, aby uzyskać rozdzielczość do 1720x720@420Hz i ultrapłynne odwzorowanie ruchu.	Gdy tryb Triple Mode jest ustawiony na Turbo, następujące funkcje są niedostępne: PIP/PBP, Aspect Control oraz Overclocking.
Zmienne OD	Poziom 5/ Poziom 4/ Poziom 3/ Poziom 2/ Poziom 1/ WYŁ.	Poprawia czas reakcji ekranu dzięki 5 regulowanym poziomom Over Drive, przez co szybko poruszające się sceny wyglądają ostrzej i płynniej.	
Zmienne Odświeżanie	Wł./Wył.	Działa ze źródłami grafiki Adaptive-Sync, G-Sync Compatible i FreeSync, dynamicznie dostosowując częstotliwość odświeżania wyświetlacza do częstotliwości klatek treści. Zmniejsza to zacinanie i opóźnienia wejścia, jednocześnie oszczędzając energię.	1. Zmienna częstotliwość odświeżania może być aktywowana tylko w zakresie 240 Hz w przypadku zrównoważonego / 320 Hz w przypadku turbo / 400 Hz w przypadku hiper, gdy przetaktowanie jest wyłączone, 260 Hz w przypadku zrównoważonego / 420 Hz w przypadku hiper, gdy przetaktowanie jest włączone. 2. W celu uzyskania informacji o obsługiwanych kartach GPU, minimalnych wymaganiach systemowych komputera PC oraz sterownikach, skontaktuj się z producentem karty GPU. 3. Po włączeniu funkcji Variable Refresh Rate następujące funkcje będą niedostępne: ELMB, PIP/PBP.

Opcja menu		Opis	Przypomnienie
Ust. ELMB	ELMB	Menu Ust. ELMB umożliwia użytkownikom konfigurację funkcji redukcji rozmycia ruchu dla szybko zmieniających się treści. Obejmuje to funkcje ELMB i ELMB Sync, w zależności od sygnału wejścia i częstotliwości odświeżania. ELMB ELMB eliminuje rozrywanie obrazu, redukuje efekt ghostingu i minimalizuje rozmycie ruchu podczas gry. ELMB Sync ELMB SYNC umożliwia włączenie redukcji rozmycia ruchu przy włączonej funkcji zmiennej częstotliwości odświeżania (VRR). Pomaga to w eliminacji rozrywania obrazu, zmniejszeniu efektu ghostingu i zminimalizowaniu rozmycia ruchu podczas szybkiej rozgrywki. Poziom Wyrazistości Reguluje poziom ostrości efektu ELMB. Dostępnych jest 5 poziomów wyrazistości, co umożliwia dostosowanie wyrazistości ruchu do własnych preferencji. Pozycja Wyrazistości Dostosowuje miejsce pojawienia się efektu redukcji rozmycia na ekranie. Wybierz jeden z 3 poziomów — Góra, Średni lub Dół — aby dopasować go do różnych rodzajów treści.	1. Aby aktywować ELMB, należy najpierw wyłączyć VRR. 2. Wymagana częstotliwość odświeżania powyżej 85 Hz. 3. Po włączeniu funkcji ELMB następujące funkcje będą niedostępne: zmienna częstotliwość odświeżania, ELMB Sync, jasność, kontrola proporcji, ASCR, filtr światła niebieskiego, PIP/PBP, zmienne OD, ustawienia HDR, Sniper.
Ust. ELMB	ELMB SYNC		Po włączeniu funkcji ELMB Sync następujące funkcje będą niedostępne: ELMB, jasność, kontrola proporcji, ASCR, filtr światła niebieskiego, PIP/PBP, ustawienia HDR.
Ust. ELMB	Poziom Wyrazistości		
Ust. ELMB	Pozycja Wyrazistości		

Opcja menu		Opis	Przypomnienie
GamePlus	Licznik FPS	Funkcja GamePlus zapewnia zestaw wbudowanych narzędzi do gier, które poprawiają wrażenia podczas gry. Obejmuje to następujące funkcje: Licznik FPS Wyświetla liczbę klatek na sekundę (FPS) w czasie rzeczywistym, aby wskazać płynność działania gry. Można wybrać wyświetlanie FPS na ekranie w postaci liczby lub wykresu słupkowego. Celownik Udostępnia 6 wbudowanych stylów celownika, dzięki czemu można wybrać ten, który najlepiej pasuje do danej gry. Zawiera również opcję Dynamiczny celownik, która automatycznie dostosowuje celownik w oparciu o rozgrywkę. Snajper Tryb Snajper jest przeznaczony do gier typu first-person shooter (dostępny tylko przy wyłączonej funkcji HDR). Dostępne są trzy poziomy powiększenia — 1,2x, 1,5x i 2,0x — z różnymi stylami wyrównania. Timer Wyświetla licznik czasu w lewym górnym rogu ekranu, aby pomóc w śledzeniu czasu gry lub odpoczynku. Istnieje możliwość wyboru jednego z następujących czasów trwania: 30:00, 40:00, 50:00, 60:00 lub 90:00 minut. Stoper Wyświetla stoper w lewym górnym rogu ekranu, aby pomóc w śledzeniu czasu, który upłynął podczas gry lub aktywności. Stoper rozpoczyna odliczanie od 00:00 i liczy w górę, aż do ręcznego zatrzymania. Wyrów. wyświet. Wyświetla linie wyrównania na wszystkich czterech bokach ekranu, aby pomóc w bardziej precyzyjnym i łatwym wyrównaniu wielu monitorów.	
GamePlus	Celownik		
GamePlus	Snajper		
GamePlus	Timer		
GamePlus	Stoper		
GamePlus	Wyrów. wyświet.		

Opcja menu		Opis	Przypomnienie
GameVisual	Tryb Sceneria	GameVisual dostarcza zestaw wstępnie ustawionych trybów wyświetlania zoptymalizowanych pod kątem różnych scenariuszy użytkowania, z wykorzystaniem ASUS GameVisual™ Video Intelligence Technology. Łatwe przełączanie między trybami w celu dopasowania do treści. Tryb Sceneria Zoptymalizowany do wyświetlania zdjęć krajobrazów i zdjęć plenerowych. Tryb wyścigów Najlepiej nadaje się do szybkich gier wyścigowych. Tryb kinowy Idealny do oglądania filmów i treści kinowych. Tryb RTS/RPG Przeznaczony do gier strategicznych czasu rzeczywistego i gier fabularnych. Tryb FPS Dostosowany do gier typu FPS, aby poprawić widoczność w ciemnych scenach. Tryb sRGB Idealny do przeglądania zdjęć i grafiki z dokładnym odwzorowaniem kolorów. Tryb MOBA Najlepszy wybór dla gier typu Multiplayer Online Battle Arena. Wid. noc. Zwiększa widoczność w ciemnym otoczeniu lub przy słabym oświetleniu. Tryb Użytk. Umożliwia ręczną regulację dodatkowych ustawień obrazu, takich jak jasność, kontrast i kolor.	
GameVisual	Tryb wyścigów		
GameVisual	Tryb kinowy		
GameVisual	Tryb RTS/ RPG		
GameVisual	Tryb FPS		
GameVisual	Tryb sRGB		
GameVisual	Tryb MOBA		
GameVisual	Wid. noc.		
GameVisual	Tryb Użytk.		
Shadow Boost (Wzmocnienie zaciemn.)	Dynamic Shadow Boost/ Poziom 3/ Poziom 2/ Poziom 1/ Wył.	Poprawia widoczność w ciemnych obszarach poprzez dostosowanie krzywej gamma monitora, dzięki czemu ciemne sceny i obiekty są lepiej widoczne bez prześwietlania jaśniejszych obszarów. Oferuje trzy poziomy regulacji (Poziom 1 / 2 / 3) w celu dopasowania do różnych preferencji. Zawiera opcję Dynamic Shadow Boost, która automatycznie optymalizuje ciemne sceny w oparciu o treść.	
ASUS DisplayWidget Center	Kod QR	Sprawdź na stronie X	

3.1.2.2 Obraz



Opcja menu		Opis	Przypomnienie
Jasność	Regulacja w zakresie 0~100	Regulacja jasności ekranu. Gdy jest włączona funkcja HDR, obsługiwana jest tylko regulacja przez Jasność HDR.	Funkcja ELMB nie jest obsługiwana.
Kontrast	Regulacja w zakresie 0~100	Regulacja kontrastu, aby poprawić szczegóły i głębię obrazu.	Regulacji nie można wykonywać w trybie HDR.
Ustawienie HDR	Gaming HDR	Opis funkcji: Zapewnia bogatsze szczegóły i bardziej realistyczne kolory, co jest szczególnie widoczne w scenach o silnym kontraście między jasnymi i ciemnymi obszarami. Gaming HDR: Tryb przeznaczony dla graczy. Cinema HDR: Idealny do filmów i treści kinowych. Console HDR: Dostosowany do konsol do gier.	1. W trybie HDR jasność jest regulowana automatycznie i nie można jej ustawiać ręcznie. 2. Po włączeniu funkcji HDR następujące funkcje są niedostępne: konfiguracja ELMB, Sniper, GameVisual, Shadow Boost, jasność, kontrast, ASCR, filtr światła niebieskiego, przestrzeń kolorów wyświetlacza, temperatura barwowa, nasycenie, PIP/PBP, oszczędzanie energii.
Ustawienie HDR	Cinema HDR		
Ustawienie HDR	Console HDR		
Ustawienie HDR	Regulowana Jasność	Domyślnie jasność w trybie HDR jest regulowana automatycznie. Włączenie tej funkcji umożliwia ręczną regulację jasności.	
ASCR	Wł./Wył.	Dynamicznie dostosowuje kontrast, idealny do filmów lub scen o dużej dynamice, poprawiając głębię i warstwowość obrazu.	Po włączeniu tej funkcji ustawienia ELMB, ELMB SYNC oraz PIP/PBP nie mogą być używane.

Opcja menu		Opis	Przypomnienie
Kontrola proporcji	Pełny 16:9	Wypełnia ekran poprzez rozciągnięcie obrazu bez zachowania proporcji. Obraz staje się większy, ale może ulec zniekształceniu, co wpływa na komfort oglądania.	1. Proporcje obrazu 16:9 zapewniają lepsze wyniki tylko wtedy, gdy rozdzielczość pełnoekranowa symuluje wyświetlacz o przekątnej 24,5 cala lub 27 cali. 2. Rozmiar gry FPS; w ustawieniach wyświetlania systemu Windows można również wybrać skalowanie punkt-punkt. 3. Gdy ta funkcja jest włączona, następujące funkcje będą wyłączone: PIP/PBP, ELMB, ELMB SYNC.
Kontrola proporcji	Symulacja 16:9 27”	Wyświetla obraz w rozmiarze 27 cala, zachowując proporcje bez zniekształceń, ale obraz wydaje się mniejszy.	
Kontrola proporcji	Symulacja 16:9 24,5”	Wyświetla obraz w rozmiarze 24,5 cala, zachowując proporcje bez zniekształceń, ale obraz wydaje się mniejszy.	
Kontrola proporcji	Odpowiednik 16:9	Skaluje obraz zachowując oryginalne proporcje, aby uniknąć zniekształceń, ale może powodować pojawienie się czarnych obramowań.	
Kontrola proporcji	Punkt po punkcie 16:9	Tryb natywny 16:9 bezpośrednio mapuje piksele, zachowując wyrazistość i proporcje obrazu. Obrazy o niskiej rozdzielczości mogą mieć czarne obramowania.	
Kontrola proporcji	Pełny kwadrat	Rozciąga obraz, aby wypełnił cały ekran bez zachowania proporcji. Obraz staje się większy, ale może być zniekształcony, co wpływa na komfort oglądania.	
Kontrola proporcji	Równoważność kwadratu	Skaluje obraz zachowując oryginalne proporcje, aby uniknąć zniekształceń, ale może powodować pojawienie się czarnych obramowań.	
Kontrola proporcji	Kwadrat punkt po punkcie	Wyświetla obraz w oryginalnej rozdzielczości bez skalowania lub rozciągania.	
Kontrola proporcji	Pełny 21:9	Wypełnia ekran poprzez rozciągnięcie obrazu bez zachowania proporcji. Obraz staje się większy, ale może ulec zniekształceniu, co wpływa na komfort oglądania.	
Kontrola proporcji	Punkt po punkcie 21:9	Tryb natywny 21:9 bezpośrednio mapuje piksele, zachowując wyrazistość i proporcje obrazu. Obrazy o niskiej rozdzielczości mogą mieć czarne obramowania.	

Opcja menu		Opis	Przypomnienie
Filtr światła nieb.	Poziom 4/ Poziom 3/ Poziom 2/ Poziom 1/ WYŁ.	1. Poziomy 1 do 4: Im wyższy poziom, tym silniejszy efekt filtrowania światła niebieskiego, co powoduje mniejsze rozpraszanie światła niebieskiego. 2. Regulacja poziomu i jasności: Użytkownicy mogą regulować jasność w zakresie od poziomu 1 do 3. 3. Poziom 4 to optymalne ustawienie domyślne, zgodne z normami certyfikacji TÜV dotyczącymi niskiego poziomu światła niebieskiego, ale bez możliwości regulacji jasności.	1. Gdy ta funkcja jest włączona, następujące funkcje będą wyłączone: ELMB, ELMB SYNC. 2. Po włączeniu tej funkcji system automatycznie zastosuje domyślne ustawienia trybu Racing Mode.
Smart Pixel	Poziom 3/ Poziom 2/ Poziom 1/ WYŁ.	Technologia Smart Pixel poprawia ogólną szczegółowość obrazu w czasie rzeczywistym, zapewniając wyraźniejszy i bardziej żywy obraz.	
VividPixel	Regulacja w zakresie 0~100	Poprawia krawędzie i szczegóły obrazu, aby zwiększyć jego wyrazistość.	

3.1.2.3 Kolor



Opcja menu			Opis	Przypomnienie
Przestrzeń kolorów	sRGB	-	Wybiera przestrzeń kolorów dla wyjścia kolorów monitora.	
Przestrzeń kolorów	DCI-P3	-		
Przestrzeń kolorów	Szeroka gama	-		
Temp. barwowa	Ciepłe	-	Zawiera cztery tryby, obejmujące Ciepłe, Normalne, Zimne oraz Użytkownik.	-
Temp. barwowa	Normalne	-		-
Temp. barwowa	Zimne	-		-
Temp. barwowa	Użytkownik	R Regulacja w zakresie 0~100		Obsługuje regulowane przez użytkownika ustawienia temperatury barwowej.
Temp. barwowa	Użytkownik	G Regulacja w zakresie 0~100		
Temp. barwowa	Użytkownik	B Regulacja w zakresie 0~100		
Nasycenie	Regulacja w zakresie 0~100	-	Zakres regulacji wynosi 0 do 100.	

3.1.2.4 Wybór wej.

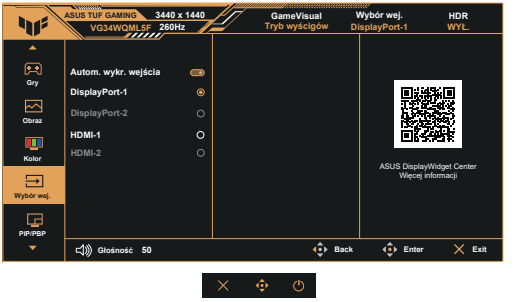

Opcja menu		Opis	Przypomnienie
Autom. wykr. wejścia	Wł. / Wył.	Po włączeniu automatycznie wykrywa sygnał i przełącza źródło wejścia.	
DisplayPort-1	Wybór źródła sygnału zgodnie z potrzebami.	Wybór DisplayPort-1 jako źródła wejścia wideo.	
DisplayPort-2		Wybór DisplayPort-2 jako źródła wejścia wideo.	
HDMI-1		Wybór HDMI-1 jako źródła wejścia wideo.	
HDMI-2		Wybór HDMI-2 jako źródła wejścia wideo.	

3.1.2.5 Ust. PIP/PBP



Opcja menu		Opis	Przypomnienie
Tryb PIP/PBP		Wybierz tryb wyświetlania PIP/PBP.	
Tryb PIP/PBP		Wybierz tryb wyświetlania PIP/PBP. Następująca funkcja zostanie wyłączona po włączeniu trybu PIP/PBP. • Variable Refresh Rate • ELMB • ELMB Sync • Sniper • ASCR • Kontrola proporcji • Obsługa DSC • Dynamiczny celownik • Tryb potrójny	
Tryb PIP/PBP			
Tryb PIP/PBP			
Tryb PIP/PBP			
Tryb PIP/PBP			
Tryb PIP/PBP			
Tryb PIP/PBP			

Opcja menu		Opis	Przypomnienie
Źródło PIP/PBP		Wybór źródła wejścia wideo spośród DisplayPort-1, DisplayPort-2, HDMI-1, HDMI-2.	
Źródło PIP/PBP		Wybór źródła wejścia wideo spośród DisplayPort-1, DisplayPort-2, HDMI-1, HDMI-2.	
Źródło PIP/PBP		Wybór źródła wejścia wideo spośród DisplayPort-1, DisplayPort-2, HDMI-1, HDMI-2.	
Źródło PIP/PBP		Wybór źródła wejścia wideo spośród DisplayPort-1, DisplayPort-2, HDMI-1, HDMI-2.	
Źródło PIP/PBP		Wybór źródła wejścia wideo spośród DisplayPort-1, DisplayPort-2, HDMI-1, HDMI-2.	
Źródło PIP/PBP		Wybór źródła wejścia wideo spośród DisplayPort-1, DisplayPort-2, HDMI-1, HDMI-2.	
Źródło PIP/PBP		Wybór źródła wejścia wideo spośród DisplayPort-1, DisplayPort-2, HDMI-1, HDMI-2.	
Źródło PIP/PBP		Wybór źródła wejścia wideo spośród DisplayPort-1, DisplayPort-2, HDMI-1, HDMI-2.	
Źródło PIP/PBP		Wybór źródła wejścia wideo spośród DisplayPort-1, DisplayPort-2, HDMI-1, HDMI-2.	
Źródło PIP/PBP		Wybór źródła wejścia wideo spośród DisplayPort-1, DisplayPort-2, HDMI-1, HDMI-2.	
Źródło PIP/PBP		Wybór źródła wejścia wideo spośród DisplayPort-1, DisplayPort-2, HDMI-1, HDMI-2.	
Źródło PIP/PBP		Wybór źródła wejścia wideo spośród DisplayPort-1, DisplayPort-2, HDMI-1, HDMI-2.	
Źródło PIP/PBP		Wybór źródła wejścia wideo spośród DisplayPort-1, DisplayPort-2, HDMI-1, HDMI-2.	
Ustawienie koloru		Ustawianie trybu GameVisual dla każdego okna PIP/PBP.	

Opcja menu		Opis	Przypomnienie
Ustawienie koloru		Ustawianie trybu GameVisual dla każdego okna PIP/PBP.	
Ustawienie koloru		Ustawianie trybu GameVisual dla każdego okna PIP/PBP.	
Ustawienie koloru		Ustawianie trybu GameVisual dla każdego okna PIP/PBP.	
Ustawienie koloru		Ustawianie trybu GameVisual dla każdego okna PIP/PBP.	
Ustawienie koloru		Ustawianie trybu GameVisual dla każdego okna PIP/PBP.	
Ustawienie koloru		Ustawianie trybu GameVisual dla każdego okna PIP/PBP.	
Ustawienie koloru		Ustawianie trybu GameVisual dla każdego okna PIP/PBP.	
Ustawienie koloru		Ustawianie trybu GameVisual dla każdego okna PIP/PBP.	
Ustawienie koloru		Ustawianie trybu GameVisual dla każdego okna PIP/PBP.	
Ustawienie koloru		Ustawianie trybu GameVisual dla każdego okna PIP/PBP.	
Ustawienie koloru		Ustawianie trybu GameVisual dla każdego okna PIP/PBP.	
Ustawienie koloru		Ustawianie trybu GameVisual dla każdego okna PIP/PBP.	
Ustawienie koloru		Ustawianie trybu GameVisual dla każdego okna PIP/PBP.	
Rozmiar PIP	Mały	Regulacja rozmiaru PIP na “Mały”, “Średni” lub “Duży”.	
Rozmiar PIP	Średni	Regulacja rozmiaru PIP na “Mały”, “Średni” lub “Duży”.	
Rozmiar PIP	duży	Regulacja rozmiaru PIP na “Mały”, “Średni” lub “Duży”.	

3.1.2.6 MyFavorite

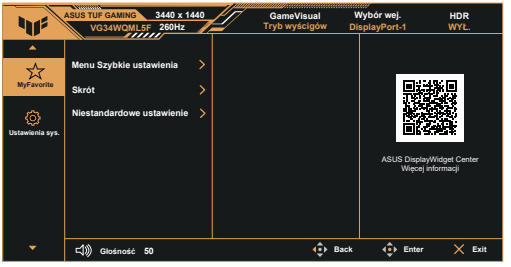

Opcja menu		Opis	Przypomnienie
Menu Szybkie ustawienia	Tryb 1 lub Tryb 2 lub Tryb 3 lub Tryb 4	Menu Szybkie ustawienia umożliwia przypisanie ulubionych ustawień monitora do czterech trybów (tryb 1–4) w celu uzyskania szybszego dostępu podczas użytkowania.	
Skrót		Skonfiguruj funkcje przycisków skrótu monitora.	
Skrót		Skonfiguruj funkcje przycisków skrótu monitora.	
Skrót		Skonfiguruj funkcje przycisków skrótu monitora.	
Skrót		Skonfiguruj funkcje przycisków skrótu monitora.	
Skrót		Skonfiguruj funkcje przycisków skrótu monitora.	
Niestandardowe ustawienie	Niestand. ustaw.1 lub Niestand. ustaw.2	Załaduj lub zapisz wszystkie ustawienia monitora, aby się szybko przełączać między różnymi scenariuszami użytkowania.	

3.1.2.7 Ustawienia sys.

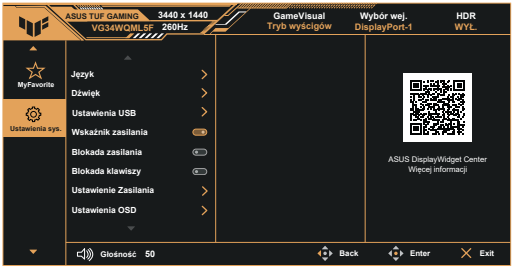

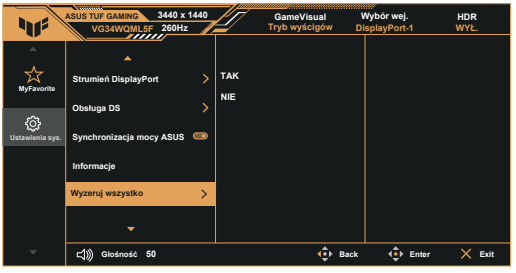

Opcja menu		Opis	Przypomnienie
Język	Wybór języka	Obsługa 23 języków: Angielski, Francuski, Niemiecki, Włoski, Hiszpański, Holenderski, Portugalski, Rosyjski, Czeski, Chorwacki, Polski, Rumuński, Węgierski, Turecki, Chiński uproszczony, Chiński tradycyjny, Japoński, Koreański, Tajski, Indonezyjski, Perski, Ukraiński i Wietnamski.	
Dźwięk	Głośność	Regulacja w zakresie 0~100	
	Wyciszenie	Włączanie lub wyłączanie dźwięku monitora.	
	Źródło dźwięku	Wybierz źródło dźwięku z głównego okna lub okien pomocniczych.	
Ustawienia USB	USB Hub	Wł./Wył.	
Wskaźnik zasilania	Wł./Wył.	Włączanie lub wyłączanie wskaźnika LED zasilania.	
Blokada zasilania	Wł./Wył.	Włączanie lub wyłączanie przycisku zasilania.	
Blokada klawiszy	Wł./Wył.	Wyłączone są wszystkie klawisze funkcji. Aby odblokować, naciśnij i przytrzymaj pięciokierunkowy przycisk przez pięć sekund.	

Opcja menu		Opis	Przypomnienie
Ustawienie Zasilania	Tryb wydajności	Zapewnia lepszą wydajność, ale zużywa więcej energii.	
	Tryb oszcz. energii	Ogranicza jasność i funkcje w celu oszczędzania energii. Przed włączeniem tej funkcji należy wyłączyć HDR; podczas regulacji jasności pojawi się przypomnienie.	
Ustawienia OSD	Pozycja OSD	Dostosowuje pozycję menu OSD w poziomie i w pionie.	
	Czas zakończenia	Ustawia czas wyświetlania menu w zakresie 10 do 120 sekund.	
	Rozmiar OSD	Normalny lub Duży.	
	Przezroczystość	Dostosowuje przezroczystość tła menu ekranowego.	
	DDC/CI	Włącza lub wyłącza komunikację między monitorem a komputerem (włączana automatycznie przy zmiennej częstotliwości odświeżania).	
Strumień DisplayPort	DisplayPort 1.2 lub DisplayPort 1.4	Wybierz DisplayPort 1.2 lub DisplayPort 1.4, zgodnie z używaną karta graficzną.	
Obsługa DS	Wł./Wył.	Został zaprojektowany specjalnie do przesyłania obrazu wideo o wysokiej rozdzielczości (takiej jak 4K i 8K) oraz z wysoką częstotliwością odświeżania. Kompresuje dane obrazu bez zauważalnego pogorszenia jakości, umożliwiając monitorom i urządzeniom przesyłanie dużych ilości danych wideo przy użyciu niższej przepustowości.	
Synchronizacja mocy ASUS	Wł./Wył.	Automatycznie włącza lub wyłącza zasilanie monitora i podłączonych urządzeń (kompatybilny z Apple TV, PlayStation, Xbox, Switch i innymi).	
Informacje	-	Wyświetla aktualną rozdzielczość, częstotliwość odświeżania i inne informacje dotyczące monitora.	
Wyzeruj wszystko	Tak lub Nie	Zeruje wszystkie ustawienia do domyślnych wartości fabrycznych.	

3.2 Display Widget Center

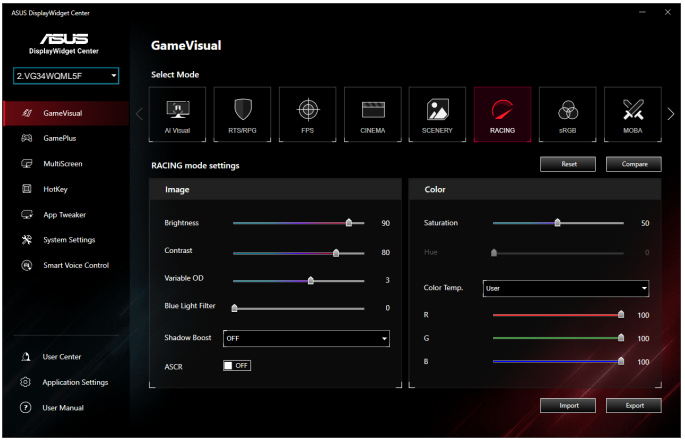

ASUS DisplayWidget Center to narzędzie dla systemu Windows przeznaczone dla monitorów ASUS. Umożliwia użytkownikom dostosowanie ustawień monitora bezpośrednio z pulpitu za pomocą myszy, eliminując potrzebę korzystania z przycisków menu ekranowego (OSD). Usprawnia konfigurację kolorów, jasności, kontrastu i innych zaawansowanych funkcji.

Wymagania systemowe

*System operacyjny: Windows 10 (64-bitowy) lub Windows 11 (64-bitowy)

*Obsługiwane modele: Należy sprawdzić sekcję sterowników na stronie pomocy technicznej ASUS (https://www.asus.com/support/), wpisując model monitora.

Jak pobrać i zainstalować

1. Przejdź do strony pobierania ASUS DisplayWidget Center.

2. Wpisz model swojego monitora w pasku wyszukiwania (np. VG34WQML5F).

3. Wybierz „Sterownik i narzędzie” → Wybierz używany system operacyjny.

4. Pobierz i rozpakuj program instalacyjny DisplayWidget Center.

5. Uruchom plik instalacyjny i postępuj zgodnie z instrukcjami instalacji.

6. Po zainstalowaniu na pulpicie pojawi się ikona skrótu.

Główne funkcje

1. Tryby GameVisual: Zmiana między wstępnymi ustawieniami kolorów dla trybów Sceneria, Wyścigi, Kinowy, FPS, RPG i innych.

2. Narzędzia GamePlus: Aktywacja celownika, licznik FPS, snajpera, timera i narzędzi do wyrównywania wyświetlacza.

3. Regulacja kolorów: precyzyjnie dostosuj jasność, kontrast i nasycenie bezpośrednio z poziomu komputera.

4. Narzędzia wieloekranowe: Organizacja i podział obszaru roboczego pulpitu za pomocą wstępnie ustawionych układów.

5. Dostosowanie przycisków skrótów: Przypisanie skrótów dla szybkiego dostępu do ustawień.

6. Synchronizacja aplikacji: Automatyczne przełączanie ustawień monitora w zależności od uruchomionych aplikacji.

7. Informacje o urządzeniu i systemie: Widok informacji o systemie i monitorze w czasie rzeczywistym.

Porady dla użytkowników

1. Zawsze należy sprawdzać najnowszą wersję na oficjalnej stronie internetowej ASUS.

2. Po zmianie modelu monitora może być konieczna ponowna instalacja narzędzia.

3. Niektóre funkcje mogą się różnić w zależności od modelu monitora i typu panelu.

3.3 Podsumowanie specyfikacji

Model	VG34WQML5F
Kolory obudowy	Czarny
Typ panela	LCD
Typ podświetlenia	ELED
Wielkość panelu	34” W (86,4 cm)
Zalecana rozdzielczość	3440 x 1440
Częstotliwość odświeżania	260 Hz
Współczynnik proporcji	21:9
Jasność (typowy)	350 nitów (typowy)
Przestrzeń barwowa (sRGB)	sRGB 120%
Przestrzeń barwowa (DCIP3)	DCI-P3 95%
Rzeczywisty współczynnik kontrastu (typowy)	4000:1
Kąt widzenia (CR>10)	178° (w pionie)/178° (w poziomie)
Kolory wyświetlacza	1,07B(8bit+FRC)
Czas odpowiedzi	1ms (Do wyjścia), 0,5 ms (min.)
WHQL	Windows 10/11
Częstotliwość sygnału cyfrowego	WQHD Mode(3440*1440) DP: 460~460KHz/48~260Hz(V) HDMI: 30~460KHz(H)/48~260Hz(V) UWFHD Mode(2560*1080) DP: 410~ 410KHz(H)/48~320Hz(V) HDMI: 30~410KHz(H)/48~320Hz(V) HD Mode(1720*720) DP: 385~385KHz(H)/48~420Hz(V) HDMI: 30~385KHz(H)/48~420Hz(V)
Zużycie energii	27W**
Tryb oszcz. energii	< 0,5 W
Tryb wyłączenia energii	< 0,3W
Napięcie	100~240V, 50/60Hz, 1,5A
Temperatura (działanie)	0 ~ 40°
Nachylenie	-5°~ +20°
Obrót	TAK

Przekręcanie	Nie dotyczy
Regulacja wysokości	TAK
Gniazdo wejścia/wyjścia	HDMI v2.1 x 2, DisplayPort v1.4 x 2 USB x 3, USB UP x 1
Głośnik	2W x 2 stereo
Wymiary Wymiary z podstawą (SxWxG)	810 x 541 x 217 mm
Wymiary Wymiary bez podstawy (SxWxG)	810 x 370 x 114 mm
Wymiary opakowania (SxWxG)	930 x 470 x 186 mm
Masa netto (przybliżona)	8,4 kg
Waga netto bez podstawy	6,3 kg
Masa brutto (przybliżona)	10,9 kg

*** Dane techniczne mogą zostać zmienione bez powiadomienia.**
**** Pomiar jasności ekranu w wysokości 200 nitów bez połączenia audio/USB/ czytnika kart.**

3.4 Wymiary zewnętrzne

Jednostka: mm

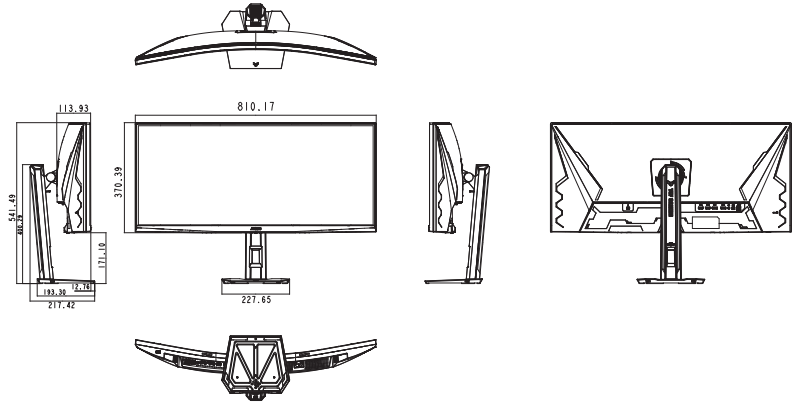

3.5 Rozwiązywanie problemów (FAQ)

Problem	Możliwe rozwiązanie
WŁĄCZONA dioda LED zasilania	• Naciśnij przycisk ⏻, aby sprawdzić, czy monitor znajduje się w trybie ON (WŁĄCZENIE). • Sprawdź, czy przewód zasilający jest prawidłowo podłączony do monitora i do gniazda zasilania. • Sprawdź funkcję Wskaźnik zasilania w głównym menu OSD. Wybierz „WŁ.” w celu włączenia diody LED zasilania.
Pomarańczowe światło diody LED zasilania i brak obrazu na ekranie	• Sprawdź, czy monitor i komputer są w trybie WŁĄCZENIE. • Sprawdź, czy kabel sygnałowy jest prawidłowo podłączony do monitora i komputera. • Sprawdź kabel sygnałowy i upewnij się, że nie jest wygięty żaden styk złącza. • Podłącz komputer do innego dostępnego monitora, aby sprawdzić, czy komputer działa prawidłowo.
Obraz na ekranie jest za jasny lub za ciemny	• Wyreguluj ustawienia Kontrast i Jasność przez menu OSD.
Obraz na ekranie drży lub na obrazie wyświetlane są falujące wzory	• Sprawdź, czy kabel sygnałowy jest prawidłowo podłączony do monitora i komputera. • Odsuń urządzenia elektryczne, które mogą powodować zakłócenia elektryczne.
Defekty kolorów na obrazie ekranowym (biały nie wygląda jak biały)	• Sprawdź kabel sygnałowy i upewnij się, że nie jest wygięty żaden styk złącza. • Wykonaj polecenie Wyzeruj w menu OSD. • Wyreguluj ustawienia kolorów R/G/B lub wybierz opcję Temp. barwowa w menu OSD.
Brak dźwięku lub słaby dźwięk	• Wyreguluj ustawienia głośności monitora i komputera. • Upewnij się, że jest prawidłowo zainstalowany i aktywny sterownik karty dźwiękowej komputera.

3.6 Lista obsługiwanego taktowania

Obsługiwane taktowanie

Taktowanie	Rozdzielczość	HDMI	DP
Taktowanie PC	640x480-60Hz	V	V
Taktowanie PC	640x480-75Hz	V	V
Taktowanie PC	800x600-60Hz	V	V
Taktowanie PC	800x600-75Hz	V	V
Taktowanie PC	1024x768-60Hz	V	V
Taktowanie PC	1024x768-75Hz	V	V
Taktowanie PC	1280x960-60Hz	V	V
Taktowanie PC	1280x720-60Hz	V	V
Taktowanie PC	1280x1024-60Hz	V	V
Taktowanie PC	1600x1200-60Hz	V	V
Taktowanie PC	1920x1080-60Hz	V	V
Taktowanie wideo	640x480-60Hz	V	V
Taktowanie wideo	720x480-60Hz	V	V
Taktowanie wideo	720x576-50Hz	V	V
Taktowanie wideo	1280x720-50Hz	V	V
Taktowanie wideo	1280x720-60Hz	V	V
Taktowanie wideo	1920x1080-24Hz	V	V
Taktowanie wideo	1920x1080-25Hz	V	V
Taktowanie wideo	1920x1080-30Hz	V	V
Taktowanie wideo	1920x1080-50Hz	V	V
Taktowanie wideo	1920x1080-60Hz	V	V
Taktowanie wideo	1920x1080-120Hz	V	V
Taktowanie wideo	1920x1080-100Hz	V	V
Taktowanie wideo	3840x2160P-24Hz	V	-
Taktowanie wideo	3840x2160P-25Hz	V	-
Taktowanie wideo	3840x2160P-30Hz	V	-
Taktowanie wideo	3840x2160-50Hz	V	-
Taktowanie wideo	3840x2160-60Hz	V	-

Tryb zrównoważony

Taktowanie przy symulacji 21:9

Taktowanie	Rozdzielczość	HDMI	DP
Taktowanie szczegółowe	3440x1440-60Hz	V	V
Taktowanie szczegółowe	3440x1440-144Hz	V	V
Taktowanie szczegółowe	3440x1440-240Hz	V	V
Taktowanie szczegółowe	3440x1440-260Hz	V	V
Taktowanie szczegółowe	2560x1440-60Hz	V	V
Taktowanie szczegółowe	2560x1440-120Hz	V	V

Taktowanie przy symulacji 16:9

Taktowanie	Rozdzielczość	HDMI	DP
Taktowanie szczegółowe	2560x1440-60Hz	V	V
Taktowanie szczegółowe	2560x1440-120Hz	V	V
Taktowanie szczegółowe	2560x1440-144Hz	V	V
Taktowanie szczegółowe	2560x1440-240Hz	V	V
Taktowanie szczegółowe	2560x1440-260Hz	V	V
Taktowanie szczegółowe	1920x1080-240Hz	V	V
Taktowanie szczegółowe	3840x2160-60Hz	V	V
Taktowanie szczegółowe	3840x2160-97Hz	V	V

Taktowanie przy współczynniku proporcji Kwadrat

Taktowanie	Rozdzielczość	HDMI	DP
Taktowanie szczegółowe	1024x768-240Hz	V	V
Taktowanie szczegółowe	1024x768-259Hz	V	V
Taktowanie szczegółowe	1152x864-239Hz	V	V
Taktowanie szczegółowe	1152x864-259Hz	V	V
Taktowanie szczegółowe	1280x960-239Hz	V	V
Taktowanie szczegółowe	1280x960-259Hz	V	V
Taktowanie szczegółowe	1440x1080-240Hz	V	V
Taktowanie szczegółowe	1440x1080-259Hz	V	V
Taktowanie szczegółowe	1728x1080-240Hz	V	V
Taktowanie szczegółowe	1728x1080-260Hz	V	V
Taktowanie szczegółowe	1920x1440-240Hz	V	V
Taktowanie szczegółowe	1920x1440-260Hz	V	V

Taktowanie 27

Taktowanie	Rozdzielczość	HDMI	DP
Taktowanie szczegółowe	2560x1440-60Hz	V	V
Taktowanie szczegółowe	2560x1440-120Hz	V	V
Taktowanie szczegółowe	2576x1440-60Hz	V	V
Taktowanie szczegółowe	2576x1440-144Hz	V	V
Taktowanie szczegółowe	2576x1440-65Hz	V	V
Taktowanie szczegółowe	2576x1440-240Hz	V	V
Taktowanie szczegółowe	2576x1440-260Hz	V	V

Taktowanie 24.5

Taktowanie	Rozdzielczość	HDMI	DP
Taktowanie szczegółowe	2344x1316-59.9Hz	V	V
Taktowanie szczegółowe	2344x1316-120Hz	V	V
Taktowanie szczegółowe	2344x1316-144Hz	V	V
Taktowanie szczegółowe	2344x1316-165Hz	V	V
Taktowanie szczegółowe	2344x1316-240Hz	V	V
Taktowanie szczegółowe	2344x1316-260Hz	V	V
Taktowanie szczegółowe	2560x1440-60Hz	V	V
Taktowanie szczegółowe	2560x1440-120Hz	V	V

Taktowanie PBP

Taktowanie	Rozdzielczość	HDMI	DP
Taktowanie szczegółowe	1720x1440-60Hz	V	V
Taktowanie szczegółowe	1720x1440-120Hz	V	V
Taktowanie szczegółowe	1720x1440-240Hz	V	V
Taktowanie szczegółowe	1720x1440-260Hz	V	V
Taktowanie szczegółowe	3440x1440-240Hz	V	V
Taktowanie szczegółowe	3440x1440-260Hz	V	V

Taktowanie PBP1

Taktowanie	Rozdzielczość	HDMI	DP
Taktowanie szczegółowe	880x1440-59.9Hz	V	V
Taktowanie szczegółowe	880x1440-120Hz	V	V
Taktowanie szczegółowe	880x1440-239.9Hz	V	V
Taktowanie szczegółowe	880x1440-259.9Hz	V	V
Taktowanie szczegółowe	3440x1440-240Hz	V	V
Taktowanie szczegółowe	3440x1440-260Hz	V	V

Taktowanie PBP2

Taktowanie	Rozdzielczość	HDMI	DP
Taktowanie szczegółowe	2560x1440-60Hz	V	V
Taktowanie szczegółowe	2560x1440-120Hz	V	V
Taktowanie szczegółowe	2560x1440-240Hz	V	V
Taktowanie szczegółowe	2560x1440-260Hz	V	V
Taktowanie szczegółowe	3440x1440-240Hz	V	V
Taktowanie szczegółowe	3440x1440-260Hz	V	V

Tryb turbo
Taktowanie 21:9

Taktowanie	Rozdzielczość	HDMI	DP
Taktowanie szczegółowe	2560x1080-60Hz	V	V
Taktowanie szczegółowe	2560x1080-119.9Hz	V	V
Taktowanie szczegółowe	2560x1080-240Hz	V	V
Taktowanie szczegółowe	2560x1080-320Hz	V	V
Taktowanie szczegółowe	2560x1440-60Hz	V	V
Taktowanie szczegółowe	2560x1440-120Hz	V	V
Taktowanie szczegółowe	1920x1080-240Hz	V	V

Tryb hiper
Taktowanie 21:9

Taktowanie	Rozdzielczość	HDMI	DP
Taktowanie szczegółowe	1720x720-59.9Hz	V	V
Taktowanie szczegółowe	1720x720-119.9Hz	V	V
Taktowanie szczegółowe	1720x720-143.8Hz	V	V
Taktowanie szczegółowe	1720x720-164.9Hz	V	V
Taktowanie szczegółowe	1720x720-239.8Hz	V	V
Taktowanie szczegółowe	1720x720-400Hz	V	V
Taktowanie szczegółowe	1720x720-420Hz	V	V
Taktowanie szczegółowe	1920x1440-240Hz	V	V

Taktowanie 16:9

Taktowanie	Rozdzielczość	HDMI	DP
Taktowanie szczegółowe	1280x720-60Hz	V	V
Taktowanie szczegółowe	1280x72-119.9Hz	V	V
Taktowanie szczegółowe	1280x720-143.9Hz	V	V
Taktowanie szczegółowe	1280x720-164.9Hz	V	V
Taktowanie szczegółowe	1280x720-239.8Hz	V	V
Taktowanie szczegółowe	1280x720-399.9Hz	V	V
Taktowanie szczegółowe	1280x720-419.9Hz	V	V

Taktowanie przy współczynniku proporcji Kwadrat

Taktowanie	Rozdzielczość	HDMI	DP
Taktowanie szczegółowe	800x600-399.8Hz	V	V
Taktowanie szczegółowe	800x600-419.7Hz	V	V
Taktowanie szczegółowe	1024x768-399.9Hz	V	V
Taktowanie szczegółowe	1024x768-419.9Hz	V	V
Taktowanie szczegółowe	960x720-399.9Hz	V	V
Taktowanie szczegółowe	960x720-419.9Hz	V	V

Taktowanie 27

Taktowanie	Rozdzielczość	HDMI	DP
Taktowanie szczegółowe	1288x720-59.9Hz	V	V
Taktowanie szczegółowe	1288x720-119.6Hz	V	V
Taktowanie szczegółowe	1288x720-143.8Hz	V	V
Taktowanie szczegółowe	1288x720-164.9Hz	V	V
Taktowanie szczegółowe	1288x720-239.8Hz	V	V
Taktowanie szczegółowe	1288x720-399.9Hz	V	V
Taktowanie szczegółowe	1288x720-419.9Hz	V	V

Taktowanie 24.5

Taktowanie	Rozdzielczość	HDMI	DP
Taktowanie szczegółowe	1168x656-60Hz	V	V
Taktowanie szczegółowe	1168x656-120Hz	V	V
Taktowanie szczegółowe	1168x656-143.8Hz	V	V
Taktowanie szczegółowe	1168x656-164.9Hz	V	V
Taktowanie szczegółowe	1168x656-239.8Hz	V	V
Taktowanie szczegółowe	1168x656-399.9Hz	V	V
Taktowanie szczegółowe	1168x656-420Hz	V	V

*** Tryby nie wymienione w tabelach powyżej mogą nie być obsługiwane. Dla uzyskania optymalnej rozdzielczości, zaleca się wybór trybu wymienionego w zamieszczonych powyżej tabelach.**

3.7 Włączone i niedostępne funkcje menu OSD

Włączona funkcja	Niedostępne funkcje
Podkręcanie	• Tryb oszczędzania energii
ELMB	• Variable Refresh Rate, ELMB Sync, jasność, kontrola proporcji, ASCR, ustawienia HDR, filtr światła niebieskiego, PIP/PBP, Variable OD, Sniper
ELMB Sync	• ELMB, Jasność, Kontrola proporcji, ASCR, Ustawienia HDR, Filtr światła niebieskiego, PIP/PBP
Ustawienia HDR	• Konfiguracja ELMB, Sniper, GameVisual, Shadow Boost, Jasność, Kontrast, ASCR, Filtr światła niebieskiego, Przestrzeń kolorów wyświetlacza, Temp. barw., Nasycenie, PIP/PBP, Oszczędzanie energii
ASCR	• ELMB, ELMB Sync, PIP/PBP
Kontrola proporcji	• ELMB, ELMB Sync, PIP/PBP
Filtr światła niebieskiego	• ELMB, ELMB Sync
PIP/PBP	• Variable Refresh Rate, ELMB, ELMB Sync, Sniper, ASCR, Kontrola proporcji, Obsługa DSC, Celownik dynamiczny, Tryb potrójny