Monitor LCD z serii VA249HG3/VA279HG3

Podręcznik użytkownika

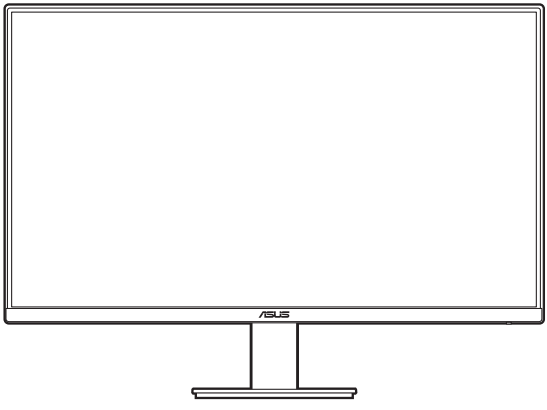

HIGH-DEFINITION MULTIMEDIA INTERFACE

Wydanie pierwsze

Sierpień 2026

Copyright © 2026 ASUSTeK COMPUTER INC. Wszelkie prawa zastrzeżone.

Reprodukowanie, przekazywanie, przepisywanie, zapisywanie w systemie odzysku lub tłumaczenie na jakikolwiek język jakiejkolwiek części niniejszego podręcznika, w tym opisanych w nim produktów i oprogramowania, w dowolnej formie i dowolnymi środkami, poza dokumentacją zachowaną przez kupującego w celu posiadania kopii zapasowej, jest zabronione bez wcześniejszej, wyraźnej, pisemnej zgody firmy ASUSTeK COMPUTER INC. („ASUS").

Gwarancja na produkt lub usługa serwisowa zostanie przerwana w przypadku: (1) naprawy lub modyfikacji produktu, czy też wprowadzenia zmian w produkcie, chyba że taka naprawa, modyfikacje lub zmiany zostały pisemnie autoryzowane przez firmę ASUS; lub (2) jeśli numer seryjny produktu został odklejony lub go brakuje.

FIRMA ASUS DOSTARCZA NINIEJSZY PODRĘCZNIK W STANIE „TAKIM JAKI JEST", BEZ ŻADNEGO RODZAJU GWARANCJI: JAWNEJ ANI DOROZUMIANEJ, W TYM M.IN. BEZ DOROZUMIANYCH GWARANCJI LUB WARUNKÓW Z TYTUŁU SPRZEDAŻY LUB PRZYDATNOŚCI W OKREŚLONYM CELU. W ŻADNEJ SYTUACJI FIRMA ASUS, ANI JEJ DYREKTORZY, KIEROWNICY, PRACOWNICY, CZY TEŻ PRZEDSTAWICIELE, NIE PONOSZĄ ODPOWIEDZIALNOŚCI ZA WSZELKIE BEZPOŚREDNIE, CELOWE, PRZYPADKOWE LUB WYNIKOWE SZKODY (W TYM SZKODY W WYNIKU UTRATY ZYSKÓW, UTRATY MOŻLIWOŚCI DZIAŁALNOŚCI, UŻYTKOWANIA LUB UTRATY DANYCH, ZAKŁÓCENIA DZIAŁALNOŚCI ITP.), NAWET JEŚLI FIRMA ASUS ZOSTAŁA UPRZEDZONA O MOŻLIWOŚCI WYSTĄPIENIA TAKICH SZKÓD W WYNIKU DOWOLNEGO DEFEKTU LUB BŁĘDU W NINIEJSZYM PODRĘCZNIKU LUB PRODUKCIE.

SPECYFIKACJE I INFORMACJE ZAWARTE W NINIEJSZYM PODRĘCZNIKU SĄ PRZEZNACZONE WYŁĄCZNIE W CELACH INFORMACYJNYCH I MOGĄ ULEC ZMIANIE W DOWOLNYM CZASIE BEZ POWIADOMIENIA, ORAZ NIE POWINNY BYĆ ROZUMIANE JAKO ZOBOWIĄZANIE ZE STRONY FIRMY ASUS. FIRMA ASUS NIE PONOSI ODPOWIEDZIALNOŚCI ANI NIE PRZYJMUJE ZOBOWIĄZAŃ ZA JAKIEKOLWIEK BŁĘDY LUB NIEPRAWIDŁOWOŚCI, KTÓRE MOGĄ WYSTĄPIĆ W NINIEJSZYM PODRĘCZNIKU, W TYM ZA OPISANE W NIM PRODUKTY I OPROGRAMOWANIE.

Występujące w niniejszym podręczniku nazwy produktów i firm mogą ale nie muszą być zarejestrowanymi znakami handlowymi lub być objęte prawami autorskimi odpowiednich firm, oraz są używane wyłącznie w celu identyfikacji lub wyjaśnień na korzyść ich właściciela, bez zamierzenia naruszenia praw.

Zawartość

Zawartość ..... **iii**
Uwagi ..... **iv**
Informacje dotyczące bezpieczeństwa ..... **vii**
Obsługa i czyszczenie ..... **viii**
Takeback Services ..... **ix**
Informacje o produkcie na potrzeby etykiety EU Energy Label ..... **ix**

Rozdział 1: Wprowadzenie do produktu

1.1 Witaj! **1-1**
1.2 Zawartość opakowania **1-1**
1.3 Opis monitora **1-2**
1.3.1 Widok z przodu 1-2
1.3.2 Widok z tyłu 1-3

Rozdział 2: Konfiguracja

2.1 Montaż ramienia/podstawy monitora **2-1**
2.2 Demontaż ramienia/podstawy (do montażu ściennego VESA) **2-2**
2.3 Ustawianie monitora **2-3**
2.4 Podłączanie przewodów **2-4**
2.5 Włączanie monitora **2-4**

Rozdział 3: Instrukcje ogólne

3.1 Menu OSD (ang. On-Screen Display) **3-1**
3.1.1 Ponowna konfiguracja 3-1
3.1.2 Informacje o funkcjach menu OSD 3-2
3.2 Podsumowanie specyfikacji **3-12**
3.3 Wymiary zewnętrzne **3-14**

Uwagi

Oświadczenie FCC (Federalnej komisji łączności)

To urządzenie jest zgodne z sekcją 15 przepisów FCC. Urządzenie można obsługiwać w przypadku spełnienia dwóch następujących warunków:

- Niniejsze urządzenie nie może wywoływać szkodliwych zakłóceń, oraz
- Niniejsze urządzenie musi działać w warunkach wszelkich zakłóceń zewnętrznych, w tym takich, które mogą powodować niepożądane działanie.

To urządzenie zostało sprawdzone i spełnia ograniczenia dla urządzeń cyfrowych Klasy B, zgodnie z sekcją 15 przepisów FCC. Ograniczenia te zostały stworzone w celu zapewnienia stosownej ochrony przed szkodliwymi zakłóceniami w przypadku instalacji w budynkach mieszkalnych. Sprzęt ten wytwarza, używa i może wydzielać energię o częstotliwości radiowej, oraz, jeśli nie zostanie zainstalowany i nie będzie używany zgodnie z wytycznymi producenta, może powodować szkodliwe zakłócenia komunikacji radiowej. Nie ma jednak gwarancji, że zakłócenia nie wystąpią w określonej instalacji. Jeśli niniejszy sprzęt będzie powodował szkodliwe zakłócenia w odbiorze radia lub telewizji, co można stwierdzić wyłączając i ponownie włączając sprzęt, zachęca się użytkownika do skorygowania zakłóceń przynajmniej w jeden z następujących sposobów:

- Ponowne ukierunkowanie lub przeniesienie anteny odbioru.
- Zwiększenie odległości pomiędzy urządzeniem a odbiornikiem.
- Podłączenie sprzętu do gniazda w obwodzie innym niż obwód, do którego jest podłączony odbiornik.
- Zasięgnięcie porady u sprzedawcy lub doświadczonego technika radiowego/telewizyjnego.



W celu zapewnienia zgodności z przepisami FCC do podłączania monitora do karty graficznej należy używać kabli ekranowanych. Dokonywanie zmian lub modyfikacji w niniejszym urządzeniu, bez wyraźnej zgody strony odpowiedzialnej za zapewnienie zgodności, może spowodować unieważnienie praw użytkownika do obsługi tego sprzętu.

Produkt zgodny z ENERGY STAR

ENERGY STAR to połączony program Amerykańskiej Agencji Ochrony Środowiska (U.S. Environmental Protection Agency) i Amerykańskiego Departamentu Energii (U.S. Department of Energy), pomagający w oszczędzaniu pieniędzy i ochronie środowiska naturalnego, poprzez stosowanie efektywnych energetycznie produktów i praktyk.

Wszystkie produkty ASUS z logo ENERGY STAR są zgodne ze standardem ENERGY STAR, a funkcja zarządzania zasilaniem jest włączona domyślnie. Monitor i komputer są automatycznie ustawiane na uśpienie po 10 i 30 minutach nieaktywności użytkownika. Aby wybudzić komputer, kliknij mysz lub naciśnij dowolny przycisk na klawiaturze. W celu uzyskania szczegółowych informacji o zarządzaniu i korzyściach dla środowiska naturalnego należy odwiedzić http://www.energystar.gov/powermanagement. Dodatkowo, aby uzyskać szczegółowe informacje o połączonym programie ENERGY STAR, należy odwiedzić http://www.energystar.gov.

UWAGA: Program Energy Star NIE jest obsługiwany w systemie operacyjnym FreeDOS i systemach operacyjnych opartych na systemie Linux.

Oświadczenie kanadyjskiego Departamentu ds. Łączności (Department of Communications)

Niniejsze urządzenie cyfrowe nie przekracza ograniczeń Klasy B dotyczących emisji zakłóceń radiowych przez urządzenia cyfrowe, zgodnie z zarządzeniami dotyczącymi zakłóceń radiowych, wydanymi przez kanadyjski Departament do spraw Łączności.

Niniejsze urządzenie cyfrowe klasy B spełnia kanadyjską normę ICES-003.

This Class B digital apparatus meets all requirements of the Canadian Interference - Causing Equipment Regulations.

Cet appareil numérique de la classe B respecte toutes les exigences du Réglement sur le matériel brouiller du Canada.

Oświadczenie dotyczące symbolu WEEE



Dyrektywa w sprawie zużytego sprzętu elektrycznego i elektronicznego (WEEE) (2012/19/UE) to prawo Unii Europejskiej, którego celem jest ograniczenie wpływu sprzętu elektrycznego i elektronicznego na środowisko. Nakłada ona na producentów obowiązek ponoszenia odpowiedzialności za gospodarowanie produktami po zakończeniu ich cyklu życia, promując ich zbieranie, przetwarzanie i recykling w celu ograniczenia ilości odpadów oraz odzysku surowców.

Nie wyrzucaj sprzętu elektrycznego i elektronicznego do odpadów komunalnych.

Symbol przekreślonego kosza na kółkach umieszczony na produkcie lub opakowaniu oznacza, że tego produktu (wraz z ewentualnymi bateriami) nie wolno wyrzucać do odpadów komunalnych.

Aby zapobiec potencjalnym szkodom dla środowiska i zdrowia ludzi, należy korzystać z systemu zbiórki umożliwiającego zwrot, recykling i odzysk zużytego sprzętu elektrycznego i elektronicznego (WEEE). Produkt ten został zaprojektowany tak, aby umożliwić ponowne wykorzystanie części oraz ułatwić recykling niektórych materiałów.

Niewłaściwa utylizacja może wiązać się z ryzykiem ze względu na obecność niebezpiecznych substancji w sprzęcie elektrycznym i elektronicznym, takich jak ołów, BFR (bromowane środki zmniejszające palność) oraz inne szkodliwe składniki.

Sprawdź lokalne punkty lub usługi recyklingu sprzętu elektronicznego.

(https://esg.asus.com/en/circular-economy/resource-regeneration/global-take-back-service)

Informacje dotyczące bezpieczeństwa

- Przed skonfigurowaniem monitora należy dokładnie przeczytać całą, znajdującą się w opakowaniu dokumentację.
- Aby nie dopuścić do zagrożenia pożarem lub porażenia prądem elektrycznym, nigdy nie należy narażać monitora na działanie deszczu lub wilgoci.
- Nigdy nie należy otwierać obudowy monitora. Niebezpieczne wysokie napięcie wewnątrz monitora może spowodować poważne obrażenia fizyczne.
- W przypadku uszkodzenia źródła zasilania nie należy podejmować samodzielnych prób jego naprawy. Skontaktuj się z wykwalifikowanym technikiem serwisowym lub sprzedawcą.
- Przed rozpoczęciem korzystania z produktu upewnij się, że wszystkie przewody są prawidłowo podłączone i przewody zasilania nie są uszkodzone. W przypadku wykrycia uszkodzenia skontaktuj się niezwłocznie ze sprzedawcą.
- Szczeliny i otwory z tyłu, lub u góry obudowy zapewniają wentylację. Szczelin nie należy zasłaniać. Produktu nie należy nigdy stawiać w pobliżu lub nad grzejnikiem lub źródłem ciepła, chyba że zapewniono odpowiednią wentylację.
- Ten monitor należy zasilać tylko prądem ze źródła zasilania o charakterystyce podanej na etykiecie. Jeśli nie jesteś pewny co do rodzaju źródła zasilania dostępnego w domu, skontaktuj się ze sprzedawcą lub lokalną firmą dostarczającą prąd.
- Używaj odpowiedniej wtyczki zasilającej, która spełnia lokalne, standardowe wartości zasilania.
- Nie przeciążaj listew zasilających oraz kabli przedłużających. Nadmierne obciążenie może doprowadzić do pożaru lub porażenia prądem elektrycznym.
- Unikaj kurzu, wilgotności i skrajnych temperatur. Nie stawiaj monitora w miejscu, w którym może zmoknąć. Umieść monitor na stabilnej powierzchni.
- Odłączaj urządzenie w trakcie burzy z wyładowaniami atmosferycznymi lub jeśli nie będzie używane przez dłuższy czas. Zapewni to ochronę monitora przed uszkodzeniem w wyniku skoków napięcia.
- Nigdy nie wciskaj do szczelin w obudowie monitora przedmiotów ani nie rozlewaj na szczeliny te płynów.
- Aby zapewnić satysfakcjonujące działanie, używaj monitora tylko z wymienionymi na liście UL komputerami, które posiadają odpowiednio skonfigurowane gniazda oznaczone 100-240 V prądu przemiennego.
- W przypadku wystąpienia problemów technicznych z monitorem, skontaktuj się z wykwalifikowanym technikiem serwisowym lub danym sprzedawcą.
- Ustawienie kontrolki głośności oraz korektora na ustawienie inne niż środkowe może spowodować wzrost napięcia wyjściowego do słuchawek i zwiększenie poziomu ciśnienia akustycznego.

- Należy upewnić się, że przewód zasilania jest podłączony do gniazda z przyłączem uziemiającym.
- Dostarczony zasilacz i/lub kabel zasilania są przeznaczone wyłącznie do użytku z tym produktem. Nie stosować z innymi produktami.

Obsługa i czyszczenie

- Przed uniesieniem lub zmianą pozycji monitora najlepiej jest odłączyć kable i przewód zasilania. Ustawiając monitor, postępuj zgodnie z odpowiednimi technikami podnoszenia. Unosząc lub przenosząc monitor, chwytaj za jego krawędzi. Nie unoś wyświetlacza, trzymając za stojak lub przewód.
- Czyszczenie. Wyłącz monitor i odłącz przewód zasilania. Oczyść powierzchnię monitora przy pomocy gładkiej szmatki, niepozostawiającej włókien. Uporczywe plamy mogą być usuwane przy użyciu zwilżonej w łagodnym detergencie szmatki.
- Unikaj używania środków czyszczących zawierających alkohol lub aceton. Używaj środka czyszczącego przeznaczonego do użytku z monitorem. Nigdy nie pryskaj środkiem bezpośrednio na ekran. Mogłoby to spowodować kontakt środka czyszczącego z wnętrzem monitora i doprowadzić do porażenia prądem elektrycznym.

Na monitorze mogą wystąpić następujące symptomy:

- W zależności od używanego wzoru pulpitu, na jasność na ekranie może nie być idealnie równomierna.
- Jeśli ten sam obraz jest wyświetlany godzinami, po przełączeniu obrazu na ekranie może pozostać powidok poprzedniego ekranu. Powidok na ekranie będzie powoli znikał. Możesz też wyłączyć przełącznik zasilania na kilka godzin.
- Jeśli ekran stanie się czarny lub zacznie migać, lub jeśli nie możesz już więcej pracować na urządzeniu, skontaktuj się z danym sprzedawcą lub centrum serwisowym w celu rozwiązania problemu. Ekranu nie należy naprawiać we własnym zakresie!

Oznaczenia stosowane w niniejszym podręczniku


PRZESTROGA: Informacje mające na celu zapobieganie obrażeniom użytkownika podczas próby wykonania zadania.


OSTRZEŻENIE: Informacje mające na celu zapobieganie uszkodzeniom elementów urządzenia podczas próby wykonania zadania.


WAŻNE: Informacje, których NALEŻY przestrzegać w celu wykonania zadania.


UWAGA: Wskazówki i dodatkowe informacje, mające na celu pomoc w wykonaniu zadania.

Gdzie można znaleźć więcej informacji

Dodatkowe informacje i aktualizacje produktu i oprogramowania można znaleźć w poniższych źródłach.

1. **Strony internetowe ASUS**

   Strony internetowe ASUS na całym świecie zapewniają zaktualizowane informacje dotyczące osprzętu i oprogramowania ASUS. Patrz http://www.asus.com

2. **Opcjonalna dokumentacja**

   Opakowanie produktu może zawierać opcjonalne dokumenty, które mogły zostać dodane przez sprzedawcę. Dokumenty te nie są częścią standardowego opakowania.

3. **Informacje o migotaniu**

   https://www.asus.com/Microsite/display/eye_care_technology/

Takeback Services

ASUS recycling and takeback programs come from our commitment to the highest standards for protecting our environment. We believe in providing solutions for our customers to be able to responsibly recycle our products, batteries and other components as well as the packaging materials.

Please go to http://csr.asus.com/english/Takeback.htm for detail recycling information in different region.

Informacje o produkcie na potrzeby etykiety EU Energy Label

VA249HG3 VA279HG3

Toward sustainable IT products

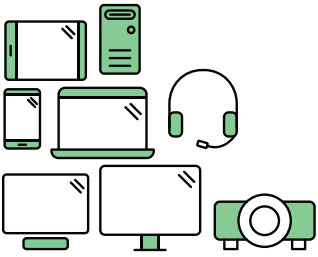

Say hello to a more sustainable product

IT products are associated with a wide range of sustainability risks throughout their life cycle. Human rights violations are common in the factories. Harmful substances are used both in products and their manufacture. Products can often have a short lifespan because of poor ergonomics, low quality and when they are not able to be repaired or upgraded.

This product is a better choice. It meets all the criteria in TCO Certified, the world's most comprehensive sustainability certification for IT products. Thank you for making a responsible product choice, that help drive progress towards a more sustainable future!

Criteria in TCO Certified have a life-cycle perspective and balance environmental and social responsibility. Conformity is verified by independent and approved verifiers that specialize in IT products, social responsibility or other sustainability issues. Verification is done both before and after the certificate is issued, covering the entire validity period. The process also includes ensuring that corrective actions are implemented in all cases of factory non-conformities. And last but not least, to make sure that the certification and independent verification is accurate, both TCO Certified and the verifiers are reviewed regularly.

Want to know more?

Read information about TCO Certified, full criteria documents, news and updates at **tcocertified.com.** On the website you'll also find our Product Finder, which presents a complete, searchable listing of certified products.

1.1 Witaj!

Dziękujemy za zakup monitora LCD ASUS®!

Najnowszy szerokoekranowy monitor LCD firmy ASUS zapewnia szerszy, jaśniejszy i krystalicznie czysty wyświetlacz oraz szereg funkcji podnoszących komfort oglądania obrazu.

Dzięki tym funkcjom można cieszyć się komfortowym i przyjemnym wrażeniem wizualnym, które zapewnia monitor!

1.2 Zawartość opakowania

Sprawdź, czy opakowanie zawiera następujące elementy:

- ✓ Monitor LCD
- ✓ Podstawa monitora
- ✓ Skrócona instrukcja obsługi
- ✓ Karta gwarancyjna
- ✓ Przewód zasilania
- ✓ Przewód HDMI (opcjonalny)
- ✓ Przewód VGA (opcjonalny)

Jeśli dowolny z powyższych elementów jest uszkodzony lub go brak, skontaktuj się niezwłocznie z danym sprzedawcą.

W przypadku konieczności wymiany przewodu zasilającego lub kabla połączeniowego należy skontaktować się z działem obsługi klienta ASUS.

1.3 Opis monitora

1.3.1 Widok z przodu

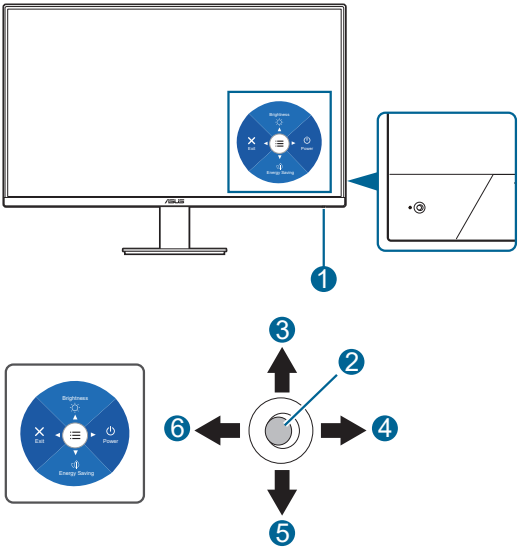

1. Wskaźnik zasilania
   - Wyjaśnienie kolorów wskaźnika zasilania zostało przedstawione w poniższej tabeli.

Stan	Opis
Biały	Wł.
Bursztynowy	Tryb gotowości
Wyłącz	Wyłącz

2. Przycisk środkowy:
   - Naciśnij ten przycisk, aby włączyć monitor w trybie gotowości.
   - Naciśnij ten przycisk, aby wyświetlić menu OSD przy wyłączonym OSD.
   - Otwiera menu OSD.
3. Przycisk w górę:
   - Naciśnij ten przycisk, aby włączyć monitor w trybie gotowości.
   - Klawisz skrótu **Jasność**. Aby zmienić funkcję klawisza skrótu, przejdź do menu **Skrót** > **Skrót 1**.
   - Przesuń opcję w górę lub zwiększ wartość opcji.

4. Przycisk w prawo:
   - Naciśnij ten przycisk, aby włączyć monitor w trybie gotowości.
   - Klawisz skrótu wyłączenia zasilania.
   - Wprowadź opcję następnego poziomu.
5. Przycisk w dół:
   - Naciśnij ten przycisk, aby włączyć monitor w trybie gotowości.
   - Klawisz skrótu **Oszczędzanie energii**. Aby zmienić funkcję klawisza skrótu, przejdź do menu **Skrót** > **Skrót 2**.
   - Klawisz skrótu blokady klawiszy. Naciśnij i przytrzymaj przez 5 sekundy, aby włączyć blokadę klawiszy.
6. Przycisk w lewo:
   - Naciśnij ten przycisk, aby włączyć monitor w trybie gotowości.
   - Wyjście z menu OSD lub powrót do poprzedniego poziomu.

1.3.2 Widok z tyłu

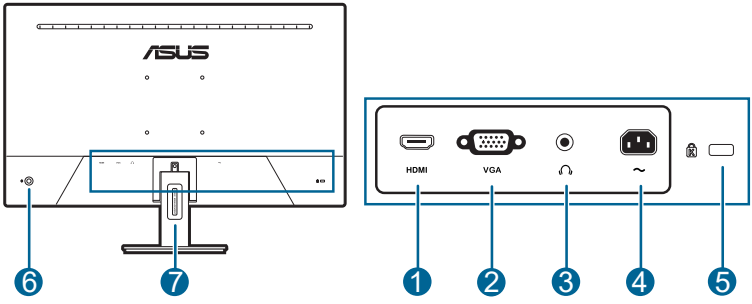

1. **Port HDMI.** Port ten służy do podłączania urządzenia z obsługą HDMI.
2. **Gniazdo VGA.** To 15-pinowe gniazdo jest przeznaczone do połączenia VGA komputera PC.
3. **Gniazdo słuchawek.** Port ten jest dostępny tylko po podłączeniu przewodu HDMI.
4. **Port wejścia AC-IN.** Port ten umożliwia podłączenie przewodu zasilania.
5. **Gniazdo blokady Kensington.**
6. **Przycisk sterowania.**
7. **Gniazdo prowadzenia kabli.**

2.1 Montaż ramienia/podstawy monitora

Aby zmontować podstawę monitora:

1. Połóż monitor na stole ekranem do dołu.
2. Włóż zawias ramienia do tylnej części monitora.
3. Przymocuj podstawę do ramienia, upewniając się, że wypust na podstawie pasuje do rowka na ramieniu.

Aby zapobiec uszkodzeniu monitora, zalecamy położenie na stole miękkiej szmatki.

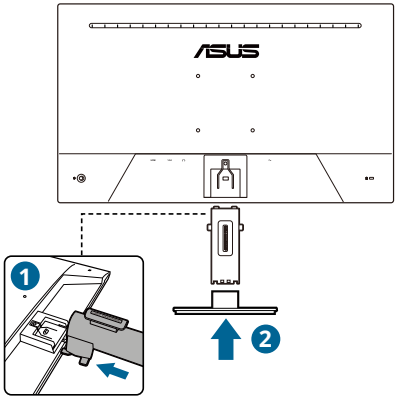

2.2 Demontaż ramienia/podstawy (do montażu ściennego VESA)

Odłączane ramię/podstawa tego monitora zostały specjalnie zaprojektowane do montażu ściennego VESA.

Aby zdemontować ramię/podstawę:

1. Połóż monitor ekranem w dół na stole.
2. Naciśnij przycisk zwalniania i odłącz wspornik (ramię i podstawa) od monitora.

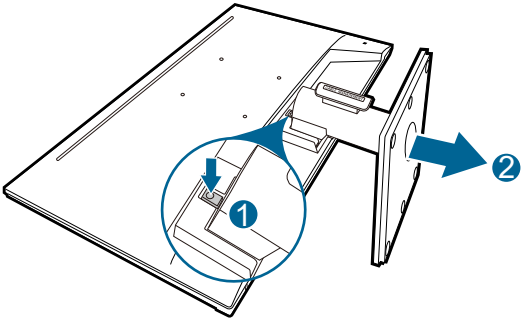

Aby zapobiec uszkodzeniu monitora, zalecamy położenie na stole miękkiej szmatki.

- Zestaw do montażu ściennego VESA (100 x 100 mm) kupuje się oddzielnie.
- Należy używać tylko z uchwytem mocującym wyszczególnionym na liście UL przy minimalnej wadze/obciążeniu wynoszącym 22,7 kg (Rozmiar śruby: M4 x 10 mm)

2.3 Ustawianie monitora

- Aby uzyskać optymalną jakość oglądania, zalecamy spojrzenie na monitor całościowo, a następnie ustawienie monitora pod najbardziej komfortowym kątem.
- Przytrzymaj stojak, aby zapobiec spadnięciu monitora podczas zmiany jego kąta nachylenia.
- Zalecany kąt regulacji to +23˚ do -5˚ (dla nachylania).

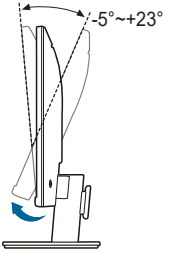

(Nachylenie)

Podczas regulacji kąta widzenia monitor może lekko drgać, jest to normalne.

2.4 Podłączanie przewodów

Podłącz przewody zgodnie z poniższymi instrukcjami:

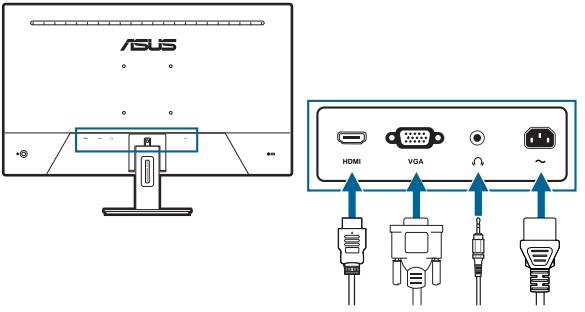

- **Aby podłączyć przewód zasilania**: podłącz jeden koniec przewodu zasilania odpowiednio do portu wejściu prądu przemiennego w monitorze, a drugi koniec do gniazda zasilania.
- **Aby podłączyć przewód VGA/HDMI**:
  a. Podłącz jeden koniec przewodu VGA/HDMI do portu VGA/HDMI monitora.
  b. Podłącz drugi koniec przewodu VGA/HDMI do gniazda VGA/HDMI komputera.
  c. Dokręć dwie śruby, aby zamocować złącze VGA.
- **W celu użycia słuchawek:** podłącz przewód audio do gniazda słuchawek monitora.

Po podłączeniu tych przewodów możesz wybrać żądany sygnał w pozycji **Wejście** w menu OSD.

W przypadku konieczności wymiany przewodu zasilającego lub kabla połączeniowego należy skontaktować się z działem obsługi klienta ASUS.

2.5 Włączanie monitora

Naciśnij środkowy lub prawy przycisk. Na stronach 1–2 można znaleźć informacje o lokalizacji tych przycisków. Wskaźnik zasilania zaświeci na biało, co będzie oznaczać, że monitor jest włączony.

3.1 Menu OSD (ang. On-Screen Display)

3.1.1 Ponowna konfiguracja

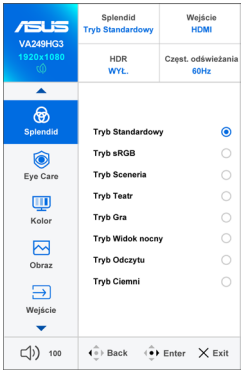

1. Naciśnij przycisk środkowy, aby aktywować menu OSD.
2. Naciśnij przyciski w górę i w dół, aby przełączać się między opcjami w menu OSD. Przy przechodzeniu z jednego symbolu do drugiego nazwa opcji jest podświetlana.
3. Aby wybrać podświetloną pozycję w menu, naciśnij przycisk środkowy.
4. Naciśnij przycisk w górę i w dół, aby wybrać żądany parametr.
5. Naciśnij przycisk środkowy, aby przejść do suwaka, a następnie użyj przycisk w górę, w dół, w lewo lub w prawo, zgodnie ze wskaźnikami dla menu, aby wprowadzić zmiany.
6. Aby wyjść z menu OSD i zapisać jego ustawienia, naciskaj przycisk w lewo, aż menu OSD zniknie. Aby skonfigurować inne funkcje, powtórz kroki 1-5.

- **ASUS DisplayWidget Center**: Wyświetla kod QR umożliwiający dostęp do informacji o ASUS DisplayWidget Center.

3.1.2 Informacje o funkcjach menu OSD

1. Splendid

Funkcja ta oferuje do wyboru 8 funkcji podrzędnych, w zależności od preferencji.

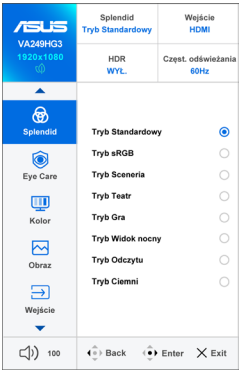



- **Tryb Standardowy**: Najlepszy wybór do edycji dokumentów dzięki funkcji poprawy jakości wideo Splendid.

Tryb Standardowy spełnia wymogi Energy Star®.

- **Tryb sRGB**: najlepszy wybór do oglądania zdjęć i grafiki z komputera.
- **Tryb Sceneria:** najlepszy wybór do wyświetlania zdjęć scenerii dzięki funkcji poprawy jakości wideo Splendid.
- **Tryb Teatr:** najlepszy wybór dla filmów dzięki funkcji poprawy jakości wideo Splendid.
- **Tryb Gra:** Najlepszy wybór dla gier z użyciem funkcji poprawy jakości wideo Splendid. Aby uzyskać najlepsze efekty podczas grania, ustaw częstotliwość odświeżania na 180 Hz (przetaktowanie).
- **Tryb Widok nocny:** najlepszy wybór dla gier lub filmów o mrocznej scenerii dzięki funkcji poprawy jakości wideo Splendid.
- **Tryb Odczytu**: najlepszy wybór do czytania książek.
- **Tryb Ciemni**: najlepszy wybór przy słabym świetle otoczenia.

- Gdy włączony jest **Tryb Standardowy**, użytkownik nie może konfigurować poniższych funkcji: **Nasycenie**, **ASCR**.
- W **Trybie sRGB** użytkownik nie może konfigurować poniższych funkcji: **Wzmocnienie koloru**, **Kontrast**, **Nasycenie**, **Temp. barwowa**, **Wyrazistość**, **ASCR**.
- W **Trybie Odczytu** użytkownik nie może konfigurować poniższych funkcji: **Kontrast**, **Nasycenie**, **Temp. barwowa**, **ASCR**.

2. Eye Care

Funkcja ta umożliwia regulację ustawień zapewniających lepszą ochronę oczu.

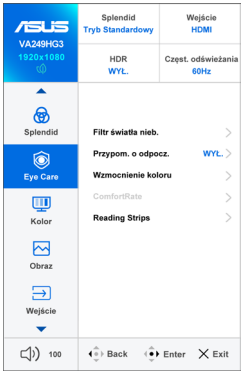

ASUS DisplayWidget Center
Więcej informacji

- **Filtr światła nieb.:** Funkcja ta umożliwia dostosowanie poziomu filtrowania światła niebieskiego od 0 do wartości Maks.
  - **0**: Brak zmian.
  - **Maks.**: im wyższy poziom, tym mniej rozproszonego światła niebieskiego. Gdy opcja **Filtr światła nieb.** jest włączona, automatycznie zostaną zaimportowane domyślne ustawienia **Tryb Standardowy**. Oprócz poziomu maksymalnego użytkownik może też konfigurować Jasność. Optymalne ustawienie do wartość maksymalna. Ustawienie to jest zgodne z certyfikacją TUV w zakresie niskiego poziomu światła niebieskiego*. Użytkownik nie może konfigurować ustawień funkcji Jasność.

*Jeśli dla wzmocnienia koloru ustawiono wartość domyślną (50).

Aby zmniejszyć przemęczenie oczu, należy stosować się do poniższych wskazówek:

- Użytkownicy pracujący przez długie godziny przed wyświetlaczem powinni robić przerwy. Zaleca się krótkie przerwy (co najmniej 5 minut) po około godzinie ciągłej pracy przy komputerze. Krótkie i częste przerwy są bardziej efektywne niż jedna dłuższa przerwa.
- Aby zminimalizować przemęczenie oczu, użytkownicy powinni czasami odrywać wzrok od wyświetlacza, skupiając go na przedmiotach położonych w dużej odległości.

- Ćwiczenia oczu mogą pomóc w zmniejszeniu ich przemęczenia. Zalecamy częste powtarzanie ćwiczeń. Jeśli przemęczenie oczy nie ustaje, należy zasięgnąć porady lekarza. Ćwiczenia oczu: (1) Naprzemienne spoglądanie w górę i w dół (2) Powolne przewracanie oczami (3) Przesuwanie spojrzenia po przekątnej.
- Intensywne niebieskie światło może spowodować zmęcznie oczu i AMD (ang. Age-Related Macular Degeneration — zwyrodnienie plamki związane z wiekiem). Filtr światła niebieskiego redukuje o 70% (maks.) ilość szkodliwego światła niebieskiego w celu uniknięcia syndromu widzenia komputerowego CVS (ang. Computer Vision Syndrome) po ustawieniu przez użytkownika maksymalnego poziomu.

- **Przypom. o odpocz.**: Funkcja ta zapewnia opcję przypomnienia o odpoczynku w zależności od ustawionego czasu pracy. Na przykład: po ustawieniu 30-minutowego czasu pracy w lewym górnym rogu monitora będzie wyświetlane przez 5 sekund przypomnienie o upływie tego czasu. Naciśnij dowolny klawisz, aby to menu ekranowe przypomnienia nie było wyświetlane.
- **Wzmocnienie koloru**: Zakres regulacji poprawiania kolorów wynosi od 0 do 100.

Funkcja ta jest niedostępna, jeśli wybrano **Tryb sRGB** w menu **Splendid**.

- **ComfortRate**: Zaprojektowano w celu poprawy wrażeń wizualnych poprzez stabilizację częstotliwości odświeżania w określonym zakresie.

Aby włączyć **ComfortRate**, wymagane jest włączenie FreeSync.

- **Reading Strips**: Poprawa wizualnej ostrości i śledzenia poprzez kolorowe, przezroczyste okno monitora, co pozwala zminimalizować czynniki rozpraszające uwagę i zmęczenie oczu, zapewniając płynniejsze czytanie.
  * **Mode 1**: Tryb paska stałej ostrości. Użyj przycisków w górę/w dół, aby dostosować pozycję. Użyj przycisku w prawo/w lewo, aby dostosować wysokość paska.
  * **Mode 2**: Tryb automatycznego przesuwania paska. Użyj przycisków w górę/w dół, aby dostosować szybkość przesunięcia. Użyj przycisku w prawo/w lewo, aby dostosować wysokość paska.

3. Kolor

W tym menu można ustawić żądany kolor.



- **Jasność**: Zakres regulacji wynosi od 0 do 100.
- **Kontrast**: Zakres regulacji wynosi od 0 do 100.
- **Nasycenie**: Zakres regulacji wynosi od 0 do 100.
- **Temp. barwowa**: Ma 4 tryby w tym **Zimne**, **Normalne**, **Ciepłe** i **Tryb Użytk.**

4. Obraz

Umożliwia konfigurację ustawienia w menu związanego z obrazem.

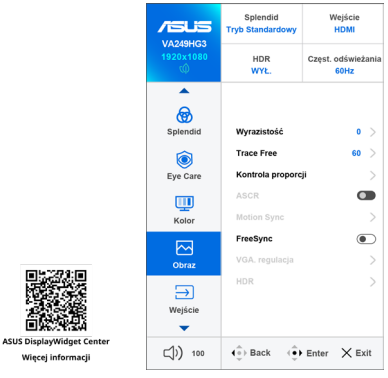

- **Wyrazistość**: Zakres regulacji wynosi od 0 do 100.
- **Trace Free**: dostosowuje czas reakcji monitora.
- **Kontrola proporcji**: Regulacja współczynnika proporcji na **Pełny**, **Punkt do punktu** lub **Stosunek 1:1**.
- **ASCR**: Umożliwia włączanie/wyłączanie funkcji ASCR (ASUS Smart Contrast Ratio).

- **Motion Sync**: Oferuje bardziej wyraźny tryb podczas wyświetlania filmów. Należy pamiętać, że ta funkcja działa tylko wtedy, gdy częstotliwość odświeżania wynosi 75 Hz. Obejmuje dwa tryby: **Tryb Normalne** i **Tryb zaawansowany**, które mogą dawać różne efekty.



- Gdy ta funkcja jest włączona, system automatycznie zmniejszy poziom jasności.
- Jeśli opcja **FreeSync** jest włączona, funkcja **Motion Sync** jest wyszarzona.

- **FreeSync**: Umożliwia dynamiczną regulację szybkości odświeżania wyświetlania przez źródło grafiki z obsługą FreeSync w oparciu o typowe szybkości przesyłania klatek dla efektywnej energetycznie, pozbawionej wirtualnych przestojów i charakteryzującej się niskim opóźnieniem aktualizacji wyświetlania.



Ta funkcja nie jest dostępna po włączeniu **Motion Sync**.

- **VGA. regulacja** (Dostępne tylko dla modeli z wejściem VGA)
  - **Pozycja pozioma/Pozycja pionowa**: Umożliwia dostosowanie pozycji obrazu w poziomie (**Pozycja pozioma**)/pozycji w pionie (**Pozycja pionowa**). Zakres regulacji wynosi od 0 do 100.
  - **Ostrość Faza/Ostrość Zegar**: Zmniejsza szum linii poziomej i linii pionowej obrazu przez dostosowanie indywidualne opcji Faza (**Ostrość Faza**) i Zegar (**Ostrość Zegar**). Zakres regulacji wynosi od 0 do 100.



- Ustawienie Faza służy do regulacji fazy sygnału zegara pikseli. W przypadku niewłaściwego ustawienia fazy na ekranie występują poziome zakłócenia.
- Zegar (częstotliwość pikseli) określa liczbę pikseli skanowanych w pojedynczym przejściu poziomym. Jeśli częstotliwość jest nieprawidłowa, na ekranie występują pionowe pasy i obraz jest nieproporcjonalny.

  - **Autom.**: Służy do automatycznej regulacji obrazu w zależności od zoptymalizowanej pozycji, zegara i fazy (tylko tryb VGA).
- **HDR**: HDR: Ta funkcja ma dwa tryby, **Gry** oraz **kinowy**. Trybem domyślnym jest **kinowy**.

5. **Wejście**

Funkcja ta umożliwia wybór żądanego źródła wejścia lub wybór opcji automatycznego wyszukiwania źródeł wejścia przez monitor.

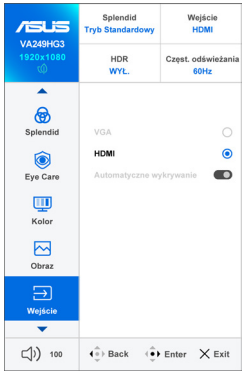

ASUS DisplayWidget Center
Więcej informacji

- **VGA/HDMI**: Wybierz ręcznie źródło wejścia.
- **Automatyczne wykrywanie**: Po włączeniu tej opcji system będzie automatycznie wybierał port we/wy, do którego ostatnio podłączano sprzęt.

6. **Ustawien.**

Umożliwia konfigurację ustawień systemu.

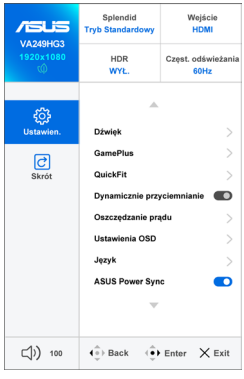

ASUS DisplayWidget Center
Więcej informacji

- **Dźwięk**:
  - * **Głośność:** Zakres regulacji wynosi od 0 do 100.
  - * **Wyciszenie**: Włącza lub wyłącza dźwięk monitora.
- **GamePlus**: Funkcja GamePlus zapewnia zestaw narzędzi do stworzenia lepszego środowiska dla użytkowników grających w różne typy gier.

* **Celownik**: Funkcja nakładania celownika umożliwia wybór jednej z 6 różnych opcji celownika, najbardziej dostosowanej do bieżącej gry.
* **Timer**: Możesz ustawić timer w lewym górnym rogu wyświetlacza, aby śledzić czas gry.
* **Licznik FPS**: Licznik FPS (klatek na sekundę) informuje o tym, jak płynnie działa gra.

- **QuickFit:** Umożliwia użytkownikom podgląd układu dokumentu lub zdjęcia bezpośrednio na ekranie bez drukowania kopii testowych.

A4 (tylko dla VA279HG3)	B5
	
8x10, 5x7	**4x6, 3x5, 2x2**
	

- **Dynamicznie przyciemnianie**: Synchronizacja z zawartością podczas zmiany kontrastu w celu wykonania dynamicznego przyciemniania podświetlenia.

Gdy ta funkcja jest aktywna, następujące funkcje nie będą dostępne: **ASCR**, **Motion Sync**.

Ten produkt spełnia kryteria TCO/TÜV dotyczące braku migotania, gdy **Dynamicznie przyciemnianie** jest ustawione na **WYŁ.**, **Splendid** jest ustawiony na **Tryb Standardowy** i **Oszczędzanie prądu** jest ustawione na **Poziom normalny**.

- **Oszczędzanie prądu**: Powoduje zmniejszenie zużycia energii. Ustawieniem domyślnym jest **Głęboki poziom**. Po wybraniu opcji **Głęboki poziom** ustawiona zostanie funkcja maksymalnej jasności i dla trybu **Splendid** wybrany zostanie **Tryb Standardowy**.
- **Ustawienia OSD**:
  * **Czas zakończenia**: Umożliwia dostosowanie czasu zakończenia wyświetlania OSD poprzez wybór wartości od 10 do 120 sekund.
  * **DDC/CI**: Włącza lub wyłącza funkcję DDC/CI.

* **Przezroczystość**: Dostosowuje Tło menu OSD, od ciemnego do przezroczystego.

- **Język**: dostępnych jest 23 języków do wyboru, w tym angielski, francuski, niemiecki, włoski, hiszpański, holenderski, portugalski, rosyjski, czeski, chorwacki, polski, rumuński, węgierski, turecki, uproszczony chiński, tradycyjny chiński, japoński, koreański, tajski, indonezyjski, perski, ukraiński, wietnamski.
- **ASUS Power Sync**: Włącza lub wyłącza funkcję Synchronizacja mocy ASUS. Aby aktywować tę funkcję, należy ją włączyć w monitorze przez port HDMI.

Po włączeniu **Automatyczne wykrywanie**, po wyłączeniu urządzenia źródła, monitor nie przełączy się na tryb wyłączenia prądu stałego.

Należy sprawdzić na stronie internetowej ASUS, które urządzenia są zgodne z tą funkcją. Aby umożliwić monitorowi włączanie i wyłączanie sprzętu lub odwrotnie, należy skonfigurować BIOS komputera w następujący sposób.

- Instrukcja konfiguracji BIOS dla ASUS NUC:

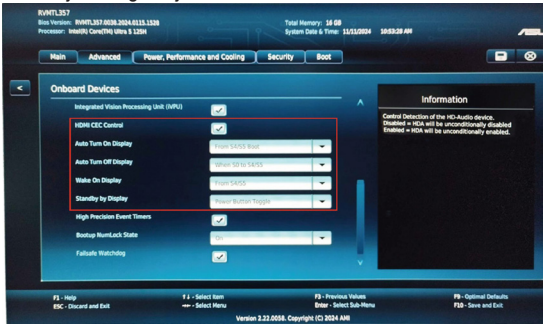

- Instrukcja konfiguracji BIOS dla ASUS Mini PC:

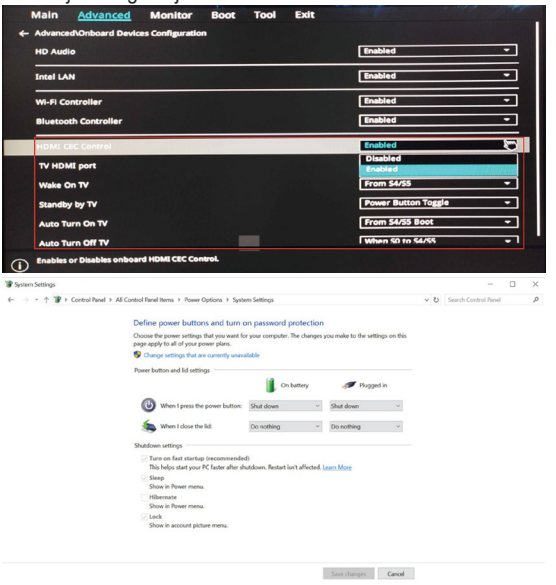

- **Blokada klawiszy**: Służy do wyłączania klawiszy wszystkich funkcji. Naciśnij przycisk w dół i przytrzymaj przez ponad 5 sekund, aby anulować funkcję blokady klawiszy.
- **Informacje**: Wyświetla informacje o monitorze.
- **Wskaźnik zasilania**: włącza/wyłącza wskaźnik LED zasilania.
- **Blokada zasilania**: Powoduje włączenie lub wyłączenie przycisku zasilania.
- **Wyzeruj wszystko**: Umożliwia przywrócenie ustawień domyślnych.

7. Skrót

Definiuje funkcje dla przycisków Skrót 1 i 2.

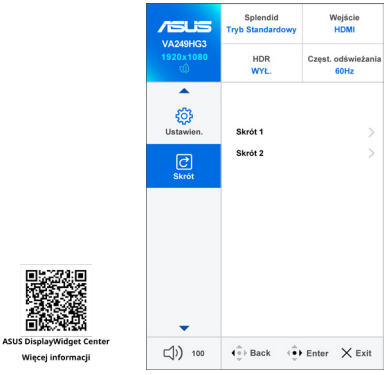

- **Skrót 1/Skrót 2**: wybiera funkcję dla przycisków Skrót 1 i 2.

Po wybraniu lub aktywowaniu określonej funkcji, przycisk skrótu może nie być obsługiwany. Dostępne wybory funkcji dla skrótu: **Filtr światła nieb.**, **Splendid**, **Jasność**, **Kontrast**, **Wejście**, **Temp. barwowa**, **Głośność**, **QuickFit**, **GamePlus**, **Przypom. o odpocz.**, **Wzmocnienie koloru**, **Oszczędzanie energii**.

3.2 Podsumowanie specyfikacji

Typ panelu	Wyświetlacz LCD TFT
Rozmiar panelu	VA249HG3: Ekran panoramiczny 23,8" (16:9, 60,45 cm) VA279HG3: Ekran panoramiczny 27" (16:9, 68,5 cm)
Maks. rozdzielczość	1920 x 1080
Rozstaw pikseli	VA249HG3: 0,2745 x 0,2745 mm VA279HG3: 0,3114 x 0,3114 mm
Jasność (typowy)	300 cd/m^2
Współczynnik kontrastu (typowy)	2000:1
Współczynnik kontrastu (maksymalny)	100.000.000:1 (przy włączonej funkcji ASCR)
Kąt widzenia (poz./pion.) CR>10	178˚/178˚
Kolory wyświetlacza	16,7 M
Czas odpowiedzi	1 ms MPRT
Funkcja poprawy jakości wideo Splendid	Tak
Wybór funkcji Splendid	8 zaprogramowanych trybów wideo
Automatyczna regulacja	Tak
Wybór temperatury barwowej	4 temperatury barwowe
Wejście analogowe	D-sub
Wejście cyfrowe	HDMI v2.1
Gniazdo słuchawek	Tak
Wejście audio	Nie
Głośnik (wbudowany)	Nie
Port USB 3.2 Gen 1	Nie
Kolory	Czarny
Lampa LED zasilania	Biała (Wł.)/Bursztynowa (tryb gotowości)
Nachylenie	-5°–+23°
Obrót wyświetlacza	Nie
Obracanie	Nie
Regulacja wysokości	Nie
Blokada Kensington	Tak
Napięcie wejścia prądu przemiennego	Prąd przemienny: 100-240 V
Pobór mocy	VA249HG3: Włączone zasilanie: < 15 W** (typowe), Tryb gotowości: < 0,5 W, Wyłączone zasilanie: < 0,3 W VA279HG3: Włączone zasilanie: < 20 W** (typowe), Tryb gotowości: < 0,5 W, Wyłączone zasilanie: < 0,3 W
Temperatura (pracy)	0˚C~40˚C

Temperatura (niepracującego urządzenia)	-20˚C~+60˚C
Wymiary (W x Sz x Gł)	VA249HG3: 541,1 x 413,5 x 188,7 mm (ze stojakiem) 541,1 x 321,5 x 49,8 mm (bez stojaka) 608 x 118 x 415 mm (opakowanie) VA279HG3: 613,38 x 448,1 x 194,2 (ze stojakiem) 613,4 x 362,1 x 49,8 mm (bez stojaka) 710 x 120 x 420 mm (opakowanie)
Waga (szacowana)	VA249HG3: 2,61 kg (netto bez stojaka); 3,1 kg (netto ze stojakiem); 4,8 kg (brutto) VA279HG3: 3,25 kg (netto bez stojaka); 3,7 kg (netto ze stojakiem); 5,8 kg (brutto)
Wiele języków	23 języki (angielski, francuski, niemiecki, włoski, hiszpański, holenderski, portugalski, rosyjski, czeski, chorwacki, polski, rumuński, węgierski, turecki, uproszczony chiński, tradycyjny chiński, japoński, koreański, tajski, indonezyjski, perski, ukraiński, wietnamski)
Akcesoria	Skrócona instrukcja obsługi, karta gwarancyjna, przewód zasilania, przewód HDMI (opcjonalny), przewód VGA (opcjonalny)
Zgodność i normy	cTUVus, FCC, ICES-3, EPEAT Silver, CB, CE, ErP, WEEE, EU Energy label, ISO 9241-307, UkrSEPRO, Ukraine Energy Doc, CU, EAC RoHs, CCC, China Energy Label, BSMI, RCM, MEPS, VCCI, PSE, PC Recycle, J-MOSS, KC, KCC, Energy Star 8.0, TCO 10, RoHs, CEC, TÜV Flicker free, TÜV Low Blue Light, SIOC, Windows 10 & 11 WHQL, PSB, Vietnam Energy, CECP, FSC MIX

***Specyfikacje mogą ulec zmianie bez powiadomienia.**
****Pomiar jasności ekranu 300 nitów bez połączenia audio/połączenia z USB/z czytnikiem kart.**

3.3 Wymiary zewnętrzne

VA249HG3

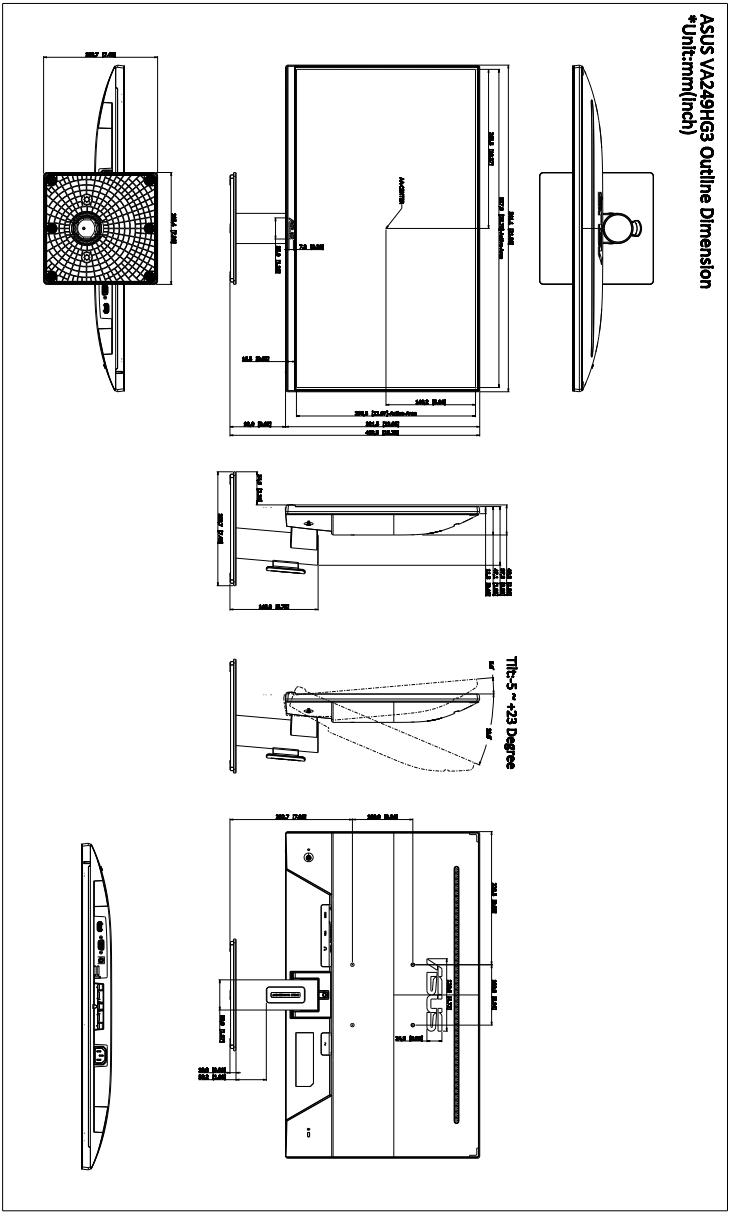

VA279HG3

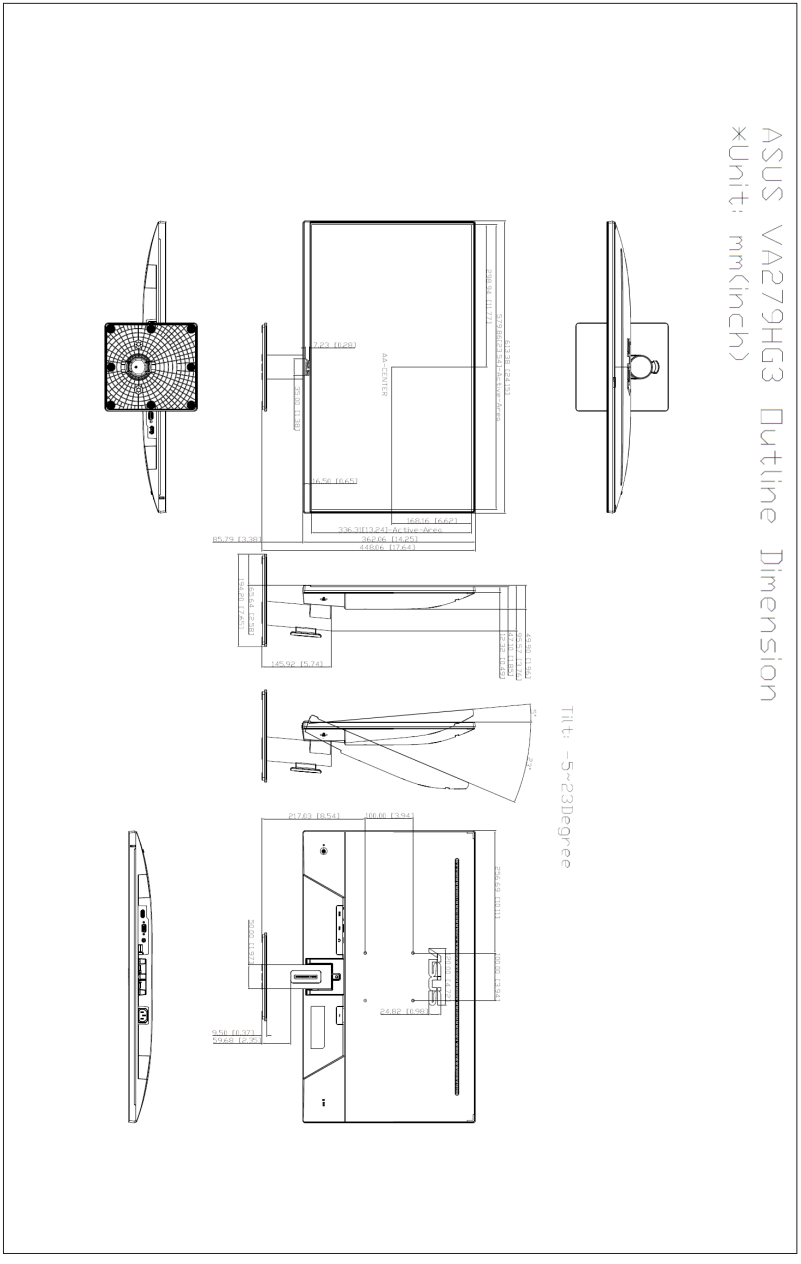
ASUS VA279HG3 Outline Dimension
*Unit: mm(inch)
Tilt: -5~23Degree

3.4 Rozwiązywanie problemów (Często zadawane pytania)

Problem	Możliwe rozwiązanie
Dioda zasilania LED nie jest WŁĄCZONA	• Naciśnij przycisk ⏻, aby sprawdzić, czy monitor znajduje się w trybie WŁ. • Sprawdź, czy przewód zasilania jest odpowiednio podłączony do monitora i do gniazda zasilania. • Sprawdź, czy przełącznik zasilania jest WŁĄCZONY.
Dioda zasilania LED świeci się na bursztynowo a na ekranie brak obrazu	• Sprawdź, czy monitor i komputer znajdują się w trybie WŁ. • Upewnij się, że przewód sygnałowy jest odpowiednio podłączony do monitora i komputera. • Obejrzyj przewód sygnałowy i sprawdź, czy żaden z wtyków nie jest wygięty. • Podłącz komputer do innego dostępnego monitora, aby sprawdzić, czy komputer działa prawidłowo.
Obraz na ekranie jest zbyt jasny lub zbyt ciemny	• Dostosuj ustawienia Kontrast i Jasność w menu OSD.
Obraz na ekranie nie jest wypośrodkowany lub ma nieprawidłowy rozmiar	• Dostosuj ustawienia Pozycji poziomej i Pozycji pionowej w menu ekranowym (jeśil dostępne).
Obraz na ekranie podskakuje lub na obrazie widoczny jest wzór fali	• Upewnij się, że przewód sygnałowy jest odpowiednio podłączony do monitora i komputera. • Odsuń urządzenia elektryczne, które mogą powodować zakłócenia elektryczne.
Kolory obrazu na ekranie są zniekształcone (kolor biały nie wygląda jak biały)	• Obejrzyj przewód sygnałowy i sprawdź, czy żaden z wtyków nie jest wygięty. • Włącz funkcję Wyzeruj wszystko w menu OSD. • Dostosuj ustawienia koloru R/G/B lub wybierz Temp. barwowa w menu ekranowym.
Obraz na ekranie jest niewyraźny lub nieostry	• Dostosuj ustawienia opcji Faza i Zegar w menu ekranowym (jeśli dostępna).
Brak dźwięku lub dźwięk jest bardzo cichy	• Upewnij się, że przewód sygnałowy jest odpowiednio podłączony do monitora i komputera. • Dostosuj ustawienia głośności posiadanego monitora oraz źródło sygnału. • Upewnij się, że sterownik karty dźwiękowej komputera jest odpowiednio zainstalowany i uruchomiony.

3.5 Obsługiwane tryby operacyjne

Rozdzielczość czasowa	Źródło wejścia	Zegar pikseli (MHz)	Częstotliwość pozioma (kHz)	Częstotliwość pionowa (Hz)
640 x 480 przy 60Hz	HDMI/VGA	25,175	31,47	59,94
640 x 480 przy 75Hz	HDMI/VGA	31,5	37,5	75
800 x 600 przy 60Hz	HDMI/VGA	40	37,88	60,32
800 x 600 przy 75Hz	HDMI/VGA	49,5	46,88	75
1024 x 768 przy 60Hz	HDMI/VGA	65	48,36	60
1024 x 768 przy 75Hz	HDMI/VGA	78,75	60,02	75,03
1280 x 720 przy 60Hz	HDMI/VGA	74,25	45	60
1280 x 960 przy 60Hz	HDMI/VGA	108	60	60
1280 x 1024 przy 60Hz	HDMI/VGA	108	63,98	60,02
1600 x 900 przy 60Hz	HDMI/VGA	108	60	60
1920 x 1080 przy 60Hz	HDMI/VGA	148,5	67,5	60
1920 x 1080 przy 60Hz	HDMI/VGA	148,5	67,5	60
1920 x 1080 przy 75Hz	HDMI	174,5	83,89	74,97
1920 x 1080 przy 100Hz	HDMI	235,5	113,22	99,93
1920 x 1080 przy 120Hz	HDMI	285,5	137,26	119,98
1920 x 1080 przy 165Hz	HDMI	380,96	183,15	165
1920 x 1080 przy 180Hz	HDMI	415,59	199,8	180

„P" i „N" oznaczają biegun „dodatni" i „ujemny" wejściowych H-sync/V-sync (taktowanie wejściowe).

Jeśli monitor działa w trybie wideo (tzn. nie są wyświetlane na nim dane), oprócz wideo w rozdzielczości standardowej obsługiwane powinny także być następujące tryby rozdzielczości HD.

Taktowanie	Częstotliwość pozioma (kHz)	Częstotliwość pionowa (Hz)
1920 x 1080p przy 120Hz	297	135
1920 x 1080p przy 100Hz	297	112,5
1920 x 1080p przy 60Hz	148,5	67,5
1920 x 1080p przy 50Hz	148,5	56,25
1280 x 720p przy 60Hz	74,25	45
1280 x 720p przy 50Hz	74,25	37,5
720 x 576p przy 50Hz	27	31,25
720 x 576p przy 50Hz	27	31,25
720 x 480p przy 60Hz	27	31,47
720 x 480p przy 60Hz	27	31,47
640 x 480p przy 60Hz	25,175	31,47