PRIME3

AER11



Owner's manual
Bedienungsanleitung
Instrukcja obsługi

Emergency radio
Notfallradio
Radio alarmowe

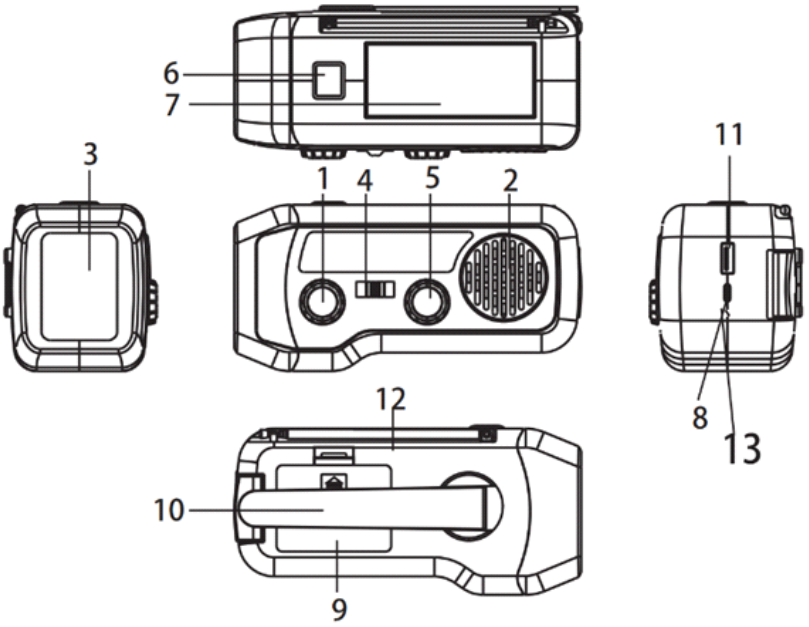
6
7
3
1
4
5
2
11
12
10
9
8
13

IMPORTANT INFORMATION

Please retain the instruction manual and safety information for future reference.
Do not allow the device to be exposed to dripping or splashing liquids. Do not use it in damp locations such as bathrooms.

Do not install this device in the following places:
- **Exposed to direct sunlight or near heaters.**
- **In places where ventilation is obstructed.**
- **In locations subject to constant vibrations.**
- **In places with high humidity.**

- **Do not place the device near candles or open flames.**
- **The device may only be used in the manner described in this manual.**
- **Before switching on the power for the first time, ensure that the power adapter is connected correctly.**
- **For safety reasons, do not dismantle the housing or attempt to access the interior of the device. The device should only be serviced by qualified service personnel.**
- **Do not disassemble the device or open its housing, as there are no user-serviceable parts inside. Maintenance and repairs must only be carried out by qualified service personnel.**

SAFETY INSTRUCTIONS

1.Read Instructions - Read the entire user manual and safety information before operating the device.
2. Retain Instructions - Keep the operating and user instructions for future reference.
3. Heed Warnings - Follow all warnings marked on the device and in the instruction manual.

4. Follow Instructions - Follow the operating instructions and user guidance.
5. Installation - Install the device according to the manufacturer's instructions.
6. Power Sources - The device should only be powered from sources specified on the marking label on the power cord. If you are unsure of the type of power supply available in your home, contact the product dealer or your local electricity provider.
7. Water and Moisture - To reduce the risk of fire or electric shock, do not expose the device to rain, water, or moisture, such as in a sauna or bathroom. Do not use this device near water, for example near a bathtub, washbasin, kitchen sink, laundry tub, in a damp basement, near a swimming pool, or similar locations.
8. Objects and Liquids in the Device - Do not insert any objects through the openings of the device, as they may come into contact with dangerous voltage points or components, resulting in fire or electric shock. Under no circumstances should liquids be spilled onto the device. Do not place objects containing liquids on top of the device.
9. Servicing - Do not attempt to service the device yourself. Opening the cover may expose you to dangerous voltages and other hazards. Maintenance and repairs must only be carried out by qualified service personnel.
10. Replacement Parts - When replacement parts are required, ensure that the service technician has used replacement parts specified by the manufacturer or parts identical to the original. Unauthorized substitutions may result in fire, electric shock, or other hazards.
11. The maximum ambient operating temperature of the device is 35°C.
2. Electrostatic Discharge Notice — If the operation of the device is affected by electrostatic discharge, switch it off and on again or move the device to another location.

3. Battery

a. Batteries must not be exposed to excessive heat such as sunshine, fire, or similar sources.

b. Environmental aspects of battery disposal must be observed.

c. Battery Usage Warning: To prevent battery leakage, which may result in personal injury or damage to the device:

- **Observe the correct polarity (+ and -) when inserting batteries.**
- **Do not mix batteries (old and new, standard and alkaline, etc.).**
- **Remove the batteries if the device will not be used for an extended period.**

ERP2 Energy-Related Products Notice

This ecodesign device complies with the requirements of Stage 2 of Commission Regulation (EC) No 1275/2008 implementing Directive 2009/125/EC with regard to the energy consumption of electrical and electronic household and office equipment in off mode and standby mode.

WARNING

The device should not be used by persons, including children, with reduced physical, sensory, or mental capabilities, or by persons lacking experience and knowledge, unless they are supervised by a person responsible for their safety or have been instructed on the safe use of the device. Adult supervision is required when children operate the device to ensure safe use.

1. Do not leave the operating device unattended. Switch the device off whenever it is not in use, even for a short period.

2. The device must not be operated by means of an external timer or a separate remote-control system.

3. To avoid hazards, if the power cord is damaged, it must be replaced by the manufacturer, an authorized service center, or another suitably qualified person.

4. Before operating the device, ensure that its voltage corresponds to the local mains supply voltage.

5. **To prevent fire or electric shock, keep the device away from hot locations, rain, moisture, and dust.**
6. **Do not expose the device to strong magnetic fields.**
7. **Do not place the device directly on an amplifier or receiver.**
8. **Do not place the device in a damp location, as moisture has a harmful effect on electrical components.**
9. **When moving the device from a cold location to a warm or humid location, condensation may form on the lens inside the player. In such a situation, the device may not function properly. Leave the device switched on for approximately one hour to allow the moisture to evaporate.**
10. **Do not clean the device with chemical solvents, as they may damage the finish of the housing. Wipe the device with a clean, dry, or slightly damp cloth.**

CE The device complies with the requirements of European Union Directives :Low Voltage Directive (LVD), Electromagnetic Compatibility Directive (EMC), CE Marking on the Rating Labelmark on rating label.

This product has been manufactured using high-quality materials and components that can be recycled and reused.

If the device bears the crossed-out wheeled bin symbol, it means that the product is covered by the provisions of European Directive 2012/19/EU. Pursuant to this Directive, follow local regulations, familiarise yourself with the requirements of the local collection system for electrical and electronic waste and comply with them in relation to this product.
DO NOT DISPOSE OF THIS PRODUCT TOGETHER WITH ORDINARY HOUSEHOLD WASTE!
THIS PRODUCT CONTAINS HAZARDOUS SUBSTANCES, MIXTURES AND COMPONENTS WHICH, IF DISPOSED OF IN AN UNAUTHORISED MANNER, MAY BE A SOURCE OF POTENTIAL HARMFUL EFFECTS ON THE NATURAL ENVIRONMENT AND HUMAN HEALTH!
Correct disposal of the used product will prevent negative effects on the natural environment and human health.
The device is equipped with batteries covered by European Directive 2006/66/EC. Batteries must not be disposed of together with household waste. Familiarise yourself with local regulations concerning the separate collection of batteries, as correct disposal will prevent potential negative effects on the natural environment and human health.Detailed information about the nearest collection point can be obtained directly from the seller or from 2N-Everpol Sp. z o.o., ul. Puławska 403A, 02-801 Warsaw, Poland, tel. +48 22 688 08 00, email: info@prime3.eu

INFORMATION ON ENVIRONMENTAL PROTECTION

The packaging contains only the necessary components. Every effort has been made to ensure that the three constituent materials of the packaging can be easily separated: cardboard (box), polystyrene foam (internal protective elements) and polyethylene (bags and protective sheet). The device has been manufactured from materials that can be recycled and reused after being dismantled by a specialised company. Follow local regulations concerning the disposal of packaging materials, used batteries and unwanted devices.

Recording and playback of materials may require permission. See the legislation concerning copyright and performers' and artists' rights.

Thank you for choosing our model. Please carefully read and familiarise yourself with this manual before using the device. Please keep the manual for future reference.

DEVICE DESCRIPTION:
1. Volume control / power switch
2. Speaker
3. LED flashlight
4. Band / function switch
5. Tuning knob
6. Flashlight button
7. Solar charging panel
8. USB-C charging input (DC 5 V)
9. Battery compartment cover
10. Hand crank
11. USB port for charging devices
12. Telescopic antenna
13. Charging indicator

RADIO POWER SUPPLY
The emergency radio is equipped with a rechargeable battery that can be charged in one of three ways.

A. CHARGING VIA THE USB PORT
- A decrease in volume, sound distortion or interruptions during playback indicate that the rechargeable battery needs to be charged.
- To charge the radio, connect the supplied USB cable to a USB power source, and then connect the USB-C plug to the USB-C port located on the side of the device. It is recommended to use a 5 V/2 A power adapter.
- During charging, the indicator lights continuously in red. When the rechargeable battery is fully charged, the indicator turns off.
- Fully charging the internal lithium rechargeable battery takes approximately 3 hours when using a 5 V/2 A power adapter.
- After a full charge, it is possible to listen to the radio for approximately 5–8 hours, depending on the selected volume level, or use the flashlight for approximately 8 hours.
- After charging is complete, disconnect the cable from the device and the power source.
- The device should remain switched off during charging.

B. CHARGING USING THE HAND CRANK
- Fold out the crank located on the back of the radio and rotate it in either direction.
- Before using the device for the first time, it is recommended to rotate the crank for 2–3 minutes in order to activate the internal rechargeable battery.
- To generate power, rotate the crank at a speed of 120–150 revolutions per minute.
- One minute of rotating the crank allows approximately 7–8 minutes of flashlight operation, while 3 minutes of rotating the crank allows approximately 5–6 minutes of radio listening.

C. SOLAR CHARGING
- Place the solar panel in a location exposed to direct sunlight.
- During charging, the indicator lights up in red.
- Fully charging the device using only the solar panel is very difficult. The panel is mainly intended to maintain the rechargeable battery charge level.
- Do not charge the radio in a location with a high temperature, for example inside a car.
- It is recommended to switch off the radio during solar charging.

AAA BATTERY POWER SUPPLY
- In an emergency, the radio can also be powered by three AAA batteries, which should be placed in the designated compartment. Batteries are not included.

FIRST USE AND BASIC OPERATION
- Switching the device on and off and adjusting the volume
- To switch on the device, turn the volume control/power switch clockwise until a click is heard.
- Turning the knob further clockwise increases the volume level.
- Turning the knob counterclockwise decreases the volume level.
- To switch off the device, turn the volume control/power switch counterclockwise until a click is heard.

Band selection and tuning
- After switching on the device, set the appropriate volume level.
- Then select the desired band and turn the TUNE knob.
- The pointer located in the frequency scale window will show the selected frequency.

FM band
- To receive FM radio stations, set the band switch to the FM position.
- When tuning FM stations, adjust the length and position of the telescopic antenna according to the signal strength in order to obtain the best possible reception.

AM band
- To receive AM radio stations, set the band switch to the AM position.
- When tuning AM stations, change the position of the device according to the signal strength in order to obtain the best possible reception.

CHARGING AN EXTERNAL DEVICE
- The emergency radio can be used to charge external devices.
- To do this, connect the charging cable to the USB output port of the radio and then to the external device.
- The maximum output current when the radio's rechargeable battery is fully charged is 1 A.

Notes
- This function is intended exclusively for emergency charging of USB devices.
- Do not use the radio as a standard power bank.

SOS ALARM
- To activate the SOS alarm, move the switch to the SOS ON position. When the alarm is activated, the LED flashlight will begin flashing at the same time.
- To deactivate the SOS alarm, move the switch to the OFF position.

TECHNICAL SPECIFICATIONS

Parameter	Value
Dimensions	145 × 58 × 70 mm
Weight	Approximately 300 g
Input	DC 5.0 V ⎓ 1 A max.
Output	DC 5.0 V ⎓ 1 A max.
Standby power consumption	< 0.5 W
Rechargeable battery capacity	700 mAh, 3.7 V
FM frequency range	87.5–108 MHz
AM frequency range	520–1710 kHz
LED flashlight	78.5–239 lm

WICHTIGE INFORMATIONEN

Bitte bewahren Sie die Bedienungsanleitung und die Sicherheitshinweise zum späteren Nachschlagen auf.
Achten Sie darauf, dass das Gerät keinem Tropf- oder Spritzwasser ausgesetzt wird. Verwenden Sie es nicht an feuchten Orten, wie beispielsweise in Badezimmern.

Installieren Sie dieses Gerät nicht an folgenden Orten:

- **An Orten, die direkter Sonneneinstrahlung ausgesetzt sind, oder in der Nähe von Heizgeräten.**
- **An Orten, an denen die Belüftung behindert wird.**
- **An Orten, die ständigen Vibrationen ausgesetzt sind.**
- **An Orten mit hoher Luftfeuchtigkeit.**

- **Stellen Sie das Gerät nicht in der Nähe von Kerzen oder offenen Flammen auf.**
- **Das Gerät darf ausschließlich in der in dieser Bedienungsanleitung beschriebenen Weise verwendet werden.**
- **Vergewissern Sie sich vor dem ersten Einschalten, dass das Netzteil ordnungsgemäß angeschlossen ist.**
- **Aus Sicherheitsgründen dürfen Sie das Gehäuse nicht demontieren und nicht versuchen, auf das Innere des Geräts zuzugreifen. Das Gerät darf ausschließlich von qualifiziertem Kundendienstpersonal gewartet werden.**
- **Nehmen Sie das Gerät nicht auseinander und öffnen Sie das Gehäuse nicht, da sich im Inneren keine Teile befinden, die vom Benutzer gewartet oder repariert werden können. Wartungs- und Reparaturarbeiten dürfen ausschließlich von qualifiziertem Kundendienstpersonal durchgeführt werden.**

SICHERHEITSHINWEISE

1. **Anweisungen lesen - lesen Sie vor der Inbetriebnahme des Geräts die gesamte Bedienungsanleitung und alle Sicherheitshinweise.**
2. **Anweisungen aufbewahren - bewahren Sie die Bedienungs- und Gebrauchsanleitung zum späteren Nachschlagen auf.**
3. **Warnhinweise beachten - beachten Sie alle auf dem Gerät angebrachten Warnhinweise sowie alle Warnhinweise in der Bedienungsanleitung.**
4. **Anweisungen befolgen - befolgen Sie die Bedienungsanleitung und die Hinweise für den Benutzer.**
5. **Installation - installieren Sie das Gerät gemäß den Anweisungen des Herstellers.**
6. **Stromquellen - das Gerät darf nur über Stromquellen betrieben werden, die auf dem Kennzeichnungsschild am Netzkabel angegeben sind. Wenn Sie nicht sicher sind, welche Art von Stromversorgung in Ihrem Haushalt vorhanden ist, wenden Sie sich an den Händler des Produkts oder an Ihren örtlichen Stromversorger.**
7. **Wasser und Feuchtigkeit - um die Gefahr eines Brandes oder Stromschlags zu verringern, darf das Gerät nicht Regen, Wasser oder Feuchtigkeit ausgesetzt werden, beispielsweise in einer Sauna oder einem Badezimmer. Verwenden Sie dieses Gerät nicht in der Nähe von Wasser, beispielsweise neben einer Badewanne, einem Waschbecken, einer Küchenspüle oder einem Waschbottich, in einem feuchten Keller, in der Nähe eines Schwimmbeckens oder an ähnlichen Orten.**
8. **Gegenstände und Flüssigkeiten im Gerät - führen Sie keine Gegenstände durch die Öffnungen des Geräts ein, da diese mit gefährlichen Spannungspunkten oder Bauteilen in Berührung kommen und dadurch einen Brand oder Stromschlag verursachen können. Unter keinen Umständen dürfen Flüssigkeiten auf das Gerät verschüttet werden. Stellen Sie keine mit Flüssigkeit gefüllten Gegenstände auf das Gerät.**

9. Wartung - versuchen Sie nicht, das Gerät selbst zu warten oder zu reparieren. Durch das Öffnen der Abdeckung können Sie gefährlichen Spannungen und anderen Gefahren ausgesetzt werden. Wartungs- und Reparaturarbeiten dürfen ausschließlich von qualifiziertem Kundendienstpersonal durchgeführt werden.

10. Ersatzteile - wenn Ersatzteile benötigt werden, vergewissern Sie sich, dass der Kundendiensttechniker die vom Hersteller vorgeschriebenen Ersatzteile oder mit dem Originalteil identische Teile verwendet hat. Die Verwendung nicht zugelassener Ersatzteile kann zu einem Brand, Stromschlag oder anderen Gefahren führen.

11. Die maximale Umgebungstemperatur für den Betrieb des Geräts beträgt 35 °C.

12. Hinweis zu elektrostatischen Entladungen - wenn der Betrieb des Geräts durch elektrostatische Entladungen beeinträchtigt wird, schalten Sie das Gerät aus und wieder ein oder stellen Sie es an einem anderen Ort auf.

13. Batterie

a. Batterien dürfen keiner übermäßigen Hitze, wie beispielsweise Sonneneinstrahlung, Feuer oder ähnlichen Wärmequellen, ausgesetzt werden.

b. Bei der Entsorgung von Batterien sind die Aspekte des Umweltschutzes zu beachten.

c. Warnhinweis zur Verwendung von Batterien: Um ein Auslaufen der Batterien zu verhindern, das zu Verletzungen oder Schäden am Gerät führen kann:

- **Achten Sie beim Einlegen der Batterien auf die richtige Polarität (+ und -).**
- **Verwenden Sie nicht gleichzeitig unterschiedliche Batterien, beispielsweise alte und neue Batterien, Standard- un Alkalibatterien usw.**
- **Nehmen Sie die Batterien aus dem Gerät, wenn es über einen längeren Zeitraum nicht verwendet wird.**

6. Setzen Sie das Gerät keinen starken Magnetfeldern aus.
7. Stellen Sie das Gerät nicht direkt auf einen Verstärker oder Receiver.
8. Stellen Sie das Gerät nicht an einem feuchten Ort auf, da Feuchtigkeit elektrische Bauteile beschädigen kann.
9. Wenn das Gerät von einem kalten an einen warmen oder feuchten Ort gebracht wird, kann sich auf der Linse im Inneren des Abspielgeräts Kondenswasser bilden. In einer solchen Situation funktioniert das Gerät möglicherweise nicht ordnungsgemäß. Lassen Sie das Gerät etwa eine Stunde lang eingeschaltet, damit die Feuchtigkeit verdunsten kann.
10. Reinigen Sie das Gerät nicht mit chemischen Lösungsmitteln, da diese die Oberfläche des Gehäuses beschädigen können. Wischen Sie das Gerät mit einem sauberen, trockenen oder leicht angefeuchteten Tuch ab.

HINWEIS

Das Produkt ist auf dem Typenschild mit dem CE-Zeichen gekennzeichnet.

CE Das Gerät erfüllt die Anforderungen der Richtlinien der Europäischen Union: Niederspannungsrichtlinie (LVD) Richtlinie über die elektromagnetische Verträglichkeit (EMV) CE-KENNZEICHNUNG AUF DEM TYPENSCHILD

Das Produkt wurde aus hochwertigen Materialien und Bauteilen hergestellt, die recycelt und wiederverwendet werden können.

Wenn sich auf dem Gerät das Symbol einer durchgestrichenen Mülltonne befindet, bedeutet dies, dass das Produkt den Bestimmungen der europäischen Richtlinie 2002/96/EG unterliegt. Bitte informieren Sie sich über die Anforderungen Ihres örtlichen Sammelsystems für Elektro- und Elektronikaltgeräte. Beachten Sie die örtlichen Vorschriften. Entsorgen Sie dieses Produkt nicht zusammen mit dem gewöhnlichen Hausmüll. Durch die ordnungsgemäße Entsorgung von Altprodukten werden mögliche negative Auswirkungen auf die Umwelt und die menschliche Gesundheit vermieden. Ausführliche Informationen über die nächstgelegene Sammelstelle erhalten Sie direkt beim Händler oder bei 2N-Everpol Sp. z o.o., ul. Puławska 403A, 02-801 Warschau, Polen, Tel. +48 22 688 08 00, E-Mail: info@prime3.eu

DIESES PRODUKT DARF NICHT ZUSAMMEN MIT DEM GEWÖHNLICHEN HAUSMÜLL ENTSORGT WERDEN! DIESES PRODUKT ENTHÄLT GEFÄHRLICHE STOFFE, GEMISCHE UND BAUTEILE, DIE BEI EINER NICHT ZULÄSSIGEN ENTSORGUNG POTENZIELL SCHÄDLICHE AUSWIRKUNGEN AUF DIE UMWELT UND DIE MENSCHLICHE GESUNDHEIT HABEN KÖNNEN!

Durch die ordnungsgemäße Entsorgung des gebrauchten Produkts werden negative Auswirkungen auf die Umwelt und die menschliche Gesundheit vermieden.
Das Gerät ist mit Batterien ausgestattet, die der europäischen Richtlinie 2006/66/EG unterliegen. Batterien dürfen nicht zusammen mit dem Hausmüll entsorgt werden. Informieren Sie sich über die örtlichen Vorschriften zur getrennten Sammlung von Batterien, da eine ordnungsgemäße Entsorgung mögliche negative Auswirkungen auf die Umwelt und die menschliche Gesundheit verhindert.

INFORMATIONEN ZUM UMWELTSCHUTZ
Die Verpackung enthält nur die erforderlichen Bestandteile. Es wurden alle Anstrengungen unternommen, damit die drei Verpackungsmaterialien leicht voneinander getrennt werden können: Karton (Verpackung), Polystyrolschaum (innere Schutzelemente) und Polyethylen (Beutel und Schutzfolie). Das Gerät wurde aus Materialien hergestellt, die nach der Demontage durch ein spezialisiertes Unternehmen recycelt und wiederverwendet werden können. Beachten Sie die örtlichen Vorschriften zur Entsorgung von Verpackungsmaterialien, gebrauchten Batterien und nicht mehr benötigten Geräten.
Für das Aufnehmen und Wiedergeben von Materialien kann eine Genehmigung erforderlich sein. Beachten Sie die gesetzlichen Bestimmungen zum Urheberrecht sowie zu den Rechten von ausübenden Künstlern und Interpreten.

Vielen Dank, dass Sie sich für unser Modell entschieden haben. Bitte lesen Sie diese Bedienungsanleitung vor der Verwendung des Geräts sorgfältig durch und machen Sie sich mit ihrem Inhalt vertraut. Bewahren Sie die Bedienungsanleitung zum späteren Nachschlagen auf.

GERÄTEBESCHREIBUNG
1. Lautstärkeregler / Ein-/Ausschalter
2. Lautsprecher
3. LED-Taschenlampe
4. Band-/Funktionsschalter
5. Abstimmknopf
6. Taschenlampentaste
7. Solarladepanel
8. USB-C-Ladeeingang (DC 5 V)
9. Batteriefachabdeckung
10. Handkurbel
11. USB-Anschluss zum Laden externer Geräte
12. Teleskopantenne
13. Ladeanzeige

STROMVERSORGUNG DES RADIOS
Das Notfallradio ist mit einem wiederaufladbaren Akku ausgestattet, der auf eine von drei Arten geladen werden kann.

A. LADEN ÜBER DEN USB-ANSCHLUSS
- Eine Verringerung der Lautstärke, Tonverzerrungen oder Unterbrechungen bei der Wiedergabe weisen darauf hin, dass der Akku geladen werden muss.
- Um das Radio zu laden, schließen Sie das mitgelieferte USB-Kabel an eine USB-Stromquelle an und verbinden Sie anschließend den USB-C-Stecker mit dem USB-C-Anschluss an der Seite des Geräts. Es wird empfohlen, ein Netzteil mit 5 V/2 A zu verwenden.
- Während des Ladevorgangs leuchtet die Anzeige dauerhaft rot. Sobald der Akku vollständig geladen ist, erlischt die Anzeige.
- Das vollständige Aufladen des internen Lithium-Akkus dauert bei Verwendung eines Netzteils mit 5 V/2 A etwa 3 Stunden.
- Nach vollständigem Aufladen kann das Radio je nach eingestellter Lautstärke etwa 5–8 Stunden verwendet werden. Die Taschenlampe kann etwa 8 Stunden lang betrieben werden.
- Trennen Sie nach Abschluss des Ladevorgangs das Kabel vom Gerät und von der Stromquelle.
- Das Gerät sollte während des Ladevorgangs ausgeschaltet bleiben.

B. LADEN MIT DER HANDKURBEL
- Klappen Sie die Kurbel auf der Rückseite des Radios aus und drehen Sie sie in eine beliebige Richtung.
- Vor der ersten Verwendung wird empfohlen, die Kurbel 2–3 Minuten lang zu drehen, um den internen Akku zu aktivieren.
- Um Energie zu erzeugen, drehen Sie die Kurbel mit einer Geschwindigkeit von 120–150 Umdrehungen pro Minute.
- Eine Minute Kurbeln ermöglicht etwa 7–8 Minuten Betrieb der Taschenlampe. Drei Minuten Kurbeln ermöglichen etwa 5–6 Minuten Radioempfang.

C. LADEN MIT SOLARENERGIE
- Platzieren Sie das Solarpanel an einem Ort mit direkter Sonneneinstrahlung.
- Während des Ladevorgangs leuchtet die Anzeige rot.
- Das vollständige Aufladen des Geräts ausschließlich über das Solarpanel ist sehr schwierig. Das Panel ist hauptsächlich dazu vorgesehen, den Ladezustand des Akkus aufrechtzuerhalten.
- Laden Sie das Radio nicht an einem Ort mit hoher Temperatur, beispielsweise im Inneren eines Fahrzeugs.
- Es wird empfohlen, das Radio während des Ladens mit Solarenergie auszuschalten.

STROMVERSORGUNG MIT AAA-BATTERIEN

- In einer Notsituation kann das Radio auch mit drei AAA-Batterien betrieben werden, die in das dafür vorgesehene Batteriefach eingesetzt werden müssen. Die Batterien sind nicht im Lieferumfang enthalten.

ERSTE VERWENDUNG UND GRUNDLEGENDE BEDIENUNG

Ein- und Ausschalten des Geräts sowie Einstellen der Lautstärke

- Um das Gerät einzuschalten, drehen Sie den Lautstärkeregler/Ein-/Ausschalter im Uhrzeigersinn, bis ein Klicken zu hören ist.
- Durch weiteres Drehen des Reglers im Uhrzeigersinn wird die Lautstärke erhöht.
- Durch Drehen des Reglers gegen den Uhrzeigersinn wird die Lautstärke verringert.
- Um das Gerät auszuschalten, drehen Sie den Lautstärkeregler/Ein-/Ausschalter gegen den Uhrzeigersinn, bis ein Klicken zu hören ist.

Auswahl des Frequenzbands und Sendereinstellung

- Stellen Sie nach dem Einschalten des Geräts die gewünschte Lautstärke ein.
- Wählen Sie anschließend das gewünschte Frequenzband und drehen Sie den TUNE-Regler.
- Der Zeiger im Fenster der Frequenzskala zeigt die ausgewählte Frequenz an.

FM-Band

- Um FM-Radiosender zu empfangen, stellen Sie den Bandschalter auf die Position FM.
- Passen Sie beim Einstellen von FM-Sendern die Länge und Position der Teleskopantenne an die Signalstärke an, um einen möglichst guten Empfang zu erzielen.

AM-Band

- Um AM-Radiosender zu empfangen, stellen Sie den Bandschalter auf die Position AM.
- Verändern Sie beim Einstellen von AM-Sendern die Position des Geräts entsprechend der Signalstärke, um einen möglichst guten Empfang zu erzielen.

LADEN EINES EXTERNEN GERÄTS

- Das Notfallradio kann zum Laden externer Geräte verwendet werden.
- Schließen Sie dazu das Ladekabel an den USB-Ausgang des Radios und anschließend an das externe Gerät an.
- Der maximale Ausgangsstrom bei vollständig geladenem Akku des Radios beträgt 1 A.

Hinweise

- Diese Funktion ist ausschließlich für das Notladen von USB-Geräten vorgesehen.
- Verwenden Sie das Radio nicht als gewöhnliche Powerbank.

SOS-ALARM

- Um den SOS-Alarm zu aktivieren, schieben Sie den Schalter in die Position SOS ON. Nach dem Einschalten des Alarms beginnt gleichzeitig die LED-Taschenlampe zu blinken.
- Um den SOS-Alarm auszuschalten, schieben Sie den Schalter in die Position OFF.

TECHNISCHE DATEN

Parameter	Wert
Abmessungen	145 × 58 × 70 mm
Gewicht	Ca. 300 g
Eingang	DC 5,0 V ⎓ 1 A max.
Ausgang	DC 5,0 V ⎓ 1 A max.
Leistungsaufnahme im Standby -Modus	< 0,5 W
Akkukapazität	700 mAh, 3,7 V
FM-Frequenzbereich	87,5–108 MHz
AM-Frequenzbereich	520–1710 kHz
LED-Taschenlampe	78,5–239 lm

Warunki gwarancji

Prosimy o dokładne zapoznanie się z niniejszymi warunkami gwarancji, postępowanie zgodnie z zasadami prawidłowej eksploatacji towaru (zwanego dalej **Towarem**), opisanymi w szczególności w instrukcji do Towaru, użytkowanie Towaru zgodne z przeznaczeniem, ścisłe przestrzeganie warunków gwarancji oraz staranne przechowywanie niniejszego dokumentu przez cały okres użytkowania Towaru. Znajomość i stosowanie zasad określonych w warunkach gwarancji oraz instrukcji do Towaru jest podstawą długotrwałego korzystania z Towaru.znajdujące się w produkcie wynosi 6 miesięcy od daty zakupu.

§ 1. Zakres gwarancji

1. Gwarant (tj. 2N-Everpol sp. z o.o. z siedzibą w Warszawie, ul. Puławska 403A, 02-801 Warszawa, NIP:9512079512, KRS: 0000164987, XIII Wydział Gospodarczy KRS Sądu Rejonowego dla m. st. Warszawa, kapitał zakładowy 50 tys. zł), na zasadach określonych w niniejszych warunkach gwarancji, udziela gwarancji na Towar (w szczególności z zastrzeżeniem §3 ust.2) tylko kupującemu (tj. konsumentowi albo osobie fizycznej zawierającej umowę bezpośrednio związaną z jej działalnością gospodarczą, gdy z treści tej umowy wynika, że nie posiada ona dla niej charakteru zawodowego).
2. Odpowiedzialność z tytułu gwarancji obejmuje tylko wady materiałowe i wynikające z procesu produkcji powstałe z przyczyn tkwiących w Towarze, w momencie jego wydania kupującemu.
3. Z tytułu gwarancji przysługuje prawo do bezpłatnej naprawy lub wymiany Towaru.
4. W przypadku uznania reklamacji Gwarant może dokonać wymiany, gdy kupujący żąda naprawy, lub Gwarant może dokonać naprawy, gdy kupujący żąda wymiany, jeżeli naprawa albo wymiana wybrana przez kupującego jest niemożliwa lub wymagałoby nadmiernych kosztów dla Gwaranta. Przy ocenie nadmierności kosztów dla Gwaranta uwzględnia się wszelkie okoliczności sprawy. Jeżeli naprawa i wymiana są niemożliwe lub wymagałyby nadmiernych kosztów dla Gwaranta, może on odmówić naprawy albo wymiany - w takim przypadku Gwarant zastrzega sobie prawo (według swojego wyboru) zaproponowania kupującemu obniżenie ceny albo odstąpienie od umowy.
5. Gwarancja obejmuje tylko obszar Rzeczypospolitej Polskiej i tylko Towar nabyty na terenie Rzeczypospolitej Polskiej, pochodzący z dystrybucji Gwaranta.
6. Kupującemu w przypadku braku zgodności Towaru z umową z mocy prawa przysługują środki ochrony prawnej ze strony i na koszt sprzedawcy; gwarancja nie ma wpływu na te środki ochrony prawnej. Gwarancja nie wyłącza, nie ogranicza ani nie zawiesza uprawnień kupującego wynikających z bezwzględnie obowiązujących przepisów prawa.

§ 2. Okres gwarancji

1. Okres gwarancji na Towar, z zastrzeżeniem §3 ust. 2, wynosi 24 miesiące (z wyjątkiem baterii w Towarze - jeśli występuje - na którą udzielana jest 6 miesięczna gwarancja).
2. Okres gwarancji liczony jest od daty wydania Towaru kupującemu, która to data jest potwierdzana na dokumencie wydania.

§ 3. Wyłączenia

1. Gwarancja nie obejmuje w szczególności wad Towaru wynikłych z:
   - nieprzestrzegania przez kupującego instrukcji do Towaru, w szczególności, w zakresie eksploatacji i okresowej konserwacji Towaru;
   - zastosowania przez kupującego do czyszczenia Towaru środków czyszczących lub konserwujących niezgodnych z instrukcją do Towaru;
   - montażu Towaru przez kupującego w sposób niezgodny z instrukcją do Towaru;
   - przechowywania lub transportu Towaru przez kupującego w sposób niezgodny z instrukcją do Towaru; **Uwaga!** Towar należy przechowywać w szczególności w pomieszczeniach zakrytych, suchych, wentylowanych i nienasłonecznionych;
   - użytkowania Towaru przez kupującego w sposób niezgodny z jego przeznaczeniem;
   - samodzielnej, nieautoryzowanej przez Gwaranta, zmiany lub naprawy Towaru przez kupującego.
2. Gwarancja – w zależności od grupy do której należy Towar – nie obejmuje wymienionych poniżej elementów Towaru:
   a) w grupie pojazdów elektrycznych marki PRIME3: opony, dętki, łożyska, klocki hamulcowe, linki hamulcowe, żarówki, dzwonki mechaniczne, rączki,
   b) w grupie AUDIO: przewody USB/AUX, elementy montażowe, rączki, kółka, nóżki, maskownice, pilot, mikrofony przewodowe,
   c) w grupie MAŁE AGD: sznury przyłączeniowe, sieciowe, żarówki, elementy szklane (np. dzbanki, talerze), filtry, ślimaki, mieszadła, nasadki, rozdrabniacze.
   d) w grupie CAR AUDIO / Rejestratory: bezpieczniki, wiązki fabryczne, wymienne panele, ramki / przewody USB, zasilacze, uchwyty.

POLSKI

Warunki gwarancji

§ 4. Procedura reklamacyjna

1. W przypadku stwierdzenia wady Towaru, kupujący przed dokonaniem zgłoszenia reklamacyjnego powinien się upewnić czy postępował zgodnie z instrukcją do Towaru.

   Uwaga! Kupujący powinien dokonywać oceny Towaru, m.in. w zakresie wyglądu zewnętrznego, po jego rozpakowaniu. W przypadku stwierdzenia jakichkolwiek wad Towaru, kupujący powinien powstrzymać się od jakichkolwiek dalszych działań (np. użytkowania Towaru) i poinformować Gwaranta o stwierdzonych wadach (poprzez złożenie zgłoszenia reklamacyjnego).

2. Zgłoszenie reklamacji z tytułu gwarancji zaleca się dokonać niezwłocznie, np. w terminie 7 dni od daty zauważenia wady.
3. Zgłoszenie reklamacji można dokonać, m.in. pisemnie na adres serwisu Gwaranta (SERWIS 2N-Everpol Sp. z o.o., ul. Puławska 12, 05-532 Baniocha, tel. +48 22 688 08 33, serwis@2n-everpol.pl) lub za pośrednictwem dedykowanego formularza do obsługi reklamacji w systemie „od drzwi - do drzwi": https://dpd-pl.2n-everpol.pl/

   Pisemne zgłoszenie reklamacyjne powinno zawierać:
   - oznaczenie reklamowanego Towaru; zaleca się wskazać w zgłoszeniu reklamacyjnym w szczególności następujące informacje:
   - nazwa Towaru, model, dane pozwalające na zidentyfikowanie Towaru,
   - opis wady,
   - datę stwierdzenia wady,
   - ilość reklamowanego Towaru,
   - imię i nazwisko, adres, e-mail oraz telefon do osoby, z którą należy się kontaktować w sprawie zgłoszenia reklamacyjnego,
   - adres, pod którym znajduje się reklamowany Towar,
   - zdjęcia lub nagrania wideo dokumentujące zgłaszaną wadę,
   - uprawdopodobnienie okoliczności zakupu reklamowanego Towaru (np. paragon, fakturę, itd.).

   W celu przyspieszenia procesu rozpatrywania reklamacji zaleca się od razu w zgłoszeniu reklamacyjnym przekazać Gwarantowi w szczególności wszystkie informacje, materiały i dokumenty określone w niniejszych warunkach gwarancji.

   W przypadku transportu reklamowanego Towaru zaleca się korzystać z oryginalnego opakowania Towaru, którego zadaniem jest m.in. zabezpieczać Towar na czas transportu.

4. Gwarant ustosunkuje się do reklamacji konsumenta w terminie 14 dni od dnia otrzymania reklamacji. W przypadku uznania reklamacji wykonanie obowiązków wynikających z gwarancji (określonych w §1 ust. 3 Warunków gwarancji) nastąpi w rozsądnym czasie od chwili, w której Gwarant został poinformowany przez kupującego o braku zgodności Towaru z umową, i bez nadmiernych niedogodności dla kupującego, uwzględniając specyfikę Towaru oraz cel, w jakim kupujący go nabył.

   Szybkość realizacji procedury reklamacyjnej zależy m.in. od zapewnienia Gwarantowi przez kupującego możliwości sprawdzenia Towaru oraz wykonania innych czynności określonych warunkami gwarancji.

   Godziny pracy serwisu Gwaranta w dni robocze: poniedziałek - piątek, 10.00 - 16.00.

5. Zaleca się powstrzymanie od korzystania z wadliwego Towaru.
6. Zaleca się przygotować Towar do procedury reklamacyjnej, np. przez oczyszczenie Towaru.
7. Gwarant zastrzega sobie prawo naprawy Towaru w miejscu jego użytkowania przez kupującego.
8. Gwarant nie ma obowiązku zapewnienia Towaru zastępczego na czas procedowania reklamacji.
9. Wadliwy Towar, który wymieniono, staje się własnością Gwaranta. Kupujący nie jest zobowiązany do zapłaty za zwykłe korzystanie z Towaru, który następnie został wymieniony.
10. Do wykonania obsługi gwarancyjnej upoważniony jest Gwarant i podmioty specjalistyczne/autoryzowane serwisy wskazane przez Gwaranta.

2N-Everpol Sp. z o.o. | 2023| © PRIME3 zastrzega sobie wszelkie prawa, w tym prawo własności przemysłowej oraz wszystkie prawa do dysponowania, takie jak kopiowanie i przekazywanie osobom trzecim.

WAŻNE INFORMACJE

Należy zachować instrukcję obsługi oraz informacje dotyczące bezpieczeństwa w celu wykorzystania ich w przyszłości.
Nie należy dopuszczać do tego, aby na urządzenie kapała lub wylewała się ciecz. Nie wolno też używać go w wilgotnych miejscach, jak np. łazienka.

Nie wolno instalować tego urządzenia w następujących miejscach:

- **Wystawionych na bezpośrednie działanie promieni słonecznych lub w pobliżu grzejników.**
- **Kłaść go na wierzchu innego sprzętu stereofonicznego, który wydziela ciepło.**
- **Blokując wentylację lub w zapylonym miejscu.**
- **W miejscach narażonych na ciągłe drgania.**
- **W miejscach o wysokiej wilgotności.**

- **Nie wolno stawiać urządzenia w pobliżu świec lub otwartego ognia.**
- **Urządzenia można używać wyłącznie w sposób opisany w niniejszej instrukcji.**
- **Przed pierwszym włączeniem zasilania należy upewnić się, że zasilacz został prawidłowo podłączony.**
- **Ze względów bezpieczeństwa nie należy demontować obudów ani uzyskiwać dostępu do**
- **wnętrza urządzenia. Urządzenie powinno być naprawiane przez wykwalifikowany personel serwisu.**
- **Nie wolno rozkręcać urządzenia ani otwierać jego obudowy, gdyż wewnątrz nie ma żadnych części, które mogłyby być naprawiane przez użytkownika. Konserwacją i naprawą sprzętu zajmują się wyłącznie wykwalifikowani pracownicy serwisu.**

INSTRUKCJE DOTYCZĄCE BEZPIECZEŃSTWA

1. **Przeczytać instrukcje - przed korzystaniem z urządzenia należy przeczytać całość instrukcji obsługi oraz informacje o bezpieczeństwie.**
2. **Zachować instrukcje - należy zachować instrukcje użytkowania i obsługi w celu wykorzystania ich w przyszłości.**
3. **Przestrzegać ostrzeżeń - należy postępować zgodnie z wszystkim i ostrzeżeniami zamieszczonymi na urządzeniu oraz zgodnie z instrukcją obsługi.**
4. **Przestrzegać instrukcji - należy postępować zgodnie z instrukcją obsługi oraz wskazówkami dla użytkownika.**
5. **Instalacja - należy ustawić urządzenie zgodnie z instrukcjami producenta.**
6. **Źródła zasilania – urządzenie powinno być zasilane wyłącznie ze źródeł o parametrachpodanych na oznaczeniach na kablu zasilania. Jeżeli użytkownik nie jest pewien, jakiego rodzaju zasilaniem dysponuje w domu, powinien skontaktować się ze sprzedawcą urządzenia lub lokalnym dostawcą energii elektrycznej.**
7. **Woda i wilgoć - aby zmniejszyć zagrożenie pożarem lub porażeniem elektrycznym, nie wolno narażać urządzenia na bezpośrednie działanie deszczu, wody i wilgoci, jak np. w saunie czy w łazience. Nie używać niniejszego urządzenia w pobliżu wody, na przykład obok wanny, umywalki, zlewu kuchennego lub balii, w wilgotnej piwnicy lub w pobliżu basenu (lub w podobnych miejscach).**
8. **Przedmioty i ciecze w urządzeniu - nie należy wciskać jakichkolwiek przedmiotów przez otwory urządzenia, ponieważ mogą one zetknąć się z punktami niebezpiecznego napięcia i podzespołami, co może wywołać pożar lub porażenie prądem. Pod żadnym pozorem nie należy rozlewać jakichkolwiek cieczy na powierzchni urządzenia. Nie wolno kłaść na wierzchu urządzenia przedmiotów zawierających ciecze.**

9. Serwisowanie – nie należy próbować własnoręcznego przeglądania urządzenia. Otwieranie pokrywy może spowodować kontakt z niebezpiecznym napięciem i narazić użytkownika na inne niebezpieczeństwa. Konserwacją i naprawą sprzętu zajmują się wyłącznie wykwalifikowani pracownicy serwisu.

10. Części zamienne - przy wymianie części należy sprawdzić, czy pracownik serwisu użył części zamiennych zalecanych przez producenta lub też czy części są identyczne jak część oryginalna. Dokonywanie wymiany na niezatwierdzone części grozi wybuchem pożaru, porażeniem prądem elektrycznym lub innymi niebezpieczeństwami.

11. Maksymalna temperatura otoczenia urządzenia wynosi 35°C.

12. Wskazówki dotyczące wyładowań elektrostatycznych - jeśli działanie urządzenia jest zakłócone wyładowaniami elektrostatycznymi, należy go wyłączyć i ponownie włączyć lub przenieść urządzenie w inne miejsce.

13. Bateria

a. Baterie nie mogą być narażone na działanie nadmiernego ciepła, jak np. promieni słonecznych, ognia itp.

b. Podczas utylizacji baterii należy zwrócić uwagę na aspekty ochrony środowiska.

c. Przestroga dotycząca używania baterii: aby nie dopuścić do rozszczelnienia baterii, które może spowodować obrażenia ciała bądź uszkodzenie urządzenia:

- **Podczas wkładania baterii zwrócić uwagę na jej polaryzację (+ i -).**
- **Nie wolno jednocześnie używać różnych baterii — starych i nowych baterii**
- **standardowych i alkalicznych itd.**
- **Należy wyjąć baterie z urządzenia, gdy nie będzie ono używane przez dłuższy czas.**

Uwaga dotycząca ERP2 (urządzeń związanych z energią)
Niniejsze urządzenie z ekoprojektem spełnia wymagania etapu 2 Rozporządzenia Komisji (WE) nr 1275/2008 wprowadzającego dyrektywę 2009/125/WE dotyczącą poboru energii przez wyłączone i znajdujące się w trybie czuwania urządzenia elektroniczne do zastosowań biurowych i domowych.

OSTRZEŻENIE
Urządzenie nie powinno być używane przez osoby (w tym dzieci) o obniżonej sprawności fizycznej, sensorycznej lub umysłowej oraz osoby z niewystarczającą wiedzą i doświadczeniem, jeśli nie znajdują się one pod nadzorem osoby odpowiedzialnej za ich bezpieczeństwo i nie zostały poinstruowane jak bezpiecznie używać urządzenia. Obecność osób dorosłych jest wymagana, jeśli urządzenie obsługują dzieci; pozwoli to zapewnić bezpieczne korzystanie z urządzenia.

1. **Nie wolno pozostawić pracującego urządzenia bez nadzoru! Należy wyłączać urządzenie, gdy nie jest ono używane, nawet przez krótką chwilę.**
2. **Urządzenia nie wolno obsługiwać za pośrednictwem zewnętrznego zegara z układem czasowym ani za pomocą oddzielnego układu ze zdalnym sterowaniem.**
3. **Aby uniknąć zagrożenia w przypadku uszkodzenia przewodu zasilania, wymianę powinien wykonać producent, autoryzowany punkt serwisowy lub inna osoba posiadająca odpowiednie kwalifikacje.**
4. **Przed przystąpieniem do obsługi urządzenia należy sprawdzić, czy jego napięcie odpowiada napięciu występującemu w lokalnej sieci zasilającej.**
5. **Aby uniknąć pożaru lub porażenia prądem elektrycznym, należy chronić urządzenie przed gorącymi miejscami, działaniem deszczu, wilgoci i pyłu.**

6. Nie wolno narażać urządzenia na silne pole magnetyczne.
7. Nie wolno stawiać urządzenia bezpośrednio na wzmacniaczu lub amplitunerze.
8. Nie wolno stawiać urządzenia w wilgotnym miejscu, gdyż wilgoć ma szkodliwy wpływ na podzespoły elektryczne.
9. Po wniesieniu urządzenia z zimnego do ciepłego miejsca lub do wilgotnego miejsca może dojść do kondensacji wilgoci na soczewce wewnątrz odtwarzacza. W takiej sytuacji urządzenie nie będzie działać prawidłowo. Należy pozostawić włączone urządzenie na około jedną godzinę, aby umożliwić odparowanie wilgoci.
10. Nie wolno czyścić urządzenia rozpuszczalnikami chemicznymi, gdyż mogą one zniszczyć lakier obudowy. Urządzenie wyciera się czystą, suchą lub nieznacznie zwilżoną ściereczką.

CE Urządzenie jest zgodne z wymogami dyrektyw Unii Europejskiej: - Kompatybilność elektromagnetyczna - Electromagnetic compatibility (EMC). Wyrób oznaczony CE na tabliczce znamionowej - Urządzenia elektryczne niskonapięciowe - Low

Produkt został wyprodukowany z wysokiej jakości materiałów i podzespołów, które można poddać recyklingowi i ponownie użyć.

Jeśli na urządzeniu znajduje się znak przekreślonego kosza na śmieci, oznacza to, że produkt jest objęty postanowieniami dyrektywy europejskiej 2012/19/EU. Na jej podstawie należy postępować zgodnie z lokalnymi przepisami i zapoznać się z wymaganiami dotyczącymi lokalnego systemu zbiórki odpadów elektrycznych i elektronicznych i w przypadku tego produktu, zastosować się do nich. Szczegółowe informacje o najbliższym punkcie zbiórki można uzyskać bezpośrednio od sprzedawcy lub w 2N-Everpol Sp. z o.o., ul. Puławska 403A, 02-801 Warszawa, tel./+48 22 688 08 00, email: info@prime3.eu

NIE WOLNO WYRZUCAĆ TEGO PRODUKTU RAZEM ZE ZWYKŁYMI ODPADAMI DOMOWYMI! NINIEJSZY PRODUKT ZAWIERA NIEBEZPIECZNE: SUBSTANCJE, MIESZANINY I CZĘŚCI SKŁADOWE, KTÓRE ZUTYLIZOWANE W NIEDOZWOLONY SPOSÓB, MOGĄ BYĆ ŹRÓDŁEM POTENCJALNYCH SKUTKÓW DLA ŚRODOWISKA NATURALNEGO ORAZ ZDROWIA LUDZKIEGO!

Prawidłowe usunięcie zużytego produktu, zapobiegnie negatywnym skutkom dla środowiska naturalnego i zdrowia ludzkiego.
Urządzenie jest wyposażone w baterie objęte dyrektywą europejską 2006/66/EC. Baterii nie wolno wyrzucać razem z odpadami gospodarstwa domowego. Należy zapoznać się z lokalnymi przepisami dotyczącymi oddzielnej zbiórki baterii, ponieważ prawidłowa utylizacja zapobiegnie potencjalnym negatywnym skutkom dla środowiska naturalnego i zdrowia ludzkiego.

Informacje o ochronie środowiska naturalnego
Opakowanie zawiera tylko niezbędne elementy. Dołożono wszelkich starań, aby trzy materiały składowe opakowania były łatwe do oddzielenia: karton (pudełko), pianka polistyrenowa (zabezpieczenia wewnątrz) i polietylen (torebki, arkusz ochronny). Urządzenie wyprodukowano z materiałów, które można poddać recyklingowi i użyć ponownie po ich demontażu przez wyspecjalizowaną firmę. Należy przestrzegać lokalnych przepisów dotyczących utylizacji materiałów opakowaniowych, zużytych baterii i niepotrzebnych urządzeń.
Nagrywanie i odtwarzanie materiałów może wymagać uzyskania zgody. Patrz ustawa o prawach autorskich i prawach wykonawców/artystów.

Dziękujemy za wybranie naszego modelu. Prosimy o uważne przeczytanie i zapoznanie się z niniejszą instrukcją przed rozpoczęciem użytkowania urządzenia. Prosimy zachować instrukcję do wykorzystania w przyszłości.

Opis urządzenia:
1. Regulacja głośności / włącznik zasilania
2. Głośnik
3. Latarka LED
4. Przełącznik pasm / funkcji
5. Pokrętło strojenia
6. Przycisk latarki
7. Panel ładowania słonecznego
8. Wejście ładowania USB-C (DC 5 V)
9. Pokrywa baterii
10. Ręczna korbka
11. Port USB do ładowania urządzeń
12. Antena teleskopowa
13. Kontrolka ładowania

ZASILANIE RADIA
Radio awaryjne jest wyposażone w akumulator, który można ładować na jeden z trzech sposobów.

A. ŁADOWANIE PRZEZ PORT USB
- Spadek poziomu głośności, zniekształcenia dźwięku lub przerwy w odtwarzaniu oznaczają konieczność naładowania akumulatora.
- W celu naładowania radia należy podłączyć dołączony przewód USB do źródła zasilania USB, a następnie wtyk USB-C do portu USB-C znajdującego się z boku urządzenia. Zaleca się stosowanie zasilacza 5 V/2 A.
- Podczas ładowania kontrolka świeci na czerwono światłem ciągłym. Po całkowitym naładowaniu akumulatora kontrolka gaśnie.
- Pełne naładowanie wewnętrznego akumulatora litowego trwa około 3 godzin przy użyciu zasilacza 5 V/2 A.
- Po pełnym naładowaniu możliwe jest słuchanie radia przez około 5–8 godzin, zależnie od ustawionego poziomu głośności, lub korzystanie z latarki przez około 8 godzin.
- Po zakończeniu ładowania należy odłączyć przewód od urządzenia oraz źródła zasilania.
- Podczas ładowania urządzenie powinno pozostawać wyłączone.

B. ŁADOWANIE ZA POMOCĄ KORBKI RĘCZNEJ
- Należy rozłożyć korbkę znajdującą się z tyłu radia i obracać ją w dowolnym kierunku.
- Przed pierwszym użyciem zaleca się obracanie korbką przez 2–3 minuty w celu aktywowania wewnętrznego akumulatora.
- W celu wytworzenia energii należy obracać korbką z prędkością 120–150 obr./min.
- Jedna minuta obracania korbką umożliwia około 7–8 minut pracy latarki, natomiast 3 minuty obracania pozwalają na około 5–6 minut słuchania radia.

C. ŁADOWANIE ENERGIĄ SŁONECZNĄ
- Panel słoneczny należy umieścić w miejscu bezpośrednio nasłonecznionym.
- Podczas ładowania kontrolka świeci na czerwono.
- Pełne naładowanie urządzenia wyłącznie za pomocą panelu słonecznego jest bardzo
- trudne. Panel służy głównie do podtrzymywania poziomu naładowania akumulatora.
- Nie należy ładować radia w miejscu, w którym panuje wysoka temperatura, na przykład wewnątrz samochodu.
- Podczas ładowania energią słoneczną zaleca się wyłączenie radia.

ZASILANIE BATERIAMI AAA

- W sytuacji awaryjnej radio może być również zasilane trzema bateriami AAA, które należy umieścić w przeznaczonej do tego komorze. Baterie nie są dołączone do zestawu.

PIERWSZE UŻYCIE I OBSŁUGA PODSTAWOWA

Włączanie i wyłączanie urządzenia oraz regulacja głośności

- W celu włączenia urządzenia należy obracać pokrętło regulacji głośności/włącznik zgodnie z ruchem wskazówek zegara, aż do usłyszenia kliknięcia.
- Dalsze obracanie pokrętła zgodnie z ruchem wskazówek zegara powoduje zwiększenie poziomu głośności.
- Obracanie pokrętła przeciwnie do ruchu wskazówek zegara powoduje zmniejszenie poziomu głośności.
- W celu wyłączenia urządzenia należy obracać pokrętło regulacji głośności/włącznik przeciwnie do ruchu wskazówek zegara, aż do usłyszenia kliknięcia.

Wybór pasma i strojenie

- Po włączeniu urządzenia należy ustawić odpowiedni poziom głośności.
- Następnie należy wybrać żądane pasmo i obrócić pokrętło TUNE.

Wskaźnik znajdujący się w oknie skali częstotliwości pokaże wybraną częstotliwość.

Pasmo FM

- W celu odbioru stacji radiowych FM należy ustawić przełącznik pasma w położeniu FM.
- Podczas strojenia stacji FM należy dostosować długość i położenie anteny teleskopowej do siły sygnału, aby uzyskać możliwie najlepszy odbiór.

Pasmo AM

- W celu odbioru stacji radiowych AM należy ustawić przełącznik pasma w położeniu AM.
- Podczas strojenia stacji AM należy zmieniać położenie urządzenia zależnie od siły sygnału, aby uzyskać możliwie najlepszy odbiór.

ŁADOWANIE URZĄDZENIA ZEWNĘTRZNEGO

- Radio awaryjne może być wykorzystywane do ładowania urządzeń zewnętrznych.
- W tym celu należy podłączyć przewód ładowania do portu wyjściowego USB radia, a następnie do urządzenia zewnętrznego.
- Maksymalny prąd wyjściowy przy w pełni naładowanym akumulatorze radia wynosi 1 A.

Uwagi

- Funkcja jest przeznaczona wyłącznie do awaryjnego ładowania urządzeń USB.
- Nie należy używać radia jako standardowego powerbanku.

ALARM SOS

- W celu włączenia alarmu SOS należy przesunąć przełącznik do położenia SOS ON. Po uruchomieniu alarmu latarka LED zacznie jednocześnie migać.
- W celu wyłączenia alarmu SOS należy przesunąć przełącznik do położenia OFF.

DANE TECHNICZNE:

Parametr	Wartość
Wymiary	145 × 58 × 70 mm
Masa	Około 300 g
Wejście	DC 5,0 V ⎓ 1 A maks.
Wyjście	DC 5,0 V ⎓ 1 A maks.
Pobór mocy w trybie czuwania	< 0,5 W
Pojemność akumulatora	700 mAh, 3,7 V
Częstotliwość FM	87,5-108 MHz
Częstotliwość AM	520-1710 kHz
Latarka LED	78,5-239 lm

PRIME3

2N-Everpol Sp. z o.o.
ul. Pulawska 403A
02-801 Warsaw, Poland
phone: +48 22 688 08 00
e-mail: info@prime3.pl
www.prime3.pl
W przypadku pytań lub problemów
prosimy o kontakt z naszym serwisem.
In case of questions or problems
please contact our service.
Tel. +48 22 688 08 33
E-mail: info@prime3.pl

Wszelkie prawa zastrzeżone. Wszystkie nazwy marek są zarejestrowanymi
znakami towarowymi należącymi do odpowiednich podmiotów.
Dane i parametry techniczne mogą ulec zmianie bez wcześniejszego uprzedzenia.

All rights reserved. All brand names are registered trademarks of their
respective owners. Specifications are subject to change without prior notice.