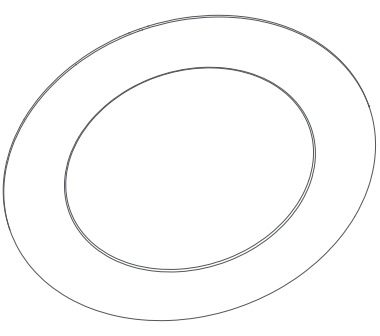

T2 Lampa doświetleniowa LED Instrukcja użytkowania

Wprowadzenie produktu

T2 Lampa doświetleniowa LED to inteligentne oświetlenie oferujące wszechstronne wsparcie dla dwóch protokołów Zigbee i Thread, aby sprostać różnorodnym potrzebom użytkowników. W trybie Zigbee* użytkownicy mają dostęp do unikalnych funkcji Aqara oraz kompatybilności z Matter poprzez bramkę Aqara. W trybie Thread lampka integruje się bezpośrednio z ekosystemami wspierającymi Matter, takimi jak Apple Home, Google Home i Alexa, zapewniając stabilną łączność o niskim opóźnieniu. T2 dostosowuje się bezproblemowo do konfiguracji Twojego inteligentnego domu, niezależnie od tego, czy preferujesz unikalne funkcje Aqara, czy szeroką łączność Thread.
* Aby używać w trybie Zigbee z Aqara Home, wymagana jest zgodna bramka Aqara.
* Aby używać urządzenia z określonym ekosystemem Matter, wymagany jest kontroler Matter oraz router graniczny Thread danego ekosystemu.

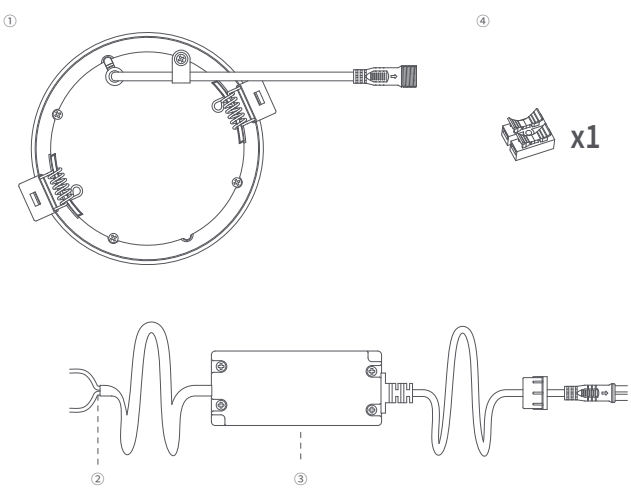

① Lampa doświetleniowa
② Przewód zasilający
③ Zasilacz LED
④ Złączka przewodów

Ostrzeżenia

1. Użytkowanie tego urządzenia wiąże się z ryzykiem porażenia prądem. Przed instalacją, przeglądem, konserwacją lub wymianą upewnij się, że urządzenie nie jest podłączone do prądu.
2. Instalację musi przeprowadzić wykwalifikowany elektryk i zgodnie ze wszystkimi obowiązującymi przepisami oraz normami elektrycznymi.
3. Nie demontuj, nie modyfikuj ani nie naprawiaj tego produktu.
4. Produkt jest przeznaczony wyłącznie do użytku wewnątrz pomieszczeń. Nie używaj na zewnątrz.
5. Przed włączeniem zasilania upewnij się, że wszystkie połączenia elektryczne są dobrze zamocowane.
6. Podczas instalacji nie dociskaj, nie uszkadzaj ani nie narażaj na działanie przewodów.
7. Nie używaj tego produktu, jeśli jest uszkodzony, pęknięty lub jakakolwiek jego część jest zniszczona.
8. Używaj wyłącznie z napięciem zasilania podanym na etykiecie produktu.
9. Przechowuj materiały łatwopalne z dala od urządzenia.
10. Ten produkt nie jest zabawką i nie jest przeznaczony do użytku przez dzieci.
11. Ten produkt został zaprojektowany wyłącznie do montażu wpuszczanego w sufit; nie należy go instalować wewnątrz przewodów.
12. Jeśli zewnętrzny przewód giętki tego urządzenia ulegnie uszkodzeniu, musi zostać wymieniony przez producenta, jego autoryzowanego serwisanta lub osoby o odpowiednich kwalifikacjach w celu uniknięcia zagrożeń.
13. Pojedyncze diody LED wewnątrz urządzenia mogą być wymieniane wyłącznie przez producenta, jego autoryzowanego serwisanta lub osoby o odpowiednich kwalifikacjach.
14. Układ sterowania urządzenia musi być serwisowany wyłącznie przez producenta, jego autoryzowany serwis lub osobę o podobnych kwalifikacjach.

: Pod żadnym pozorem urządzenia tego nie należy przykrywać matami izolacyjnymi ani podobnymi materiałami. (tylko EU/UK)
*Należy upewnić się, że te ostrzeżenia są brane pod uwagę, zrozumiane i ściśle przestrzegane, aby zapewnić bezpieczeństwo. Ich nieprzestrzeganie może skutkować obrażeniami ciała lub uszkodzeniem mienia.

Instrukcja instalacji

1.Przed rozpoczęciem instalacji lampy doświetleniowej upewnij się, że główne zasilanie jest wyłączone lub odłączona jest moc w oprawie oświetleniowej, w której ma być zamontowana lampa.

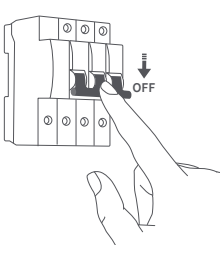

2.Wytnij otwór montażowy w suficie.
4": Średnica otworu Φ110±5 mm (4,33±0,19 cala)
6": Średnica otworu Φ160±5 mm (6,29±0,19 cala)
Uwaga: Pomiń ten krok, jeśli sufit ma już otwór montażowy o odpowiednim rozmiarze.

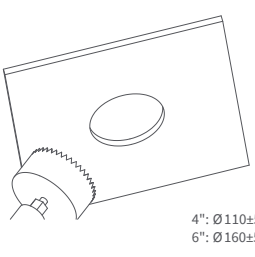

3.Podłączenie przewodów zasilania sterownika LED: przewód brązowy do fazy (L), przewód niebieski do neutralnego (N). Podłącz przewody zasilające zgodnie z oznaczeniami.

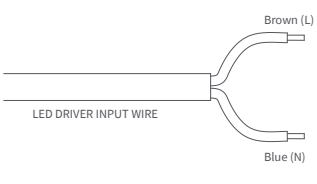

4.Dopasuj wtyki szybkozłącz męskie i żeńskie, obróć, aby zablokować i zabezpieczyć. Ukończ podłączenie kabli między urządzeniem a sterownikiem.

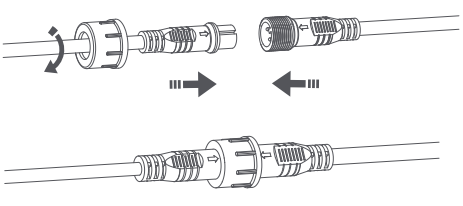

5.Zakończ podłączanie wszystkich elementów.

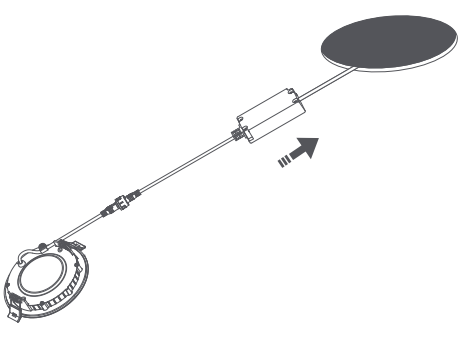

6.Ściśnij sprężyny po obu stronach lampy, wsuń oprawę w wycięty otwór w suficie. Sprężyny automatycznie rozłożą się, mocno trzymając urządzenie na suficie, kończąc montaż.

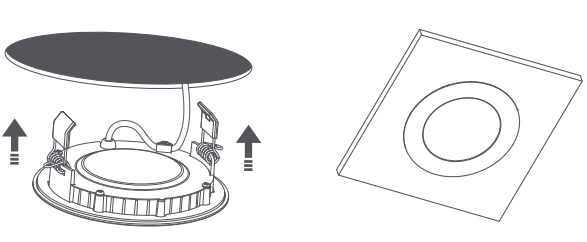

7.Po przywróceniu zasilania lub włączeniu oprawy oświetleniowej, lampka doświetleniowa przejdzie dwa cykle oddychania (rozjaśnianie i przygasanie), po czym pozostanie włączona ze stałą jasnością, co oznacza wejście w tryb parowania.

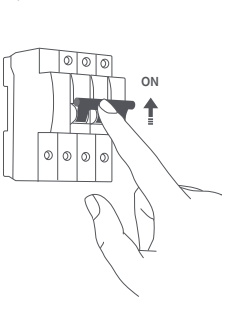

Powiązanie i inicjalizacja urządzenia

* Pobierz aplikację Aqara Home
Wyszukaj „Aqara Home” w App Store Apple, Google Play, Xiaomi GetApps, Huawei AppGallery lub zeskanuj poniższy kod QR, aby pobrać aplikację Aqara Home:

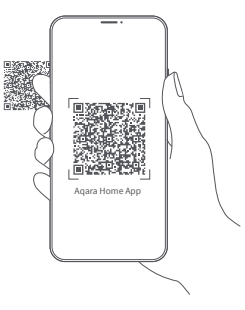

* Aby używać urządzenia w określonym ekosystemie Matter (tryb Thread), wymagany jest kontroler Matter oraz router graniczny Thread tego ekosystemu:
1.Włącz zasilanie lampki doświetleniowej, która przejdzie dwa cykle oddychania (rozjaśnianie i przygasanie), po czym pozostanie włączona ze stałą jasnością, co oznacza automatyczne wejście w tryb parowania.
2.Otwórz aplikację kompatybilną z Matter, zeskanuj kod Matter z instrukcji lub produktu bądź wprowadź kod konfiguracyjny, aby dodać urządzenie do aplikacji.
3.Postępuj zgodnie z instrukcjami aplikacji.
* Aby używać urządzenia w Aqara Home (tryb Thread), wymagana jest bramka Aqara z funkcją routera granicznego (np. Bramka M3):
1.Włącz zasilanie lampki doświetleniowej, która przejdzie dwa cykle oddychania (rozjaśnianie i przygasanie), po czym pozostanie włączona ze stałą jasnością, co oznacza automatyczne wejście w tryb parowania.
2.W aplikacji Aqara Home naciśnij „Dodaj akcesorium” i wybierz „T2 Lampa doświetleniowa LED”. Trzymaj telefon blisko urządzenia, a lampka powinna pojawić się w sekcji wykrytych w aplikacji. Jeśli urządzenie nie zostanie znalezione, zeskanuj kod Matter z instrukcji lub produktu bądź wprowadź kod konfiguracyjny, aby dodać urządzenie do aplikacji.
3.Postępuj zgodnie z instrukcjami aplikacji.
* Aby używać urządzenia w Aqara Home (tryb Zigbee), wymagana jest bramka Zigbee Aqara:
1.Włącz lampę doświetleniową, a wykonana ona dwa cykle oddychania (stopniowe rozjaśnianie i przygasanie), zanim pozostanie włączona ze stałą jasnością, co oznacza, że automatycznie weszła w tryb parowania.
2.W aplikacji Aqara Home dotknij opcji Dodaj akcesorium, przybliż telefon do urządzenia, a T2 Lampa doświetleniowa LED pojawi się w sekcji wykrywania aplikacji. Jeśli urządzenie nie zostanie znalezione, zeskanuj kod Matter z instrukcji lub produktu albo wprowadź kod konfiguracyjny, aby dodać urządzenie do aplikacji. Następnie dotknij „Przełącz protokół” i wybierz „Protokół Zigbee”. Należy pamiętać, że urządzenie domyślnie korzysta z protokołu Thread, a przejście na Zigbee może zająć kilka minut.
3.Postępuj zgodnie z instrukcjami aplikacji.
* Użycie oznaczenia Works with Apple oznacza, że akcesorium zostało zaprojektowane specjalnie do współpracy z technologią wskazaną na znaku i zostało certyfikowane przez producenta pod kątem spełnienia standardów wydajności Apple. Firma Apple nie odpowiada za działanie tego urządzenia ani za jego zgodność z przepisami bezpieczeństwa i normami regulacyjnymi.

Jak przełączać protokoły:

Aby przełączyć protokoły, możesz usunąć urządzenie w aplikacji Aqara Home lub wyłączyć i włączyć urządzenie 5 razy, aby je zresetować. Następnie powtórz proces parowania, a na ekranie parowania urządzenia dotknij „Przełącz protokół” i wybierz żądany protokół. Postępuj zgodnie z instrukcjami aplikacji, aby zakończyć konfigurację.
Uwaga: Przełączanie protokołów jest równoważne przywróceniu ustawień fabrycznych i spowoduje usunięcie wszystkich ustawień i danych.

* Zresetuj urządzenie:

Czynności	Efekty
Wyłącz i włącz urządzenie 5 razy, zachowując 1-sekundową przerwę pomiędzy każdą czynnością.	Resetowanie: Usuwa jedynie parowanie sieciowe, nie kasując pozostałych ustawień i zapisów.
Wyłącz i włącz urządzenie 10 razy, zachowując 1-sekundową przerwę pomiędzy każdą czynnością.	Przywracanie ustawień fabrycznych: Przywraca urządzenie do ustawień początkowych, usuwając wszystkie konfiguracje i dane.

Specyfikacja produktu

Nazwa produktu	LED Downlight T2 (4 pollici, CCT)	LED Downlight T2 (4 pollici, RGB CCT)	LED Downlight T2 (6 pollici, CCT)	Illuminazione LED Downlight T2 (6", RGB CCT)
Model	LS-L13E / LS-L13D	LS-L08E / LS-L08D	LS-L15E / LS-L15D	LS-L09E / LS-L09D
Protokoły bezprzewodowe	Thread, Zigbee, Bluetooth			
Parametry znamionowe	220 - 240 V~, 50/60 Hz			
Moc znamionowa	10W		13W	
Wymiary	∅120 × 20 mm (∅4,72 × 0,72 pollici)		∅170 × 20 mm (∅6,69 × 0,72 pollici)	
Temperatura pracy	-10 °C ~ 40 °C (14 °F ~ 104 °F)			
Wilgotność pracy	0 ~ 95% UR, senza condensa			
Zawartość opakowania	T2 Lampa doświetleniowa LED × 1, Instrukcja użytkowania × 2, Złączki przewodowe × 1			

Nazwa i adres producenta

Lumi United Technology Co., Ltd.
Addres: 8th Floor, JinQi Wisdom Valley, No.1 Tangling Road, Liuxian Ave, Taoyuan Residential District, Nanshan District, Shenzhen, China
www.aqara.com/support
support@aqara.com

Niniejszym Lumi United Technology Co., Ltd. oświadcza, że urządzenie LS-L13E / LS-L13D, LS-L08E / LS-L08D, LS-L15E / LS-L15D, LS-L09E / LS-L09D jest zgodne z zasadniczymi wymogami oraz innymi stosowanymi postanowieniami dyrektywy RED 2014/53/EU oraz RoHS 2011/65/EU.
Pełna treść deklaracji zgodności dostępna na stronie: https://www.aqara.com/DoC/

Wyprodukowano: Chiny

Importer Polska/Wyłączny Dystrybutor:

BATNA SP. Z O.O.
ul. 1 Maja 23, 42-200 Częstochowa
www.batna24.com

Informacje dotyczące utylizacji i recyklingu WEEE

Wszystkie produkty oznaczone tym symbolem są zużytym sprzętem elektrycznym i elektronicznym (WEEE zgodnie z dyrektywą 2012/19/UE), którego nie należy mieszać z niesortowanymi odpadami domowymi. Zamiast tego należy chronić zdrowie ludzkie i środowisko, przekazując zużyty sprzęt do wyznaczonego przez rząd lub władze lokalne punktu zbiórki zajmującego się recyklingiem zużytego sprzętu elektrycznego i elektronicznego. Prawidłowa utylizacja i recykling pomogą zapobiec potencjalnym negatywnym konsekwencjom dla środowiska i zdrowia ludzkiego. Aby uzyskać więcej informacji na temat lokalizacji oraz warunków korzystania z takich punktów zbiórki, należy skontaktować się z instalatorem lub lokalnymi władzami.