

Wtyczka zewnętrzna H2 EU
Wtyczka zewnętrzna H2 EU (RGB)

PL

Wprowadzenie produktu

Aqara Wtyczka zewnętrzna H2 EU to inteligentna wtyczka oparta na bezprzewodowym protokole komunikacyjnym Thread/Zigbee. Posiada funkcję monitorowania mocy oraz konfigurację światła wskaźnika LED. Wbudowane funkcje: harmonogram, pamięć wyłączania, blokada dziecka, ochrona przed przeciążeniem i przegrzaniem umożliwiają inteligentne zarządzanie energią i integrację z wybranym ekosystemem inteligentnego domu po podłączeniu do kompatybilnej centrali.
*Aby używać urządzenia w konkretnym ekosystemie Matter, wymagany jest kontroler Matter tego ekosystemu oraz router graniczny Thread. W większości przypadków router graniczny Thread jest wbudowany w kontroler Matter, łącząc obie funkcje w jednym urządzeniu.

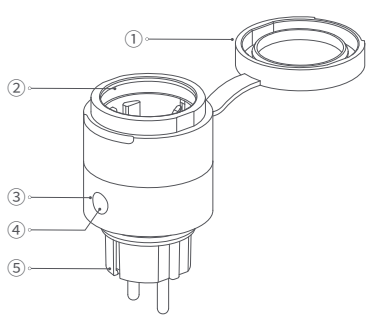

① Pokrywa wtyczki
② Gniazdo typu F
③ Dioda sygnalizacyjna
④ Przycisk Włącz/Wyłącz
⑤ Wtyczka typu E/F

Ostrzeżenia

1. Ten produkt nie jest zabawką. Upewnij się, że dzieci nie mają dostępu do tego produktu.
2. Uważaj na wilgoć. Nie wylewaj wody ani innych cieczy na produkt.
3. Nie umieszczaj tego produktu w pobliżu źródła ciepła. Nie umieszczaj go w zamkniętej przestrzeni, chyba że istnieje normalna wentylacja. Nie próbuj samodzielnie naprawiać tego produktu. Wszystkie naprawy powinny być wykonywane przez upoważnionego specjalistę.
4. Ten produkt został zaprojektowany w celu ulepszania komfortu użytkowania domu oraz informowania o stanie urządzenia. Jeżeli użytkownik naruszy instrukcje obsługi produktu, producent nie będzie odpowiedzialny za wszelkie szkody i/lub straty majątkowe.

Sposób instalacji

1. Włóż Wtyczka zewnętrzna H2 EU do gniazdka ściennego.

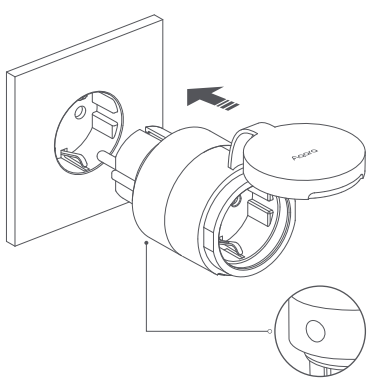

2. Po włączeniu zasilania lampka wskaźnika niebieska zacznie migać szybko (protokół Matter), co oznacza, że urządzenie przejdzie w tryb parowania.

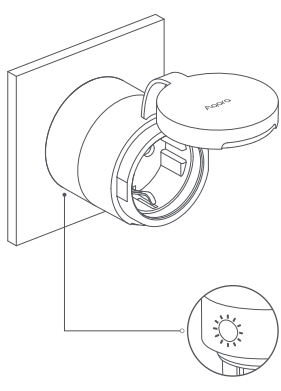

3. Zeskanuj kod QR znajdujący się w instrukcji obsługi i postępuj zgodnie z instrukcjami, aby zainstalować urządzenie.



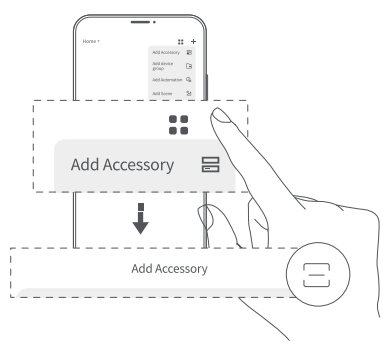

Szybka konfiguracja

Aby używać urządzenia w konkretnym ekosystemie Matter (tryb Thread), wymagany jest kontroler Matter z danego ekosystemu oraz router graniczny Thread.
1. Naciśnij dwukrotnie dowolny przycisk, a następnie przytrzymaj go przez 5 sekund, aż niebieska lampka wskaźnika zacznie migać. Oznacza to, że urządzenie znajduje się w trybie parowania.
*Po pierwszym włączeniu zasilania urządzenie automatycznie przejdzie w tryb parowania.
2. Otwórz aplikację ekosystemu obsługującą Matter, zeskanuj kod Matter znajdujący się w instrukcji lub na produkcie lub wprowadź kod konfiguracyjny, aby dodać urządzenie do aplikacji.
3. Kontynuuj zgodnie z instrukcjami w aplikacji.

Aby używać urządzenia w Aqara Home (tryb Thread), wymagana jest Bramka Aqara z funkcją routera brzegowego (np. Bramka M3):
1. Naciśnij dwukrotnie dowolny przycisk, a następnie przytrzymaj go przez 5 sekund, aż niebieska lampka wskaźnika zacznie migać. Oznacza to, że urządzenie znajduje się w trybie parowania.
*Po pierwszym włączeniu urządzenie automatycznie przejdzie w tryb parowania.
2. W aplikacji Aqara Home naciśnij Dodaj akcesorium, wybierz Wtyczka zewnętrzna H2 EU lub Wtyczka zewnętrzna H2 EU(RGB). Zeskanuj kod Matter w instrukcji lub na produkcie albo wprowadź kod konfiguracyjny, aby dodać urządzenie do aplikacji. Wybierz opcję Thread, gdy zostaniesz o to poproszony w części „Wybierz protokół" podczas konfigurowania urządzenia.
3. Kontynuuj zgodnie z instrukcjami w aplikacji.

Aby używać urządzenia w Aqara Home (tryb Zigbee), wymagane jest centrum Aqara Zigbee:
1. Dwukrotnie naciśnij dowolny przycisk, a następnie przytrzymaj go przez 5 sekund, aż fioletowa dioda sygnalizacyjna zacznie migać. Oznacza to, że urządzenie znajduje się w trybie parowania.
*Po pierwszym włączeniu urządzenie automatycznie przejdzie w tryb parowania.
2. W aplikacji Aqara Home naciśnij Dodaj akcesorium, trzymaj telefon blisko urządzenia, a Wtyczka zewnętrzna H2 EU lub Wtyczka zewnętrzna H2 EU(RGB) pojawią się w sekcji wykrywania w aplikacji (w lewym górnym rogu). Naciśnij ikonę i wybierz Zigbee na stronie Protokół przełącznika.
3. Kontynuuj zgodnie z instrukcjami w aplikacji.

Obsługa przycisków

Przycisk	Operacja	Funkcja
Przycisk WŁ./WYŁ.	Naciśnij 3 razy	Zlokalizuj urządzenie
	Dwuukłask, -a następnie naciśnij i przytrzymaj przez 5 s (w ciągu 3 s)	Zresetuj urządzenie i włącz parowanie
	Naciśnij 10 razy z rzędu	Przywróć ustawienia fabryczne i włącz parowanie
	Pojedyncze naciśnięcie	Sterowanie włączaniem/wyłączaniem przekaźnika

Opis diody sygnalizacyjnej

Stan diody sygnalizacyjnej	Opis
Niebieska dioda sygnalizacyjna miga 1 raz	Urządzenie włączone
Niebieska dioda sygnalizacyjna szybko miga	Trwa parowanie / wyszukiwanie urządzenia (protokół Thread)
Niebieska dioda sygnalizacyjna pozostaje włączona przez 1 s	Parowanie pomyślne
Niebieska lampka wskaźnika świeci ciągle	Włączanie obciążenia
Czerwona lampka wskaźnika świeci ciągle	Przekroczono czas parowania / Ochrona przed przegrzaniem lub przeciążeniem
Czerwona lampka wskaźnika miga powoli 3 razy	Parowanie nie powiodło się
Fioletowa lampka wskaźnika miga powoli 3 razy	Tryb blokady dziecka
Fioletowa lampka wskaźnika miga szybko	Trwa parowanie / wyszukiwanie urządzenia (protokół Zigbee)

Dane techniczne produktu

Nazwa produktu	Wtyczka zewnętrzna H2 EU	Wtyczka zewnętrzna H2 EU (RGB)
Model	SP-P06E	SP-P06D
Dioda sygnalizacyjna	Niebieski, czerwony i fioletowy	RGB
Protokoły bezprzewodowe	Wątek, Bluetooth, Zigbee	
Wymiary	Ø55 × 100,8 mm	
Dane znamionowe elektryczne	100–240 VAC, 50/60 Hz, maks. 16 A, maks. 3680 W, μ	
Częstotliwość pracy Thread	2405 – 2480 MHz	
Maksymalna wyjściowa moc Thread	≤ 13 dBm	
Częstotliwość pracy Zigbee	2405 – 2480 MHz	
Maksymalna moc wyjściowa Zigbee	≤ 13 dBm	
Częstotliwość pracy Bluetooth	2402 - 2480 MHz	
Maksymalna moc wyjściowa Bluetooth	≤ 13 dBm	
Temperatura pracy	-10°C ~ 40°C	
Wilgotność robocza	0 ~ 95% RH, bez skraplania	

Dane techniczne

Informacje o wtyku Charakterystyka	Środki informacyjne: ☒C.T. ☐U.T.
Identyfikacja wtyczki	
Nazwa producenta lub znak towarowy.	Aqara
Oznaczenie typu.	SP-P06E, SP-P06D
Środowisko pracy wtyczki	
Stopień ochrony zapewniony przez wtyczkę w przypadku montażu zgodnie ze standardami międzynarodowymi.	IEC 60529 IP44
Stopień ochrony przed porażeniem prądem elektrycznym od zewnętrznej strony urządzenia.	Klasa I
Sposób instalacji i uruchamiania wtyczki.	Typ wtyczkowy; uruchamianie przyciskiem
Metoda wykonania uziemienia, jeśli to stosowne.	NA
Zadeklarowane metody montażu i orientacji.	Zobacz instrukcję
Stopień zanieczyszczenia mikro.	2
Stopień zanieczyszczenia makro.	NA
Temperatura	
Granice temperatury otoczenia, jeśli inne niż 0–55°C.	40°C
Obciążenie elektryczne / Połączenie	
Znamionowe napięcie lub zakres napięcia.	100–240 VAC
Rodzaj zasilania.	☒Prąd przemienny ☐(AC) AC i DC ☐Różne wartości nominalne dla prądu przemiennego (AC) i stałego (DC).
Częstotliwość lub zakres częstotliwości.	50/60 Hz
Prąd znamionowy i rodzaj obciążenia elektrycznego.	Zobacz „Ocena elektryczna".
Dla wtyków z więcej niż jednym obwodem, prąd dotyczący każdego obwodu i każdego zacisku.	Zobacz „Ocena elektryczna".
Znamionowe napięcie udarowe.	2500 V
Kategoria przepięć.	OVCII
Rodzaj pracy i odpowiednie czasy (włączenia/wyłączenia)	S1
Typ i/lub połączenie wyłącznika.	Jeden biegun, jedno obciążenie
Konfiguracja urządzenia przełączającego:	Przekaźnik
Cykle działania / Sekwencja	
Liczba cykli działania.	1E4 (nie wymaga oznakowania)
Rozłączanie obwodu	
☐Elektroniczny ☒Mikro Pełny ☐Kombin ☐owany	μ
Materiały izolacyjne	
Śledzenie ☒PTI lub CTI ☐(V):	PTI175
Temperatury drutu rozgrzanego do żaru (°C):	GWT: 650C&850
Typ powłoki dla sztywnych zestawów płytek drukowanyc h:	
WARUNEK CHŁODZENIA	
☒Nie wymaga chłodzenia wymuszonego: ☐Wymaga chłodzenia: ☐Kierunek powietrza dla chłodzenia wymuszonego: ☐Prędkość powietrza dla chłodzenia wymuszonego: ☐Opór termiczny radiatora: ☐Temperatura, gęstość i inne szczegóły strumienia powietrza:	Nie wymaga chłodzenia wymuszonego