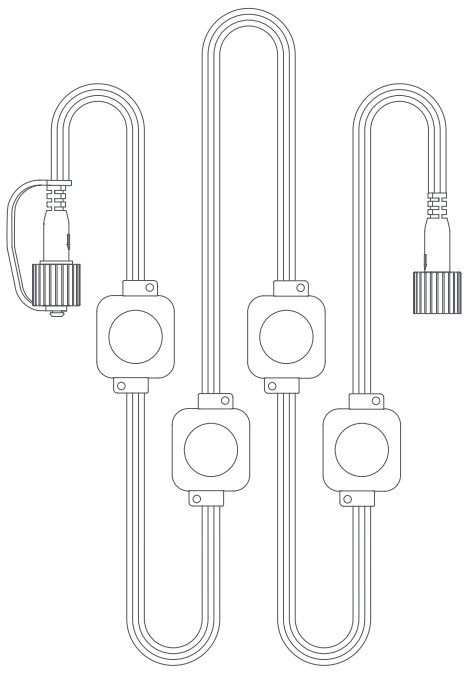

Stałe oświetlenie zewnętrzne H1 PL

Wprowadzenie produktu

Aqara Stałe oświetlenie zewnętrzne H1 to inteligentny, odporny na warunki atmosferyczne produkt oświetleniowy przeznaczony do montażu na okapach, liniiach dachowych, ogrodzeniach oraz konturach architektonicznych. Wyposażony w zaawansowane diody RGBCWIC LED, nie tylko zapewnia wysokiej jakości białe światło dzienne do oświetlenia pomocniczego, ale także oferuje płynne, dynamiczne kolory ambientowe na święta, imprezy oraz codzienną dekorację. H1 umożliwia precyzyjne dopasowanie płynnych zmian kolorów, chłodnych i ciepłych temperatur barwowych oraz regulację jasności, spełniając wymagania stwarzające odpowiedni nastrój i potrzeby dekoracyjne ogrodów, dziedzińców, fasad oraz przestrzeni rozrywkowych na wolnym powietrzu. Dzięki podwójnemu protokołowi Zigbee i Thread może być łatwo zintegrowany z głównymi ekosystemami inteligentnego domu po połączeniu z Hubem, umożliwiając bogate sterowanie scenami oraz automatyzację całego domu, co zapewnia wciągające doświadczenie oświetlenia zewnętrznego. Produkt dostępny jest w trzech długościach: 50 stóp, 100 stóp oraz 150 stóp, a także obsługuje nieprzerwane wydłużenie do 150 stóp / 45 metrów (maks. 6 zestawów).

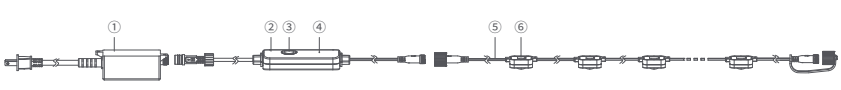

① Zasilacz
② Moduł sterujący
③ Przycisk sterowania
④ Otwór mikrofonu
⑤ Sznur świetlny
⑥ Moduł świetlny

Zawartość opakowania

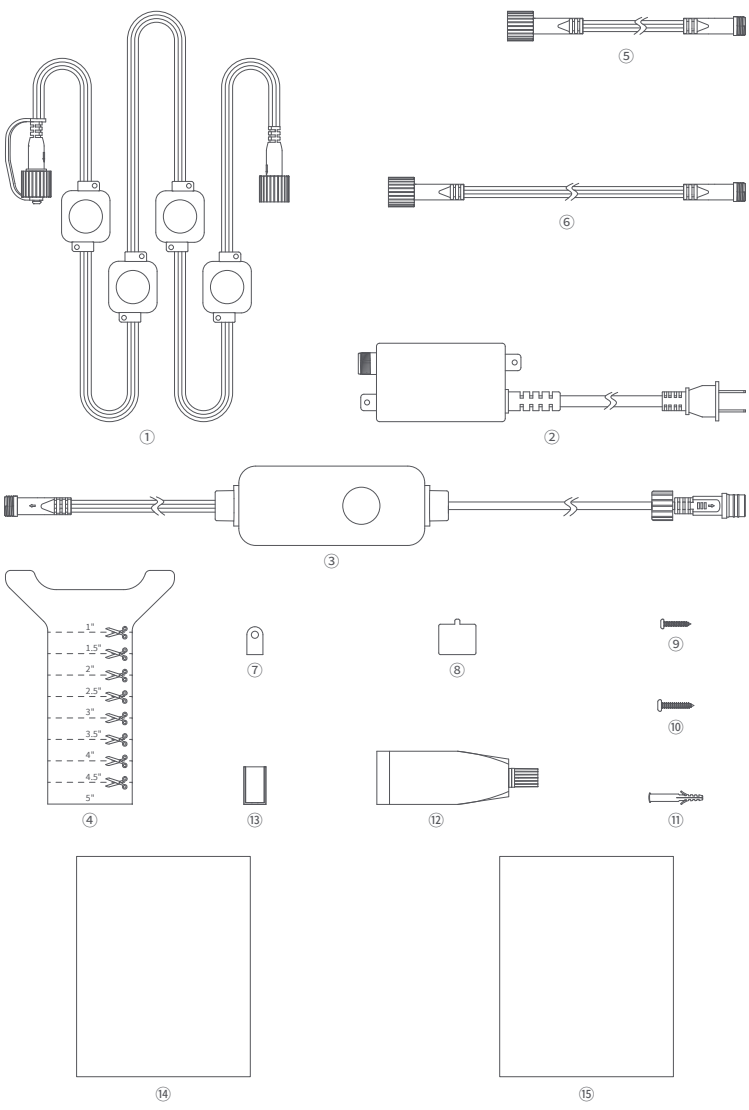

Pozycja	50 stóp (LB-L15E / LB-L15D)	100 stóp (LB-L16E / LB-L16D)	150 stóp (LB-L17E / LB-L17D)
① **Łańcuch świetlny**	2	4	6
② **Zasilacz**	1		
③ **Kontroler**	1		
④ **Przewodnik odstępów montażowych**	1		
⑤ **Przedłużacz (3,3 stopy / 1 m)**	1	1	2
⑥ **Przedłużacz (11,8 stóp / 3,6 m)**	0	1	2

⑦ **Klamry na przewód w kształcie U**	35	65	95
⑧ **Taśma 3M**	9	18	27
⑨ **Śruby montażowe 1**	65	130	190
⑩ **Śruby montażowe 2**	5		
⑪**Kotwy ścienne nylonowe**	5		
⑫ **Uszczelniacz**	1		
⑬ **Zakończenie**	1		
⑭ **Wielojęzyczna instrukcja użytkowania**	1		
⑮ **Instrukcja instalacji**	1		

Ostrzeżenia

1. Urządzenia nie wolno montować w wodzie ani w środowiskach łatwopalnych, wybuchowych, o wysokiej temperaturze lub wilgotności, ani w miejscach bezpośrednio nasłonecznionych. Miejsce instalacji musi być odpowiednio wentylowane.
2. Podczas instalacji i użytkowania nie uszkadzaj konstrukcji produktu. Nie uderzaj w niego ciężkimi przedmiotami ani nie owijaj łańcucha metalowym drutem. W przeciwnym razie może dojść do zetknięcia przewodów z przewodami pod napięciem w łańcuchach i zwarcia, co spowoduje przypalenie łańcuchów.
3. Gdy światła są włączone, nie owijaj ich ani nie przykrywaj żadnym przedmiotem.
4. Aby zapobiec przeciążeniu elektrycznemu i ryzyku pożaru, nie przekraczaj maksymalnych limitów połączeń: Maks. długość 150 stóp / 45 m (Maks. 6 taśm).
5. Unikaj kontaktu z substancjami kwaśnymi, zasadowymi lub innymi chemikaliami.
6. Produkt musi być zasilany wyłącznie za pomocą dostarczonego zasilacza SELV / LVLE / klasy 2 o napięciu 24 VDC. Aby poznać dokładne parametry zasilania, należy zapoznać się z etykietą na dołączonym zasilaczu.
7. Zewnętrznego przewodu elastycznego tych świateł nie można wymienić; w przypadku uszkodzenia przewodu należy zutylizować produkt.
8. Żarówki w światełkach nie są wymienialne; gdy żarówki osiągną koniec żywotności, należy wymienić cały produkt.
9. Produkt został zaprojektowany wyłącznie w celu zwiększenia wygody życia domowego oraz powiadamiania o statusie. Jeśli użytkownik naruszy instrukcje produktu i niniejsze ostrzeżenie, producent nie ponosi odpowiedzialności za powstałe w efekcie ryzyko oraz straty materialne.
10. Nie podłączaj świateł do zasilania, gdy znajdują się w opakowaniu.
11. Świateł tych nie wolno używać bez założenia wszystkich uszczelek.
12. Nie łącz części tych świateł z częściami łańcucha oświetleniowego innego producenta.
13. Połączenia należy wykonywać wyłącznie za pomocą dostarczonych złączy. Wszystkie otwarte końcówki muszą być zabezpieczone przed użyciem.
14. W Wielkiej Brytanii wtyczka jest przeznaczona wyłącznie do użytku wewnętrznego, podłączona do zasilania w suchym miejscu lub zapewnia odpowiedni poziom ochrony przed szkodliwym przedostawaniem się pyłu i wilgoci.

Przed instalacją

Test włączenia zasilania: Podłącz kolejno łańcuch świetlny, kontroler i zasilacz. Podłącz do źródła zasilania i upewnij się, że wszystkie łańcuchy świetlne świecą się prawidłowo.

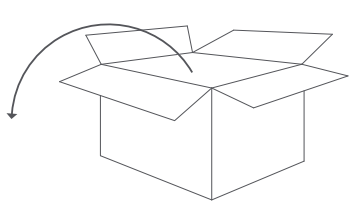

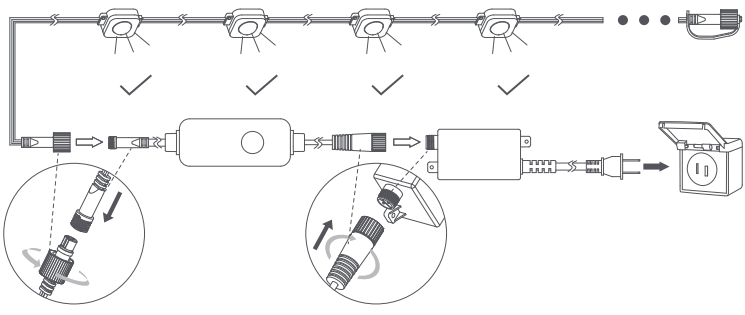

Sprawdzenie funkcji kontrolera: Naciśnij przycisk na kontrolerze, aby sprawdzić, czy funkcje działają normalnie.



Przycisk	Działanie	Funkcja
WŁĄCZANIE/WYŁĄCZANIE przycisku	Pojedyncze naciśnięcie	Sterowanie włączaniem/wyłączaniem
	Podwójne naciśnięcie	Szybkie przełączanie scen (można skonfigurować w aplikacji)
	Potrójne naciśnięcie	Sprawdź zasięg komunikacji
	Przytrzymaj przez 5 sekund	Zresetuj sieć
	Naciśnij 10 razy szybko pod rząd	Przywróć ustawienia fabryczne

Weryfikacja połączenia sieciowego: Upewnij się, że urządzenie można sparować z siecią (Uwaga: Wersja oprogramowania podłączonego hubu musi być V4.5.7.0 lub wyższa).
Przed użyciem tego produktu należy pobrać aplikację Aqara Home i zarejestrować konto. Nie jest to konieczne, jeśli produkt jest bezpośrednio podłączony do ekosystemu strony trzeciej. Jednak unikalne funkcje, takie jak Efekty dynamiczne, Tryb synchronizacji z muzyką, Ustawienie pamięci wyłączenia, Asystent efektów AI i inne, będą niedostępne.

Wsparcie produktu

Planowanie instalacji: Przed instalacją sprawdź wymiary produktu z rzeczywistymi wymiarami domu, aby zaplanować punkt początkowy, umiejscowienie skrzynki sterującej i zasilacza oraz trasę okablowania. Na tej podstawie oblicz wymaganą liczbę łańcuchów świetlnych i kabli połączeniowych oraz określ, czy konieczne jest przycinanie, aby zapewnić estetyczny i łatwo dostępny montaż.

* Jeśli konieczne jest przycięcie i ponowne podłączenie łańcuchów świetlnych, należy używać oficjalnych akcesoriów okablowania Aqara. Więcej informacji można znaleźć na stronie: https://store-support.aqara.com/products/permanent-outdoor-lights-wire-connector

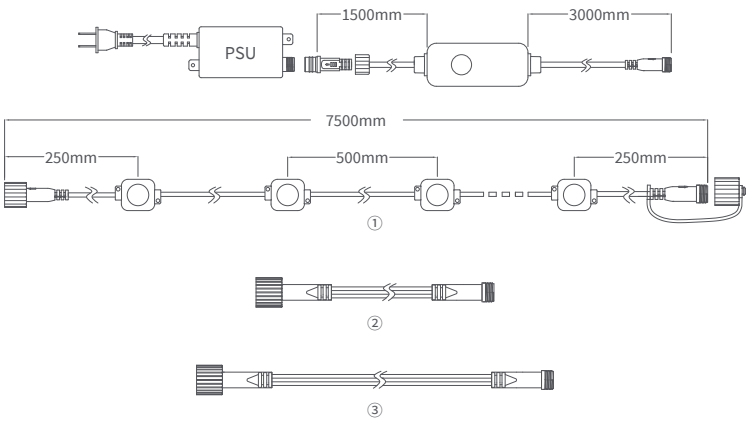

Przedmiot	50 stóp (LB-L15E / LB-L15D)	100 stóp (LB-L16E / LB-L16D)	150 stóp (LB-L17E / LB-L17D)
① **Świetlny łańcuch**	2	4	6
② **Przedłużacz (3,3 stopy / 1 m)**	1	1	2
③ **Przedłużacz (11,8 stopy / 3,6 m)**	0	1	2

Wymagane narzędzia: Przygotuj następujące narzędzia przed instalacją:
Ściereczka do czyszczenia

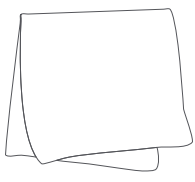

Drabina

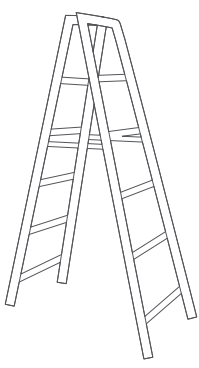

Wiertarka

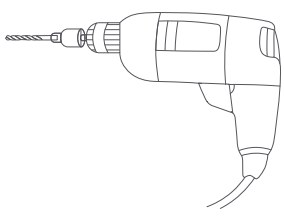

Śrubokręt

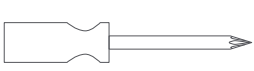

Ołówek



Miarka

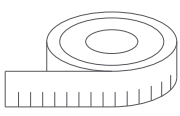

instrukcja instalacji

⚠ Ostrzeżenie: Przed instalacją oświetlenia należy odłączyć zasilanie, aby zapobiec porażeniu prądem.

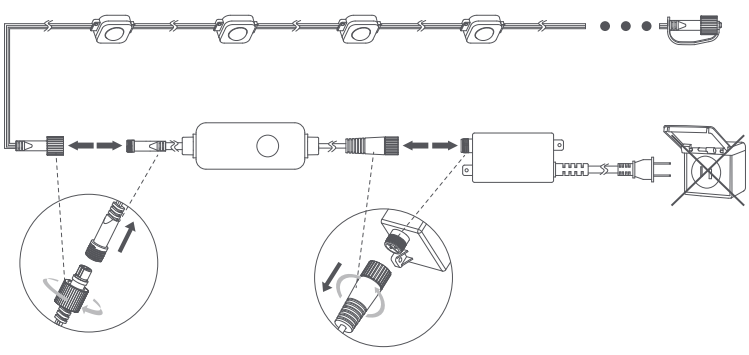

1. **Oczyść powierzchnię montażową:** Upewnij się, że powierzchnia jest czysta i sucha przed instalacją.

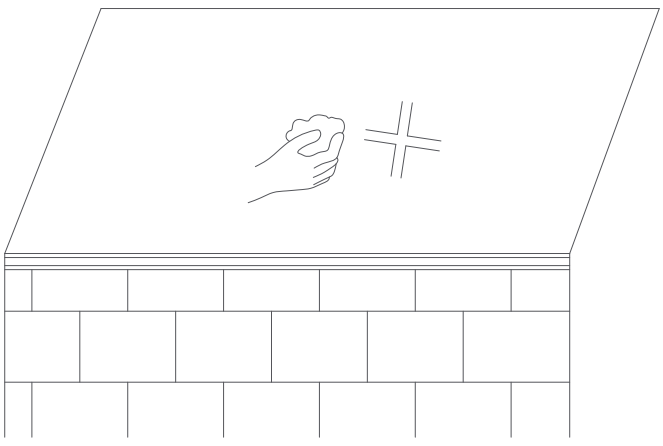

2. **Wyznacz pozycję:** Użyj przewodnika rozstawu instalacyjnego, aby zaznaczyć miejsca montażu. Kartę można przyciąć zgodnie z rzeczywistymi potrzebami instalacji.

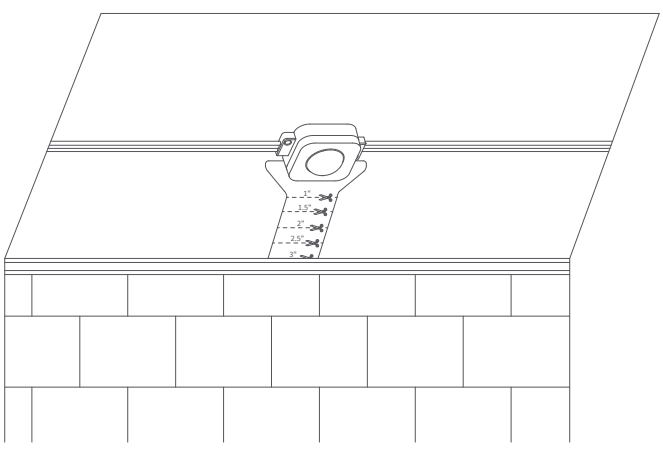

3. **Zamontuj oświetlenie:** Odklej folię ochronną, następnie mocno dociśnij oświetlenie do powierzchni przez co najmniej 5 sekund, aby je zamocować.

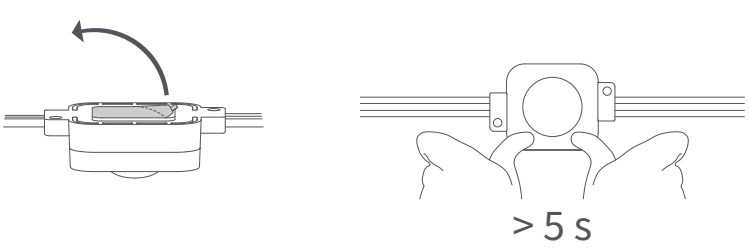

4. **Powtórz:** Powtarzaj kroki od 1 do 3, aż cały łańcuch oświetleniowy zostanie zamontowany.

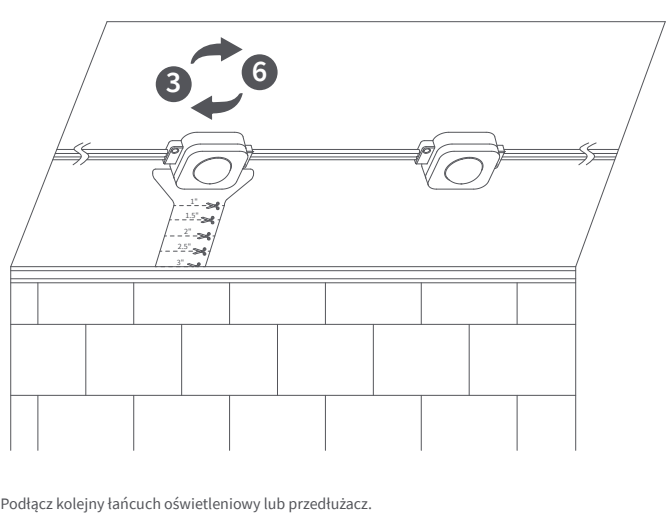

5. **Podłącz:** Podłącz kolejny łańcuch oświetleniowy lub przedłużacz.

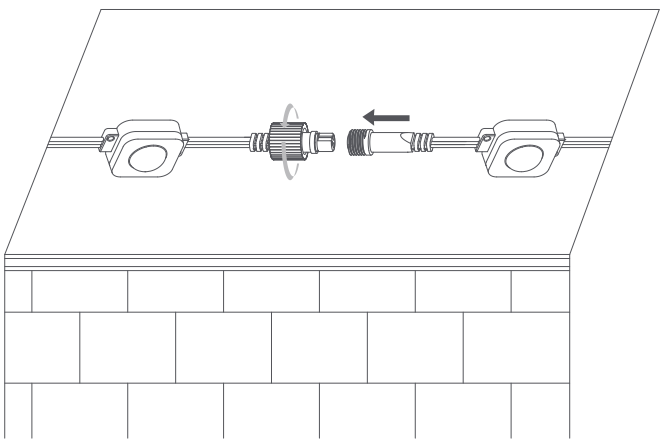

6. **Wzmocnienie (opcjonalne)**: Możesz użyć śrub montażowych, aby dodatkowo zabezpieczyć sznur świetlny.

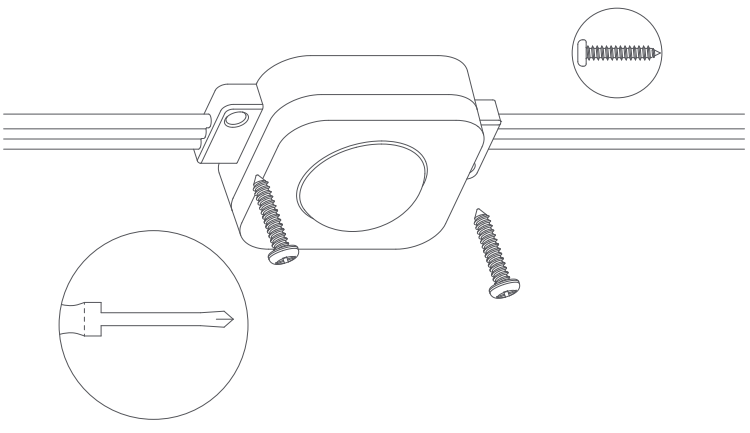

7. **Przytnij nadmiarową długość:** Po zamontowaniu nadmiarowe światła na końcu sznura można przyciąć. Upewnij się, że cięcie wykonano co najmniej 15 cm od ostatniego modułu świetlnego, a zakończenie jest równe, bez odsłoniętych przewodów.

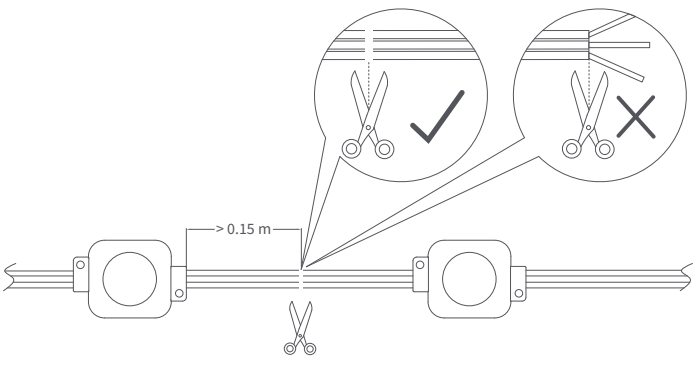

8. **Nałóż klej:** Wypełnij zaślepkę klejem do oznaczenia wskaźnika.

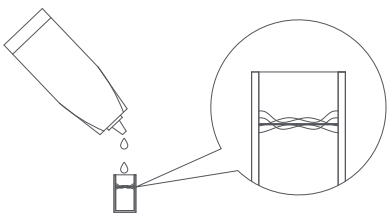

9. **Zamknij koniec:** Zamknij przycięty koniec sznura świetlnego zaślepką. Unikaj pozostawiania otworu skierowanego bezpośrednio w dół, w kierunku ziemi.

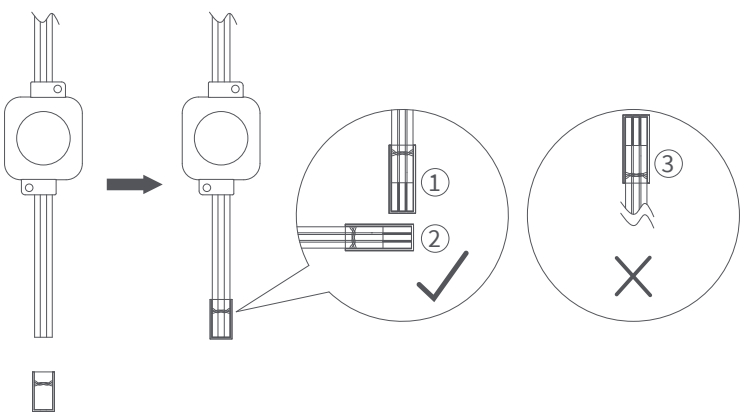

10. **Zamontuj akcesoria:** Zabezpiecz kontroler oraz zasilacz za pomocą klipsów kablowych i śrub rozporowych (kołków montażowych).

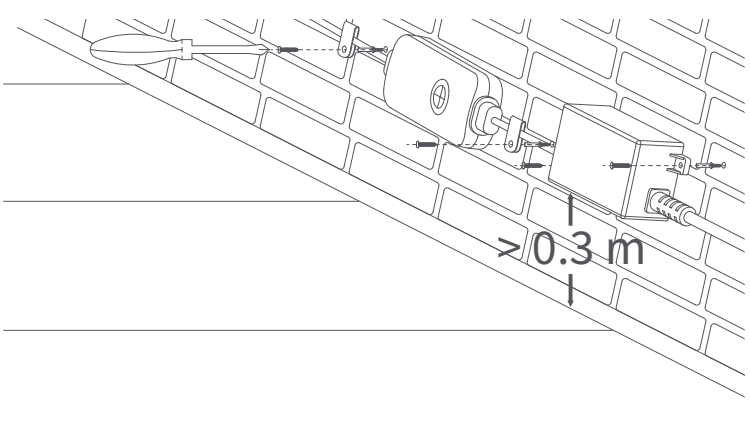

11. **Włącz zasilanie:** Podłącz do zasilania, aby rozpocząć normalną pracę.

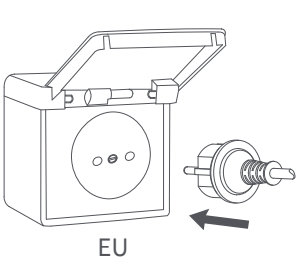

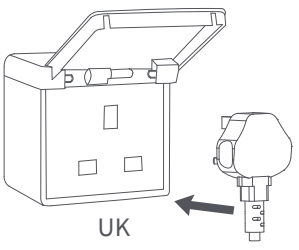

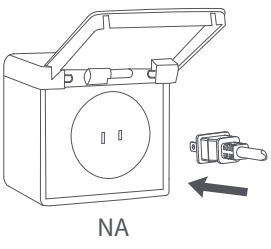

Szybka konfiguracja

Aby korzystać z urządzenia w określonym ekosystemie Matter (tryb Thread), wymagany jest kontroler Matter tego ekosystemu oraz router graniczny Thread:

Naciśnij i przytrzymaj przycisk przez 5 sekund, aż dioda powoli mignie dwukrotnie. Oznacza to, że urządzenie jest w trybie parowania.

* Po pierwszym włączeniu zasilania urządzenie automatycznie wchodzi w tryb parowania.
  Otwórz aplikację ekosystemu obsługującą Matter, zeskanuj kod Matter z instrukcji lub produktu albo wprowadź kod konfiguracyjny, aby dodać urządzenie do aplikacji. Postępuj zgodnie z instrukcjami aplikacji, aby zakończyć konfigurację.

Pobierz aplikację Aqara Home

Wyszukaj „Aqara Home” w sklepie z aplikacjami lub zeskanuj poniższy kod QR, aby pobrać aplikację Aqara Home.

Dodaj urządzenie

Sparuj z Aqara Home:

1. Dodaj hub do aplikacji zgodnie z instrukcją użytkowania huba;
2. Otwórz aplikację i kliknij „+” w prawym górnym rogu strony głównej, aby przejść do strony „Dodaj akcesorium” ;

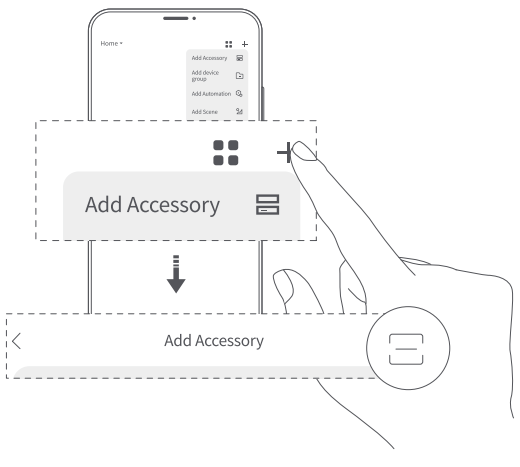

3. Znajdź i wybierz to urządzenie na stronie, a następnie postępuj zgodnie z instrukcjami.

* Jeśli dodawanie nie powiedzie się, zbliż hub do tego produktu, włącz go ponownie lub zresetuj sieć, a następnie spróbuj ponownie.
* Podczas parowania podłącz telefon do tej samej sieci Wi-Fi co hub;
* Weryfikacja zasięgu komunikacji: naciśnij trzykrotnie przycisk sterowania. Sygnał dźwiękowy z huba oznacza skuteczną komunikację między urządzeniem a hubem.
* Możesz również zeskanować kod QR znajdujący się na ostatniej stronie tej instrukcji, aby powiązać urządzenie z aplikacją Aqara Home.

Jak przełączyć protokoły

Aby przełączyć protokoły, możesz usunąć urządzenie w aplikacji Aqara Home lub przytrzymać przycisk przez 5 sekund, aby zresetować sieć, a następnie ponownie przeprowadzić proces parowania. Na ekranie parowania urządzenia kliknij „Przełącz protokół" i wybierz żądany protokół. Postępuj zgodnie z instrukcjami aplikacji, aby zakończyć konfigurację.
Uwaga: Przełączenie protokołów jest równoważne przywróceniu ustawień fabrycznych i spowoduje usunięcie wszystkich ustawień oraz danych.

Resetowanie urządzenia

Akcje	**Wyniki**
Przytrzymaj przycisk przez 5 sekund	Resetowanie: Usuwa tylko parowanie sieciowe, nie kasuje innych ustawień ani rekordów. * Zapisane sceny „Moje sceny" zostaną usunięte.
Naciśnij przycisk 10 razy szybko po sobie	Przywracanie ustawień fabrycznych: Przywraca urządzenie do stanu początkowego, usuwając wszystkie konfiguracje i dane.

Specyfikacja produktu

Nazwa produktu	**Stałe oświetlenie zewnętrzne H1**		
Model produktu	LB-L15E / LB-L15D	LB-L16E / LB-L16D	LB-L17E / LB-L17D
Długość	50 stóp / 15 m	100 stóp / 30 m	150 stóp / 45 m
Liczba świateł	30	60	90
Kolor światła	RGBCWIC (RGB + chłodna biel + ciepła biel + IC)		
Temperatura barwowa	2000 K – 9000 K + RGB		
Strumień świetlny (na jedno światło)	50 lm		
Moc znamionowa	16W	30W	43W
Łączność bezprzewodowa	Zigbee, Thread, Bluetooth		
Klasa ochrony IP	IP65 (przewód), IP65 (moduł RF), IP67 (zasilacz)		
Temperatura pracy	−20 °C do 40 °C (−4 °F do 104 °F)		
Wilgotność pracy	0 ~ 85% wilg., bez kondensacji		
Wskaźnik oddawania barw	80		
Trwałość diod LED	50 000 h		

Nazwa i adres producenta

Lumi United Technology Co., Ltd.
Addres: 8th Floor, JinQi Wisdom Valley, No.1 Tangling Road, Liuxian Ave, Taoyuan Residential District, Nanshan District, Shenzhen, China
www.aqara.com/support
support@aqara.com

Niniejszym Lumi United Technology Co., Ltd. oświadcza, że urządzenie LB-L16E / LB-L16D jest zgodne z zasadniczymi wymogami oraz innymi stosowanymi postanowieniami dyrektywy RED 2014/53/EU oraz RoHS 2011/65/EU.
Pełna treść deklaracji zgodności dostępna na stronie:
https://www.aqara.com/DoC/

Wyprodukowano: Chiny

Importer Polska/Wyłączny Dystrybutor:

BATNA SP. Z O.O.
ul. 1 Maja 23, 42-200 Częstochowa
www.batna24.com

Informacje dotyczące utylizacji i recyklingu WEEE

Wszystkie produkty oznaczone tym symbolem są zużytym sprzętem elektrycznym i elektronicznym (WEEE zgodnie z dyrektywą 2012/19/UE), którego nie należy mieszać z niesortowanymi odpadami domowymi. Zamiast tego należy chronić zdrowie ludzkie i środowisko, przekazując zużyty sprzęt do wyznaczonego przez rząd lub władze lokalne punktu zbiórki zajmującego się recyklingiem zużytego sprzętu elektrycznego i elektronicznego. Prawidłowa utylizacja i recykling pomogą zapobiec potencjalnym negatywnym konsekwencjom dla środowiska i zdrowia ludzkiego. Aby uzyskać więcej informacji na temat lokalizacji oraz warunków korzystania z takich punktów zbiórki, należy skontaktować się z instalatorem lub lokalnymi władzami.