COLMi

Skrócona instrukcja obsługi inteligentnego pierścienia

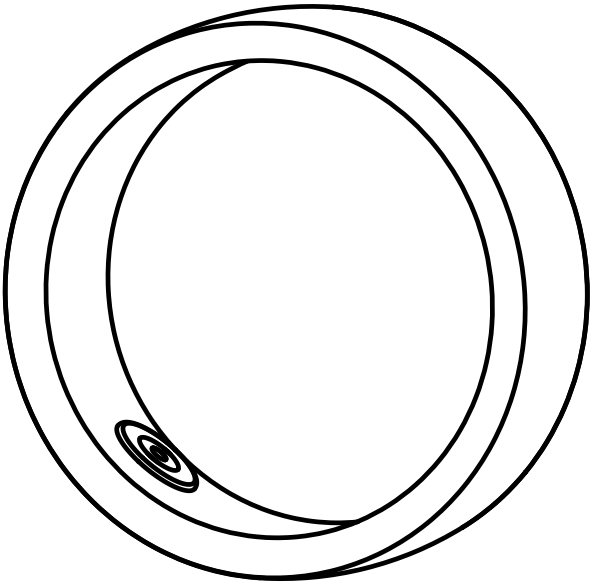

M09

Download on the App Store

APP Store: QRing

Android app on Google Play

Google Play: QRing

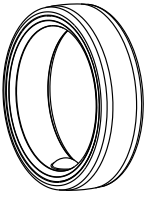

QRing

Q Ring

Video of FAQ

Opis i zawartość zestawu

Pierścień, przewód do ładowania, etui ładujące i skrócona instrukcja obsługi.

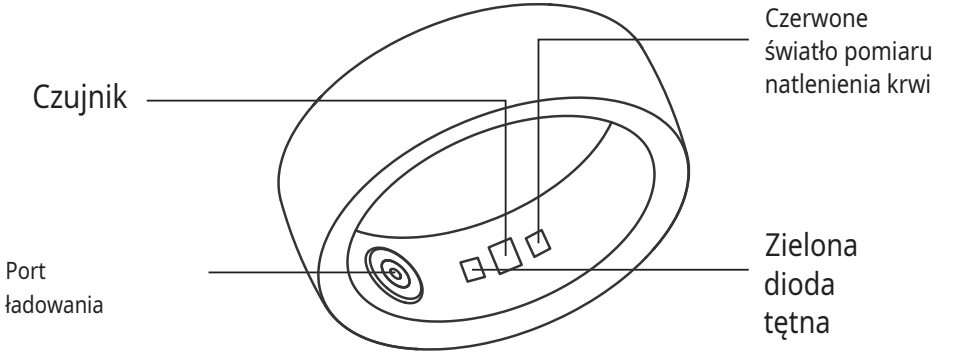

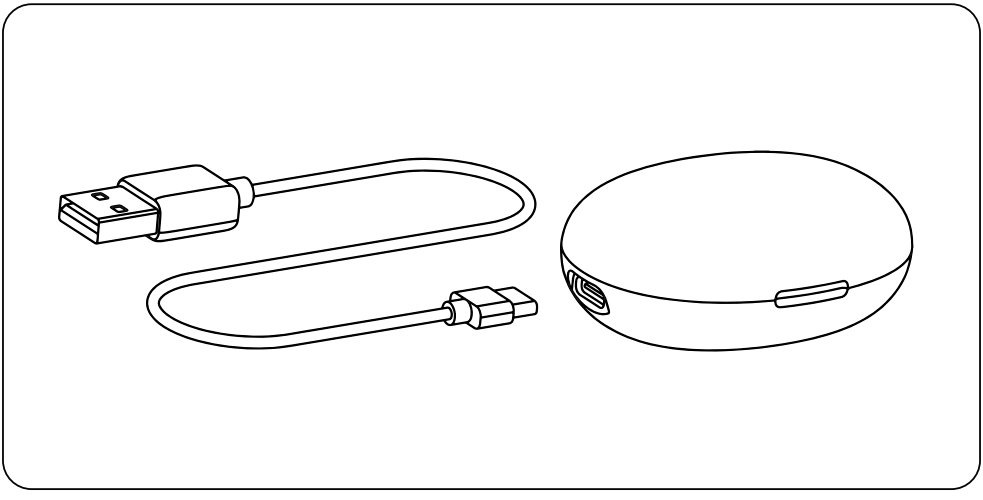

Włączenie zasilania

Umieść pierścień w etui ładującym, aby go włączyć.

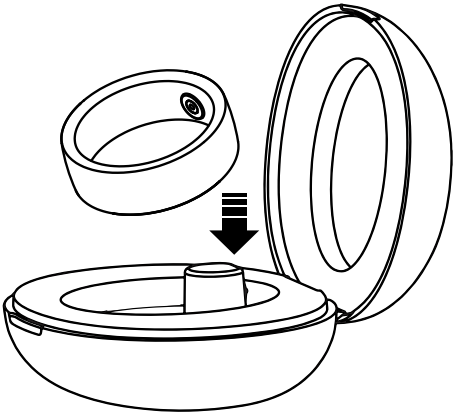

Sposób noszenia

Załóż pierścień na wybrany palec i dobierz wygodny rozmiar.
Noś go na palcu wskazującym, środkowym lub serdecznym, aby uzyskać dokładniejsze pomiary.

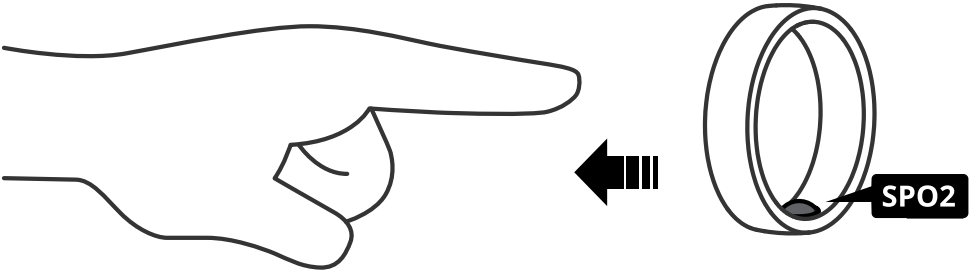

Podczas noszenia ustaw czujnik po wewnętrznej stronie palca, aby uzyskać dokładniejsze pomiary tętna i natlenienia krwi.

Dziękujemy za wybór pierścienia COLMI!

Chcemy, aby nasz pierścień jak najlepiej wspierał Cię w dbaniu o zdrowie. Znajdziesz tu informacje o pierścieniu i jego ładowarce. Ta broszura zawiera dane techniczne i informacje dotyczące bezpieczeństwa. Przeczytaj ją uważnie, aby bezpiecznie korzystać z pierścienia COLMI i w pełni wykorzystać jego możliwości.

Bezpieczeństwo

◆ Pierścień COLMI nie jest wyrobem medycznym i nie służy do łagodzenia, zapobiegania, leczenia ani diagnozowania chorób lub dolegliwości.
W sprawach zdrowotnych zawsze konsultuj się z lekarzem. Zawsze zwracaj uwagę na reakcje swojego organizmu. Jeśli zmieniasz swoje zachowanie na podstawie danych z pierścienia, robisz to na własne ryzyko.
◆ Jeśli po zmianie nawyków snu lub aktywności odczuwasz nieoczekiwany, nawracający lub długotrwały ból, zmęczenie lub dyskomfort, skonsultuj się z lekarzem przed kontynuowaniem tych zmian.
◆Materiały powierzchni pierścienia są bezpieczne w kontakcie ze skórą. Jeśli pierścień podrażnia skórę, zdejmij go. Jeśli objawy utrzymują się po zaprzestaniu noszenia pierścienia, skontaktuj się z lekarzem.
Uważaj, aby pierścień nie zaczepił się o nieruchome konstrukcje ani ciężkie przedmioty.
◆ W nagłym przypadku, w razie dyskomfortu lub gdy nie możesz samodzielnie zdjąć pierścienia, natychmiast zwróć się o pomoc medyczną.
Trzymaj pierścień z dala od dzieci. Produkt nie jest przeznaczony dla osób poniżej 18 roku życia.
◆ Nie wystawiaj pierścienia ani ładowarki na działanie wysokiej temperatury, np. w samochodzie lub w bezpośrednim słońcu. Nie ładuj pierścienia w takich warunkach.
◆ Nie próbuj otwierać, przecinać ani przekłuwać pierścienia.

Potrzebujesz pomocy w korzystaniu z pierścienia COLMI?

Nasz przyjazny zespół wsparcia online chętnie Ci pomoże (kliknij informacje o zamówieniu, aby rozpocząć czat). Dziękujemy za kontakt — jesteśmy tu, aby zapewnić Ci jak najlepsze wrażenia z użytkowania.

Codzienne użytkowanie

◆Pierścień jest przeznaczony do noszenia przez całą dobę, także pod prysznicem, w saunie, podczas kąpieli, pływania i nurkowania z rurką. Pierścień jest wodoszczelny do 50 m / 164 ft.
◆Regularnie czyść pierścień i utrzymuj go w suchości, aby zapewnić prawidłowe działanie i ograniczyć ryzyko podrażnienia skóry. Przecieraj go wilgotną ściereczką i całkowicie wysusz przed ponownym użyciem.
◆Do ładowania używaj dołączonej ładowarki i przewodu.
◆Ładowarka pierścienia nie jest wodoodporna i jest przeznaczona wyłącznie do użytku w pomieszczeniach. Nie używaj ani nie przechowuj ładowarki w wilgotnych miejscach, np. w łazience.
◆Przy bliskim kontakcie z innymi przedmiotami pierścień może się zarysować, a także zarysować miększe materiały (metal, biżuterię lub inne przedmioty).

Informacje o produkcie

◆ Zakres temperatury pracy -10 – 50 °C / 14–122 °F
◆ Czerwone i zielone diody LED w produkcie emitują światło widzialne. Są bezpieczne dla użytkownika i osób w pobliżu.
◆ Pojemność pamięci: codziennie synchronizuj dane pierścienia z aplikacją „Q Ring".
Akumulator litowo-jonowy wielokrotnego ładowania.
◆ Czas pracy akumulatora: zwykle do 5~7 dni. Rzeczywisty czas pracy zależy od rozmiaru pierścienia, sposobu użytkowania, ustawień aplikacji, wieku akumulatora i wielu innych czynników.
◆Czas ładowania: pełne ładowanie trwa zwykle około 1 godziny, zależnie od początkowego poziomu naładowania.
◆ Ładuj w temperaturze pokojowej. Optymalna temperatura ładowania: min. 10 ºC / 50 ºF - max 35 ºC / 95 ºF.

◆ Ładowarka i przewód zasilający: złącze USB Type-C w ładowarce. Używaj zewnętrznego zasilacza 5V DC zgodnego z normą IEC 62368-1.
◆Łączność: Bluetooth Low Energy
◆ Aktualizacja oprogramowania pierścienia: automatyczne aktualizacje przez aplikację „Q Ring"
Dostępność aplikacji „Q Ring": App Store, Google Play
◆ Bezpieczeństwo: szyfrowana komunikacja Bluetooth między pierścieniem a aplikacją „Q Ring".
◆ Zutylizuj pierścień (wraz z wbudowanym akumulatorem) zgodnie z obowiązującymi lokalnymi przepisami. Może być wymagane specjalne postępowanie. Ładowarka jest urządzeniem elektronicznym — przestrzegaj lokalnych przepisów dotyczących recyklingu elektroniki. Przed utylizacją pierścienia przywróć ustawienia fabryczne.

Niniejszy dokument jest tłumaczeniem oryginalnej instrukcji obsługi, stworzonej przez producenta.

Szczegółowe informacje o warunkach gwarancji dystrybutora / producenta dostępne na stronie internetowej https://serwis.innpro.pl/gwarancja

Produkt należy regularnie konserwować (czyścić) we własnym zakresie lub przez wyspecjalizowane punkty serwisowe na koszt i w zakresie użytkownika. W przypadku braku informacji o koniecznych akcjach konserwacyjnych cyklicznych lub serwisowych w instrukcji obsługi, należy regularnie, minimum raz na tydzień oceniać odmienność stanu fizycznego produktu od fizycznie nowego produktu. W przypadku wykrycia lub stwierdzenia jakiejkolwiek odmienności należy pilnie podjąć kroki konserwacyjne (czyszczenie) lub serwisowe. Brak poprawnej konserwacji (czyszczenia) i reakcji w chwili wykrycia stanu odmienności może doprowadzić do trwałego uszkodzenia produktu. Gwarant nie ponosi odpowiedzialności za uszkodzenia wynikające z zaniedbania.

Ostrzeżenia i informacje dotyczące bezpieczeństwa

Wszelkie informacje dotyczące użytkowania produktu znajdują się w instrukcji obsługi. Zanim zaczniesz z niego korzystać, zapoznaj się z jej treścią i stosuj się do zawartych w niej wskazówek.

Przed użyciem zapoznaj się również z poniższymi informacjami:

Ostrzeżenia dotyczące użytkowania

Ryzyko uszkodzenia urządzenia:

- Smartringa nie należy narażać na skrajne temperatury, wilgoć ani kontakt z wodą, chyba że producent określił go jako wodoodporny.
- Nie narażaj urządzenia na upadki, uderzenia lub silne wstrząsy – może to uszkodzić wewnętrzne komponenty elektroniczne.
- Upewnij się, że urządzenie jest prawidłowo założone i nie przemieszcza się nadmiernie podczas użytkowania, aby uniknąć ryzyka jego uszkodzenia.

Zagrożenie dla dzieci:

- Smartring nie służy do zabawy i nie jest przeznaczony dla dzieci.
- Produkt i jego opakowanie może zawierać drobne elementy, które stanowią ryzyko zadławienia.
- Przechowuj urządzenie w miejscu niedostępnym dla dzieci, aby zapobiec przypadkowemu połknięciu małych elementów lub jego uszkodzeniu na skutek nieprawidłowego użytkowania.

Ryzyko podrażnień skóry:

- Upewnij się, że nie jesteś uczulony na żaden z materiałów, z jakich wykonany jest smartring.
- Jeśli zauważysz podrażnienia, zaczerwienienia lub wysypkę w miejscu noszenia smartringa, natychmiast przerwij jego używanie i skonsultuj się z lekarzem.
- Regularnie czyść smartring, szczególnie po intensywnym wysiłku fizycznym, aby zapobiec gromadzeniu się potu i bakterii, które mogą prowadzić do podrażnień.

Ryzyko porażenia prądem:

- Jeśli smart ring wymaga ładowania, korzystaj wyłącznie z ładowarki i przewodów zatwierdzonych przez producenta.
- Nie ładuj urządzenia w pobliżu wody.
- Nie manipuluj przewodami, kiedy masz mokre ręce.

Łączność bezprzewodowa

Ochrona danych:

- Jeśli smartring oferuje łączność bezprzewodową, upewnij się, że korzystasz z aplikacji producenta pobranej z zaufanego źródła.
- Zabezpiecz swoje konto hasłem i włącz uwierzytelnianie dwuskładnikowe, jeśli jest dostępne.
- Regularnie aktualizuj oprogramowanie urządzenia oraz aplikacji, aby zapewnić bezpieczeństwo danych i prawidłowe działanie sprzętu.

Zarządzanie dostępem:

- Upewnij się, że smart ring jest sparowany wyłącznie z Twoim urządzeniem.
- Regularnie sprawdzaj listę sparowanych urządzeń w aplikacji, aby usunąć nieautoryzowane połączenia.

Informacje dotyczące prawidłowego użytkowania

Noszenie i pielęgnacja:

- Smartring powinien być noszony w sposób, który nie powoduje dyskomfortu ani nie ogranicza swobodnego przepływu krwi. Jeśli pierścień jest zbyt ciasny, zdejmij go i wybierz odpowiedni rozmiar.
- Urządzenie należy regularnie czyścić miękką, wilgotną ściereczką, szczególnie po intensywnym użytkowaniu. Unikaj używania ostrych narzędzi lub silnych środków czyszczących, które mogą uszkodzić smartring.

Ładowanie:

- Podłączaj urządzenie do ładowania zgodnie z instrukcją obsługi i unikaj przeładowywania akumulatora, co może skrócić jego żywotność.

Przechowywanie:

- Przechowuj smartring w odpowiednim etui lub opakowaniu, aby zapobiec uszkodzeniom mechanicznym.

Dodatkowe środki ostrożności

Serwis:

- Jeśli zauważysz jakiekolwiek problemy z działaniem smartringa, skontaktuj się z autoryzowanym serwisem. Nie próbuj naprawiać go samodzielnie.

Bezpieczne użytkowanie:

- Nie noś smartringa w sytuacjach, które mogą narazić go na uszkodzenia, takich jak praca z narzędziami, intensywne sporty kontaktowe czy obsługa maszyn.
- Jeśli smartring jest używany do monitorowania zdrowia, upewnij się, że wszystkie czujniki są czyste i prawidłowo przylegają do skóry, aby uzyskać dokładne dane.

Bezpieczna utylizacja:

- Zużyte smart ringi oraz ich akumulatory należy utylizować zgodnie z lokalnymi przepisami dotyczącymi odpadów elektronicznych.
- Nie wyrzucaj urządzenia do odpadów komunalnych – oddaj je do odpowiedniego punktu zbiórki sprzętu elektronicznego.

Jeśli potrzebujesz dodatkowych informacji dotyczących produktu, skontaktuj się z działem obsługi klienta (e-mail: hurt@innpro.pl, strona internetowa: https://innpro.pl/) lub z innym specjalistą.

Środki bezpieczeństwa

Przed przystąpieniem do ładowania sprawdź czy styki urządzenia są czyste. Nigdy nie pozostawiaj urządzenia podczas użytkowania i ładowania bez nadzoru. Zadbaj o to, aby w sytuacji awaryjnej móc szybko odłączyć urządzenie od źródła zasilania. Nigdy nie wystawiaj urządzenia na działanie

wysokiej temperatury. Ładuj urządzenie w miejscu suchym i dobrze wentylowanym z dala od materiałów łatwopalnych, zachowaj wolną przestrzeń min 1m od innych obiektów. Nigdy nie zakrywaj urządzenia podczas ładowania. Nigdy nie używaj zasilacza, stacji ładowania, kabli itp bez rekomendacji i atestu producenta. Zadbaj o swoje mienie, urządzenie wyposażone jest w ogniwa które są trudne do ugaszenia, wyposaż się w płachtę gaśniczą.

Akumulator LI-ION

Urządzenie wyposażone jest w akumulator LI ION (litowo-jonowy), który z uwagi na swoją fizyczną i chemiczną budowę starzeje się z biegiem czasu i użytkowania. Producent określa maksymalny czas pracy urządzenia w warunkach laboratoryjnych, gdzie występują optymalne warunki pracy dla urządzenia, a sam akumulator jest nowy i w pełni naładowany. Czas pracy w rzeczywistości może się różnić o deklarowanego w ofercie i nie jest to wada urządzenia a cecha produktu. Aby zachować maksymalną żywotność akumulatora, nie zaleca się go rozładowywać do poziomu poniżej 3,18V lub 15% ogólnej pojemności. Niższe wartości, jak np. 2,5V dla ogniwa uszkadzają je trwale i nie jest to objęte gwarancją. W przypadku zaniechania używania akumulatora lub całego urządzenia przez czas dłuższy niż jeden miesiąc należy akumulator naładować do 50% i sprawdzać cyklicznie co dwa miesiące poziom jego naładowania. Przechowuj akumulator i urządzenie w miejscu suchym, z dala od słońca i ujemnych temperatur.

Akumulator LI-PO

Urządzenie wyposażone jest w akumulator LI PO (litowo-polimerowy), który z uwagi na swoją fizyczną i chemiczną budowę starzeje się z biegiem czasu i użytkowania. Producent określa maksymalny czas pracy urządzenia w warunkach laboratoryjnych, gdzie występują optymalne warunki pracy dla urządzenia, a sam akumulator jest nowy i w pełni naładowany. Czas pracy w rzeczywistości może się różnić od deklarowanego w ofercie i nie jest to wada urządzenia a cecha produktu. Aby zachować maksymalną żywotność akumulatora, nie zaleca się go rozładowywać do poziomu poniżej 3,5V lub 5% ogólnej pojemności. Niższe wartości, jak np 3,2V dla ogniwa uszkadzają je trwale i nie jest to objęte gwarancją. W przypadku zaniechania używania akumulatora lub całego urządzenia przez czas dłuższy niż jeden miesiąc należy akumulator naładować do 50% i sprawdzać cyklicznie co dwa miesiące poziom jego naładowania. Przechowuj akumulator i urządzenie w miejscu suchym, z dala od słońca i ujemnych temperatur.

UPROSZCZONA DEKLARACJA ZGODNOŚCI UE

Shenzhen COLMI Technology Co., Ltd niniejszym oświadcza, że typ urządzenia radiowego Smartring COLMI Ring 2 Pro jest zgodny z dyrektywą 2014/53/UE. Pełny tekst deklaracji zgodności UE jest dostępny pod następującym adresem internetowym: https://files.innpro.pl/colmi/6972436987498/doc

Adres producenta: Xixiang Street Bao'an Internet Industrial Base Room 320-321,3 bldg Haoye community 0000 Baoan District,Shenzhen City, Guangdong, Chiny

Częstotliwość radiowa: 2.4Ghz (2400Mhz - 2483.5Mhz)

Maksymalna moc częstotliwości radiowej: <20dBm

Ochrona Środowiska



Zużyty sprzęt elektroniczny oznakowany zgodnie z dyrektywą Unii Europejskiej, nie może być umieszczany łącznie z innymi odpadami komunalnymi. Podlega on selektywnej zbiórce i recyklingowi w wyznaczonych punktach. Zapewniając jego prawidłowe usuwanie, zapobiegasz potencjalnym, negatywnym konsekwencjom dla środowiska naturalnego i zdrowia ludzkiego. System zbierania zużytego sprzętu zgodny jest z lokalnie obowiązującymi przepisami ochrony środowiska dotyczącymi usuwania odpadów. Szczegółowe informacje na ten temat można uzyskać w urzędzie miejskim, zakładzie oczyszczania lub sklepie, w którym produkt został zakupiony.

CE Produkt spełnia wymagania dyrektyw tzw. Nowego Podejścia Unii Europejskiej (UE), dotyczących zagadnień związanych z bezpieczeństwem użytkowania, ochroną zdrowia i ochroną środowiska, określających zagrożenia, które powinny zostać wykryte i wyeliminowane.

Importer:

INNPRO Robert Błędowski sp. z o.o.
Rudzka 65c
44-200 Rybnik, Polska
tel. +48 533 234 303
hurt@innpro.pl
www.innpro.pl

Przedstawiciel w UE:

Apex CE Specialists GmbH
Habichtweg 1
41468 Neuss, Niemcy
info@apex-ce.com

Specyfikacje baterii produktu

Cecha	Wartość
Kategoria baterii	Bateria przenośna
Typ baterii	Przenośne baterie litowo-jonowe (Li-Ion)
Zawiera Kadm/Ołów (>0.002% Cd, >0.004% Pb)	Tak
Waga netto (kg)	0.0006
Pojemność (mAh)	18
Moc (kWh)	0.000067