GARMIN®

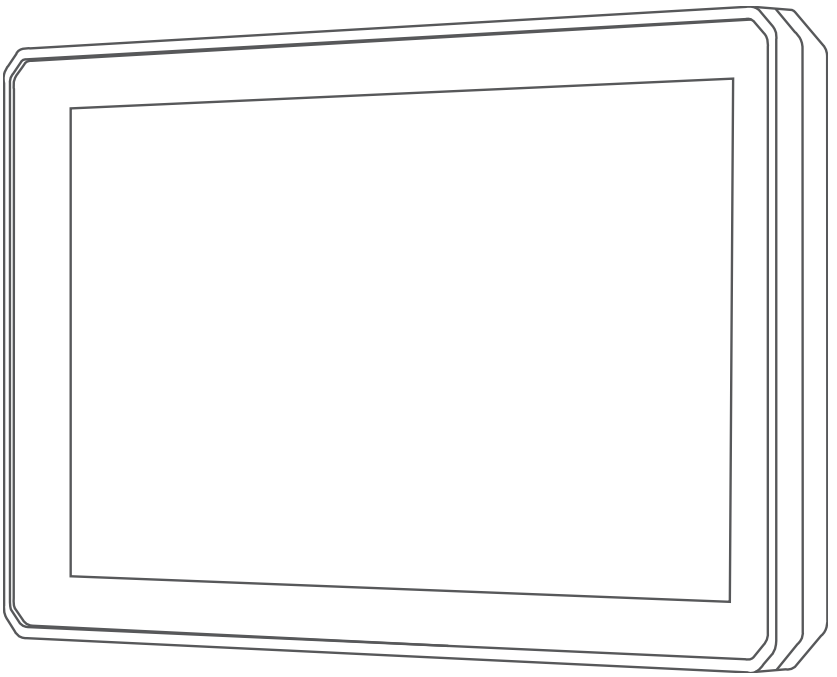

ZŪMO® XT

Podręcznik użytkownika

© 2021 Garmin Ltd. lub jej oddziały

Wszelkie prawa zastrzeżone. Zgodnie z prawami autorskimi, kopiowanie niniejszego podręcznika użytkownika w całości lub częściowo bez pisemnej zgody firmy Garmin jest zabronione. Firma Garmin zastrzega sobie prawo do wprowadzenia zmian, ulepszeń do produktów lub ich zawartości niniejszego podręcznika użytkownika bez konieczności powiadamiania o tym jakiejkolwiek osoby lub organizacji. Odwiedź stronę internetową www.garmin.com, aby pobrać bieżące aktualizacje i informacje uzupełniające dotyczące użytkowania niniejszego produktu.

Garmin®, logo Garmin, zūmo®, inReach® oraz TracBack® są znakami towarowymi firmy Garmin Ltd. lub jej oddziałów zarejestrowanymi w Stanach Zjednoczonych i innych krajach. BaseCamp™, Garmin Adventurous Routing™, Garmin Drive™, Garmin Explore™, Garmin Express™, Garmin PowerSwitch™ oraz myTrends™ są znakami towarowymi firmy Garmin Ltd. lub jej oddziałów. Wykorzystywanie tych znaków bez wyraźnej zgody firmy Garmin jest zabronione.

Android™ jest znakiem towarowym firmy Google LLC. Apple® oraz Mac® są znakami towarowymi firmy Apple Inc., zarejestrowanymi w Stanach Zjednoczonych i innych krajach. Znak i logo BLUETOOTH® stanowią własność firmy Bluetooth SIG, Inc., a używanie ich przez firmę Garmin podlega warunkom licencji. Foursquare® jest znakiem towarowym firmy Foursquare Labs, Inc. zarejestrowanym w Stanach Zjednoczonych i innych krajach. HISTORY® oraz logo H są znakami towarowymi firmy A+E Networks zastrzeżonymi w Stanach Zjednoczonych i innych krajach. Wszelkie prawa zastrzeżone. Wykorzystane za zgodą. microSD® oraz logo microSD są znakami towarowymi firmy SD-3C, LLC. Tripadvisor® jest zastrzeżonym znakiem towarowym firmy TripAdvisor LLC. Windows® jest zastrzeżonym znakiem towarowym firmy Microsoft Corporation w Stanach Zjednoczonych i w innych krajach. Wi-Fi® jest zastrzeżonym znakiem towarowym firmy Wi-Fi Alliance. Pozostałe znaki towarowe i nazwy handlowe należą do odpowiednich właścicieli.

Spis treści

Pierwsze kroki 1
- Ogólne informacje o urządzeniu 1
- Włączanie i wyłączanie urządzenia 1
- Odbiór sygnałów GPS 2
- Ikony na pasku stanu 2
- Korzystanie z przycisków znajdujących się na ekranie 2
- Regulowanie głośności 3
  - Korzystanie z miksera dźwięku 3
- Regulowanie jasności ekranu 3
- Środki transportu 3
  - Wybór środka transportu 3
- Korzystanie z klawiatury z dużymi przyciskami 3

Instalacja 4
- Montowanie urządzenia na motocyklu 4
  - Zasilany uchwyt motocyklowy 4
  - Instalowanie podstawy kierownicy 4
  - Podłączanie przewodów zasilających do uchwytu motocyklowego 6
  - Mocowanie podstawy do uchwytu motocyklowego 7
  - Mocowanie podstawy do podstawy kierownicy 7
  - Montaż urządzenia w uchwycie motocyklowym 8
- Wyjmowanie urządzenia z uchwytu motocyklowego 8
- Montowanie urządzenia w samochodzie 9

Funkcje i alerty ostrzegające motocyklistę 10
- Włączanie i wyłączanie alertów dla motocyklisty 10
- Kamery monitorujące prędkość i przejazd na czerwonym świetle 10
- Wykrywanie zdarzeń i powiadomienia 11
  - Konfiguracja kontaktu alarmowego 11
  - Anulowanie powiadomienia o zdarzeniu 12
  - Wyłączanie powiadomień o zdarzeniu 12
- inReachPilot 12
  - Podłączanie urządzenia inReach 12
  - Wysyłanie wiadomości inReach 12
  - SOS 12
- Wyświetlanie przepisów dotyczących kasku 13
- Wyszukiwanie przepisów dotyczących kasków 13

Nawigacja do celu 14
- Trasy 14
- Rozpoczynanie podróży trasą 14
  - Wyznaczanie trasy za pomocą Garmin Adventurous Routing™ 14
  - Zmiana trybu obliczania trasy 15
  - Rozpoczynanie podróży z użyciem mapy 15
  - Jazda do domu 15
- Trasa na mapie 16
  - Aktywny asystent pasa ruchu 17
  - Wyświetlanie skrętów i wskazówek 17
  - Wyświetlanie całej trasy na mapie 17
- Przybycie do celu 17
  - Parkingu w pobliżu celu podróży 18
- Zmiana aktywnej trasy 18
  - Dodawanie pozycji do trasy 18
  - Kształtowanie trasy 18
  - Korzystanie z objazdu 19
- Zatrzymywanie trasy 19
- Unikanie opóźnień, opłat drogowych i określonych obszarów 19
  - Unikanie opóźnień przez korki na trasie 19
  - Unikanie dróg płatnych 19
  - Unikanie dróg wymagających winiet 20
  - Unikanie określonych cech dróg 20
  - Własne unikane 20
- Nawigowanie poza drogami 21
- Śledzenie zużycia paliwa 21
  - Włączanie śledzenia zużycia paliwa 21
  - Ustawianie ostrzeżenia o niskim stanie paliwa 21

Resetowanie przebiegu na zbiorniku paliwa 21
Włączanie postojów na tankowanie 21

Wyszukiwanie i zapisywanie pozycji 22

Wyszukiwanie pozycji przy użyciu paska wyszukiwania 22
Punkty szczególne 22
Wyszukiwanie pozycji wg kategorii 23
Podróżowanie do miejsc szczególnych w obrębie kompleksu 23
Wyświetlanie punktów szczególnych Garmin Explore™ 23
Synchronizacja danych konta Garmin Explore 23
Wyniki wyszukiwania pozycji 24
Wyniki wyszukiwania pozycji na mapie 25
Zmiana przeszukiwanego obszaru 25
Parking 25
Wyszukiwanie parkingu w pobliżu bieżącej pozycji 26
Wyszukiwanie parkingu w pobliżu określonej pozycji 26
Objaśnienie kolorów i symboli parkingów 26
Narzędzia wyszukiwania 26
Wyszukiwanie adresu 26
Wyszukiwanie skrzyżowania 26
Wyszukiwanie pozycji przy użyciu współrzędnych 27
Wyszukiwanie punktów szczególnych z serwisu HISTORY® 27
Foursquare 27
Łączenie z kontem Foursquare 27
Wyszukiwanie punktów szczególnych Foursquare 27
Wyświetlanie szczegółów o pozycji Foursquare 28
Zgłaszanie pozycji w serwisie Foursquare 28
Tripadvisor® 28
Wyszukiwanie punktów szczególnych z serwisu Tripadvisor 28
Wyświetlanie ostatnio znalezionych pozycji 28
Czyszczenie listy ostatnio znalezionych miejsc 28
Wyświetlanie informacji o aktualnej pozycji 28
Wyszukiwanie służb ratowniczych i stacji paliw 29
Uzyskiwanie wskazówek nawigacyjnych do aktualnej pozycji 29
Dodawanie skrótu 29
Usuwanie skrótu 29
Zapisywanie pozycji 29
Zapisywanie pozycji 29
Zapisywanie pozycji przy użyciu mapy 30
Zapisywanie aktualnej pozycji 30
Edycja zapisanych pozycji 30
Usuwanie zapisanych pozycji 30

Korzystanie z mapy 31

Narzędzia mapy 31
Wyświetlanie narzędzi mapy 31
Przed tobą 32
Wyświetlanie zbliżających się pozycji 32
Dostosowywanie kategorii obiektów funkcji Przed Tobą 32
Miasta przed Tobą 32
Wyświetlanie zbliżających się miast i zjazdów z usługami 32
Informacje o podróży 32
Wyświetlanie danych podróży z mapy 32
Wyświetlanie strony Informacje o podróży 33
Resetowanie informacji o podróży 33
Wyświetlanie zbliżających się utrudnień drogowych 33
Wyświetlanie utrudnień drogowych na mapie 33
Wyszukiwanie wypadków drogowych 33
Dostosowywanie mapy 33
Dostosowywanie warstw mapy 33
Zmiana pola danych mapy 34
Zmiana przycisków mapy 34

Zmiana perspektywy mapy 34

Usługi Live, informacje drogowe i funkcje smartfonu 34

BluetoothIkony stanu funkcji 35
Parowanie telefonu i zestawu słuchawkowego 35
Powiadomienia z telefonu 35
Odbieranie powiadomień 36
Wyświetlanie listy powiadomień 37
Rozmowa przez zestaw głośnomówiący 37
Nawiązywanie połączenia 37
Nawiązywanie połączenia za pomocą wybierania głosowego 37
Korzystanie z opcji dostępnych w trakcie rozmowy 38
Konfigurowanie funkcji Bluetooth dla urządzenia Apple® 38
Wyłączanie funkcji Bluetooth (iPhone®) 38
Konfiguracja funkcji Bluetooth dla smartfonu z systemem Android™ 38
Wyłączanie funkcji Bluetooth (Android) 38
Odłączanie urządzenia Bluetooth 38
Usuwanie sparowanego telefonu 39

Utrudnienia drogowe 39

Odbieranie informacji o ruchu drogowym przy użyciu smartfona 39
Odbieranie informacji o ruchu drogowym przy użyciu odbiornika komunikatów drogowych 39
Subskrypcje odbiornika informacji drogowych 40
Wyświetlanie utrudnień drogowych na mapie 40
Wyszukiwanie wypadków drogowych 40

Korzystanie z aplikacji 40

Jazda grupowa 40
Rozpoczęcie jazdy grupowej 41
Dołączanie do jazdy grupowej 41
Ponowne dołączenie do ostatniej jazdy grupowej 41
Dodawanie uczestników do jazdy grupowej 41
Transmitowanie wiadomości 41
Transmitowanie lokalizacji 42
Wyświetlanie powiadomień jazdy grupowej 42
Opuszczanie jazdy grupowej 42
Ustawienia jazdy grupowej 42
Radio 42
Wybieranie zapamiętanych stacji 43
Wybór kanału radiowego 43
Regulacja redukcji szumu 43
Dodawanie własnego ustawienia predefiniowanego radia 43
Wybieranie sygnału potwierdzenia 43
Wyłączanie funkcji radia 43
Włączanie funkcji Push-to-Talk z zestawem słuchawkowym 43
Nadawanie komunikatów głosowych 44
Regulacja głośności radia 44
Ustawienia radiowe 44
Aplikacja Garmin PowerSwitch™ 45
Aktywacja przełącznika zasilania 45
Wyłączanie wszystkich przełączników 45
Dostosowywanie przycisku 46
Przypisywanie przełącznika do wejścia sterującego 46
Dodawanie niestandardowego układu 46
Procedury 47
Wyświetlanie podręcznika użytkownika urządzenia 48
Odtwarzacz multimedialny 48
Dodawanie narzędzia odtwarzacza muzycznego do mapy 48
Zmiana źródła multimediów 49
BirdsEyeObrazy 49
Pobieranie obrazów BirdsEye 49
Funkcja planowania podróży 49
Planowanie podróży 50
Edytowanie i zmiana kolejności pozycji na trasie podróży 50
Odkrywanie atrakcji na trasie podróży 50
Zmiana opcji wyznaczania trasy podróży 50

Podróż wg zapisanego planu podróży ... 51
Udostępnianie trasy ... 51
Ślady ... 51
Zapis ścieżek ... 51
TracBack® ... 51
Podróż ostatnim śladem ... 51
Zapisywanie ostatniego śladu jako podróży ... 51
Rejestrowanie historii usług ... 52
Dodawanie kategorii usług ... 52
Wyświetlanie prognozy pogody ... 52
Wyświetlanie pogody w pobliżu innego miasta ... 52
Wyświetlanie radaru pogodowego ... 52
Wyświetlanie ostrzeżeń pogodowych ... 52
Sprawdzanie warunków drogowych ... 53
Wyznaczanie trasy z podróżą powrotną ... 53
Kamery monitorujące PhotoLive ... 53
Wyświetlanie widoku i zapisywanie kamer drogowych PhotoLive Traffic Cameras ... 54
Wyświetlanie kamer drogowych PhotoLive na mapie ... 54
Wyświetlanie poprzednich tras i celów ... 54

zūmoUstawienia ... 54

Ustawienia mapy i pojazdu ... 54
Włączanie map ... 54
Ustawienia nawigacji ... 55
Ustawienia trybu obliczania ... 55
Ustawianie symulowanej pozycji ... 55
Ustawienia Bluetooth ... 55
Ustawienia Wi-Fi ... 56
Ustawienia asystenta kierowcy ... 56
Ustawienia wyświetlania ... 56
Ustawienia dotyczące utrudnień drogowych ... 56
Ustawienia dotyczące czasu i jednostek ... 57
Ustawianie czasu ... 57
Ustawienia dotyczące języka i klawiatury ... 57
Ustawienia dotyczące urządzenia i ustawienia prywatności ... 57
Przywracanie ustawień ... 57

Informacje o urządzeniu ... 58

Wyświetlanie informacji dotyczących zgodności i przepisów związanych z e-etykietami ... 58
Dane techniczne ... 58
Ładowanie urządzenia ... 58

Konserwacja urządzenia ... 58

Centrum obsługi klienta firmy Garmin ... 58
Aktualizowanie map i oprogramowania ... 59
Nawiązywanie połączenia z siecią Wi-Fi ... 59
Aktualizacja map i oprogramowania za pomocą sieci Wi-Fi ... 60
Aktualizacje produktów ... 60
Wskazówki dotyczące bezpieczeństwa urządzenia ... 62
Czyszczenie obudowy ... 62
Czyszczenie ekranu dotykowego ... 62
Zapobieganie kradzieży ... 62
Ponowne uruchamianie urządzenia ... 62
Zdejmowanie urządzenia, uchwytu i przyssawki ... 62
Wyjmowanie urządzenia z uchwytu ... 62
Zdejmowanie uchwytu z przyssawki ... 62
Zdejmowanie przyssawki z przedniej szyby ... 62
Wymiana bezpiecznika w przewodzie zasilającym z gniazda zapalniczki ... 63

Rozwiązywanie problemów ... 63

Przyssawka nie trzyma się na szybie przedniej ... 63
Urządzenie nie odbiera sygnałów z satelitów ... 63
Naładowana bateria nie starcza na zbyt długi czas ... 63
Moje urządzenie nie nawiązuje kontaktu z moim kontaktem alarmowym ... 64

Urządzenie nie może połączyć się z telefonem 64
Urządzenie nie jest wyświetlane w komputerze jako dysk wymienny 64
Urządzenie nie jest wyświetlane w komputerze jako urządzenie przenośne 64
Urządzenie nie jest wyświetlane w komputerze jako urządzenie przenośne ani jako wolumin lub dysk wymienny 65

Załącznik 65

Garmin PowerSwitch 65
Uwagi dotyczące montażu 65
Montowanie urządzenia 66
Otwieranie przedniej pokrywy 67
Podłączanie akcesoriów 68
Podłączanie wejścia sterującego 68
Podłączanie urządzenia do układu zasilającego pojazdu 69
Parowanie z urządzeniem nawigacyjnym Garmin 69
Garmin PowerSwitch — dane techniczne 70
Urządzenie Garmin PowerSwitch traci łączność 70
Akcesoria nie są zasilane 70
Kamery bezprzewodowe 70
Parowanie kamery z urządzeniem nawigacyjnym Garmin 71
Podgląd z kamery bezprzewodowej 71
Instalowanie karty pamięci na mapy i inne dane 73
Zarządzanie danymi 73
Informacje o kartach pamięci 73
Podłączanie urządzenia do komputera 73
Przesyłanie plików GPX z komputera 74
Przesyłanie danych z komputera 74
Odłączanie kabla USB 74
Dodawanie danych BaseCamp™ do Garmin Explore 74
Wyświetlanie stanu sygnału GPS 75
Zakup dodatkowych map 75

Pierwsze kroki

⚠ OSTRZEŻENIE

Należy zapoznać się z zamieszczonym w opakowaniu produktu przewodnikiem *Ważne informacje dotyczące bezpieczeństwa i produktu* zawierającym ostrzeżenia i wiele istotnych wskazówek.

1. Łączenie z siecią Wi-Fi® (*Nawiązywanie połączenia z siecią Wi-Fi*, strona 59) (opcjonalne).
2. Sparuj telefon i zestaw słuchawkowy z funkcją Bluetooth® (*Parowanie telefonu i zestawu słuchawkowego*, strona 35) (opcjonalnie).
3. Zaktualizuj mapy i oprogramowanie urządzenia (*Aktualizacje produktów*, strona 60).
4. Odbierz sygnały GPS z satelitów (*Odbiór sygnałów GPS*, strona 2).
5. Zamontuj urządzenie i podłącz je do zasilania .
6. Dostosuj jasność ekranu (*Regulowanie jasności ekranu*, strona 3).
7. Rozpocznij nawigację do celu podróży (*Rozpoczynanie podróży trasą*, strona 14).

Ogólne informacje o urządzeniu

1	przycisk zasilania
2	Gniazdo karty pamięci microSD®
3	Gniazdo USB do zasilania i przesyłu danych

Włączanie i wyłączanie urządzenia

- Aby włączyć urządzenie, naciśnij przycisk zasilania lub podłącz urządzenie do źródła zasilania.
- Aby uruchomić tryb oszczędzania energii, naciśnij przycisk zasilania, kiedy urządzenie jest włączone.

  W trybie oszczędzania energii ekran jest wyłączony, więc urządzenie zużywa bardzo mało energii, jednak może zostać z niego bardzo szybko wybudzone.

  PORADA: W celu szybszego naładowania urządzenie można przełączyć w tryb oszczędzania energii podczas ładowania baterii.
- Aby całkowicie wyłączyć urządzenie, przytrzymaj przycisk zasilania do momentu pojawienia się na ekranie monitu, a następnie wybierz opcję **Wyłącz**.

  Monit wyświetli się po pięciu sekundach. Jeśli zwolnisz przycisk zasilania przed wyświetleniem się monitu, urządzenie przełączy się w tryb oszczędzania energii.

Odbiór sygnałów GPS

Po włączeniu urządzenia nawigacyjnego odbiornik GPS musi zgromadzić dane satelitarne i ustalić bieżącą pozycję. Czas wymagany na odebranie sygnału z satelitów różni się w zależności od kilku czynników, takich jak odległość od ostatniej lokalizacji, tego, czy urządzenie jest używane pod gołym niebem oraz tego, jak długo urządzenie nawigacyjne nie było używane. Po uruchomieniu urządzenia nawigacyjnego po raz pierwszy odebranie sygnału z satelitów może zająć kilka minut.

1. Włącz urządzenie.
2. Zaczekaj, aż urządzenie zlokalizuje satelity.
3. W razie potrzeby udaj się w teren otwarty, z dala od wysokich budynków i drzew.

na pasku stanu wskazuje moc sygnałów satelitarnych. Jeśli co najmniej połowa słupków jest zapełniona, urządzenie jest gotowe do nawigacji.

Ikony na pasku stanu

Pasek stanu znajduje się w górnej części menu głównego. Ikony na pasku stanu wyświetlają informacje o funkcjach urządzenia. Niektóre ikony można wybrać, aby zmienić ustawienia lub wyświetlić dodatkowe informacje.

	Stan sygnału GPS. Przytrzymaj, aby zobaczyć dokładność działania modułu GPS oraz informacje pobrane z satelitów (*Wyświetlanie stanu sygnału GPS*, strona 75).
	Stan funkcji Bluetooth. Wybierz, aby zobaczyć ustawienia Bluetooth (*Ustawienia Bluetooth*, strona 55).
	Moc sygnału Wi-Fi. Wybierz, aby zmienić ustawienia Wi-Fi (*Ustawienia Wi-Fi*, strona 56).
	Połączono z zestawem głośnomówiącym. Wybierz, aby nawiązać połączenie telefoniczne (*Rozmowa przez zestaw głośnomówiący*, strona 37).
	Aktywny tryb pracy. Wybierz, aby zmienić tryb pracy.
9:10	Bieżący czas. Wybierz, aby ustawić czas (*Ustawianie czasu*, strona 57).
	Poziom naładowania baterii.
	Stan połączenia aplikacji Garmin Drive™ (*Parowanie telefonu i zestawu słuchawkowego*, strona 35).
53 °C	Temperatura. Wybierz, aby wyświetlić prognozę pogody (*Wyświetlanie prognozy pogody*, strona 52).
	Stan paliwa. Wybierz, aby wyświetlić informacje funkcji śledzenia zużycia paliwa (*Śledzenie zużycia paliwa*, strona 21).

Korzystanie z przycisków znajdujących się na ekranie

Przyciski na ekranie umożliwiają przeglądanie stron, menu oraz opcji menu w urządzeniu.

- Wybierz , aby powrócić do poprzedniego ekranu menu.
- Przytrzymaj , aby szybko powrócić do menu głównego.
- Wybierz lub , aby przewinąć listę lub menu.
- Przytrzymaj lub , aby przewijać szybciej.
- Wybierz , aby wyświetlić kontekstowe menu opcji dla bieżącego ekranu.

Regulowanie głośności

1 Wybierz **Głośność**.
2 Wybierz opcję:
   - Wyreguluj głośność za pomocą suwaka.
   - Wybierz 🔇, aby wyłączyć dźwięk w urządzeniu.
   - Zaznacz pole wyboru, aby włączyć lub wyłączyć dodatkowe opcje dźwięku.

Korzystanie z miksera dźwięku

Za pomocą miksera dźwięku możesz ustawić poziomy głośności dla różnych typów dźwięków, takich jak komunikaty nawigacyjne i połączenia telefoniczne. Poziom dla każdego typu dźwięku stanowi wartość procentową głośności ogólnej.

1 Wybierz **Głośność**.
2 Wybierz **Mikser dźwięku**.
3 Za pomocą suwaków ustaw poziom głośności dla każdego typu dźwięku.

Regulowanie jasności ekranu

1 Wybierz kolejno **Ustawienia** > **Wyświetlacz** > **Jasność**.
2 Wyreguluj jasność za pomocą suwaka.

Środki transportu

Wyznaczanie trasy i nawigacja odbywają się na innych zasadach, zależnie od wybranego środka transportu. Ikona na pasku stanu informuje o aktualnie wybranym środku transportu.

	Tryb samochodu
	Tryb motocykla
	Tryb bezdroży

Wybór środka transportu

Wybierz ikonę trybu środka transportu na pasku stanu.

Korzystanie z klawiatury z dużymi przyciskami

W ustawieniach języka i klawiatury można włączyć dodatkowe języki i układy klawiatury .

- Aby wyświetlić więcej znaków, wybierz > lub <.
- Aby przełączyć na inny język lub układ klawiatury, wybierz 🌐.

Instalacja

Montowanie urządzenia na motocyklu

Zasilany uchwyt motocyklowy

⚠ OSTRZEŻENIE

Firma Garmin® zaleca zlecić montaż urządzenia doświadczonemu instalatorowi, dysponującemu odpowiednią wiedzą z zakresu układów elektrycznych. Nieprawidłowe podłączenie przewodu zasilania może spowodować uszkodzenie pojazdu lub akumulatora oraz uszkodzenia ciała.

Należy zapoznać się z zamieszczonym w opakowaniu produktu przewodnikiem *Ważne informacje dotyczące bezpieczeństwa i produktu* zawierającym ostrzeżenia i wiele istotnych wskazówek.

Urządzenie musi zostać zamontowane w odpowiednim, bezpiecznym miejscu na motocyklu określonym na podstawie dostępnych źródeł zasilania i zasad bezpieczeństwa poprowadzenia przewodów. Bezpiecznik nie jest wymagany.

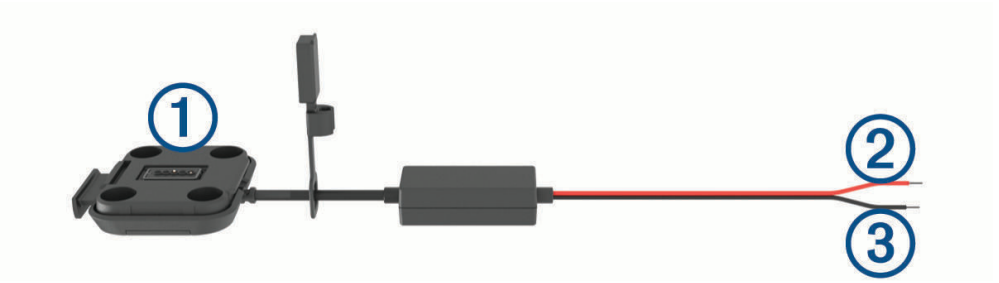

1	Uchwyt motocyklowy
2	Zasilanie (czerwony) 10–30 V DC
3	Uziemienie (czarny)

UWAGA: Wraz z urządzeniem dostarczane są dodatkowe części zapewniające większą liczbę opcji montażu i okablowania. Skontaktuj się z doświadczonym instalatorem, aby uzyskać więcej informacji na temat używania tych części w motocyklu.

Terminal pierścienia oczkowego: Łączy wiązkę przewodów bezpośrednio z terminalem akumulatora.

Opaska zaciskowa: Mocuje przewody do ramy motocykla.

Instalowanie podstawy kierownicy

Urządzenie zawiera elementy umożliwiające jego montaż na kierownicy na dwa sposoby. Niestandardowe uchwyty mogą wymagać dodatkowego sprzętu.

Instalowanie śruby jarzmowej i podstawy kierownicy

1 Umieść śrubę jarzmową ① wokół kierownicy ②, a następnie przełóż jej końce przez podstawę kierownicy ③.

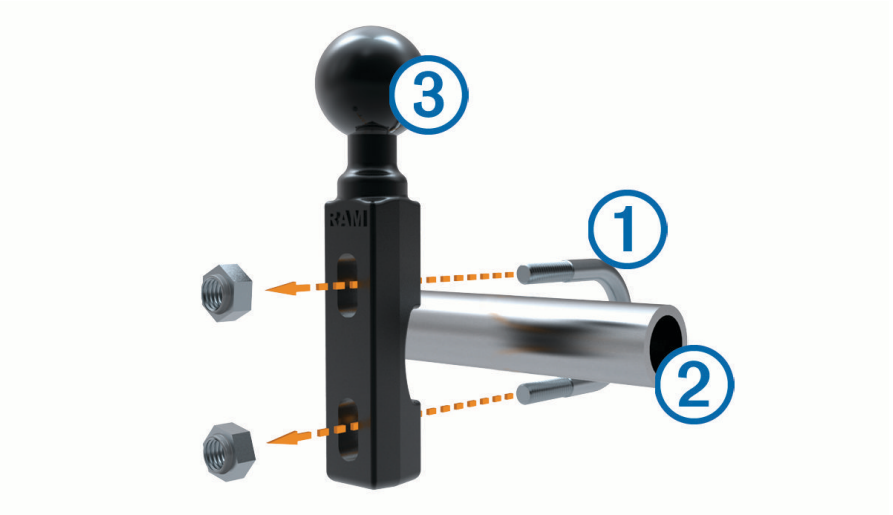

2 Przykręć podstawę, używając nakrętek.

UWAGA: Zalecane jest zastosowanie momentu obrotowego o wartości 5,65 Nm (50 lbf/cala). Nie stosuj większego momentu niż 9,04 Nm (80 lbf/cala).

Instalowanie podstawy kierownicy na wsporniku zacisku do mocowania sprzęgła lub hamulca

1 Wykręć dwa fabrycznie zamontowane wkręty ze wspornika zacisku do mocowania sprzęgła lub hamulca ①.

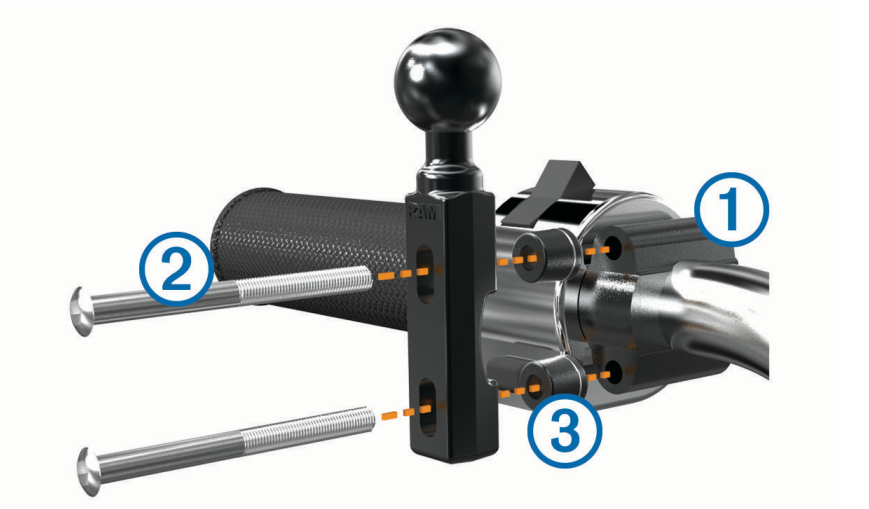

UWAGA: Zestaw zawiera zarówno standardowe wkręty 1/4 cala, jak i śruby M6. Dopasuj rozmiar fabrycznie zamontowanych wkrętów we wsporniku zacisku do mocowania sprzęgła lub hamulca.

2 Przełóż nowe śruby ② przez podstawę kierownicy, przekładki ③ i wspornik zacisku do mocowania sprzęgła lub hamulca.

3 Przykręć podstawę, używając śrub.

Podłączanie przewodów zasilających do uchwytu motocyklowego

1 Przełóż złącze przewodu zasilającego ① przez otwór ② w uchwycie motocyklowym.

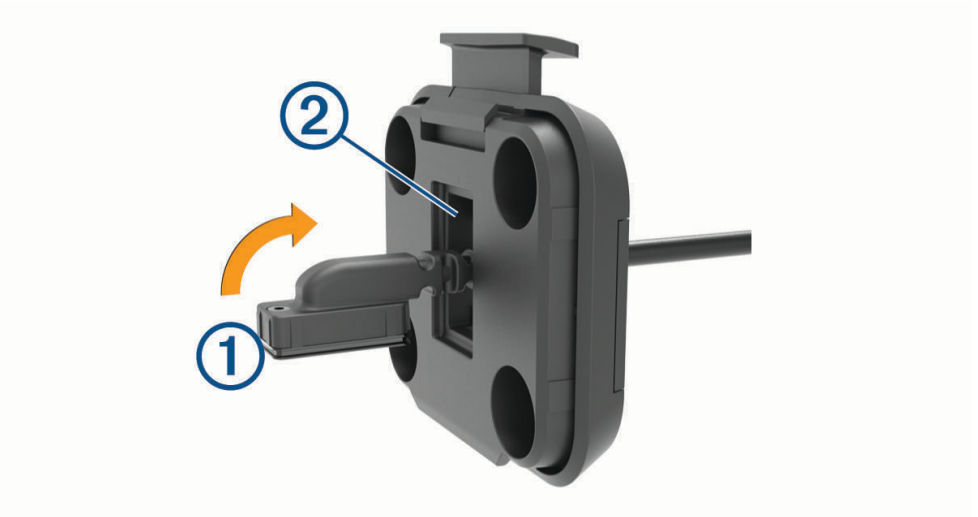

2 Pociągnij linkę do tyłu, aż do wyczucia oporu.

3 Przykręć czarny wkręt ③ z tyłu uchwytu ④, aby przytrzymać przewód we właściwym miejscu.

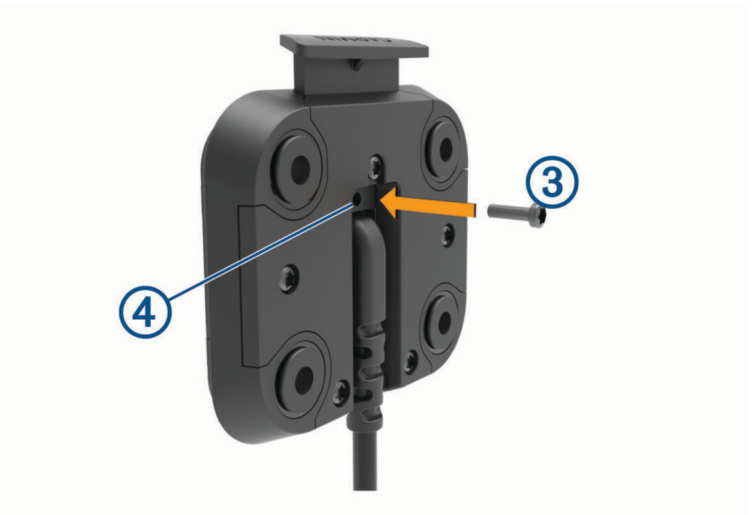

UWAGA: W opakowaniu znajduje się dodatkowa śruba wymienna.

Mocowanie podstawy do uchwytu motocyklowego

NOTYFIKACJA

Bezpośredni, długotrwały kontakt z podstawą lub inną częścią motocykla może po pewnym czasie doprowadzić do uszkodzenia uchwytu. Aby zapobiec tego typu uszkodzeniom, należy umieścić przekładki pomiędzy uchwytem a podstawą oraz upewnić się, że żadna z części urządzenia lub uchwytu nie styka się z motocyklem.

1 Przełóż wkręty z łbem stożkowym ściętym w rozmiarze M4 x 20 mm ① przez podkładki ②, podstawkę, przekładki ③ i podstawę ④.

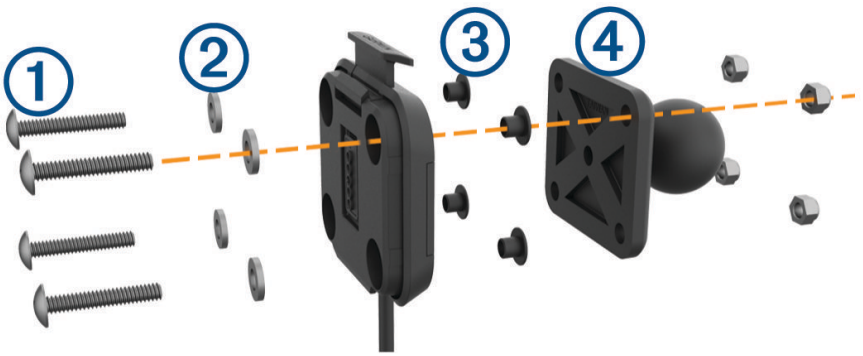

2 Przykręć podstawę, używając nakrętek.

Mocowanie podstawy do podstawy kierownicy

1 Dopasuj kulkę podstawy kierownicy ① i kulkę podstawy ② do odpowiednich końców ramienia z gniazdami ③.

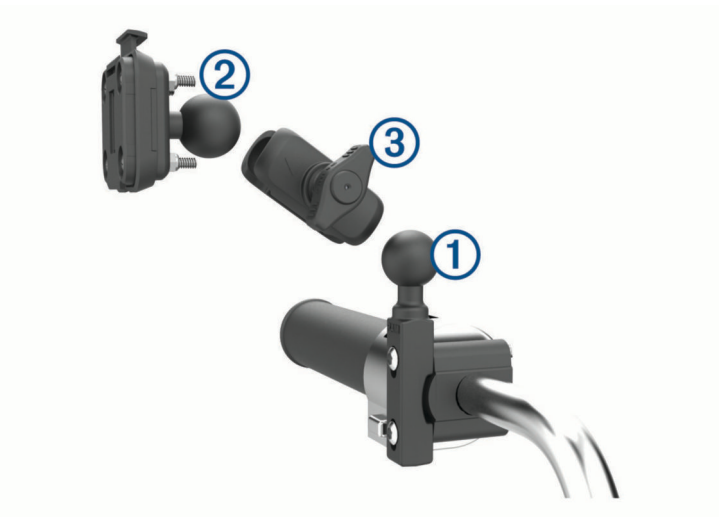

2 Umieść każdą kulkę w ramieniu z dwoma gniazdami.
3 Delikatnie dokręć pokrętło.
4 Dostosuj położenie urządzenia, aby móc je wygodnie obsługiwać.
5 Dokręć pokrętło, aby przymocować uchwyt.

Montaż urządzenia w uchwycie motocyklowym

1 Umieść dolną część urządzenia w podstawce.

2 Popchnij prawy bok urządzenia do przodu, aż zatrzaśnie się na swoim miejscu.
Zatrzask 1 na uchwycie pozostaje w pozycji wysuniętej po włożeniu urządzenia.

Wyjmowanie urządzenia z uchwytu motocyklowego

1 Dociśnij przycisk zwalniający na górze uchwytu.
2 Wyjmij urządzenie.

Montowanie urządzenia w samochodzie

NOTYFIKACJA

Przed zamontowaniem urządzenia należy zapoznać się z lokalnymi przepisami dotyczącymi montażu na szybie przedniej.

⚠ OSTRZEŻENIE

Ten produkt jest zasilany przez baterię litowo-jonową. Aby uniknąć ryzyka uszkodzenia ciała lub produktu w wyniku wystawienia baterii na działanie wysokich temperatur, urządzenie należy przechowywać w miejscu nienarażonym na bezpośrednie działanie promieni słonecznych.

W przypadku motocykli nie należy stosować uchwytu z przyssawką.

Należy zapoznać się z zamieszczonym w opakowaniu produktu przewodnikiem *Ważne informacje dotyczące bezpieczeństwa i produktu* zawierającym ostrzeżenia i wiele istotnych wskazówek.

UWAGA: Uchwyt samochodowy nie jest dołączony do wszystkich modeli. Aby kupić opcjonalne akcesoria, odwiedź stronę garmin.com.

1 Podłącz przewód zasilający z gniazda zapalniczki ① do portu ② w urządzeniu.

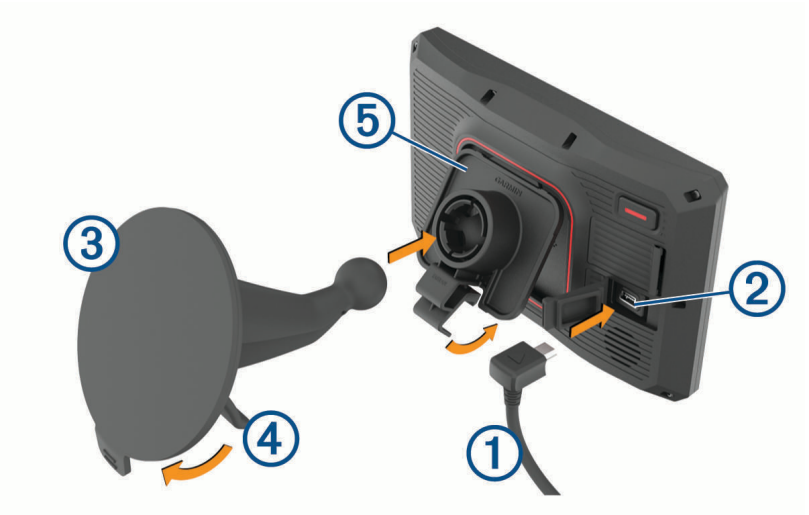

2 Zdejmij przezroczystą folię z przyssawki ③.
3 Wyczyść i osusz szybę przednią samochodu oraz przyssawkę niestrzępiącą się ściereczką.
4 Dociśnij przyssawkę do szyby przedniej i przesuń dźwignię ④ do tyłu, w kierunku szyby.
5 Zatrzaśnij uchwyt ⑤ na ramieniu przyssawki.
6 Umieść dolną część urządzenia w podstawce.
7 Dociśnij urządzenie do podstawki, aby zatrzasnęło się na swoim miejscu.
8 Podłącz drugi koniec przewodu zasilającego do gniazda zapalniczki.

Funkcje i alerty ostrzegające motocyklistę

⚠ PRZESTROGA

Alerty dla motocyklisty i wskazania funkcji ograniczeń prędkości mają charakter wyłącznie informacyjny i nie zdejmują z motocyklisty obowiązku przestrzegania wszelkich ograniczeń podawanych na znakach drogowych i stosowania zasad bezpiecznej jazdy w każdych okolicznościach.Firma Garmin nie ponosi odpowiedzialności za ewentualne mandaty lub pozwy będące konsekwencją nieprzestrzegania przepisów drogowych.

W urządzeniu dostępne są funkcje, które mają zachęcać do bezpiecznej jazdy, nawet gdy podróżujesz dobrze znaną trasą. Urządzenie emituje sygnały lub komunikaty dźwiękowe i wyświetla informacje dla każdego alertu. Możesz włączyć lub wyłączyć sygnały dźwiękowe lub komunikaty dla każdego typu alertu. Nie wszystkie alerty są dostępne na każdym obszarze.

Strefa wokół szkoły lub szkoła w pobliżu: Urządzenie emituje sygnał dźwiękowy i wyświetla dystans do zbliżającej się szkoły lub strefy wokół szkoły oraz ograniczenie prędkości (jeśli takie dane są dostępne).

Zwiększenie ograniczenia: Urządzenie emituje sygnał dźwiękowy i wyświetla informację o zbliżającym się zwiększeniu ograniczenia prędkości, dając czas na przygotowanie się do zmniejszenia prędkości.

Alert o przekroczeniu prędkości: Po przekroczeniu ograniczenia prędkości na bieżącej drodze urządzenie emituje sygnał dźwiękowy i wyświetla czerwoną ramkę na ikonie ograniczenia prędkości.

Przejazd kolejowy: Urządzenie emituje sygnał dźwiękowy i wyświetla dystans do zbliżającego się przejazdu kolejowego.

Przejście dla zwierząt: Urządzenie emituje sygnał dźwiękowy i wyświetla dystans do zbliżającego się obszaru przechodzenia zwierząt przez drogę.

Zakręt: Urządzenie emituje sygnał dźwiękowy i wyświetla dystans do zbliżającego się zakrętu na drodze.

Spowolniony ruch: Urządzenie emituje sygnał dźwiękowy i wyświetla dystans do miejsca spowolnienia ruchu, jeśli zbliżasz się do niego z dużą prędkością. Aby można było skorzystać z tej funkcji, urządzenie musi odbierać informacje o ruchu drogowym.

Planowanie przerw: Urządzenie emituje sygnał dźwiękowy i proponuje zbliżające się miejsca, gdzie możesz się zatrzymać i odpocząć, jeśli prowadzisz pojazd przez ponad dwie godziny bez przerwy.

Włączanie i wyłączanie alertów dla motocyklisty

Możesz wyłączyć poszczególne alerty dźwiękowe dla motocyklisty. Alerty wizualne pojawiają się nawet po wyłączeniu alertów dźwiękowych.

1. Wybierz kolejno **Ustawienia** > **Asystent kierowcy** > **Alerty dla motocyklisty**.
2. Obok każdego alertu zaznacz pole wyboru lub usuń jego zaznaczenie.

Kamery monitorujące prędkość i przejazd na czerwonym świetle

NOTYFIKACJA

Firma Garmin nie odpowiada za dokładność ani za konsekwencje korzystania z bazy danych kamer monitorujących prędkość i przejazd na czerwonym świetle.

UWAGA: Funkcja nie jest dostępna we wszystkich regionach i we wszystkich modelach urządzenia.

Informacje o lokalizacji kamer monitorujących prędkość i przejazd na czerwonym świetle są dostępne na niektórych obszarach i tylko dla niektórych modeli urządzeń. Urządzenie ostrzega o zbliżaniu się do zgłoszonych fotoradarów lub kamer na światłach.

- W niektórych regionach po połączeniu urządzenia ze smartfonem z uruchomioną aplikacją Garmin Drive można odbierać dane o fotoradarach i kamerach na światłach.
- Możesz użyć oprogramowania Garmin Express™ (garmin.com/express), aby zaktualizować bazę danych kamer w posiadanym urządzeniu. Aby otrzymywać aktualne informacje o kamerach monitorujących, należy często aktualizować urządzenie.

Wykrywanie zdarzeń i powiadomienia

⚠ OSTRZEŻENIE

Urządzenie umożliwia przesłanie Twojej lokalizacji do kontaktu alarmowego. Jest to funkcja dodatkowa i nie jest głównym sposobem na uzyskanie pomocy ratunkowej. Aplikacja Garmin Drive nie kontaktuje się ze służbami ratowniczymi w Twoim imieniu.

NOTYFIKACJA

Aby korzystać z tej funkcji, urządzenie musi być połączone z aplikacją Garmin Drive przez Bluetooth. Kontakty alarmowe można skonfigurować za pomocą aplikacji Garmin Drive.

Aby korzystać z tej funkcji, urządzenie musi być podłączone do zgodnego zewnętrznego źródła zasilania przy użyciu dołączonego uchwytu lub przewodu USB.

Urządzenie zūmo wykorzystuje wbudowane czujniki, aby wykrywać ewentualne zdarzenia z udziałem pojazdu.

- W przypadku ustawienia kontaktu alarmowego urządzenie może wysłać automatyczną wiadomość tekstową do kontaktu, jeśli zostanie wykryte zdarzenie, a pojazd się zatrzyma. Ułatwia to powiadomienie kontaktu o Twojej sytuacji, jeśli nie jesteś w stanie zadzwonić ani wysłać wiadomości. Ta funkcja wymaga połączenia urządzenia z aplikacją Garmin Drive przez Bluetooth oraz aktywnej komórkowej transmisji danych w celu wysłania wiadomości.
- Jeśli kontakt alarmowy nie jest ustawiony, w przypadku wykrycia zdarzenia urządzenie automatycznie wyświetla najbliższy adres lub współrzędne, gdy są one dostępne. Ta funkcja jest przydatna, gdy zachodzi konieczność poinformowania służb ratowniczych o swojej pozycji.
- Jeśli komunikator satelitarny inReach® jest połączony z urządzeniem zūmo, możliwe jest ręczne wysłanie sygnału SOS po wykryciu zdarzenia przez urządzenie zūmo.

Konfiguracja kontaktu alarmowego

Przed skonfigurowaniem kontaktu do wykorzystania w przypadku wykrycia zdarzenia wykonaj poniższe czynności:

- Połącz urządzenie z Garmin Drive (*Parowanie telefonu i zestawu słuchawkowego*, strona 35).
- Wybierz kolejno **Ustawienia** > **Sieci bezprzewod.** i sprawdź, czy opcja Rozmowy telefoniczne jest włączona dla posiadanego telefonu.

Urządzenie musi mieć dostęp do aplikacji Garmin Drive i książki telefonicznej smartfonu podczas konfiguracji kontaktu alarmowego. Jeśli nie chcesz używać urządzenia do wykonywania połączeń w trybie głośnomówiącym, możesz wyłączyć opcję Rozmowy telefoniczne po zakończeniu konfiguracji kontaktu alarmowego.

1. Wybierz kolejno **Ustawienia** > **Asystent kierowcy** > **Powiadom. o zdarzeniu** > **Kontynuuj**.

   Zostanie wyświetlona lista kontaktów ze smartfonu.
2. Wybierz kontakt, a następnie wybierz **Dalej**.
3. Sprawdź numer telefonu kontaktu i wybierz **Dalej**.
4. Wprowadź swoje imię lub przydomek i wybierz **Gotow.**.
5. Zobacz przykładową wiadomość o zdarzeniu i wybierz **Dalej**.
6. Wykonaj instrukcje wyświetlane na ekranie, aby poinformować wybraną osobę, że została dodana jako Twój kontakt alarmowy.

   UWAGA: Wiadomość z powiadomieniem o zdarzeniu zawiera Twoje imię lub przydomek, ale nie jest wysyłana z Twojego numeru telefonu. Wiadomość jest wysyłana za pośrednictwem usługi zewnętrznej i należy poinformować kontakt, że wiadomość o zdarzeniu zostanie wysłana z nieznanego numeru.
7. Wybierz **OK**.
8. Sprawdź informacje i wybierz **Zapisz**.

Anulowanie powiadomienia o zdarzeniu

Po wykryciu zdarzenia otrzymasz wiadomość tekstową i głosową z informacją, że powiadomienie zostanie wysłane do kontaktu alarmowego. W momencie wykrycia zdarzenia rozpoczyna się 60-sekundowe odliczanie, a po jego zakończeniu urządzenie automatycznie wysyła powiadomienie. Jeśli nie chcesz wysłać powiadomienia, możesz je anulować.

Przed zakończeniem odliczania wybierz **Anuluj**.

Wyłączanie powiadomień o zdarzeniu

Jeśli powiadomienia o zdarzeniu są wyłączone, urządzenie nie wysyła powiadomienia SMS po wykryciu zdarzenia.

1. Wybierz kolejno **Ustawienia** > **Asystent kierowcy** > **Powiadom. o zdarzeniu**.
2. Usuń zaznaczenie pola wyboru **SMS alarmowy**.

inReachPilot

Funkcja pilota zdalnego sterowania inReach umożliwia sterowanie urządzeniem do komunikacji satelitarnej inReach (do nabycia osobno) za pomocą urządzenia zūmo. Możesz wysyłać wiadomości, wyświetlać informacje o pogodzie, wysyłać interaktywny alert SOS i nie tylko. Aby kupić urządzenie inReach, odwiedź stronę buy.garmin.com.

Podłączanie urządzenia inReach

1. Umieść urządzenie inReach w zasięgu urządzenia zūmo, czyli w odległości nie większej niż 3 m (10 stóp).
2. W urządzeniu zūmo wybierz kolejno **Aplikacje** > **inReach**.
3. Wykonaj instrukcje wyświetlane na ekranie urządzenia zūmo, aby zakończyć proces parowania.

Po zakończeniu procesu parowania urządzenia inReach i zūmo będą automatycznie nawiązywać połączenie, gdy znajdą się w swoim zasięgu.

Wysyłanie wiadomości inReach

Aby wysyłać wiadomości inReach za pomocą urządzenia zūmo, należy sparować je ze zgodnym urządzeniem inReach (*Podłączanie urządzenia inReach*, strona 12).

Ponadto urządzenie może wysyłać wiadomości inReach do kontaktów.

1. Wybierz kolejno **Aplikacje** > **inReach** > .
2. Wybierz **Nowa wiadomość**.
3. Wybierz **Wybierz Kontakty**, aby dodać kontakty.
4. Wpisz wiadomość.
5. Wybierz **Wyślij**.

SOS

W sytuacji awaryjnej można skorzystać z urządzenia inReach, aby skontaktować się z Garmin International Emergency Response Coordination Center (IERCC) w celu uzyskania pomocy. Naciśnięcie przycisku SOS powoduje wysłanie wiadomości do Garmin IERCC, które z kolei powiadomi właściwe służby ratunkowe o Twojej sytuacji. Możesz komunikować się z Garmin IERCC w trakcie sytuacji awaryjnej, oczekując na przybycie pomocy. Sygnału SOS należy używać tylko w sytuacji realnego zagrożenia.

Inicjowanie sygnału SOS

Aby móc wysyłać sygnał SOS za pomocą urządzenia zūmo, należy sparować je ze zgodnym urządzeniem inReach (*Podłączanie urządzenia inReach*, strona 12).

NOTYFIKACJA

Gdy urządzenie działa w trybie SOS, nie wyłączaj urządzenia inReach ani nie próbuj go wyłączyć. Mogłoby to uniemożliwić prawidłowe działanie tej funkcji i opóźnić otrzymanie pomocy w sytuacji awaryjnej.

1. Wybierz kolejno **Aplikacje** > **inReach**.
2. Wybierz .
3. Poczekaj na odliczanie przed wysłaniem sygnału SOS.

   Urządzenie wyśle do służb ratunkowych domyślną wiadomość ze szczegółowymi danymi o Twojej pozycji.
4. Odpowiedz na wiadomość z potwierdzeniem od służb ratunkowych.

   Dzięki odpowiedzi służby ratunkowe będą wiedzieć, że możesz komunikować się ze służbami podczas trwania akcji ratunkowej.

   Przez pierwsze 10 minut akcji ratunkowej zaktualizowana informacja o pozycji jest co 1 minutę przesyłana do służb ratunkowych. W celu oszczędzenia energii po pierwszych 10 minutach zaktualizowana informacja o pozycji jest przesyłana co 10 minut, jeśli się poruszasz, i co 30 minut, jeśli się nie poruszasz.

Anulowanie sygnału SOS

Jeśli już nie potrzebujesz pomocy, możesz anulować sygnał SOS po tym, jak został on wysłany do służb ratunkowych.

Wybierz kolejno **Anuluj SOS** > **Anuluj SOS**.

Urządzenie prześle żądanie anulowania. Gdy otrzymasz wiadomość z potwierdzeniem od służb ratunkowych, urządzenie powróci do normalnej pracy.

Wyświetlanie przepisów dotyczących kasku

Powiadomienia związane z przepisami dotyczącym noszenia kasków i ochrony oczu mogą pojawić się w urządzeniu zūmo po pierwszym odebraniu przez nie sygnału z satelitów oraz gdy urządzenie zbliży się do obszaru, na którym obowiązują zasady zachowania bezpieczeństwa podczas jazdy motocyklem.

NOTYFIKACJA

Firma Garmin zaleca wszystkim motocyklistom noszenie kasków ochronnych. Powiadomienia o przepisach dotyczących kasków są wyświetlane wyłącznie w celach informacyjnych, a same przepisy mogą ulegać zmianom. Dlatego powiadomień tych nie można traktować jak porad prawnych. Powiadomienia są dostępne wyłącznie w Stanach Zjednoczonych i Kanadzie.

Wybierz powiadomienie, aby wyświetlić więcej informacji.

Wyszukiwanie przepisów dotyczących kasków

Możesz wyszukać przepisy dotyczące kasków według stanu lub regionu.

1. Wybierz kolejno **Aplikacje** > **Informacje o kasku**.
2. Wybierz województwo lub region.

Nawigacja do celu

Trasy

Trasa to ścieżka prowadząca z bieżącej pozycji do co najmniej jednego celu podróży.

- Urządzenie oblicza zalecaną trasę do wyznaczonego celu w oparciu o wybrane preferencje, np. tryb obliczania trasy (*Zmiana trybu obliczania trasy*, strona 15) i unikanie (*Unikanie opóźnień, opłat drogowych i określonych obszarów*, strona 19).
- Urządzenie może także unikać dróg, które nie są odpowiednie do jazdy z punktu widzenia wybranego profilu pojazdu.
- Możesz szybko rozpocząć nawigację do celu podróży, wybierając zalecaną trasę, albo wybrać alternatywną trasę (*Rozpoczynanie podróży trasą*, strona 14).
- Jeśli są określone drogi, którymi chcesz jechać lub których chcesz uniknąć, możesz wprowadzić własne ustawienia trasy (*Kształtowanie trasy*, strona 18).
- Do trasy możesz dodać wiele celów podróży (*Dodawanie pozycji do trasy*, strona 18).

Rozpoczynanie podróży trasą

1. Wybierz **Dokąd?** i wyszukaj pozycję.
2. Wybierz pozycję.
3. Wybierz opcję:
   - Aby rozpocząć nawigację, korzystając z zalecanej trasy, wybierz opcję **Start!**.
   - Aby wybrać alternatywną trasę, wybierz Y, a następnie wybierz trasę.

     Alternatywne trasy wyświetlane są po prawej stronie mapy.
   - Aby edytować przebieg trasy, wybierz kolejno Y > **Edytuj trasę** i dodaj do trasy punkty kształtowania (*Kształtowanie trasy*, strona 18).

Urządzenie oblicza trasę i kieruje użytkownika do celu za pomocą komunikatów głosowych i informacji wyświetlanych na mapie (*Trasa na mapie*, strona 16). Na kilka sekund na krawędzi mapy wyświetli się podgląd dróg głównych na trasie.

W razie konieczności zatrzymania się w nieplanowanych miejscach, można dodać je do trasy (*Dodawanie pozycji do trasy*, strona 18).

Wyznaczanie trasy za pomocą Garmin Adventurous Routing™

Urządzenie umożliwia wytyczanie ciekawych tras biegnących krętymi i/lub pagórkowatymi drogami oraz z ograniczoną liczbą odcinków biegnących autostradami. Dzięki tej funkcji podróż może być bardziej przyjemna, jednak dystans lub czas potrzebny na dotarcie do celu mogą ulec wydłużeniu.

UWAGA: Funkcja nie jest dostępna dla wszystkich modeli urządzeń i nie dla wszystkich regionów map.

1. Wybierz kolejno **Dokąd?** > **Kategorie**.
2. W razie potrzeby wybierz podkategorię.
3. Wybierz pozycję.
4. Wybierz .
5. Użyj suwaka, aby określić, jak ciekawa ma być trasa.
6. Wybierz **Start!**,

Zmiana trybu obliczania trasy

1 Wybierz kolejno **Ustawienia** > **Nawigacja** > **Tryb obliczania**.
2 Wybierz opcję:
   - Wybierz **Krótszy czas**, aby obliczyć trasy, które mogą być wprawdzie dłuższe, ale umożliwiają szybszą jazdę.
   - Wybierz **Po linii prostej**, aby obliczać trasy od punktu do punktu (bez względu na drogi).
   - Wybierz **Krótsza trasa**, aby obliczyć trasy, które są krótsze, ale ich przejechanie może zabrać więcej czasu.

Rozpoczynanie podróży z użyciem mapy

Podróż można rozpocząć poprzez wybranie żądanej pozycji na mapie.

1 Wybierz **Pokaż map.**.
2 Przeciągnij i powiększ/pomniejsz mapę, aby wyświetlić przeszukiwany obszar.
3 W razie potrzeby wybierz 🔍, aby filtrować punkty szczególne według kategorii.
   Na mapie pojawią się znaczniki pozycji (kolorowe kropki).
4 Wybierz opcję:
   - Wybierz znacznik pozycji.
   - Wybierz punkt, np. ulicę, skrzyżowanie lub adres.
5 Wybierz **Start!**.

Jazda do domu

W momencie wybrania trasy do domu po raz pierwszy urządzenie poprosi o podanie pozycji domowej.

1 Wybierz kolejno **Dokąd?** > **Jedź do domu**.
2 W razie potrzeby podaj pozycję domową.

Edytowanie pozycji domowej

1 Wybierz kolejno **Dokąd?** > ☰ > **Ustal pozycję domową**.
2 Podaj pozycję domową.

Trasa na mapie

Podczas podróży urządzenie kieruje użytkownika do celu za pomocą komunikatów głosowych i informacji wyświetlanych na mapie. Instrukcje dotyczące kolejnego zwrotu, zjazdu lub innego miejsca, w którym należy wykonać konkretną czynność, są wyświetlane u góry mapy.

1	Następna czynność, którą należy wykonać na trasie. Pokazuje następny zwrot, zjazd lub inną czynność, oraz pas, którym należy jechać (jeśli takie dane są dostępne).
2	Dystans do następnej czynności.
3	Nazwa ulicy lub zjazdu związana z następną czynnością.
4	Trasa podświetlona na mapie.
5	Następna czynność, którą należy wykonać na trasie. Strzałki na mapie oznaczają pozycje, w których należy w niedługim czasie wykonać czynności.
6	Prędkość pojazdu.
7	Nazwa drogi, którą jedziesz.
8	Szacowany czas przybycia. **PORADA:** Dotknij tego pola, aby zmienić wyświetlane w nim informacje.
9	Narzędzia mapy. Zawiera narzędzia wyświetlające dodatkowe informacje dotyczące trasy lub okolicy.
10	Warstwy mapy. Umożliwia zmianę orientacji mapy oraz dodanie mapy topograficznej i obrazów BirdsEye do widoku mapy.

Aktywny asystent pasa ruchu

W miarę zbliżania się do zakrętu, zjazdu lub rozjazdu obok mapy zostanie wyświetlona szczegółowa symulacja drogi (jeśli jest dostępna). Prawidłowy pas do skrętu ① zostanie oznaczony kolorową linią.

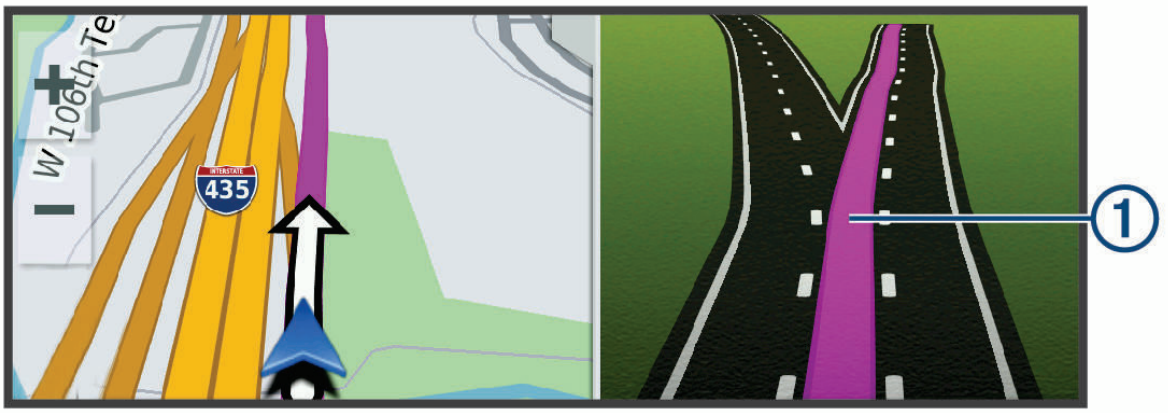

Wyświetlanie skrętów i wskazówek

Podczas podróży wyznaczoną trasą możesz wyświetlać zbliżające się skręty, zmiany pasa lub inne wskazówki dotyczące tej trasy.

1 Na mapie wybierz opcję:
   - Aby podczas podróży wyświetlić zbliżające się skręty i wskazówki, wybierz ⋮ > **Skręty**.

     Narzędzie mapy wyświetla obok mapy kilka najbliższych skrętów lub wskazówek. Podczas podróży wyznaczoną trasą lista aktualizuje się automatycznie.
   - Aby wyświetlić kompletną listę skrętów i wskazówek dla całej trasy, wybierz pasek tekstowy u góry mapy.
2 Wybierz zwrot lub wskazówkę (opcjonalnie).

   Zostaną wyświetlone szczegółowe informacje. Jeśli są dostępne, zostaną wyświetlone obrazy skrzyżowań na głównych drogach.

Wyświetlanie całej trasy na mapie

1 Podczas podróży wyznaczoną trasą wybierz dowolne miejsce na mapie.
2 Wybierz ⤢.

Przybycie do celu

Kiedy zbliżasz się do celu podróży, urządzenie wyświetli informacje pomocne w dotarciu na miejsce.

- 🏁 wskazuje pozycję celu podróży na mapie, a komunikat głosowy informuje o zbliżaniu się do celu.
- Kiedy zbliżasz się do niektórych punktów docelowych, urządzenie automatycznie podpowiada, aby rozpocząć szukanie parkingu. Wybierz Tak, aby znaleźć pobliski parking (*Parkingu w pobliżu celu podróży*, strona 18).
- Po zatrzymaniu się w miejscu docelowym urządzenie automatycznie zakończy trasę. Jeśli urządzenie nie wykryje przybycia do celu automatycznie, możesz wybrać Stop, aby zakończyć trasę.

Parkingu w pobliżu celu podróży

Urządzenie pomaga w znalezieniu parkingu w pobliżu celu podróży. Kiedy zbliżasz się do niektórych punktów docelowych, urządzenie automatycznie podpowiada, aby rozpocząć szukanie parkingu.

1 Wybierz opcję:
   - Kiedy urządzenie wyświetli monit, wybierz **Tak**, aby rozpocząć wyszukiwanie pobliskiego parkingu.
   - Jeśli urządzenie nie wyświetli monitu, wybierz kolejno **Dokąd?** > **Kategorie** > **Parking** i wybierz > **Cel podróży**.
2 Wybierz **Filtruj parkingi** i wybierz co najmniej jedną kategorię, aby przeprowadzić filtrowanie według dostępności, typu, ceny lub metody płatności (opcjonalnie).

   UWAGA: Szczegółowe dane dotyczące parkingów nie są dostępne na wszystkich obszarach i dla wszystkich parkingów.
3 Wybierz parking, a następnie wybierz kolejno **Start!** > **Dodaj jako nast. postój**.

Urządzenie prowadzi Cię do parkingu.

Zmiana aktywnej trasy

Dodawanie pozycji do trasy

Tylko podczas podróży wyznaczoną trasą można dodawać do niej kolejne pozycje (*Rozpoczynanie podróży trasą*, strona 14).

Możesz dodać pozycje w środku trasy, jak i na jej końcu. Jako następny cel można dodać np. stację benzynową.

PORADA: Aby utworzyć złożoną trasę z wieloma celami lub zaplanowanymi postojami, można użyć funkcji Planowanie podróży, która umożliwia planowanie, ustalanie harmonogramu i zapisywanie trasy (*Planowanie podróży*, strona 50).

1 Na mapie wybierz kolejno > **Dokąd?**.
2 Wyszukaj pozycję.
3 Wybierz pozycję.
4 Wybierz **Start!**.
5 Wybierz opcję:
   - Aby dodać pozycję jako następny cel na trasie, wybierz **Dodaj jako nast. postój**.
   - Aby dodać pozycję na końcu trasy, wybierz **Dodaj jako ost. postój**.
   - Aby dodać pozycję i zmienić kolejność celów podróży na trasie, wybierz **Dodaj do aktywnej trasy**.

Urządzenie przeliczy trasę z uwzględnieniem dodanej pozycji i pokieruje do celów w odpowiedniej kolejności.

Kształtowanie trasy

Kształtowanie trasy jest możliwe dopiero po rozpoczęciu podróży wyznaczoną trasą (*Rozpoczynanie podróży trasą*, strona 14).

Istnieje możliwość ręcznego kształtowania trasy w celu zmiany jej przebiegu. Umożliwia to poprowadzenie trasy konkretną drogą lub przez określony obszar bez konieczności dodawania do trasy kolejnego celu.

1 Wskaż dowolne miejsce na mapie.
2 Wybierz opcję **Kształtuj trasę**.

   PORADA: Wybierz opcję +, aby powiększyć mapę i wybrać dokładniejszą pozycję.

   Urządzenie przejdzie w tryb kształtowania trasy i ponownie przeliczy trasę, aby uwzględnić w niej wybraną pozycję.
3 Wybierz **Start!**.
4 W razie potrzeby wybierz opcję:
   - Aby dodać do trasy więcej punktów kształtowania, wybierz na mapie dodatkowe pozycje.
   - Aby usunąć punkt kształtowania, zaznacz go, a następnie wybierz opcję **Usuń**.

Korzystanie z objazdu

Można skorzystać z objazdu dla określonego dystansu na trasie lub objazdu omijającego określone drogi. Funkcja ta jest pomocna w przypadku obszarów w przebudowie, zamkniętych dróg czy złych warunków drogowych.

1 Na mapie wybierz kolejno ⋮ > **Edytuj trasę**.
2 Wybierz opcję:
   - Aby skorzystać z objazdu dla określonego dystansu na trasie, wybierz **Objazd wg dystansu**.
   - Aby skorzystać z objazdu omijającego określone drogi na trasie, wybierz **Objazd wg drogi**.

Zatrzymywanie trasy

Na mapie wybierz ⋮ > **Stop**.

Unikanie opóźnień, opłat drogowych i określonych obszarów

Unikanie opóźnień przez korki na trasie

Aby móc korzystać z funkcji unikania opóźnień przez korki, należy aktywować odbiór informacji o ruchu drogowym.

Urządzenie jest domyślnie ustawione, aby automatycznie optymalizowało trasę w celu unikania opóźnień przez korki. Jeśli ta opcja została wcześniej wyłączona w ustawieniach dotyczących utrudnień drogowych (*Ustawienia dotyczące utrudnień drogowych*, strona 56), można wyświetlić miejsca, w których występują opóźnienia przez korki, i samodzielnie je omijać.

1 Podczas podróży wyznaczoną trasą, wybierz ⋮ > **Utrudnienia drogowe**.
2 Wybierz opcję **Zmień trasę**, jeśli jest dostępna.
3 Wybierz **Start!**.

Unikanie dróg płatnych

Urządzenie może wyznaczać trasy unikające obszarów, które wymagają uiszczenia opłat (np. płatnych dróg i mostów), oraz obszarów o większym natężeniem ruchu. W przypadku braku rozsądnej alternatywy urządzenie może mimo wszystko uwzględnić w ramach trasy drogę płatną.

1 Wybierz kolejno **Ustawienia** > **Nawigacja**.
2 Wybierz opcję:

   UWAGA: Elementy menu mogą się różnić w zależności od obszaru i map załadowanych do urządzenia.

   - Wybierz **Drogi płatne**.
   - Wybierz kolejno **Opłaty** > **Drogi płatne**.
3 Wybierz opcję:
   - Jeśli chcesz, aby urządzenie za każdym razem przed wyznaczeniem trasy pytało o możliwość przejazdu drogami płatnymi, wybierz **Zawsze pytaj**.
   - Aby zawsze unikać dróg płatnych, wybierz **Unikaj**.
   - Aby zawsze zezwalać na przejazd drogami płatnymi, wybierz **Zezwól**.
4 Wybierz **Zapisz**.

Unikanie dróg wymagających winiet

Jeśli mapa w urządzeniu zawiera szczegółowe informacje dotyczące winiet, możesz unikać dróg, które wymagają winiet w poszczególnych krajach, lub zezwalać na przejazd nimi.

UWAGA: Funkcja nie jest dostępna na wszystkich obszarach.

1 Wybierz kolejno **Ustawienia** > **Nawigacja** > **Opłaty** > **Winiety**.
2 Wybierz państwo.
3 Wybierz opcję:
   - Jeśli chcesz, aby urządzenie za każdym razem przed wyznaczeniem trasy pytało o możliwość przejazdu drogami wymagającymi winiet, wybierz **Zawsze pytaj**.
   - Aby zawsze unikać dróg wymagających winiet, wybierz **Unikaj**.
   - Aby zawsze zezwalać na przejazd drogami wymagającymi winiet, wybierz **Zezwól**.
4 Wybierz **Zapisz**.

Unikanie określonych cech dróg

1 Wybierz kolejno **Ustawienia** > **Nawigacja** > **Unikane**.
2 Wybierz cechy dróg, których chcesz unikać w wyznaczanych trasach, i wybierz **Zapisz**.

   UWAGA: Jednak nawet w przypadku gdy funkcja unikania autostrad jest włączona, dalekie trasy nadal mogą obejmować autostrady.

Własne unikane

Funkcja własnych unikanych pozwala unikać wybranych obszarów lub odcinków dróg. Obliczając trasę, urządzenie unika tych obszarów i dróg, chyba że nie ma innej, rozsądnej trasy przejazdu.

Unikanie drogi

1 Wybierz kolejno **Ustawienia** > **Nawigacja** > **Własne unikane**.
2 Wybierz **Dodaj unikaną drogę**.
3 Wybierz punkt początkowy drogi odcinka drogi, który ma być pomijany, a następnie wybierz **Dalej**.
4 Wybierz punkt końcowy odcinka drogi, który ma być pomijany, a następnie wybierz **Dalej**.
5 Wybierz **Gotow.**.

Unikanie obszaru

1 Wybierz kolejno **Ustawienia** > **Nawigacja** > **Własne unikane**.
2 W razie potrzeby wybierz **Dodaj unikany**.
3 Wybierz **Dodaj unikany obszar**.
4 Wybierz lewy górny róg unikanego obszaru, a następnie wybierz **Dalej**.
5 Wybierz prawy dolny róg unikanego obszaru, a następnie wybierz **Dalej**.

   Wybrany obszar zostanie zacieniony na mapie.
6 Wybierz **Gotow.**.

Wyłączanie własnego unikanego elementu

Możesz wyłączyć własny unikany element, nie usuwając go.

1 Wybierz kolejno **Ustawienia** > **Nawigacja** > **Własne unikane**.
2 Wybierz unikany element.
3 Wybierz kolejno ☰ > **Wyłącz**.

Usuwanie własnych unikanych elementów

1 Wybierz kolejno **Ustawienia** > **Nawigacja** > **Własne unikane** > 🗑.
2 Wybierz opcję:
   - Aby usunąć wszystkie własne unikane elementy, wybierz kolejno **Wybierz wszystko** > **Usuń**.
   - Aby usunąć jeden własny unikany element, wybierz unikany element i wybierz **Usuń**.

Nawigowanie poza drogami

Jeśli nie jedziesz drogami w trakcie nawigacji, możesz skorzystać z trybu Linia prosta.

Wybierz kolejno **Ustawienia** > **Nawigacja** > **Tryb obliczania** > **Po linii prostej** > **Zapisz**.

Urządzenie ignoruje drogi i oblicza trasy na podstawie linii prostych między miejscami docelowymi.

Śledzenie zużycia paliwa

Można ustawić urządzenie w taki sposób, aby szacowało zużycie paliwa i ostrzegało o zbliżaniu się do maksymalnego dystansu, jaki można pokonać na danej ilości paliwa. Wtedy urządzenie będzie proponować stacje paliw na podstawie szacowanego pozostałego zasięgu. Gdy funkcja śledzenia zużycia paliwa jest włączona, wskazuje bieżący stan paliwa.

Biały: Śledzenie zużycia paliwa jest wyłączone lub urządzenie nie jest podłączone do uchwytu motocyklowego.

Zielony: Szacowany zasięg na paliwie jest powyżej ostrzeżenia o niskim poziomie zbiornika paliwa.

Żółty: Szacowany zasięg na paliwie jest poniżej ostrzeżenia o niskim poziomie zbiornika paliwa.

Czerwony: Szacowany dystans, który można pokonać na pozostałej ilości paliwa, wynosi 0.

Włączanie śledzenia zużycia paliwa

Przed włączeniem funkcji śledzenia zużycia paliwa należy przełączyć urządzenie w tryb motocykla lub nawigacji po bezdrożu i umieścić je w uchwycie motocyklowym.

Po włączeniu funkcji śledzenia zużycia paliwa na ekranie komputera podróży pojawi się wskaźnik paliwa (*Wyświetlanie strony Informacje o podróży*, strona 33).

1. Napełnij zbiornik paliwa.
2. Wybierz kolejno **Aplikacje** > **Ustawienia paliwa** > **Śledzenie zużycia paliwa**.
3. Wybierz **Dystans na zbiornik**.
4. Podaj dystans, jaki pojazd może pokonać na zbiorniku paliwa, i wybierz **Gotow.**.

Ustawianie ostrzeżenia o niskim stanie paliwa

Urządzenie można ustawić tak, by ostrzegało, gdy w zbiorniku zacznie brakować paliwa.

UWAGA: Aby wyświetlać ostrzeżenia o niskim stanie paliwa, urządzenie musi być zamontowane w uchwycie motocyklowym.

1. Włącz funkcję śledzenia zużycia paliwa (*Włączanie śledzenia zużycia paliwa*, strona 21).
2. Wybierz **Ostrz. o pozos. paliwie**.
3. Podaj odległość i wybierz **Gotow.**.

Kiedy w zbiorniku zostanie ilość paliwa pozwalająca na przebycie jedynie podanej odległości, na stronie mapy pojawi się ostrzeżenie o niskim stanie paliwa.

Resetowanie przebiegu na zbiorniku paliwa

Po napełnieniu zbiornika paliwa należy zresetować przebieg na zbiorniku paliwa w urządzeniu, aby dokładniej śledzić pozostałą ilość paliwa.

Wybierz kolejno **Aplikacje** > **Ustawienia paliwa** > **Resetuj zbiornik paliwa**.

Włączanie postojów na tankowanie

Przed włączeniem funkcji postojów na tankowanie należy przełączyć urządzenie w tryb motocykla, umieścić je w uchwycie motocyklowym i włączyć funkcję śledzenia zużycia paliwa.

Opcja ta pozwala ustawić urządzenie, tak aby proponowało postoje na zatankowanie paliwa na podstawie szacowanego zasięgu, czyli dystansu jaki można pokonać na danej ilości paliwa.

Wybierz kolejno **Aplikacje** > **Ustawienia paliwa** > **Postoje na tankowanie**.

Wyszukiwanie i zapisywanie pozycji

Mapy załadowane do urządzenia zawierają pozycje, takie jak restauracje, hotele, autousługi i szczegółowe informacje o nazwach ulic. Menu Dokąd? pomaga odszukać cel podróży, zapewniając kilka metod przeglądania, wyszukiwania i zapisu informacji.

- Podaj szukane hasło, aby szybko wyszukać wszystkie informacje o danej pozycji (*Wyszukiwanie pozycji przy użyciu paska wyszukiwania*, strona 22).
- Przeglądnij lub wyszukaj fabrycznie załadowane punkty szczególne według kategorii (*Punkty szczególne*, strona 22).
- Wyszukaj punkty szczególne z serwisu Foursquare® i zgłoś w nich swoją pozycję (*Wyszukiwanie punktów szczególnych Foursquare*, strona 27).
- Użyj narzędzi wyszukiwania do odszukania konkretnych pozycji, takich jak adresy, skrzyżowania czy współrzędne geograficzne (*Narzędzia wyszukiwania*, strona 26).
- Szukaj w pobliżu innych miast lub obszarów (*Zmiana przeszukiwanego obszaru*, strona 25).
- Zapisz swoje ulubione pozycje, aby móc je szybko wyszukać w przyszłości (*Zapisywanie pozycji*, strona 29).
- Wróć do ostatnio wyszukanych pozycji (*Wyświetlanie ostatnio znalezionych pozycji*, strona 28).

Wyszukiwanie pozycji przy użyciu paska wyszukiwania

Pozycje można wyszukiwać za pomocą paska wyszukiwania, wpisując w nim kategorię, markę, adres lub nazwę miasta.

1. Wybierz **Dokąd?**.
2. Wybierz **Szukaj** w pasku wyszukiwania.
3. Podaj całość lub część wyszukiwanego hasła.

   Pod paskiem wyszukiwania wyświetlane są sugerowane hasła.
4. Wybierz opcję:
   - Aby wyszukać rodzaj firmy, wpisz nazwę kategorii (np. „kina”).
   - Aby wyszukiwać nazwę firmy, wpisz całą nazwę lub jej część.
   - Aby wyszukać adres w pobliżu, wpisz numer posesji i nazwę ulicy.
   - Aby wyszukać adres w innym mieście, wpisz numer posesji, nazwę ulicy, miasto i województwo.
   - Aby wyszukać miasto, wpisz nazwę miasta i województwa.
   - Aby wyszukać współrzędne, wpisz szerokość i długość geograficzną.
5. Wybierz opcję:
   - Aby wyszukać z użyciem sugerowanego hasła, wybierz żądane hasło.
   - Aby wyszukać z użyciem wpisanego tekstu, wybierz 🔍.
6. W razie potrzeby wybierz pozycję.

Punkty szczególne

NOTYFIKACJA

Użytkownik jest odpowiedzialny za zrozumienie i przestrzeganie wszelkich obowiązujących zasad, praw i przepisów związanych z punktami szczególnymi.

Punkt szczególny to miejsce, które może okazać się przydatne lub interesujące. Punkty szczególne są uporządkowane według kategorii i mogą obejmować popularne cele podróży, takie jak stacje benzynowe, restauracje, hotele czy miejsca rozrywki.

Wyszukiwanie pozycji wg kategorii

1 Wybierz **Dokąd?**.
2 Zaznacz kategorię lub wybierz **Kategorie**.
3 W razie potrzeby wybierz podkategorię.
4 Wybierz pozycję.

Podróżowanie do miejsc szczególnych w obrębie kompleksu

UWAGA: Funkcja ta może nie być dostępna dla wszystkich obszarów i nie dla wszystkich modeli produktów.

Możliwe jest wyznaczanie tras do punktu szczególnego (POI), który znajduje się w obrębie większego kompleksu, np. do sklepu, marketu lub konkretnego terminalu położonego na terenie lotniska.

1 Wybierz kolejno **Dokąd?** > **Szukaj**.
2 Wybierz opcję:
   - Aby wyszukać dany kompleks, wpisz jego nazwę lub adres, a następnie wybierz 🔍 i przejdź do kroku 3.
   - Aby wyszukać punkt szczególny, wpisz jego nazwę, a następnie wybierz 🔍 i przejdź do kroku 5.
3 Wybierz miejsce.

   Pod kompleksem zostanie wyświetlona lista dostępnych kategorii, takich jak restauracje, wypożyczalnie samochodów czy terminali.
4 Wybierz kategorię.
5 Wybierz punkt szczególny, a następnie wybierz **Start!**.

Urządzenie wyznaczy trasę do parkingu lub do wejścia na teren kompleksu położonego najbliżej żądanego punktu szczególnego. Po dotarciu na miejsce flaga w szachownicę wskaże zalecany parking. Opisany punkt wskazuje lokalizację punktu szczególnego na terenie kompleksu.

Poznawanie miejsca

UWAGA: Funkcja ta może nie być dostępna dla wszystkich obszarów i nie dla wszystkich modeli produktów.

Można wyświetlić listę wszystkich punktów szczególnych znajdujących się w danym miejscu.

1 Wybierz miejsce.
2 Wybierz kolejno ⓘ > **Poznaj to miejsce**.

Wyświetlanie punktów szczególnych Garmin Explore™

1 Wybierz kolejno **Dokąd?** > **Explore**.
2 Wybierz typ danych.
3 Wybierz element, aby wyświetlić szczegółowe informacje.

Synchronizacja danych konta Garmin Explore

Przed zsynchronizowaniem danych konta należy nawiązać połączenie z aplikacją Garmin Drive i włączyć Garmin Explore.

Dane, takie jak trasy oraz zapisane pozycje, można synchronizować z kontem Garmin Explore. Pomoże to zapewnić dostępność danych na każdym zgodnym urządzeniu. Urządzenie okresowo automatycznie synchronizuje dane z kontem. Dane można także synchronizować ręcznie w dowolnym momencie.

1 Wybierz kolejno **Dokąd?** > **Explore**.
2 Wybierz kolejno 🔧 > **Synchronizuj dane Explore**.

Wyniki wyszukiwania pozycji

Domyślnie wyniki wyszukiwania pozycji pojawiają się w formie listy z najbliższą pozycją wyświetlaną na górze. Przewiń w dół, aby zobaczyć więcej wyników.

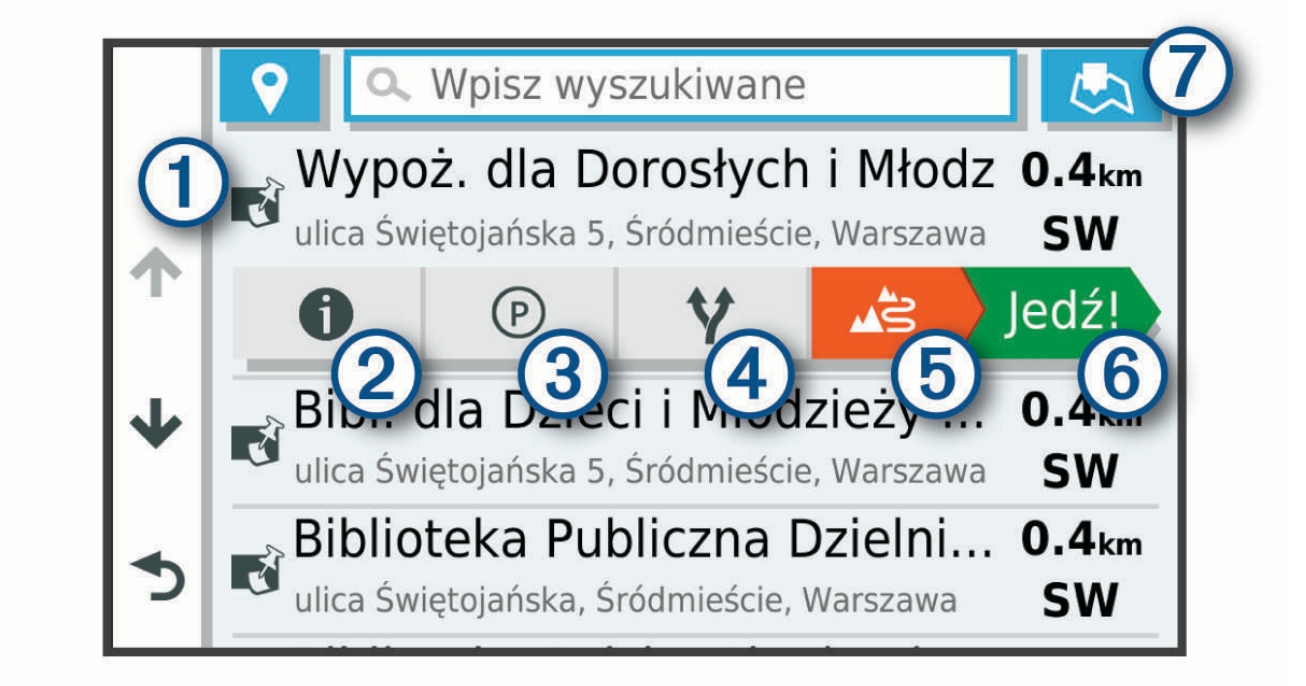

①	Wybierz pozycję, aby wyświetlić menu opcji.
②	Wybierz, aby wyświetlić więcej informacji o wybranej pozycji.
③	Wybierz, aby znaleźć parkingi w pobliżu wybranej pozycji.
④	Wybierz, aby wyświetlić alternatywne trasy do wybranych pozycji.
⑤	Wybierz, aby rozpocząć nawigację do wybranej pozycji, korzystając z Garmin Adventurous Routing.
⑥ Start!	Wybierz, aby rozpocząć nawigację do wybranej pozycji, korzystając z zalecanej trasy.
⑦	Wybierz, aby wyświetlić wyniki wyszukiwania na mapie.

Wyniki wyszukiwania pozycji na mapie

Możesz wyświetlać wyniki wyszukiwania pozycji na mapie, zamiast na liście.

Z wyników wyszukiwania pozycji wybierz . Najbliższa pozycja wyświetla się na środku mapy, a na dole mapy wyświetlane są podstawowe informacje na temat wybranej pozycji.

1	Przeciągnij mapę, aby wyświetlić dodatkowe wyniki wyszukiwania.
2	Dodatkowe wyniki wyszukiwania. Wybierz, aby wyświetlić inną pozycję.
3	Podsumowanie wybranej pozycji. Wybierz, aby wyświetlić więcej informacji o wybranej pozycji.
4 Start!	Wybierz, aby rozpocząć nawigację do wybranej pozycji, korzystając z zalecanej trasy.
5	Wybierz, aby wyświetlić wyniki wyszukiwania na liście.

Zmiana przeszukiwanego obszaru

Urządzenie domyślnie wyszukuje w pobliżu aktualnej pozycji. Możesz również przeszukiwać inne obszary, na przykład w pobliżu celu podróży, w pobliżu innego miasta lub wzdłuż aktualnej trasy.

1 Wybierz **Dokąd?**.
2 Wybierz .
3 Wybierz opcję.

Parking

Urządzenie zūmo zapewnia szczegółowe dane o parkingach pomoce w znalezieniu pobliskiego parkingu w oparciu o prawdopodobieństwo znalezienia wolnego miejsca, typ parkingu, cenę lub metodę płatności.

UWAGA: Szczegółowe dane dotyczące parkingów nie są dostępne na wszystkich obszarach i dla wszystkich parkingów.

Wyszukiwanie parkingu w pobliżu bieżącej pozycji

1 Wybierz kolejno **Dokąd?** > **Kategorie** > **Parking**.
2 Wybierz **Filtruj parkingi** i wybierz co najmniej jedną kategorię, aby przeprowadzić filtrowanie według dostępności, typu, ceny lub metody płatności (opcjonalnie).

   UWAGA: Szczegółowe dane dotyczące parkingów nie są dostępne na wszystkich obszarach i dla wszystkich parkingów.
3 Wybierz pozycję, w której znajduje się parking.
4 Wybierz **Start!**.

Wyszukiwanie parkingu w pobliżu określonej pozycji

1 Wyszukaj pozycję.
2 Wybierz pozycję z wyników wyszukiwania.
3 Wybierz **P**.

   Zostanie wyświetlona lista parkingów znajdujących się w pobliżu wybranej pozycji.
4 Wybierz **Filtruj parkingi** i wybierz co najmniej jedną kategorią, aby przeprowadzić filtrowanie według dostępności, typu, ceny lub metody płatności (opcjonalnie).

   UWAGA: Szczegółowe dane dotyczące parkingów nie są dostępne na wszystkich obszarach i dla wszystkich parkingów.
5 Wybierz pozycję, w której znajduje się parking.
6 Wybierz **Start!**.

Objaśnienie kolorów i symboli parkingów

Parkingi, dla których dostępne są szczegółowe dane, są oznaczone kolorami określającymi prawdopodobieństwo znalezienia wolnego miejsca. Symbole oznaczają typ dostępnych parkingów (przy ulicy czy na placu) oraz informacje o opłatach i sposobach płatności.

Legendę kolorów i symboli można wyświetlić w urządzeniu.

Z wyników wyszukiwania parkingów wybierz **i**.

Narzędzia wyszukiwania

Narzędzia wyszukiwania umożliwiają wyszukiwanie określonych rodzajów pozycji poprzez reagowanie na wyświetlane na ekranie monity.

Wyszukiwanie adresu

UWAGA: Kolejność czynności może być inna w zależności od map załadowanych do urządzenia.

1 Wybierz **Dokąd?**.
2 W razie potrzeby wybierz **📍**, aby wyszukać w pobliżu innego miasta lub obszaru.
3 Wybierz **Adres**.
4 Postępuj zgodnie z instrukcjami wyświetlanymi na ekranie, aby wprowadzić informacje adresowe.
5 Wybierz adres.

Wyszukiwanie skrzyżowania

Istnieje możliwość wyszukania skrzyżowania dwóch ulic, autostrad lub innego rodzaju dróg.

1 Wybierz kolejno **Dokąd?** > **Skrzyżowania**.
2 Postępuj zgodnie z instrukcjami wyświetlanymi na ekranie, aby wprowadzić informacje adresowe.
3 Wybierz skrzyżowanie.

Wyszukiwanie pozycji przy użyciu współrzędnych

Można znaleźć pozycję przy użyciu współrzędnych długości i szerokości geograficznej.

1 Wybierz kolejno **Dokąd?** > **Współrzędne**.
2 W razie potrzeby wybierz 🔧, a następnie zmień układ odniesienia lub format współrzędnych.
3 Wprowadź długość i szerokość geograficzną.
4 Wybierz **Zobacz na mapie**.

Wyszukiwanie punktów szczególnych z serwisu HISTORY®

UWAGA: Funkcja nie jest dostępna dla wszystkich modeli i nie dla wszystkich regionów map.

NOTYFIKACJA

Użytkownik jest odpowiedzialny za zrozumienie i przestrzeganie wszelkich obowiązujących zasad, praw i przepisów związanych z kempingami i punktami szczególnymi.

To urządzenie obsługuje punkty szczególne HISTORY, dzięki czemu możesz wyszukiwać miejsca historyczne i atrakcje, a także wyświetlać szczegółowe informacje na ich temat. Dotyczy to między innymi zabytkowych budynków, pomników, muzeów i miejsc, w których w przeszłości miały miejsce ważne wydarzenia.

1 Wybierz kolejno **Dokąd?** > **HISTORY®**.
2 Wybierz kategorię.
3 Wybierz pozycję.
4 Wybierz H, aby wyświetlić zdjęcie i krótkie podsumowanie historii lokalizacji.

Foursquare

Foursquare to sieć społecznościowa oparta na lokalizacji. Urządzenie jest wyposażone w fabrycznie załadowane miliony punktów szczególnych z serwisu Foursquare, które są w wynikach wyszukiwania pozycji oznaczone logo Foursquare.

Możesz połączyć się z kontem Foursquare za pomocą aplikacji Garmin Drive zainstalowanej w zgodnym smartfonie. To umożliwia wyświetlanie szczegółowych informacji dotyczących pozycji Foursquare, zgłaszanie swojej obecności w danym miejscu oraz wyszukiwanie punktów szczególnych w internetowej bazie danych Foursquare.

Łączenie z kontem Foursquare

Aby korzystać z tej funkcji, urządzenie musi być połączone z obsługiwanym telefonem z uruchomioną aplikacją Garmin Drive (*Parowanie telefonu i zestawu słuchawkowego*, strona 35).

1 Otwórz aplikację Garmin Drive w smartfonie.
2 Wybierz kolejno ⚙ > **Foursquare®** > **Logowanie**
3 Podaj dane logowania do konta Foursquare.

Wyszukiwanie punktów szczególnych Foursquare

Istnieje możliwość wyszukiwania punktów szczególnych z serwisu Foursquare załadowanych w urządzeniu. Po połączeniu urządzenia z kontem Foursquare za pomocą aplikacji Garmin Drive można uzyskać najbardziej aktualne wyniki wyszukiwania z internetowej bazy danych Foursquare, jak również dostosowane wyniki z konta użytkownika serwisu Foursquare (*Łączenie z kontem Foursquare*, strona 27).

Wybierz kolejno **Dokąd?** > **Foursquare®**.

Wyświetlanie szczegółów o pozycji Foursquare

Aby korzystać z tej funkcji, urządzenie musi być połączone z kontem Foursquare za pomocą aplikacji Garmin Drive (*Łączenie z kontem Foursquare*, strona 27).

Istnieje możliwość wyświetlenia szczegółowych informacji o pozycji z serwisu Foursquare, takich jak oceny użytkowników, ceny dań w restauracjach oraz godziny otwarcia.

1 Na ekranie wyników wyszukiwania pozycji wybierz punkt szczególny z serwisu Foursquare.
2 Wybierz ⓘ.

Zgłaszanie pozycji w serwisie Foursquare

Aby korzystać z tej funkcji, urządzenie musi być połączone z kontem Foursquare za pomocą aplikacji Garmin Drive (*Łączenie z kontem Foursquare*, strona 27).

1 Wybierz kolejno **Dokąd?** > **Foursquare®** > **Zamelduj się**.
2 Wybierz punkt szczególny.
3 Wybierz kolejno ⓘ > **Zamelduj się**.

Tripadvisor®

NOTYFIKACJA

Firma Garmin nie odpowiada za dokładność ani aktualność informacji o Tripadvisor.

Użytkownik jest odpowiedzialny za zrozumienie i przestrzeganie wszelkich obowiązujących zasad, praw i przepisów związanych z punktami szczególnymi.

Urządzenie zawiera oceny turystów Tripadvisor. Oceny Tripadvisor wyświetlają się automatycznie na liście wyników wyszukiwania dla restauracji, hoteli i atrakcji. Możesz także wyszukiwać pobliskie punkty szczególne z serwisu Tripadvisor i sortować je według odległości lub popularności.

Wyszukiwanie punktów szczególnych z serwisu Tripadvisor

1 Wybierz kolejno **Dokąd?** > **Tripadvisor**.
2 Wybierz kategorię.
   Zostanie wyświetlona lista pobliskich punktów szczególnych z serwisu Tripadvisor dla tej kategorii.
3 Wybierz **Wyniki sortowania**, aby posortować wyniki wyszukiwania według dystansu lub popularności (opcjonalnie).

Wyświetlanie ostatnio znalezionych pozycji

W urządzeniu zapisywana jest historia ostatnich 50 znalezionych pozycji.

Wybierz kolejno **Dokąd?** > **Ostatnie**.

Czyszczenie listy ostatnio znalezionych miejsc

Wybierz kolejno **Dokąd?** > **Ostatnie** > ☰ > **Wyczyść** > **Tak**.

Wyświetlanie informacji o aktualnej pozycji

Strona „Gdzie jestem?” pozwala wyświetlić informacje o bieżącej pozycji. Ta funkcja jest przydatna, gdy zachodzi konieczność poinformowania służb ratowniczych o swojej pozycji.

Wybierz pojazd na mapie.

Wyszukiwanie służb ratowniczych i stacji paliw

Strona „Gdzie jestem?” umożliwia wyszukanie najbliższych szpitali, posterunków policji i stacji paliw.

1 Wybierz pojazd na mapie.
2 Wybierz **Szpitale**, **Policja**, **Paliwo** lub **Pomoc drogowa**.
   UWAGA: Niektóre usługi nie są dostępne na wszystkich obszarach.
   Zostanie wyświetlona lista pozycji wybranych usług, z najbliżej położonymi pozycjami na górze.
3 Wybierz pozycję.
4 Wybierz opcję:
   - Aby rozpocząć podróż do wybranej pozycji, wybierz **Start!**.
   - Aby wyświetlić numer telefonu i inne szczegóły o pozycji, wybierz ⓘ.

Uzyskiwanie wskazówek nawigacyjnych do aktualnej pozycji

Jeśli zachodzi potrzeba pokazania innej osobie, jak dotrzeć do Twojej aktualnej pozycji, urządzenie może w tym celu utworzyć listę wskazówek nawigacyjnych.

1 Wybierz pojazd na mapie.
2 Wybierz kolejno ☰ > **Wskazówki**.
3 Wybierz pozycję startową.
4 Wybierz **Wybierz**.

Dodawanie skrótu

Istnieje możliwość dodawania skrótów do menu Dokąd?. Skrót może odwoływać się do pozycji, kategorii lub narzędzia wyszukiwania.

Menu Dokąd? może zawierać do 36 ikon skrótów.

1 Wybierz kolejno **Dokąd?** > **Dodaj skrót**.
2 Wybierz element.

Usuwanie skrótu

1 Wybierz kolejno **Dokąd?** > ☰ > **Usuń skrót(y)**.
2 Wybierz skrót, który ma zostać usunięty.
3 Ponownie wybierz skrót, aby potwierdzić.
4 Wybierz **Gotow.**.

Zapisywanie pozycji

Zapisywanie pozycji

1 Wyszukaj pozycję (*Wyszukiwanie pozycji wg kategorii*, strona 23).
2 Wybierz pozycję z wyników wyszukiwania.
3 Wybierz kolejno ⓘ > **Zapisz**.
4 Wpisz nazwę i wybierz **Gotow.**.

Zapisywanie pozycji przy użyciu mapy

Możesz zapisać pozycję, wybierając ją na mapie.

1 Wybierz **Pokaż map.**.
2 Przeciągnij i powiększ/pomniejsz mapę, aby wyświetlić przeszukiwany obszar.
3 Wybierz punkt, np. ulicę, skrzyżowanie lub adres.
4 Wybierz **Zapisz**.
5 Wybierz jedną lub więcej opcji:
   - Aby zmienić nazwę pozycji, wybierz **Nazwa** i wprowadź nazwę.
   - Aby zmienić znacznik pozycji, wybierz **Symbol**.
   - Aby przypisać kategorię zbioru, wybierz **Zbiory**.
6 Wybierz **Gotow.**.

Zapisywanie aktualnej pozycji

1 Wybierz ikonę pojazdu na mapie.
2 Wybierz **Zapisz**.
3 Wpisz nazwę i wybierz **Gotow.**.
4 Wybierz **OK**.

Edycja zapisanych pozycji

1 Wybierz kolejno **Dokąd?** > **Zapisane**.
2 W razie potrzeby wybierz kategorię.
3 Wybierz pozycję.
4 Wybierz ⓘ.
5 Wybierz kolejno ☰ > **Edytuj**.
6 Wybierz opcję:
   - Wybierz **Nazwa**.
   - Wybierz **Numer telefonu**.
   - Wybierz **Kategorie**, aby przypisać kategorie do zapisanej pozycji.
   - Wybierz **Zmień symbol**, aby zmienić symbol używany do oznaczenia zapisanej pozycji na mapie.
7 Edytuj informacje.
8 Wybierz **Gotow.**.

Usuwanie zapisanych pozycji

UWAGA: Usuniętych pozycji nie można odzyskać.

1 Wybierz kolejno **Dokąd?** > **Zapisane**.
2 Wybierz kolejno ☰ > **Usuń zapisane miejsca**.
3 Zaznacz pole widoczne obok zapisanych pozycji, które mają zostać usunięte, a następnie wybierz **Usuń**.

Korzystanie z mapy

Mapy można używać, aby mieć podgląd wyznaczonej trasy (*Trasa na mapie*, strona 16) lub otoczenia w przypadku, gdy żadna trasa nie jest aktywna.

1 Wybierz **Pokaż map.**.
2 Dotknij dowolnego miejsca na mapie.
3 Wybierz opcję:
   - Przeciągnij mapę, aby przesunąć ją w lewo lub w prawo, w górę lub w dół.
   - Aby powiększyć lub pomniejszyć, wybierz ✚ lub ▬.
   - Aby przełączać między widokami „Północ u góry” i „Widok 3D”, wybierz ⮝.
   - Aby przefiltrować wyświetlone punkty szczególne według kategorii, wybierz 🔍.
   - Aby rozpocząć podróż trasą, wybierz pozycję na mapie, a na następnie **Start!** (*Rozpoczynanie podróży z użyciem mapy*, strona 15).

Narzędzia mapy

Narzędzia mapy zapewniają szybki dostęp do informacji o urządzeniu i jego funkcji podczas przeglądania mapy. Po aktywowaniu narzędzia mapy, pojawi się ono w panelu, na krawędzi mapy.

Stop: Zatrzymuje nawigację aktywną trasą.

Edytuj trasę: Umożliwia skorzystanie z objazdu lub pominięcie pozycji na trasie (*Zmiana aktywnej trasy*, strona 18).

Wycisz: Wyciszenie dźwięku urządzenia.

Miasta przed Tobą: Pokazuje zbliżające się miasta i usługi położone wzdłuż aktywnej trasy lub autostrady.

Przed tobą: Pokazuje zbliżające się pozycje na trasie lub drodze, którą podróżujesz (*Przed tobą*, strona 32).

Wysokość: Wyświetla zmiany w wysokości na drodze.

Utrudnienia drogowe: Wyświetla informacje o utrudnieniach w ruchu drogowym na trasie podróży lub w obszarze, w którym się znajdujesz (*Wyświetlanie zbliżających się utrudnień drogowych*, strona 33). Subskrypcja ta nie jest dostępna dla wszystkich obszarów i nie dla wszystkich modeli urządzeń.

Dane podróży: Wyświetla dostosowywane dane podróży, takie jak prędkość czy pokonany dystans (*Wyświetlanie danych podróży z mapy*, strona 32).

Zapis śladu: Wyświetla dane śladu dla aktywnej trasy.

Skręty: Wyświetla listę zbliżających się skrętów na trasie (*Wyświetlanie skrętów i wskazówek*, strona 17).

Telefon: Wyświetla listę ostatnich połączeń telefonicznych z połączonego telefonu i podczas rozmowy wyświetla opcje dla trwającej rozmowy.

Pogoda: Wyświetla warunki pogodowe w obszarze, w którym się znajdujesz.

Zgłoś kamerę: Umożliwia zgłaszanie fotoradaru lub kamery monitorującej przejazd na czerwonym świetle. To narzędzie jest dostępne tylko wtedy, kiedy na Twoim urządzeniu znajdują się dane o fotoradarach lub kamerach monitorujących przejazd na czerwonym świetle oraz masz aktywne połączenie z aplikacją Garmin Drive (*Parowanie telefonu i zestawu słuchawkowego*, strona 35).

Odtwarzacz muzyki: Umożliwia sterowanie odtwarzaniem multimediów i wyświetla informacje o multimediach.

Jazda grupowa: Wyświetla dystans i kierunek jazdy członków jazdy grupowej (*Jazda grupowa*, strona 40).

Radio: Umożliwia użycie funkcji „Naciśnij, aby mówić” ze zgodnym zestawem słuchawkowym Bluetooth (*Włączanie funkcji Push-to-Talk z zestawem słuchawkowym*, strona 43).

Wyświetlanie narzędzi mapy

1 Na mapie wybierz ⋮.
2 Wybierz narzędzie mapy

   Narzędzie mapy pojawi się w panelu, na krawędzi mapy.
3 Po zakończeniu korzystania z narzędzia mapy, wybierz ✖.

Przed tobą

Narzędzie Przed tobą informuje o pozycjach na trasie lub drodze, którą podróżujesz. Możesz wyświetlać zbliżające się punkty szczególne, takie jak restauracje, stacje benzynowe lub miejsca obsługi podróżnych, według kategorii.

Możesz ustawić trzy kategorie, jakie będą wyświetlane w narzędziu Przed tobą.

Wyświetlanie zbliżających się pozycji

1 Na mapie wybierz kolejno ⋮ > **Przed tobą**.

W czasie trwania podróży narzędzie mapy pokazuje następne położone na trasie lub drodze pozycje.

2 Wybierz opcję:

- Wybór jednej z kategorii wyświetlanych przez narzędzie mapy spowoduje wyświetlenie najbliższych pozycji z danej kategorii.
- Jeśli narzędzie mapy pokazuje zbliżające się pozycje, wybierz jedną z nich, aby wyświetlić jej szczegóły lub wyznaczyć do niej trasę.

Dostosowywanie kategorii obiektów funkcji Przed Tobą

Możesz zmienić kategorie pozycji wyświetlanych w narzędziu Przed tobą.

1 Na mapie wybierz ⋮ > **Przed tobą**.

2 Wybierz kategorię.

3 Wybierz 🔧.

4 Wybierz opcję:

- Aby przesunąć kategorię w górę lub w dół listy, wybierz i przeciągnij strzałkę znajdującą się obok nazwy kategorii.
- Wybierz kategorię, aby ją zmienić.
- Aby utworzyć własną kategorię, wybierz dowolną kategorię, a następnie **Własne wyszukiwanie** i pisz nazwę firmy lub kategorii.

5 Wybierz **Zapisz**.

Miasta przed Tobą

Podczas podróży autostradą lub trasą obejmującą autostradę narzędzie Miasta przed Tobą dostarcza informacje na temat kolnych miast położonych wzdłuż autostrady. Narzędzie mapy wyświetla dla każdego z miast odległość od zjazdu z autostrady oraz informacje o dostępnych usługach przypominające te, jakie można zobaczyć na znakach drogowych.

Wyświetlanie zbliżających się miast i zjazdów z usługami

1 Na mapie wybierz ⋮ > **Miasta przed Tobą**.

W czasie jazdy autostradą lub aktywną trasą narzędzie mapy pokazuje informacje o miastach i zjazdach, do których zbliża się użytkownik.

2 Wybierz miasto.

W urządzeniu wyświetli się lista punktów szczególnych znajdujących się przy zjeździe, takich jak stacje benzynowe, zakwaterowanie czy restauracje.

3 Wybierz pozycję, a następnie **Start!**, aby rozpocząć nawigację.

Informacje o podróży

Wyświetlanie danych podróży z mapy

Na mapie wybierz kolejno ⋮ > **Dane podróży**.

Dostosowywanie pól danych podróży

1 Na mapie wybierz kolejno ⋮ > **Dane podróży**.
2 Wybierz pole danych podróży.
3 Wybierz opcję.
W narzędziu mapy z danymi podróży pojawi się nowe pole danych podróży.

Wyświetlanie strony Informacje o podróży

Strona informacji o podróży wyświetla prędkość i umożliwia dostęp do statystyk podróży.

Na mapie wybierz **Prędkość**.

Resetowanie informacji o podróży

1 Na mapie wybierz **Prędkość**.
2 Wybierz kolejno ☰ > **Resetuj pola**.
3 Wybierz opcję:
- Podczas jazdy wyznaczoną trasą wybierz **Wybierz wszystko**, aby wyzerować dane we wszystkich polach na pierwszej stronie, z wyjątkiem prędkościomierza.
- Wybierz **Resetuj ogólne dane**, aby wyzerować informacje wyświetlane w komputerze podróży.
- Wybierz **Zeruj maksymalną prędkość**, aby wyzerować prędkość maksymalną.
- Wybierz **Zeruj podróż B**, aby wyzerować licznik.

Wyświetlanie zbliżających się utrudnień drogowych

NOTYFIKACJA

Firma Garmin nie odpowiada za dokładność ani aktualność informacji o ruchu drogowym.

Aby móc korzystać z tej funkcji, urządzenie musi odbierać dane dotyczące ruchu drogowego (*Utrudnienia drogowe*, strona 39).

Można wyświetlić zbliżające się wypadki drogowe wzdłuż trasy lub drogi, którą porusza się pojazd.

1 Podczas podróży wyznaczoną trasą wybierz kolejno ⋮ > **Utrudnienia drogowe**.
Najbliższy zbliżający się wypadek drogowy jest wyświetlany w panelu po prawej stronie mapy.
2 Wybierz wypadek drogowy, aby wyświetlić dodatkowe informacje.

Wyświetlanie utrudnień drogowych na mapie

Na mapie ruchu wyświetlany jest ruch drogowy oznaczony kolorami oraz opóźnienia na pobliskich drogach.

1 W menu głównym wybierz kolejno **Aplikacje** > **Utrudnienia drogowe**.
2 W razie potrzeby wybierz kolejno ☰ > **Legenda**, aby wyświetlić legendę mapy ruchu.

Wyszukiwanie wypadków drogowych

1 W menu głównym wybierz kolejno **Aplikacje** > **Utrudnienia drogowe**.
2 Wybierz kolejno ☰ > **Zdarzenia**.
3 Wybierz element na liście.
4 Jeśli występuje więcej niż jeden wypadek, użyj strzałek, aby wyświetlić pozostałe wypadki.

Dostosowywanie mapy

Dostosowywanie warstw mapy

Można ustawić, które dane będą wyświetlane na mapie, takie jak ikony punktów szczególnych i warunki drogowe.

1 Wybierz kolejno **Ustawienia** > **Mapa i pojazd** > **Warstwy mapy**.
2 Wybierz, które warstwy mają być wyświetlane na mapie, a następnie wybierz **Zapisz**.

Zmiana pola danych mapy

1 Wybierz pole danych na mapie.

UWAGA: Nie można dostosować pola Prędkość.

2 Wybierz typ danych do wyświetlenia.

Zmiana przycisków mapy

1 Na ekranie mapy naciśnij i przytrzymaj przycisk mapy.

2 Wybierz opcję:

- Aby zamienić przycisk mapy, wybierz dotychczasowy przycisk mapy, a następnie ten, którym chcesz go zastąpić.
- Aby usunąć przycisk mapy, wybierz 🗑.

3 Wybierz **Zapisz**.

Zmiana perspektywy mapy

1 Wybierz kolejno **Ustawienia** > **Mapa i pojazd** > **Widok mapy podczas jazdy**.

2 Wybierz opcję:

- Wybierz **Kierunek u góry**, aby wyświetlić mapę w 2 wymiarach (2D) i z kierunkiem podróży u góry.
- Wybierz **Północ u góry**, aby wyświetlić mapę w 2 wymiarach (2D) i z kierunkiem północnym u góry.
- Wybierz **3D**, aby wyświetlić mapę w trzech wymiarach.

3 Wybierz **Zapisz**.

Usługi Live, informacje drogowe i funkcje smartfonu

⚠ OSTRZEŻENIE

Nie należy czytać powiadomień ani odpowiadać na nie podczas jazdy, ponieważ takie zachowanie może doprowadzić do rozproszenia uwagi, a w efekcie do wypadku drogowego i obrażeń ciała lub śmierci.

NOTYFIKACJA

Firma Garmin nie odpowiada za dokładność ani aktualność informacji o ruchu drogowym.

Aplikacja Garmin Drive umożliwia urządzeniu otrzymywanie powiadomień z telefonu i aktualnych informacji, takich jak informacje drogowe i informacje o pogodzie.

Aktualne informacje drogowe: Umożliwia wysyłanie do urządzenia informacji drogowych w czasie rzeczywistym, takich jak informacje o zdarzeniach drogowych i opóźnieniach, robotach drogowych i zamkniętych drogach (*Utrudnienia drogowe*, strona 39).

Informacje o pogodzie: Przesyła aktualne prognozy pogody, informacje o warunkach na drodze i dane radaru pogodowego do urządzenia (*Wyświetlanie prognozy pogody*, strona 52).

Powiadomienia z telefonu: Wyświetla powiadomienia i wiadomości z telefonu na ekranie urządzenia. Funkcja nie jest dostępna dla wszystkich języków.

Tryb głośnomówiący: Umożliwia wybieranie i odbieranie połączeń telefonicznych z poziomu urządzenia za pomocą podłączonego zestawu słuchawkowego Bluetooth.

Wyślij pozycje do urządzenia: Umożliwia wysłanie pozycji ze smartfonu na urządzenie nawigacyjne.

Zgłoś pozycję w Foursquare: Umożliwia zgłoszenie pozycji w serwisie Foursquare, korzystając z urządzenia nawigacyjnego (*Zgłaszanie pozycji w serwisie Foursquare*, strona 28).

BluetoothIkony stanu funkcji

Ikony stanu są wyświetlane w ustawieniach Bluetooth obok każdego sparowanego urządzenia.

Wybierz kolejno **Ustawienia** > **Sieci bezprzewod.**.

- Szara ikona oznacza, że funkcja jest wyłączona lub odłączona dla tego urządzenia.
- Kolorowa ikona oznacza, że funkcja jest podłączona i aktywna dla tego urządzenia.

	Rozmowa przez zestaw głośnomówiący
	Powiadomienia z telefonu
	Garmin DriveFunkcje i usługi
	Przesyłanie multimediów
	Zestaw słuchawkowy podłączony

Parowanie telefonu i zestawu słuchawkowego

Przy pierwszym włączeniu urządzenia zostanie wyświetlony monit o sparowanie telefonu i zestawu słuchawkowego. W razie potrzeby konfigurację można dokończyć później, wybierając opcję **Ustawienia** > **Zakończ konfigur.**. Musisz sparować urządzenie zūmo z telefonem i zestawem słuchawkowym Bluetooth, aby móc korzystać z wielu funkcji Bluetooth. Po sparowaniu urządzeń następuje automatyczne ich połączenie, jeśli urządzenia są włączone i znajdują się w zasięgu.

Niektóre funkcje wymagają również połączenia z aplikacją Garmin Drive. Możesz połączyć się z aplikacją Garmin Drive podczas parowania urządzeń lub w późniejszym czasie.

1. Umieść telefon lub zestaw słuchawkowy w odległości do 3 m (10 stóp) od urządzenia zūmo.
2. W zestawie słuchawkowym lub telefonie włącz bezprzewodową technologię Bluetooth i ustaw go tak, aby był widoczny dla innych urządzeń.

   Więcej informacji zawiera podręcznik użytkownika słuchawek lub telefonu.
3. W urządzeniu zūmo wybierz kolejno **Ustawienia** > **Sieci bezprzewod.**.
4. W razie potrzeby zaznacz pole wyboru, aby włączyć technologię Bluetooth.
5. Wybierz **Wyszukaj urządzenia**, a następnie wybierz zestaw słuchawkowy lub telefon z listy urządzeń znajdujących się w zasięgu.
6. Postępuj zgodnie z wyświetlanymi instrukcjami, aby sparować zestaw słuchawkowy lub telefon z urządzeniem.

Powiadomienia z telefonu

Po połączeniu urządzenia zūmo z aplikacją Garmin Drive można w nim przeglądać powiadomienia ze smartfonu dotyczące SMS-ów, połączeń przychodzących i spotkań zapisanych w kalendarzu.

UWAGA: Po połączeniu z aplikacją Garmin Drive może upłynąć kilka minut, zanim urządzenie nawigacyjne zacznie odbierać powiadomienia. Po udanym połączeniu i aktywowaniu powiadomień z telefonu w ustawieniach Bluetooth zostanie wyświetlona kolorowa ikona (*BluetoothIkony stanu funkcji*, strona 35).

Odbieranie powiadomień

⚠ OSTRZEŻENIE

Nie należy czytać powiadomień ani odpowiadać na nie podczas jazdy, ponieważ takie zachowanie może doprowadzić do rozproszenia uwagi, a w efekcie do wypadku drogowego i obrażeń ciała lub śmierci.

Aby korzystać z tej funkcji, urządzenie musi być połączone ze zgodnym telefonem z uruchomioną aplikacją Garmin Drive (*Parowanie telefonu i zestawu słuchawkowego*, strona 35).

Po odebraniu przez urządzenie powiadomienia z telefonu na większości stron wyświetli się wyskakujące okno. Jeśli urządzenie jest w ruchu, musisz potwierdzić, że jesteś pasażerem, a nie kierowcą, aby móc wyświetlać powiadomienia.

UWAGA: W widoku mapy powiadomienia są wyświetlane w narzędziu mapy.

- Aby zignorować powiadomienie, wybierz **OK**.

  Wyskakujące okno zostanie zamknięte, ale powiadomienie pozostanie aktywne w telefonie.
- Aby wyświetlić powiadomienie, wybierz **Pokaż**.
- Aby odsłuchać powiadomienia, wybierz **Pokaż** > **Odtwórz**.

  Urządzenie odczyta powiadomienie, wykorzystując technologię zamiany tekstu na mowę. Funkcja nie jest dostępna dla wszystkich języków.
- Aby wykonać dodatkowe czynności, takie jak odrzucanie powiadomień z telefonu, wybierz **Pokaż**, a następnie wybierz opcję.

  UWAGA: Dodatkowe czynności są dostępne tylko dla niektórych typów powiadomień i muszą być obsługiwane przez aplikację przesyłającą powiadomienie.

Odbieranie powiadomień podczas wyświetlania mapy

⚠ OSTRZEŻENIE

Nie czytaj ani nie odpowiadaj na powiadomienia podczas prowadzenia pojazdu. Spoglądanie na wyświetlacz może spowodować rozproszenie uwagi, co może doprowadzić do wypadku oraz do poważnych obrażeń ciała lub śmierci.

Aby korzystać z tej funkcji, urządzenie musi być połączone ze zgodnym telefonem z uruchomioną aplikacją Garmin Drive (*Parowanie telefonu i zestawu słuchawkowego*, strona 35).

W widoku mapy nowe powiadomienia wyświetlane są w narzędziu mapy na krawędzi ekranu. Jeśli urządzenie jest w ruchu, musisz potwierdzić, że jesteś pasażerem, a nie kierowcą, aby móc wyświetlać powiadomienia.

- Aby zignorować powiadomienie, wybierz ✖ lub zaczekaj, aż wyskakujące okno wygaśnie.

  Wyskakujące okno zostanie zamknięte, ale powiadomienie pozostanie aktywne w telefonie.
- Aby wyświetlić powiadomienie, wybierz tekst powiadomienia.
- Aby odsłuchać powiadomienia, wybierz **Odtwórz wiadomość**.

  Urządzenie odczyta powiadomienie, wykorzystując technologię zamiany tekstu na mowę. Funkcja nie jest dostępna dla wszystkich języków.
- Aby wykonać dodatkowe czynności, takie jak odrzucanie powiadomień z telefonu, wybierz **Pokaż**, a następnie wybierz opcję.

  UWAGA: Dodatkowe czynności są dostępne tylko dla niektórych typów powiadomień i muszą być obsługiwane przez aplikację przesyłającą powiadomienie.

Wyświetlanie listy powiadomień

Możesz wyświetlić listę wszystkich aktywnych powiadomień.

1 Wybierz kolejno **Aplikacje** > **Powiadomienia z telefonu**.

   Zostanie wyświetlona lista powiadomień. Nieprzeczytane powiadomienia wyświetlają się w kolorze czarnym, a przeczytane — szarym.

2 Wybierz opcję:
   - Aby wyświetlić powiadomienie, wybierz jego opis.
   - Aby odsłuchać powiadomienie, wybierz ▶.

     Urządzenie odczyta powiadomienie, wykorzystując technologię zamiany tekstu na mowę. Funkcja nie jest dostępna dla wszystkich języków.

Rozmowa przez zestaw głośnomówiący

UWAGA: Chociaż większość telefonów i zestawów słuchawkowych jest obsługiwana i może być używana, nie można zagwarantować zgodności konkretnego telefonu lub zestawu słuchawkowego. Nie wszystkie funkcje mogą być dostępne w każdym telefonie.

Dzięki bezprzewodowej technologii Bluetooth urządzenie może łączyć się ze zgodnym telefonem komórkowym i bezprzewodowym zestawem słuchawkowym lub kaskiem i pełnić funkcję zestawu głośnomówiącego. Aby sprawdzić zgodność, odwiedź stronę www.garmin.com/bluetooth.

Nawiązywanie połączenia

1 Wybierz **Aplikacje** > **Telefon**.

2 Wybierz opcję:
   - Aby wybrać numer, wybierz pozycję **Wybierz numer**, wprowadź numer telefonu i wybierz pozycję **Wybierz numer**.
   - Aby wyświetlić numery ostatnich, nieodebranych, ostatnio wybieranych lub odebranych połączeń, wybierz **Historia połączeń**, a następnie wybierz dziennik i numer i wybierz **Połącz**, aby zadzwonić.
   - Aby wykonać połączenie do kontaktu ze spisu telefonów, wybierz **Spis telefonów**, wybierz kontakt i wybierz **Połącz**.
   - Aby zadzwonić pod numer telefonu punktu szczególnego, takiego jak restauracja lub atrakcja, wybierz **Przeglądaj kategorie**, wybierz kategorię, a następnie pozycję i **Połącz**.

Dzwonienie do domu

Zanim będzie można dzwonić do domu, trzeba podać domowy numer telefonu.

Wybierz kolejno **Aplikacje** > **Telefon** > **Dzwoń do domu**.

Nawiązywanie połączenia za pomocą wybierania głosowego

1 Wybierz kolejno **Aplikacje** > **Telefon** > **Wybieranie głosowe**.

2 Nasłuchuj komunikatu głosowego.

3 Powiedz **Połącz**, a następnie podaj nazwę kontaktu, numer telefonu lub lokalizację, z którą chcesz nawiązać połączenie.

Korzystanie z opcji dostępnych w trakcie rozmowy

Po odebraniu połączenia udostępnione zostaną opcje, z których można korzystać w trakcie rozmowy. Niektóre opcje mogą nie być obsługiwane przez różne telefony.

PORADA: W razie zamknięcia strony opcji dostępnych w trakcie rozmowy można otworzyć ją ponownie, wybierając na dowolnym ekranie. Można również wybrać rozmówcę z mapy.

- Aby skonfigurować połączenie konferencyjne, wybierz **Dodaj połączenie**.
- Aby przenieść dźwięk do telefonu, wybierz **Poł. tel.: urz. naw.**.

  PORADA: Funkcja ta jest przydatna w przypadku, gdy chcesz zerwać połączenie Bluetooth i dalej rozmawiać przez telefon lub gdy potrzebujesz prywatności.
- Aby użyć klawiatury numerycznej, wybierz **Klawiatura**.

  PORADA: Można użyć tej funkcji, aby korzystać z automatycznych systemów, takich jak poczta głosowa.
- Aby wyciszyć mikrofon, wybierz **Wycisz**.
- Aby się rozłączyć, wybierz **Zakończ**.

Konfigurowanie funkcji Bluetooth dla urządzenia Apple®

Domyślnie wszystkie zgodne funkcje Bluetooth są włączone podczas parowania z telefonem. Możesz włączać i wyłączać lub dostosowywać określone funkcje.

Wyłączanie funkcji Bluetooth (iPhone®)

Domyślnie wszystkie zgodne funkcje Bluetooth są włączone podczas parowania z telefonem. Możesz wyłączyć pewne funkcje Bluetooth, zachowując połączenie z innymi.

1. Wybierz kolejno **Ustawienia** > **Sieci bezprzewod.**.
2. Wybierz opcję:
   - Aby wyłączyć wszystkie funkcje Bluetooth, usuń zaznaczone pola wyboru Bluetooth.
   - Aby wyłączyć tryb głośnomówiący, wybierz nazwę telefonu i odznacz pole wyboru **Rozmowy telefoniczne**.

Konfiguracja funkcji Bluetooth dla smartfonu z systemem Android™

Domyślnie wszystkie zgodne funkcje Bluetooth są włączone podczas parowania z telefonem. Możesz włączać i wyłączać lub dostosowywać określone funkcje.

Wyłączanie funkcji Bluetooth (Android)

Domyślnie wszystkie zgodne funkcje Bluetooth są włączone podczas parowania z telefonem. Możesz wyłączyć pewne funkcje Bluetooth, zachowując połączenie z innymi.

1. Wybierz kolejno **Ustawienia** > **Sieci bezprzewod.**.
2. Wybierz opcję:
   - Aby wyłączyć wszystkie funkcje Bluetooth, usuń zaznaczone pola wyboru Bluetooth.
   - Aby wyłączyć jedynie tryb głośnomówiący, wybierz nazwę telefonu i odznacz pole wyboru **Rozmowy telefoniczne**.

Odłączanie urządzenia Bluetooth

Można tymczasowo odłączyć urządzenie Bluetooth, nie usuwając go z listy sparowanych urządzeń. W przyszłości urządzenie Bluetooth nadal będzie mogło połączyć się automatycznie z urządzeniem zūmo.

1. Wybierz kolejno **Ustawienia** > **Sieci bezprzewod.**.
2. Wybierz urządzenie do odłączenia.
3. Wybierz **Rozłącz**.

Usuwanie sparowanego telefonu

Można usunąć sparowany telefon, aby uniemożliwić łączenie się tego telefonu z urządzeniem w przyszłości.

1 Wybierz kolejno **Ustawienia** > **Sieci bezprzewod.**.
2 Wybierz nazwę telefonu i wybierz **Zapomnij urządzenie**.

Utrudnienia drogowe

NOTYFIKACJA

Firma Garmin nie odpowiada za dokładność ani aktualność informacji o ruchu drogowym.

Urządzenie może dostarczać informacji o utrudnieniach drogowych zarówno tuż przed Tobą, jak i na całej trasie. Możesz ustawić urządzenie tak, aby unikało korków podczas przeliczania tras i wyszukiwało nową trasę do punktu docelowego w przypadku wystąpienia dużego opóźnienia przez korki na aktywnej trasie (*Ustawienia dotyczące utrudnień drogowych*, strona 56). Mapa utrudnień drogowych umożliwia przeglądanie mapy z zaznaczonymi opóźnieniami w ruchu na obszarze, w którym się znajdujesz.

Aby zapewnić informacje o utrudnieniach drogowych, urządzenie musi odbierać dane o ruchu drogowym.

- Wszystkie modele urządzenia mogą odbierać bezpłatnie dane o ruchu drogowym za pomocą aplikacji Garmin Drive.

Informacje o ruchu drogowym nie są dostępne na wszystkich obszarach. Informacje na temat obszarów zasięgu komunikatów drogowych można znaleźć na stronie garmin.com/traffic.

Odbieranie informacji o ruchu drogowym przy użyciu smartfona

Urządzenie może odbierać bezpłatne informacje o ruchu drogowym, gdy jest ono połączone ze smartfonem z uruchomioną aplikacją Garmin Drive.

1 Połącz urządzenie z aplikacją Garmin Drive (*Parowanie telefonu i zestawu słuchawkowego*, strona 35).
2 W urządzeniu zūmo wybierz kolejno **Ustawienia** > **Utrudnienia drogowe** i sprawdź, czy pole wyboru **Utrudnienia drogowe** jest zaznaczone.

Odbieranie informacji o ruchu drogowym przy użyciu odbiornika komunikatów drogowych

NOTYFIKACJA

Przednie szyby z wbudowanym podgrzewaniem mogą negatywnie wpłynąć na działanie odbiornika komunikatów drogowych.

Odbiornik komunikatów drogowych może odbierać dane o ruchu drogowym, wykorzystując sygnał transmisji bezprzewodowej tam, gdzie jest on dostępny. Aby odbierać informacje o ruchu drogowym za pośrednictwem odbiornika sygnałów bezprzewodowych, potrzebny jest przewód zasilający obsługujący informacje o ruchu drogowym. Odbiornik komunikatów drogowych jest dołączony do niektórych modeli urządzenia (*Utrudnienia drogowe*, strona 39). .

Informacje o ruchu drogowym nie są dostępne na wszystkich obszarach. Informacje na temat obszarów zasięgu komunikatów drogowych można znaleźć na stronie garmin.com/traffic.

Podłącz urządzenie do źródła zasilania w pojeździe za pomocą przewodu zasilającego obsługującego informacje o ruchu drogowym (*Montowanie urządzenia w samochodzie*, strona 9).

Przewód zasilający dołączany do modeli oferujących funkcję komunikatów drogowych umożliwia odbiór informacji o ruchu drogowym.

Jeśli znajdujesz się w zasięgu nadawania komunikatów drogowych, urządzenie wyświetli informacje o ruchu drogowym, aby uniknąć korków.

Subskrypcje odbiornika informacji drogowych

Regionalna subskrypcja informacji drogowych dołączona jest do większości odbiorników informacji drogowych. Istnieje możliwość dodania subskrypcji informacji drogowych dla innych regionów, z których można korzystać w odbiorniku informacji drogowych. Więcej informacji można znaleźć na stronie internetowej garmin.com /traffic.

Wyświetlanie subskrypcji komunikatów drogowych

Wybierz kolejno **Ustawienia** > **Utrudnienia drogowe** > **Subskrypcje**.

Dodawanie subskrypcji

Istnieje możliwość zakupu subskrypcji komunikatów drogowych dla innych regionów lub krajów.

1. Wybierz**Ustawienia** > **Utrudnienia drogowe**.
2. Wybierz kolejno **Subskrypcje** > ✚.
3. Zapisz identyfikator odbiornika komunikatów drogowych.
4. Odwiedź stronę garmin.com/fmtraffic, aby zakupić subskrypcję komunikatów drogowych, gdzie otrzymasz kod składający się z 25 znaków.

   Kodu subskrypcji komunikatów drogowych nie można użyć ponownie. Trzeba uzyskać nowy kod przy każdym odnowieniu usługi. Jeśli posiadasz kilka radiowych odbiorników komunikatów drogowych, musisz uzyskać osobny kod dla każdego odbiornika.
5. Wybierz **Dalej** w urządzeniu.
6. Podaj kod.
7. Wybierz **Gotow.**.

Wyświetlanie utrudnień drogowych na mapie

Na mapie ruchu wyświetlany jest ruch drogowy oznaczony kolorami oraz opóźnienia na pobliskich drogach.

1. W menu głównym wybierz kolejno **Aplikacje** > **Utrudnienia drogowe**.
2. W razie potrzeby wybierz kolejno ☰ > **Legenda**, aby wyświetlić legendę mapy ruchu.

Wyszukiwanie wypadków drogowych

1. W menu głównym wybierz kolejno **Aplikacje** > **Utrudnienia drogowe**.
2. Wybierz kolejno ☰ > **Zdarzenia**.
3. Wybierz element na liście.
4. Jeśli występuje więcej niż jeden wypadek, użyj strzałek, aby wyświetlić pozostałe wypadki.

Korzystanie z aplikacji

Jazda grupowa

Aplikacja Jazdy grupowej umożliwia koordynowanie jazdy i komunikowanie się z pobliskimi motocyklistami za pomocą zapamiętanych wiadomości tekstowych, map na żywo oraz komunikacji głosowej.

UWAGA: Przed skorzystaniem z aplikacji Group Ride należy zainstalować akcesorium Group Ride. Odwiedź stronę garmin.com, aby kupić akcesorium Group Ride.

Rozpoczęcie jazdy grupowej

Utworzenie jazdy grupowej pozwala na korzystanie z grupowego kanału radiowego, przeglądanie i usuwanie uczestników dołączających do jazdy grupowej oraz ustawienie jej nazwy.

1. W menu głównym wybierz kolejno **Jazda grupowa** > **Rozpocznij jazdę grupową**.
2. Podaj nazwę uczestnika i wybierz opcję **Gotow.**.
3. W razie potrzeby wybierz kanał radiowy i naciśnij **Dalej**.
4. Podaj nazwę jazdy i wybierz **Gotow.**.

   W momencie dołączania kolejnych uczestników do jazdy grupowej ich nazwy pojawią się na liście.
5. Wybierz **Start**.

   Jazda grupowa rozpoczyna się po zsynchronizowaniu wszystkich uczestników.

Dołączanie do jazdy grupowej

Możesz dołączyć do pobliskiej jazdy grupowej stworzonej przez innego motocyklistę.

UWAGA: W niektórych modelach produktu aplikacja Jazdy grupowej jest zlokalizowana w menu aplikacji.

1. W menu głównym wybierz kolejno **Jazda grupowa** > **Najbliższe jazdy grupowe**.
2. Wybierz pobliską jazdę grupową, a następnie **Dołącz**.

Ponowne dołączenie do ostatniej jazdy grupowej

Możesz ponownie dołączyć do każdej z dziesięciu ostatnich jazd grupowych.

1. W menu głównym wybierz kolejno **Jazda grupowa** > **Ostatnie jazdy grupowe**.
2. Wybierz ostatnią jazdę grupową, a następnie **Dołącz**.

Dodawanie uczestników do jazdy grupowej

Możesz dodawać uczestników do jazdy grupowej, która została już rozpoczęta.

1. W menu głównym wybierz **Jazda grupowa**.
2. W razie potrzeby wybierz .
3. Wybierz **Więcej**.

   W momencie dołączania nowych uczestników do jazdy grupowej ich nazwy pojawią się na liście.
4. Wybierz **Kontynuuj**.

Transmitowanie wiadomości

⚠ OSTRZEŻENIE

Podczas jazdy nie należy czytać, wysyłać ani odpowiadać na żadne wiadomości. Spoglądanie na wyświetlacz może spowodować rozproszenie uwagi, co może doprowadzić do wypadku oraz do obrażeń ciała lub śmierci.

Istnieje możliwość transmitowania zapamiętanej wiadomości członkom aktywnej jazdy grupowej, którzy są w zasięgu radia VHF.

1. W menu głównym wybierz **Jazda grupowa**.
2. W razie potrzeby wybierz .
3. Wybierz opcję **Transmisja do grupy**.
4. Wybierz zapamiętaną wiadomość, a następnie wybierz **Wyślij**.

Transmitowanie lokalizacji

⚠ OSTRZEŻENIE

Podczas jazdy nie należy korzystać z wyświetlacza w celu transmitowania informacji o lokalizacji. Spoglądanie na wyświetlacz może spowodować rozproszenie uwagi, co może doprowadzić do wypadku oraz do poważnych obrażeń ciała lub śmierci.

Można transmitować pozycję członkom aktywnej grupy, którzy znajdują się w zasięgu radia VHF.

1. W menu głównym wybierz **Jazda grupowa**.
2. W razie potrzeby wybierz .
3. Wybierz kolejno **Transmisja do grupy** > **Transmisja lokalizacji**, a następnie wybierz lokalizację.
4. Wybierz kolejno **Udostępnij**.

Wyświetlanie powiadomień jazdy grupowej

⚠ OSTRZEŻENIE

Nie czytaj ani nie odpowiadaj na powiadomienia podczas prowadzenia pojazdu. Spoglądanie na wyświetlacz może spowodować rozproszenie uwagi, co może doprowadzić do wypadku oraz do poważnych obrażeń ciała lub śmierci.

Na większości stron powiadomienie jest wyświetlane, gdy urządzenie otrzyma wiadomość lub informacje o przesyłanej lokalizacji jazdy grupowej. Możesz również wyświetlać powiadomienia jazdy grupowej w aplikacji Jazda grupowa.

UWAGA: W widoku mapy nowe powiadomienia wyświetlane są w narzędziu mapy na krawędzi ekranu.

1. W menu głównym wybierz kolejno **Jazda grupowa** > i wybierz powiadomienie.
2. Wybierz opcję **Start!**, aby nawigować do udostępnionej lokalizacji.

Opuszczanie jazdy grupowej

1. W menu głównym wybierz **Jazda grupowa**.
2. W razie potrzeby wybierz .
3. Wybierz kolejno **Zakończ** > **Kontynuuj**.

Ustawienia jazdy grupowej

W menu głównym wybierz kolejno **Jazda grupowa** > .

Edytuj nazwę uczestnika: Opcja umożliwia ustawienie nazwy wyświetlanej podczas jazdy grupowej. Ustawienie to nie jest dostępne w trakcie aktywnej jazdy grupowej.

Et. uczest. jazdy na mapie: Opcja ta umożliwia ustawienie etykiet wyświetlanych dla każdego aktywnego uczestnika jazdy na mapie.

Pokaż ślady na mapie: Opcja ta wyświetla trasę pokonywaną przez każdego uczestnika jazdy grupowej na mapie.

Autom. przybliż. grupy: Opcja ta uruchamia automatycznie powiększane fragmentu mapy, na którym odbywa się aktywna jazda grupowa.

Przywróć ust. domyśl.: Opcja ta umożliwia zresetowanie wszystkich ustawień jazdy grupowej do wartości domyślnych. Ustawienie to nie jest dostępne w trakcie aktywnej jazdy grupowej.

Radio

UWAGA: Funkcja nie jest dostępna we wszystkich modelach urządzenia.

Za pomocą aplikacji radiowej można zapamiętywać stacje radiowe i wybierać kanały radiowe oraz kody redukcji szumów. Aby korzystać z tej funkcji, podłącz urządzenie i antenę do uchwytu jazdy grupowej. Urządzenie zūmo automatycznie konfiguruje ustawienia radia po dołączeniu lub utworzeniu jazdy grupowej.

Wybieranie zapamiętanych stacji

UWAGA: W niektórych modelach produktu aplikacja radiowa znajduje się w menu aplikacji.

1 W menu głównym wybierz **Radio**.
2 Wybierz opcję:
   - Aby przełączać między dostępnymi ustawieniami wstępnymi, użyj przycisków ▲ i ▼.
   - Aby wybrać ustawienie wstępne z menu, wybierz opcję **Zapamiętane**.

Wybór kanału radiowego

1 W menu głównym wybierz **Radio**.
2 Wybierz opcję:
   - Aby przełączyć na inny kanał, wybierz kolejno ✚ lub ▬.
   - Aby wybrać kanał MURS z menu, wybierz **Kanał**.

Regulacja redukcji szumu

Możesz wyregulować redukcję szumu i przełączać między trybami CTCSS, DCS i otwartej redukcji szumu w celu poprawienia jakości dźwięku oraz uniknięcia zakłóceń fal radiowych na danym terenie.

1 W menu głównym wybierz **Radio**.
2 Wybierz opcję:
   - Aby wybrać kod redukcji szumu w ramach bieżącego trybu, wybierz opcję ✚ lub ▬.
   - Aby dostosować tryb redukcji szumu, wybierz opcję **Otwarty**.

Dodawanie własnego ustawienia predefiniowanego radia

1 Wybierz kolejno **Radio** > **Zapamiętane** > ⊕.
2 Wybierz ✚ lub ▬, aby wybrać kanał i kod redukcji szumów.
3 Wybierz **Zapisz**.

Wybieranie sygnału potwierdzenia

Podczas obsługi radia można wybrać dźwięk odtwarzany przez inne urządzenia.

1 Wybierz kolejno **Radio** > 🔧 > **Sygnał potwierdzenia**.
2 Wybierz sygnał potwierdzenia.
   Urządzenie odtworzy wybrany dźwięk.
3 Wybierz **Zapisz**.

Wyłączanie funkcji radia

Wybierz kolejno **Radio** > ⏻ > **Kontynuuj**.

Włączanie funkcji Push-to-Talk z zestawem słuchawkowym

Można włączyć funkcję Push-to-Talk do korzystania ze zgodnym zestawem słuchawkowym Bluetooth. Ta funkcja umożliwia przesyłanie głosu za pomocą funkcji wybierania głosowego zestawu słuchawkowego.

1 Wybierz **Radio** > 🔧 > **Naciśnij, aby mówić przez zestaw słuchawkowy**.
2 W razie potrzeby postępuj zgodnie z wyświetlanymi instrukcjami, aby sparować zestaw słuchawkowy z urządzeniem.
3 Wybierz **Naciśnij, aby mówić przez zestaw słuchawkowy**.
4 Wybierz opcję ✔.

Nadawanie komunikatów głosowych

Aby umożliwić nadawanie komunikatów głosowych, należy sparować urządzenie zūmo ze zgodnym zestawem słuchawkowym Bluetooth lub podłączyć mikrofon.

Możesz rozpocząć nadawanie komunikatów głosowych w ramach komunikacji radiowej za pomocą podłączonego mikrofonu lub zgodnego zestawu słuchawkowego Bluetooth.

UWAGA: W niektórych modelach produktu aplikacja radiowa znajduje się w menu aplikacji.

Wybierz opcję:

- Przytrzymaj przycisk funkcji „naciśnij, aby mówić” z boku podłączonego mikrofonu.
- W menu głównym wybierz kolejno **Radio** > **Naciśnij, aby mówić**.
- Użyj funkcji wybierania głosowego na podłączonym zestawie słuchawkowym Bluetooth (*Włączanie funkcji Push-to-Talk z zestawem słuchawkowym*, strona 43).

  PORADA: Możesz nacisnąć przycisk wstrzymania lub zatrzymania, aby ręcznie wyłączyć radio.

  UWAGA: Aby użyć tej funkcji, należy włączyć ustawienie **Naciśnij, aby mówić przez zestaw słuchawkowy** (*Ustawienia radiowe*, strona 44).

Regulacja głośności radia

1 Wybierz kolejno **Radio** > .
2 Wyreguluj głośność za pomocą suwaków.

Ustawienia radiowe

W menu głównym wybierz kolejno **Radio** > .

Naciśnij, aby mówić przez zestaw słuchawkowy: Funkcja umożliwia mówienie po naciśnięciu przycisku „naciśnij, by mówić” na kompatybilnym zestawie słuchawkowym.

Sygnał potwierdzenia: Funkcja pozwala na ustawienie sygnału potwierdzenia emitowanego przez urządzenie w trakcie obsługi radioodbiornika.

Przywróć ust. domyśl.: Funkcja umożliwia przywrócenie wartości fabrycznych wszystkich ustawień radiowych oraz ustawień zapamiętanych.

Aplikacja Garmin PowerSwitch™

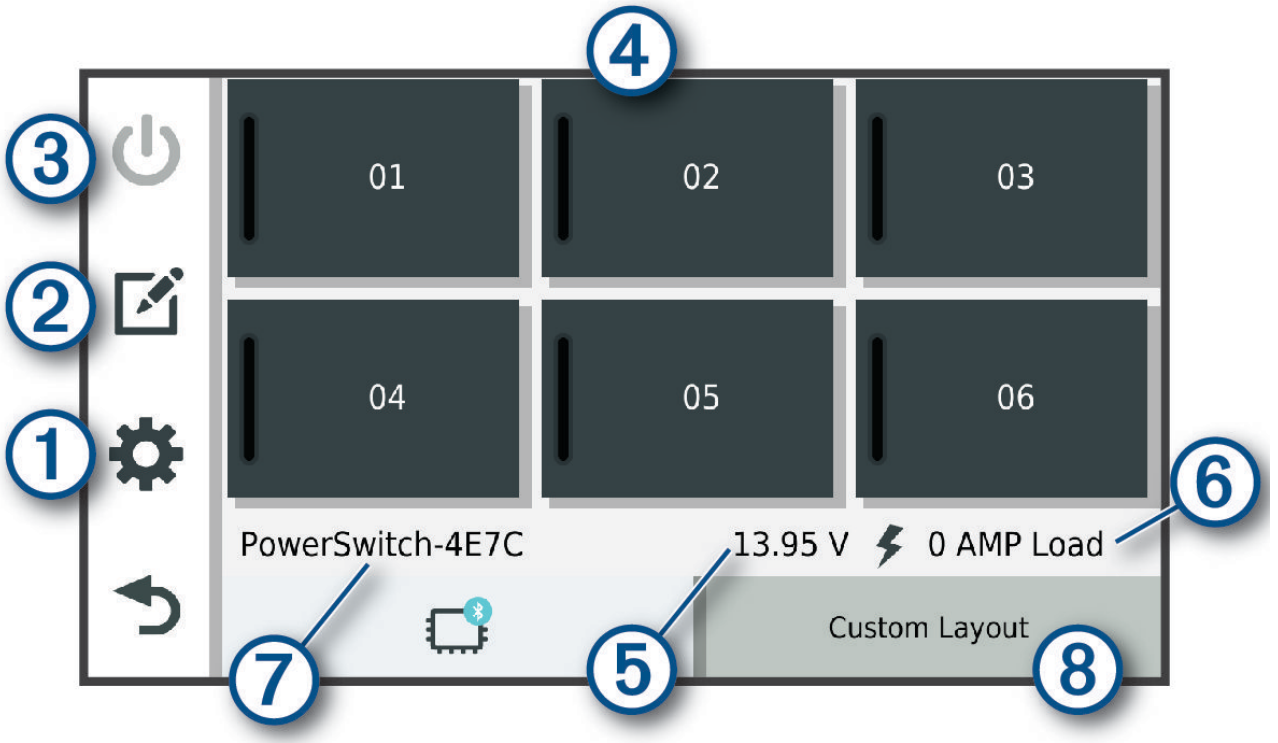

①	Otwiera menu ustawień aplikacji
②	Otwiera tryb edycji umożliwiający dostosowanie wyglądu i funkcji aplikacji
③	Wyłącza wszystkie wyjścia
④ Przyciski zasilania	Aktywuje każde podłączone wyjście
⑤	Wyświetla napięcie wejściowe
⑥	Wyświetla całkowite natężenie wybranego urządzenia Garmin PowerSwitch
⑦	Wyświetla nazwę urządzenia
⑧	Wyświetla karty urządzenia Garmin PowerSwitch i karty układu niestandardowego

Aktywacja przełącznika zasilania

Zanim będzie można użyć aplikacji Garmin PowerSwitch do aktywacji przełącznika, zainstaluj urządzenie Garmin PowerSwitch w pojeździe i sparuj je z aplikacją Garmin PowerSwitch.

W aplikacji Garmin PowerSwitch wybierz przycisk zasilania, aby włączyć lub wyłączyć dany przełącznik.

Wyłączanie wszystkich przełączników

Wybierz ⏻.

Dostosowywanie przycisku

1 Na ekranie aplikacji Garmin PowerSwitch wybierz opcję .
   Aplikacja przechodzi w tryb edycji.
2 Wybierz opcję na przycisku, który chcesz dostosować.
3 Wybierz opcję:
   - Aby zmienić nazwę przycisku, wybierz pole **Etykieta przycisku** i podaj nazwę.
   - Aby zmienić ikonę przycisku, wybierz pole **Ikona** a następnie wybierz ikonę.
   - Aby zmienić kolor przycisku, wybierz kolor.
   - Aby zmienić tryb przycisku, wybierz tryb przycisku.
   - Aby dostosować intensywność podświetlenia przełącznika, użyj suwaka.
   - Aby ustawić aktywowanie przycisku za pomocą wejścia sterującego, wybierz wejście sterujące.
4 Wybierz .
5 Wybierz **Gotow.**.

Przypisywanie przełącznika do wejścia sterującego

Przed korzystaniem z funkcji wejścia sterującego należy podłączyć to wejście do urządzenia Garmin PowerSwitch (*Podłączanie wejścia sterującego*, strona 68).

Istnieje możliwość ustawienia jednego lub więcej przełączników tak, aby włączały funkcję gdy do urządzenia Garmin PowerSwitch przekazywany jest sygnał z wejścia sterującego.

1 Wybierz kolejno .
2 Wybierz urządzenie Garmin PowerSwitch.
3 Wybierz wejście sterujące.
4 Wybierz jeden lub więcej przełączników.

Dodawanie niestandardowego układu

Do aplikacji Garmin PowerSwitch można dodać kartę niestandardowego układu. Przyciski dodane do niestandardowego układu mogą sterować wieloma przełącznikami jednocześnie.

1 W aplikacji Garmin PowerSwitch wybierz opcję .
   Urządzenie przechodzi w tryb edycji.
2 Wybierz .

Dodawanie przycisku do układu niestandardowego

1 W aplikacji Garmin PowerSwitch wybierz zakładkę układu niestandardowego.
2 Wybierz opcję ✎.
   Aplikacja przechodzi w tryb edycji.
3 Wybierz opcję **Dodaj przycisk**.
4 Na nowym przycisku wybierz opcję ✎.
5 Wybierz opcję:
   - Aby zmienić nazwę przycisku, wybierz pole **Etykieta przycisku** i podaj nazwę.
   - Aby zmienić ikonę przycisku, wybierz pole **Ikona** a następnie wybierz ikonę.
   - Aby zmienić kolor przycisku, wybierz kolor.
6 Wybierz opcję **Dodaj działanie**.
7 W razie potrzeby wybierz urządzenie Garmin PowerSwitch i przełącznik.
8 Wybierz czynność:
   - W celu ustawienia przycisku tak, aby wyłączał i włączał przełącznik przy każdym przyciśnięciu, wybierz opcję **Przełącz**.
   - Aby ustawić przycisk tak, aby włączał przełącznik, wybierz opcję **Włącz**.
   - Aby ustawić przycisk tak, aby wyłączał przełącznik, wybierz opcję **Wyłącz**.
9 Wybierz tryb przycisku:
   - Aby ustawić przycisk tak, aby był aktywowany jednym dotknięciem, wybierz opcję **Normalna**.
   - Aby ustawić przycisk tak, aby aktywował się jedynie przy dotknięciu, wybierz opcję **Chwilowe**.
   - Aby ustawić przycisk tak, aby wielokrotnie włączał się i wyłączał, wybierz opcję **Światło stroboskopowe**, a następnie ustaw przedziały czasu.
10 W razie potrzeby ustaw jasność świateł za pomocą suwaka.
11 Wybierz <.
12 Jeśli to konieczne, wybierz opcję **Dodaj działanie** w celu dodania dodatkowych akcji do przycisku.
   Istnieje możliwość dodania jednej akcji dla każdego przełącznika na urządzeniu Garmin PowerSwitch.

Rozmieszczanie przycisków w układzie niestandardowym

1 W aplikacji Garmin PowerSwitch wybierz zakładkę układu niestandardowego
2 Wybierz opcję ✎.
   Aplikacja przechodzi w tryb edycji.
3 Przytrzymaj ⤢ i przeciągnij przycisk, który chcesz przenieść, w nowe miejsce.

Usuwanie niestandardowego układu lub przycisku

1 W aplikacji Garmin PowerSwitch wybierz zakładkę układu niestandardowego.
2 Wybierz opcję ✎.
   Aplikacja przechodzi w tryb edycji.
3 Wybierz opcję:
   - Aby usunąć przycisk, wybierz ikonę 🗑 na przycisku, który chcesz usunąć.
   - Aby usunąć kartę układu, wybierz 🗑 na karcie układu.

Procedury

Procedury pozwalają zautomatyzować urządzenie Garmin PowerSwitch. Po określeniu procedur na zgodnym urządzeniu nawigacyjnym Garmin przełącznik zostanie włączony lub wyłączony automatycznie po wykryciu wybranych warunków. Możesz na przykład ustawić procedurę włączania przełącznika o określonej godzinie każdego dnia lub po rozwinięciu przez pojazd określonej prędkości. Procedury są dostępne wyłącznie w przypadku korzystania ze zgodnego urządzenia nawigacyjnego Garmin.

Dodawanie procedury

1 W aplikacji Garmin PowerSwitch wybierz ⚙ > **Procedury**.
2 W razie potrzeby wybierz **Dodaj procedurę**.
3 Wybierz **Kiedy**.
4 Wybierz przyczynę wyzwolenia działania:
   - Aby ustawić wyzwolenie przełącznika, gdy pojazd osiągnie określoną prędkość, wybierz **Prędkość** > **Dalej** i postępuj zgodnie z instrukcjami wyświetlanymi na ekranie, aby wprowadzić progi prędkości.
   - Aby ustawić wyzwolenie przełącznika o określonej godzinie każdego dnia, wybierz **Czas** > **Dalej** i wprowadź czas.
   - Aby ustawić wyzwolenie przełącznika o wschodzie słońca, wybierz **Wschód słońca**.
   - Aby ustawić wyzwolenie przełącznika o zachodzie słońca, wybierz **Zachód słońca**.
5 Wybierz opcję **Dodaj działanie**.
6 Wybierz urządzenie, przełącznik, czynność i tryb przycisku.
7 W razie potrzeby wyreguluj ściemniacz za pomocą suwaka.
8 Wybierz **Zapisz**.

Edytowanie procedury

1 W aplikacji Garmin PowerSwitch wybierz ⚙ > **Procedury**.
2 Wybierz 🔧 na procedurze, którą chcesz edytować.
3 Wybierz opcję:
   - Aby zmienić sposób włączenia procedury, wybierz opcję **Kiedy**, a następnie sposób włączenia.
   - Aby zmienić akcję, wybierz 🔧 przy zmienianej akcji w celu jej zaktualizowania.
   - Dodanie akcji do procedury jest możliwe poprzez wybranie opcji **Dodaj działanie**, a następnie podanie informacji o niej.
4 Wybierz **Zapisz**.

Usuwanie procedury

1 W aplikacji Garmin PowerSwitch wybierz ⚙ > **Procedury**.
2 Wybierz symbol 🗑 przy procedurze, którą chcesz usunąć.

Wyświetlanie podręcznika użytkownika urządzenia

Możesz wyświetlić kompletny podręcznik użytkownika na ekranie urządzenia w wielu dostępnych językach.

1 Wybierz kolejno **Aplikacje** > **Podręcznik użytkownika**.
   Podręcznik użytkownika wyświetla się w tym samym języku, co oprogramowanie.
2 Wybierz 🔍, aby znaleźć podręcznik użytkownika (opcjonalnie).

Odtwarzacz multimedialny

Odtwarzacz multimedialny może odtwarzać muzykę lub dźwięk z poniższych źródeł.

- Pliki muzyczne przechowywane w urządzeniu zūmo.
- Dźwięk Bluetooth ze sparowanego telefonu.

Dodawanie narzędzia odtwarzacza muzycznego do mapy

Narzędziem odtwarzacza muzycznego na mapie można sterować na mapie.

1 Otwórz mapę.
2 Wybierz kolejno ⋮ > **Odtwarzacz muzyki**.
   Na mapie pojawią się elementy sterowania odtwarzaczem muzycznym.

Zmiana źródła multimediów

Możesz zmienić źródło, z którego odtwarzane są multimedia na urządzeniu.

1 Wybierz **Muzyka**.
2 Wybierz bieżące źródło multimediów ①.

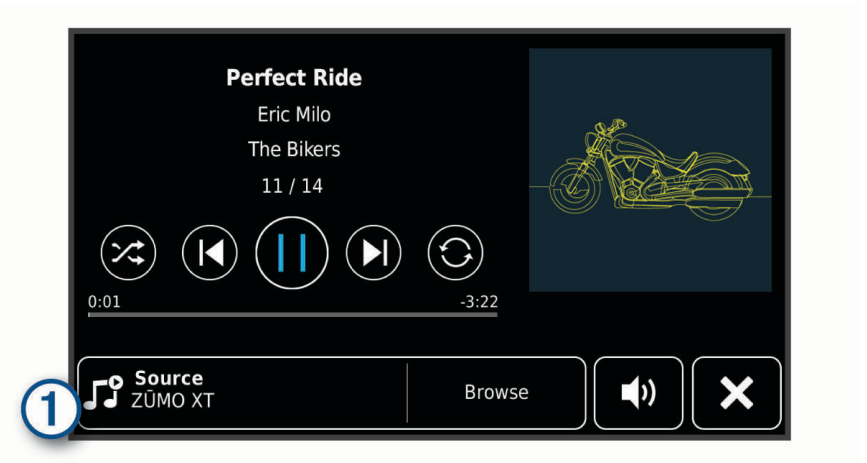

3 Wybierz dostępne źródło multimediów z listy.

BirdsEyeObrazy

Usługa Obrazy BirdsEye zapewnia wysokiej rozdzielczości obrazy do pobrania, takie jak szczegółowe zdjęcia satelitarne i rastrowe mapy topograficzne. BirdsEyeObrazy można pobierać bezpośrednio do urządzenia, gdy jest ono podłączone do sieci Wi-Fi.

Pobieranie obrazów BirdsEye

Aby móc pobrać obrazy BirdsEye bezpośrednio na urządzenie, najpierw należy połączyć się z siecią bezprzewodową (*Nawiązywanie połączenia z siecią Wi-Fi*, strona 59).

1 Wybierz **BirdsEye Direct**.
2 Wybierz ⬇.
3 Wybierz opcję:
   - Aby pobrać pliki obrazów BirdsEye dla konkretnej pozycji lub obszaru, wybierz **Pozycja** i wybierz kategorię.
     UWAGA: Domyślną lokalizacją jest Twoja aktualna pozycja.
   - Aby wybrać opcję jakości obrazu, wybierz **Szczegółowość**.
   - Aby zdefiniować rozmiar wyświetlanego obszaru w pobranych plikach obrazów, wybierz **Rozmiar** i wpisz dystans od wybranej pozycji.
   - Aby wybrać miejsce zapisu pobranych obrazów, wybierz opcję **Zapisz w**.
4 Wybierz **Pobierz**.
5 Wpisz nazwę dla pobranych obrazów i wybierz **Gotow.**.

Funkcja planowania podróży

Przy użyciu funkcji planowania podróży można tworzyć i zapisywać trasy, w które można udać się w późniejszym terminie. Ta funkcja przydaje się do planowania dostaw towarów, a także wakacji i wycieczek krajoznawczych. Zapisaną trasę można poddawać dalszym modyfikacjom mającym na celu — na przykład — dostosowanie kolejności pozycji przejazdu, zoptymalizowanie kolejności postojów, dodanie proponowanych atrakcji czy dodanie punktów kształtowania trasy.

Przy użyciu funkcji planowania podróży można także edytować i zapisać aktywną trasę.

Planowanie podróży

Podróż może uwzględniać wiele celów, w tym co najmniej jeden punkt startowy i jeden cel podróży. Pozycja startowa to pozycja, z której planujesz rozpocząć podróż. W przypadku rozpoczęcia podróży z innej pozycji urządzenie zaoferuje możliwość udania się najpierw do pozycji startowej. W przypadku podróży w obie strony pozycja startowa i cel podróży mogą być takie same.

1 Wybierz kolejno **Aplikacje** > **Planowanie podróży** > **Nowa podróż**.
2 Wybierz **Wybierz pozycję startową**.
3 Wybierz lokalizację punktu startowego, a następnie **Wybierz**.
4 Wybierz **Wybierz cel**.
5 Wybierz lokalizację celu podróży, a następnie **Wybierz**.
6 Wybierz **Dodaj pozycję**, aby dodać więcej pozycji (opcjonalnie).
7 Po dodaniu wszystkich niezbędnych pozycji wybierz kolejno **Dalej** > **Zapisz**.
8 Wpisz nazwę i wybierz **Gotow.**.

Edytowanie i zmiana kolejności pozycji na trasie podróży

1 Wybierz kolejno **Aplikacje** > **Planowanie podróży** > **Zapisane podróże**.
2 Wybierz zapisaną podróż.
3 Wybierz pozycję.
4 Wybierz opcję:
   - Aby przesunąć wybraną pozycję w górę lub w dół, wybierz ⇕ i przeciągnij pozycję w nowe miejsce na trasie podróży.
   - Aby dodać nową pozycję za wybraną pozycją, wybierz ⊕.
   - Aby usunąć tę pozycję, wybierz 🗑.

Optymalizowanie kolejności celów dla podróży

Urządzenie może automatyczne optymalizować kolejność celów na trasie podróży, aby wyznaczyć krótszą i wydajniejszą trasę. Zoptymalizowanie kolejności nie powoduje zmiany pozycji startowej ani celu podróży.

Podczas edycji podróży wybierz kolejno 🔧 > **Optymalizuj kolejność**.

Odkrywanie atrakcji na trasie podróży

Urządzenie może proponować interesujące lub popularne atrakcje, które możesz dodać do swojej podróży.

1 Podczas edycji podróży wybierz kolejno 🔧 > **Zasugeruj atrakcje**.
2 Wybierz atrakcję, aby wyświetlić więcej informacji.
3 Wybierz opcję **Wybierz**, aby dodać atrakcję do wycieczki.

Zmiana opcji wyznaczania trasy podróży

Rozpoczynając podróż, można dostosować sposób obliczania trasy.

1 Wybierz kolejno **Aplikacje** > **Planowanie podróży** > **Zapisane podróże**.
2 Wybierz zapisaną podróż.
3 Wybierz ikonę profilu pojazdu, a następnie wybierz pojazd, którym planujesz odbyć podróż (opcjonalnie).
4 Wybierz 🔧.
5 Aby zmienić tryb obliczania tras podróży, wybierz **Preferencje trasy** (*Zmiana trybu obliczania trasy*, strona 15).

Podróż wg zapisanego planu podróży

1 Wybierz kolejno **Aplikacje** > **Planowanie podróży** > **Zapisane podróże**.
2 Wybierz zapisaną podróż.
3 Wybierz **Start!**.
4 Wybierz pierwszą pozycję, do której chcesz wyznaczyć trasę, i wybierz **Start**.
   Urządzenie wyznaczy trasę z aktualnej pozycji do wybranej pozycji, a następnie pokieruje do pozostałych celów podróży w odpowiedniej kolejności.

Udostępnianie trasy

Możesz udostępniać trasy innym urządzeniom zūmo.

1 Wybierz kolejno **Aplikacje** > **Udostępnij trasę**.
2 Wybierz opcję:
   - Aby udostępnić trasę za pomocą Garmin Drive, wybierz **Garmin Drive™**.
   - Aby udostępnić trasę za pomocą połączenia Bluetooth, wybierz **Bluetooth**.
   - Aby skopiować trasę na kartę microSD, wybierz **Karta pamięci**.
3 Wybierz trasę.
4 Wybierz **Gotow.**.
5 Wykonaj instrukcje wyświetlane na ekranie urządzenia zūmo, aby zakończyć proces udostępniania.

Ślady

Ślad stanowi zapis przebytej drogi. Wykres śladu zawiera informacje o zarejestrowanej ścieżce, w tym czas, pozycję i wysokość.

Zapis ścieżek

Funkcja śledzenia zapisuje przebytą ścieżkę. W momencie rozpoczęcia śledzenia urządzenie rejestruje pozycję i aktualizuje linię ścieżki. Jeśli urządzenie jest sparowane z kontem Garmin Explore, będzie ono regularnie synchronizować zarejestrowane trasy z aplikacją.

1 W menu głównym wybierz **Ślad**.
2 Wybierz **Start**.

TracBack®

Podróż ostatnim śladem

Funkcja TracBack zapisuje ostatni segment ruchu. Można odtworzyć bieżący ślad do poprzedniej pozycji.

1 Wybierz kolejno **Aplikacje** > **TracBack**.
   Ostatni ślad zostanie wyświetlony na mapie.
2 Wybierz **Start!**.

Zapisywanie ostatniego śladu jako podróży

Można zapisać bieżący ślad jako podróż i podróżować później według jej planu, korzystając z funkcji planowania podróży (*Podróż wg zapisanego planu podróży*, strona 51).

1 Wybierz **TracBack**.
   Ostatni ślad zostanie wyświetlony na mapie.
2 Wybierz kolejno 🔧 > **Zapisz jako podróż**.
3 Wpisz nazwę i wybierz **Gotow.**.

Rejestrowanie historii usług

Można zarejestrować stan licznika oraz datę wykonania napraw i konserwacji pojazdu. Urządzenie oferuje kilka kategorii usług. Dodatkowo można też dodawać własne kategorie (*Dodawanie kategorii usług*, strona 52).

1 Wybierz kolejno **Aplikacje** > **Historia usług**.
2 Wybierz kategorię usług.
3 Wybierz **Dodaj zapis**.
4 Podaj stan licznika i wybierz **Dalej**.
5 Wpisz komentarz (opcjonalnie).
6 Wybierz **Gotow.**.

Dodawanie kategorii usług

1 Wybierz kolejno **Aplikacje** > **Historia usług**.
2 Wybierz kolejno ☰ > **Dodaj kategorię**.
3 Wpisz nazwę kategorii i wybierz **Gotow.**.

Wyświetlanie prognozy pogody

NOTYFIKACJA

Firma Garmin nie odpowiada za dokładność ani aktualność danych o pogodzie.

Aby móc korzystać z tej funkcji, urządzenie musi odbierać dane dotyczące pogody. Aby odbierać dane dotyczące pogody, połącz urządzenie z aplikacją Garmin Drive (*Parowanie telefonu i zestawu słuchawkowego*, strona 35).

1 Wybierz kolejno **Aplikacje** > **Pogoda**.
   Urządzenie pokazuje aktualne warunki pogodowe i prognozę na kilka kolejnych dni.
2 Wybierz dzień.
   Zostanie wyświetlona szczegółowa prognoza pogody dla wybranego dnia.

Wyświetlanie pogody w pobliżu innego miasta

1 Wybierz kolejno **Aplikacje** > **Pogoda** > **Aktualna pozycja**.
2 Wybierz opcję:
   - Aby wyświetlić pogodę dla ulubionego miasta, wybierz je z listy.
   - Aby dodać ulubione miasto, wybierz **Dodaj miasto** i podaj nazwę tego miasta.

Wyświetlanie radaru pogodowego

Aby korzystać z tej funkcji, urządzenie musi być połączone ze zgodnym telefonem z uruchomioną aplikacją Garmin Drive (*Parowanie telefonu i zestawu słuchawkowego*, strona 35).

1 Wybierz kolejno **Aplikacje** > **Radar pogodowy**.
2 Wybierz ▶, aby włączyć animację mapy radarowej.

Wyświetlanie ostrzeżeń pogodowych

Aby korzystać z tej funkcji, urządzenie musi być połączone ze zgodnym telefonem z uruchomioną aplikacją Garmin Drive (*Parowanie telefonu i zestawu słuchawkowego*, strona 35).

UWAGA: Funkcja nie jest dostępna na wszystkich obszarach.

Gdy użytkownik podróżuje z urządzeniem, na mapie mogą się pojawić ostrzeżenia pogodowe. Można także wyświetlić mapę ostrzeżeń pogodowych dla aktualnej pozycji lub okolicy wybranego miasta.

1 Wybierz kolejno **Aplikacje** > **Pogoda**.
2 W razie potrzeby wybierz miasto.
3 Wybierz kolejno ☰ > **Ostrzeżenia pogodowe**.

Sprawdzanie warunków drogowych

Aby korzystać z tej funkcji, urządzenie musi być połączone ze zgodnym telefonem z uruchomioną aplikacją Garmin Drive (*Parowanie telefonu i zestawu słuchawkowego*, strona 35).

Możesz sprawdzić warunki pogodowe na drogach w Twojej okolicy, na wyznaczonej trasie lub w innym mieście.

1 Wybierz kolejno **Aplikacje** > **Pogoda**.
2 W razie potrzeby wybierz miasto.
3 Wybierz kolejno ☰ > **Warunki drogowe**

Wyznaczanie trasy z podróżą powrotną

Urządzenie może utworzyć trasę z podróżą powrotną, używając konkretnej pozycji startowej, dystansu, czasu trwania lub celu podróży.

1 W menu głównym wybierz **Aplikacje** > **Podróż powrotna**.
2 Wybierz **Pozycja startowa**.
3 Wybierz pozycję i wciśnij **Wybierz**.
4 Wybierz **Cechy podróży**.
5 Wybierz opcję:
   - Wybierz **Wybierz dystans**, aby zaplanować podróż w oparciu o dystans.
   - Wybierz **Wybierz czas trwania**, aby zaplanować podróż w oparciu o czas jej trwania.
   - Wybierz **Wybierz cel podróży**, aby zaplanować podróż w oparciu o konkretną pozycję.
6 Wybierz **Dalej**.
7 Podaj dystans, czas lub cel podróży.
8 Wybierz opcję:
   - Po podaniu dystansu lub czasu trwania, wybierz **Gotow.**.
   - Jeśli podałeś cel podróży, naciśnij **Wybierz**.
9 Wybierz **Dodaj kierunek**.
10 Wybierz kierunek, a następnie wybierz **Dalej**.
11 Wybierz **Oblicz**.
12 Wybierz jedną lub więcej opcji:
   - Wybierz , aby wyświetlić statystyki wysokości wzdłuż trasy.
   - Wybierz , aby nakreślić trasę.
   - Użyj suwaka, aby określić, jak ciekawa ma być trasa.
13 Wybierz trasę i wybierz **Start!**.

Kamery monitorujące PhotoLive

Aby móc korzystać z tej funkcji, należy połączyć urządzenie z aplikacją Garmin Drive (*Parowanie telefonu i zestawu słuchawkowego*, strona 35).

Kamery monitorujące PhotoLive zapewniają bieżący podgląd warunków drogowych panujących na głównych drogach i skrzyżowaniach.

Usługa PhotoLive nie jest dostępna na wszystkich obszarach.

Wyświetlanie widoku i zapisywanie kamer drogowych PhotoLive Traffic Cameras

Możesz wyświetlać aktualny widok z pobliskich kamer drogowych. Możesz także zapisywać kamery drogowe dla obszarów, po których często podróżujesz.

1 Wybierz kolejno **Aplikacje** > **PhotoLive**.
2 Wybierz **Dotknij, aby dodać**.
3 Wybierz drogę.
4 Wybierz lokalizację kamery drogowej.

   Podgląd obrazu z kamery na żywo wyświetlany jest obok mapy z pozycją kamery. Możesz wybrać podgląd obrazu, aby wyświetlić obraz w pełnym rozmiarze.
5 Wybierz **Zapisz**, aby zapisać kamerę (opcjonalnie).

   Miniatura podglądu kamery zostanie dodana do ekranu głównego aplikacji PhotoLive.

Wyświetlanie kamer drogowych PhotoLive na mapie

Narzędzie mapy PhotoLive wyświetla kamery drogowe na drodze przed Tobą.

1 Na mapie wybierz ⋮ > **PhotoLive**.

   Urządzenie wyświetla aktualny obraz z najbliższej kamery drogowej na drodze przed Tobą wraz z odległością pozostałą do kamery. Po minięciu kamery urządzenie wczytuje aktualny widok z następnej kamery na trasie.
2 Jeśli na drodze nie znaleziono żadnej kamery, wybierz **Zlokalizuj kamerę**, aby wyświetlić lub zapisać znajdujące się w pobliżu kamery drogowe (opcjonalnie).

Wyświetlanie poprzednich tras i celów

Zanim będzie można skorzystać z tej funkcji, konieczne jest włączenie funkcji historii podróży (*Ustawienia dotyczące urządzenia i ustawienia prywatności*, strona 57).

Możesz wyświetlić na mapie poprzednie trasy oraz miejsca postojów.

Wybierz kolejno **Aplikacje** > **Gdzie byłem**.

zūmoUstawienia

Ustawienia mapy i pojazdu

Wybierz kolejno **Ustawienia** > **Mapa i pojazd**.

Pojazd: Zmienia ikonę pojazdu wskazującą pozycję użytkownika na mapie.

Widok mapy podczas jazdy: Ustawia perspektywę używaną na mapie.

Szczegółowość map: Ustawia poziom szczegółowości mapy. Większa ilość szczegółów może spowolnić rysowanie mapy.

Motyw mapy: Zmienia gamę kolorystyczną mapy.

Warstwy mapy: Umożliwia wybór danych wyświetlanych na mapie (*Dostosowywanie warstw mapy*, strona 33).

Auto. przybliżanie: Automatycznie wybiera poziom powiększenia zapewniający optymalne korzystania z mapy. W przypadku wyłączenia operacje powiększania i pomniejszania trzeba wykonywać ręcznie.

Pomiń pot. nast. postoju: Włącza potwierdzenie podczas pomijania następnego punktu na trasie.

Moje Mapy: Umożliwia wybór zainstalowanych map, które mają być wykorzystywane przez urządzenie.

Włączanie map

Można włączać mapy zainstalowane w urządzeniu.

PORADA: Dodatkowe mapy można kupić na stronie http://buy.garmin.com.

1 Wybierz kolejno **Ustawienia** > **Mapa i pojazd** > **Moje Mapy**.
2 Wybierz mapę.

Ustawienia nawigacji

Wybierz kolejno **Ustawienia** > **Nawigacja**.

Tryb obliczania: Pozwala ustawić sposób obliczania trasy.

Przelicz gdy poza trasą: Pozwala ustawić preferencje dotyczące przeliczania tras w przypadku podróżowania poza aktywną trasą.

Unikane: Wybór cech dróg, które mają być unikane w wyznaczanych trasach.

Własne unikane: Umożliwia unikanie określonych obszarów i odcinków dróg.

Drogi płatne: Ustawianie preferencji dla unikania dróg płatnych.

Opłaty: Ustawianie preferencji dla unikania dróg płatnych i dróg wymagających winiet.

UWAGA: Funkcja nie jest dostępna na wszystkich obszarach.

Strefy środowiskowe: To ustawienie umożliwia określenie preferencji dotyczących unikania obszarów z ograniczeniami środowiskowymi lub emisji spalin, które mogą mieć zastosowanie do prowadzonego pojazdu.

Tryb ograniczony: Ten tryb służy do wyłączania wszystkich funkcji, które wymagają uwagi kierowcy.

Symulator GPS: Umożliwia zatrzymanie odbioru sygnału GPS przez urządzenie, co pozwala zaoszczędzić energię baterii.

Ustawienia trybu obliczania

Wybierz kolejno **Ustawienia** > **Nawigacja** > **Tryb obliczania**.

Obliczanie trasy jest oparte na dopuszczalnej prędkości na drogach oraz danych dotyczących przyspieszania pojazdu na danej trasie.

Krótszy czas: Obliczanie tras, które umożliwiają szybszą jazdę, jednak mogą być dłuższe.

Krótsza trasa: Obliczanie krótszych tras, których przejechanie może zabrać więcej czasu.

Po linii prostej: Obliczanie dystansu w linii prostej z bieżącej pozycji do celu podróży.

Ustawianie symulowanej pozycji

Gdy użytkownik znajduje się w pomieszczeniu lub urządzenie nie odbiera sygnałów satelitarnych, może użyć symulacji GPS, aby planować trasy z symulowanej pozycji.

1. Wybierz kolejno **Ustawienia** > **Nawigacja** > **Symulator GPS**.
2. W menu głównym wybierz **Pokaż map.**.
3. Dotknij dwukrotnie mapy, aby wybrać obszar.

   Adres pozycji wyświetlany jest u dołu ekranu.
4. Wybierz opis pozycji.
5. Wybierz **Ustal pozycję**.

Ustawienia Bluetooth

Wybierz kolejno **Ustawienia** > **Sieci bezprzewod.**.

Bluetooth: Włącza bezprzewodową technologię Bluetooth.

Wyszukaj urządzenia: Umożliwia wyszukiwanie urządzeń Bluetooth znajdujących się w pobliżu.

Przyjazna nazwa: Umożliwia wprowadzenie przyjaznej nazwy, która służy do identyfikacji posiadanego urządzenia w innych urządzeniach z bezprzewodową technologią Bluetooth.

Ustawienia Wi-Fi

Ustawienia sieci bezprzewodowej umożliwiają zarządzanie sieciami Wi-Fi.

Wybierz kolejno **Ustawienia** > **Sieci bezprzewod.**.

Wi-Fi: Umożliwia włączenie radia Wi-Fi.

Zapisane sieci: Umożliwia edytowanie i usuwanie zapisanych sieci.

Szukaj sieci: Umożliwia wyszukiwanie pobliskich sieci Wi-Fi (*Nawiązywanie połączenia z siecią Wi-Fi*, strona 59).

Ustawienia asystenta kierowcy

Wybierz kolejno **Ustawienia** > **Asystent kierowcy**.

Alerty dla motocyklisty: Pozwala włączyć lub wyłączyć alerty o zbliżających się strefach i warunkach drogowych (*Funkcje i alerty ostrzegające motocyklistę*, strona 10).

Alert o przekr. pręd.: Ostrzega o jeździe z prędkością większą od dozwolonej.

Podgląd trasy: Wyświetla podgląd dróg głównych na trasie po uruchomieniu nawigacji.

Planowanie przerw: Po dłuższym czasie jazdy przypomina o konieczności zrobienia sobie przerwy i wyświetla informacje o usługach dostępnych na kolejnych etapach podróży. Możesz włączyć lub wyłączyć przypomnienia o przerwach i sugestie dotyczące usług dostępnych na kolejnych etapach podróży.

Automatyczne wykrywanie zdarzeń: Umożliwia urządzeniu wykrywanie zdarzeń z udziałem pojazdu.

Powiadom. o zdarzeniu: Umożliwia konfigurację kontaktu, który ma być powiadomiony w przypadku wykrycia przez urządzenie możliwego zdarzenia z udziałem pojazdu.

Alerty punktów alarmowych: Ostrzega o zbliżaniu się do fotoradarów lub kamer na światłach.

Ustawienia wyświetlania

Wybierz kolejno **Ustawienia** > **Wyświetlacz**.

Orientacja: Umożliwia ustawienie wyświetlanego obrazu w układzie pionowym lub poziomym.

UWAGA: Funkcja nie jest dostępna we wszystkich modelach urządzenia.

Schemat kolorów: Umożliwia wybór trybu kolorów dziennych lub nocnych. Wybranie Automatyczny powoduje, że urządzenie automatycznie przełącza się na kolory dzienne lub nocne w oparciu o aktualny czas.

Jasność: Umożliwia zmianę jasności wyświetlacza.

Czas do wygaszenia ekranu: Pozwala ustawić czas bezczynności, po którym urządzenie przełącza się w tryb uśpienia podczas korzystania z zasilania bateryjnego.

Zrzut ekranowy: Wykonanie zdjęcia ekranu urządzenia. Zrzuty ekranowe są zapisywane w folderze Screenshot w pamięci urządzenia.

Ustawienia dotyczące utrudnień drogowych

W menu głównym wybierz kolejno **Ustawienia** > **Utrudnienia drogowe**.

Utrudnienia drogowe: Włącza informacje o utrudnieniach drogowych.

Bieżący dostawca: Ustawianie dostawcy komunikatów drogowych, który będzie używany. Opcja Automatyczny umożliwia automatyczny wybór najlepszych danych o ruchu drogowym dostępnych na danym obszarze.

Subskrypcje: Na liście znajdują się bieżące subskrypcje komunikatów o ruchu.

Optymalizuj trasę: Opcja pozwala określić, czy zoptymalizowane trasy alternatywne mają być wybierane automatycznie czy na żądanie (*Unikanie opóźnień przez korki na trasie*, strona 19).

Alerty o utrudnieniach drogowych: Określenie, dla jak znacznych opóźnień związanych z utrudnieniami w ruchu mają być wyświetlane alerty o utrudnieniach drogowych.

Ustawienia dotyczące czasu i jednostek

Aby otworzyć stronę ustawień dotyczących czasu i jednostek, w menu głównym wybierz kolejno **Ustawienia** > **Jednostki i czas**.

Bieżący czas: Ustawia czas w urządzeniu.

Format czasu: Pozwala wybrać 12- lub 24-godzinny format wyświetlania godziny albo format UTC.

Jednostki: Ustawia jednostki miary dla dystansu.

Format pozycji: Określa układ odniesienia i format współrzędnych wykorzystywanych dla współrzędnych geograficznych.

Ustawianie czasu

1. W menu głównym wybierz ustawienie czasu.
2. Wybierz opcję:
   - Aby ustawiać czas automatycznie na podstawie informacji GPS, wybierz **Auto**.
   - Aby ustawić czas ręcznie, przeciągnij cyfry w dół lub w górę.

Ustawienia dotyczące języka i klawiatury

Aby otworzyć ustawienia dotyczące języka i klawiatury, w menu głównym wybierz kolejno **Ustawienia** > **Język i klawiatura**.

Język głosu: Ustawianie języka komunikatów głosowych.

Język tekstu: Pozwala zmienić język tekstu wyświetlanego na ekranie.

UWAGA: Zmiana języka komunikatów tekstowych nie wiąże się ze zmianą języka danych mapy, takich jak nazwy ulic.

Język klawiatury: Włącza żądany język klawiatury.

Ustawienia dotyczące urządzenia i ustawienia prywatności

Wybierz kolejno **Ustawienia** > **Urządzenie**.

O systemie: Wyświetla numer wersji oprogramowania, identyfikatora (ID) urządzenia oraz informacji o kilku innych funkcjach oprogramowania.

Informacje prawne: Wyświetla informacje prawne i oznaczenia.

Umowy licencyjne: Wyświetla umowy licencyjne użytkowników urządzenia.

UWAGA: Informacje te mogą być potrzebne w przypadku aktualizacji oprogramowania systemu lub zakupu dodatkowych danych map.

Licencje na oprogramowanie: Wyświetla informacje o licencji na oprogramowanie.

Raportow. danych urz.: Udostępnia anonimowe dane, aby usprawnić korzystanie z urządzenia.

Historia podróży: Umożliwia przechowywanie w urządzeniu informacji na temat odwiedzonych miejsc. Dzięki temu możesz wyświetlać dziennik podróży oraz korzystać z funkcji Gdzie byłem i sugerowanych tras myTrends™.

Resetuj: Umożliwia wyczyszczenie historii podróży, zresetowanie ustawień lub usunięcie wszystkich danych użytkownika.

Przywracanie ustawień

Można przywrócić domyślne wartości dla danej kategorii ustawień lub dla wszystkich ustawień.

1. Wybierz **Ustawienia**.
2. W razie potrzeby wybierz kategorię ustawień.
3. Wybierz kolejno ☰ > **Przywróć**.

Informacje o urządzeniu

Wyświetlanie informacji dotyczących zgodności i przepisów związanych z e-etykietami

1 W menu ustawień przesuń palcem do samego dołu menu.
2 Wybierz kolejno **Urządzenie** > **Informacje prawne**.

Dane techniczne

Wodoszczelność	IEC 60529 IPX7[1]
Zakres temperatury roboczej	Od -15°C do 55°C (od 5°F do 131°F)
Zakres temperatury ładowania	Od 0°C do 45°C (od 32°F do 113°F)
Moc wejściowa (przewód zasilający z gniazda zapalniczki, motocykl lub zewnętrzne źródło zasilania)	Od 12 V do 24 V DC
Typ baterii	Bateria litowo-jonowa
Zakres napięcia baterii	Od 3,5 V do 4,1 V
Częstotliwości/protokoły bezprzewodowe	Wi-Fi: częstotliwość maksymalna 2,4 GHz przy 18 dBm lub nominalna 5 GHz przy 15 dBm Bluetooth: 2,4 GHz przy 4 dBm (nominalna)

Ładowanie urządzenia

UWAGA: Ten produkt klasy III powinien być zasilany przez ograniczone źródło zasilania (LPS).

Baterię w urządzeniu można ładować na kilka sposobów.

- Zainstaluj urządzenie w uchwycie, a następnie podłącz uchwyt do źródła zasilania w pojeździe.

NOTYFIKACJA

Nie podłączaj urządzenia bezpośrednio do przewodu zasilającego z gniazda zapalniczki.

- Podłącz urządzenie do opcjonalnego zasilacza, np. zasilacza sieciowego.

  Zasilacz AC/DC firmy Garmin zatwierdzony do użytku domowego bądź biurowego można zakupić od dealera firmy Garmin lub na stronie www.garmin.com. Urządzenie podłączone do ładowarki innej firmy może ładować się powoli.

Konserwacja urządzenia

Centrum obsługi klienta firmy Garmin

Odwiedź stronę support.garmin.com, aby zasięgnąć pomocy oraz informacji w takich zasobach, jak podręczniki, często zadawane pytania, filmy czy obsługa klienta.

[1] * Urządzenie jest odporne na przypadkowe zanurzenie w wodzie na głębokość do 1 metra, na czas do 30 minut. Więcej informacji można znaleźć na stronie www.garmin.com/waterrating.

Aktualizowanie map i oprogramowania

Aby zapewnić najlepsze działanie nawigacji, należy regularnie aktualizować mapy i oprogramowanie urządzenia.

Aktualizacje map dostarczają najnowsze dostępne informacje o zmianach na drogach i w lokalizacjach na mapach używanych przez posiadane urządzenie. Regularne aktualizowanie map pomaga urządzeniu znajdywać dodane niedawno miejsca i wyznaczać lepsze trasy. Aktualizacje map są duże, więc cały proces może potrwać kilka godzin.

Aktualizacje oprogramowania zawierają zmiany i ulepszenia funkcji oraz usprawniają działanie urządzenia. Aktualizacje oprogramowania są małe, więc cały proces trwa kilka minut.

Urządzenie możesz zaktualizować na dwa sposoby.

- Możesz podłączyć urządzenie do sieci Wi-Fi i przeprowadzić aktualizację bezpośrednio w urządzeniu (zalecane). Ta opcja umożliwia wygodną aktualizację urządzenia bez podłączania go do komputera.
- Możesz podłączyć urządzenie do komputera i zaktualizować je za pomocą aplikacji Garmin Express (garmin.com/express).

Nawiązywanie połączenia z siecią Wi-Fi

Przy pierwszym włączeniu urządzenia zostanie wyświetlony monit z prośbą o połączenie z siecią Wi-Fi i zarejestrowanie urządzenia. Z siecią Wi-Fi można się połączyć także za pomocą menu ustawień.

1. Wybierz kolejno **Ustawienia** > **Sieci bezprzewod.**.
2. W razie potrzeby wybierz **Wi-Fi**, aby włączyć technologię Wi-Fi.
3. Wybierz **Szukaj sieci**.

   Urządzenie wyświetli listę dostępnych w pobliżu sieci Wi-Fi.
4. Wybierz sieć.
5. W razie potrzeby podaj hasło do sieci i wybierz **Gotow.**.

Urządzenie połączy się z siecią, a sieć zostanie dodana do listy zapisanych sieci. Urządzenie automatycznie ponownie połączy się z tą siecią, jeśli znajdzie się w jej zasięgu.

Aktualizacja map i oprogramowania za pomocą sieci Wi-Fi

NOTYFIKACJA

Aktualizacje map i oprogramowania mogą wymagać pobrania przez urządzenie plików o dużym rozmiarze. Zastosowanie mają typowe ograniczenia transferu danych i opłaty stosowane przez dostawcę usług internetowych. Aby dowiedzieć się więcej na temat ograniczeń transferu danych i opłat, skontaktuj się z dostawcą usług internetowych.

Możesz aktualizować mapy i oprogramowanie, łącząc urządzenie z siecią Wi-Fi zapewniającą dostęp do Internetu. Umożliwi to aktualizowanie urządzenia bez podłączania go do komputera.

1. Podłącz urządzenie do sieci Wi-Fi (*Nawiązywanie połączenia z siecią Wi-Fi*, strona 59).

   Po nawiązaniu połączenia z siecią Wi-Fi urządzenie sprawdza dostępność aktualizacji. Jeśli dostępna jest aktualizacja, na ikonie Ustawienia w menu głównym zostanie wyświetlona ikona ⬇.
2. Wybierz kolejno **Ustawienia** > **Aktualizacje**.

   Urządzenie sprawdzi dostępność aktualizacji. Jeśli aktualizacja jest dostępna, oznaczenie **Dostępna aktualizacja** zostanie wyświetlone poniżej pozycji Mapa lub Oprogramowanie.
3. Wybierz opcję:
   - Aby zainstalować wszystkie aktualizacje, wybierz **Instaluj wszystko**.
   - Aby zainstalować tylko aktualizacje mapy, wybierz kolejno **Mapa** > **Instaluj wszystko**.
   - Aby zainstalować tylko aktualizacje oprogramowania, wybierz kolejno **Oprogramowanie** > **Instaluj wszystko**.
4. Przeczytaj umowy licencyjne i wybierz opcję **Akceptuj**, aby je zaakceptować.

   UWAGA: Jeśli nie zgadzasz się na warunki umów licencyjnych, wybierz Odrzuć. Spowoduje to zatrzymanie procesu aktualizacji. Nie można zainstalować aktualizacji bez akceptacji umów licencyjnych.
5. Za pomocą dołączonego kabla USB podłącz urządzenie do zewnętrznego źródła zasilania i wybierz **Kontynuuj** (*Ładowanie urządzenia*, strona 58).

   Aby uzyskać najlepsze rezultaty, ładowarka USB podłączana do gniazdka elektrycznego powinna zapewniać co najmniej 1 A mocy wyjściowej. Kompatybilnych jest wiele ładowarek USB do smartfonów, tabletów i innych przenośnych urządzeń multimedialnych.
6. Do zakończenia procesu aktualizacji urządzenie powinno być podłączone do zewnętrznego źródła zasilania i znajdować się w zasięgu sieci Wi-Fi.

PORADA: Jeśli aktualizacja zostanie przerwana lub anulowana przed jej zakończeniem, urządzenie może nie mieć dostępu do niektórych danych mapy. Aby naprawić brakujące dane, zaktualizuj mapy ponownie za pomocą Wi-Fi lub Garmin Express.

Aktualizacje produktów

Zainstaluj w komputerze aplikację Garmin Express (www.garmin.com/express).

Aplikacja umożliwia łatwy dostęp do tych usług w urządzeniach Garmin:

- Aktualizacje oprogramowania
- Aktualizacje map
- Rejestracja produktu

Aktualizowanie map i oprogramowania przy użyciu aplikacji Garmin Express

Aplikacji Garmin Express można używać do pobierania i instalowania najnowszych aktualizacji map i oprogramowania w urządzeniu.

1 Jeśli nie masz zainstalowanej aplikacji Garmin Express w komputerze, otwórz stronę garmin.com/express i postępuj zgodnie z instrukcjami wyświetlanymi na ekranie, aby ją zainstalować.

2 Otwórz aplikację Garmin Express.

3 Podłącz urządzenie do komputera za pomocą przewodu mini-USB.

   Podłącz mniejszą wtyczkę przewodu do portu mini-USB ① w urządzeniu zūmo, a dużą do dostępnego portu USB w komputerze.

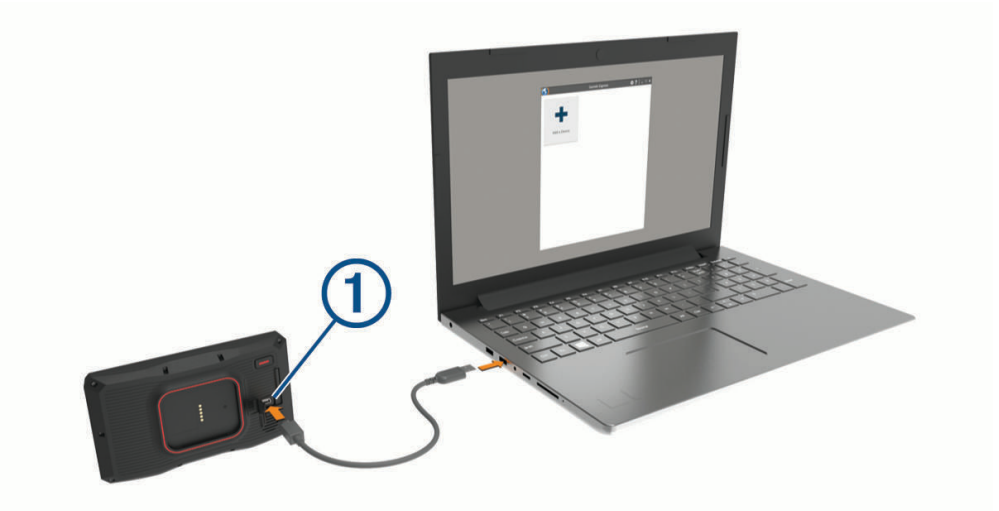

4 Kiedy urządzenie zūmo wyświetli monit z prośbą o włączenie trybu przesyłania plików, wybierz **Kontynuuj**.

5 W aplikacji Garmin Express kliknij **Dodaj urządzenie**.

   Aplikacja Garmin Express wyszuka urządzenie i wyświetli jego nazwę oraz numer seryjny.

6 Kliknij **Dodaj urządzenie** i postępuj zgodnie z instrukcjami wyświetlanymi na ekranie, aby dodać urządzenie do aplikacji Garmin Express.

   Po skonfigurowaniu aplikacja Garmin Express wyświetli dostępne dla urządzenia aktualizacje.

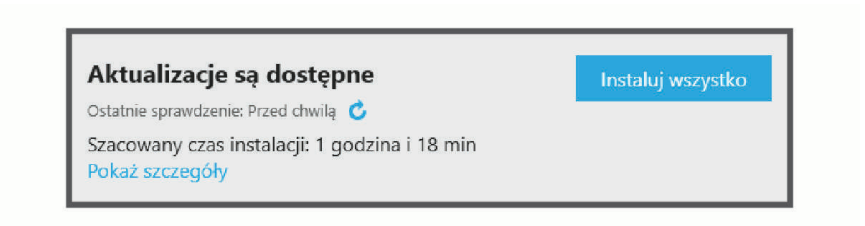

7 Wybierz opcję:
   - Aby zainstalować wszystkie aktualizacje, kliknij **Instaluj wszystko**.
   - Aby zainstalować określoną aktualizację, kliknij **Pokaż szczegóły**, a następnie **Instaluj** obok aktualizacji, którą chcesz zainstalować.

   Aplikacja Garmin Express pobiera i instaluje aktualizacje w urządzeniu. Aktualizacje map są bardzo duże, dlatego cały proces może zająć sporo czasu w przypadku wolniejszego połączenia z Internetem.

   UWAGA: Jeśli aktualizacja mapy jest zbyt duża, aby zmieścić się na wewnętrznej pamięci urządzenia, aplikacja wyświetli monit z prośbą o włożenie karty microSD do urządzenia, aby zwiększyć ilość miejsca na przechowywanie danych (*Instalowanie karty pamięci na mapy i inne dane*, strona 73).

8 Wykonaj instrukcje wyświetlane na ekranie podczas procesu aktualizacji, aby zainstalować aktualizacje.

   Na przykład podczas wykonywania aktualizacji aplikacja Garmin Express może poprosić o odłączenie i ponowne podłączenie urządzenia.

Wskazówki dotyczące bezpieczeństwa urządzenia

NOTYFIKACJA

Urządzenie należy chronić przed upadkiem.

Nie wolno przechowywać urządzenia w miejscach, w których występują ekstremalne temperatury, gdyż grozi to jego trwałym uszkodzeniem.

Zabronione jest używanie jakichkolwiek twardych albo ostro zakończonych przedmiotów do obsługi ekranu dotykowego, grozi to bowiem uszkodzeniem ekranu.

Czyszczenie obudowy

NOTYFIKACJA

Nie należy używać chemicznych środków czyszczących ani rozpuszczalników, ponieważ mogą one uszkodzić elementy plastikowe.

1. Wyczyść obudowę urządzenia (omijając ekran dotykowy), używając ściereczki zwilżonej łagodnym roztworem czyszczącym.
2. Wytrzyj urządzenie do sucha.

Czyszczenie ekranu dotykowego

1. Używaj miękkiej, czystej i niestrzępiącej się ściereczki.
2. W razie potrzeby lekko zwilż ściereczkę wodą.
3. Zanim wyczyścisz urządzenie zwilżoną ściereczką, upewnij się, że jest wyłączone i odłączone od zasilania.
4. Delikatnie przetrzyj ekran ściereczką.

Zapobieganie kradzieży

- Nieużywane urządzenie należy wraz z uchwytem samochodowym usunąć z zasięgu wzroku.
- Zalecane jest również usunięcie z szyby śladów pozostawionych przez przyssawkę.
- Nie przechowuj urządzenia w schowku w desce rozdzielczej.
- Zarejestruj swoje urządzenie za pomocą oprogramowania Garmin Express (garmin.com/express).

Ponowne uruchamianie urządzenia

Jeśli urządzenie przestanie działać, należy je ponownie uruchomić.

Przytrzymaj przycisk zasilania przez 12 sekund.

Zdejmowanie urządzenia, uchwytu i przyssawki

Wyjmowanie urządzenia z uchwytu

1. Dociśnij element lub przycisk zwalniający na uchwycie.
2. Przechyl dolną część urządzenia ku górze i wyjmij urządzenie z uchwytu.

Zdejmowanie uchwytu z przyssawki

1. Obróć uchwyt urządzenia w prawo lub w lewo.
2. Użyj siły, aby gniazdo w uchwycie zwolniło kulkę przyssawki.

Zdejmowanie przyssawki z przedniej szyby

1. Przesuń do siebie dźwignię przyssawki.
2. Pociągnij do siebie zacisk na przyssawce.

Wymiana bezpiecznika w przewodzie zasilającym z gniazda zapalniczki

NOTYFIKACJA

Podczas wymiany bezpiecznika należy uważać, aby nie zgubić żadnego małego elementu, i upewnić się, że wszystkie elementy zostały założone z powrotem w prawidłowy sposób. Przewód zasilający z gniazda zapalniczki nie będzie działał, jeśli nie zostanie prawidłowo zmontowany.

Jeśli urządzenie nie ładuje się w samochodzie, być może należy wymienić bezpiecznik znajdujący się w końcówce zasilacza samochodowego.

1 Obróć nakrętkę ① w lewą stronę, aby ją odkręcić.

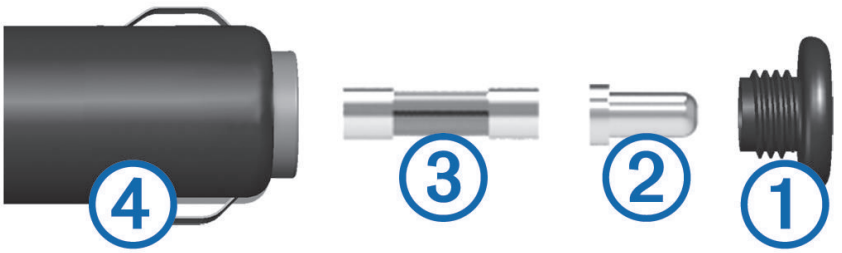

PORADA: Zdjęcie nakrętki może wymagać użycia monety.

2 Zdejmij nakrętkę, srebrną końcówkę ② i bezpiecznik ③.
3 Włóż nowy bezpiecznik o podobnym prądzie zadziałania, np. 1 A lub 2 A.
4 Umieść srebrną końcówkę w nakrętce.
5 Wciśnij nakrętkę i obróć ją w prawo, aby ją dokręcić z powrotem do przewodu zasilającego z gniazda zapalniczki ④.

Rozwiązywanie problemów

Przyssawka nie trzyma się na szybie przedniej

1 Przetrzyj przyssawkę i szybę przednią alkoholem.
2 Wytrzyj do sucha za pomocą czystej, suchej szmatki.
3 Zamocuj przyssawkę (*Montowanie urządzenia w samochodzie*, strona 9).

Urządzenie nie odbiera sygnałów z satelitów

- Sprawdź, czy symulacja GPS jest wyłączona (*Ustawienia nawigacji*, strona 55).
- Wyjdź z urządzeniem na zewnątrz parkingu wielopoziomowego i oddal się od wysokich budynków i drzew.
- Pozostań na miejscu przez kilka minut.

Naładowana bateria nie starcza na zbyt długi czas

- Zmniejsz jasność ekranu (*Ustawienia wyświetlania*, strona 56).
- Skróć czas podświetlania ekranu (*Ustawienia wyświetlania*, strona 56).
- Zmniejsz głośność (*Regulowanie głośności*, strona 3).
- Wyłącz radio Wi-Fi, jeśli nie jest używane (*Ustawienia Wi-Fi*, strona 56).
- Włączaj w urządzeniu w tryb energooszczędny, kiedy urządzenie nie jest używane (*Włączanie i wyłączanie urządzenia*, strona 1).
- Chroń urządzenie przed ekstremalnymi temperaturami.
- Nie zostawiaj urządzenia w miejscach narażonych na bezpośrednie działanie promieni słonecznych.

Moje urządzenie nie nawiązuje kontaktu z moim kontaktem alarmowym

⚠ OSTRZEŻENIE

Urządzenie umożliwia przesłanie Twojej lokalizacji do kontaktu alarmowego. Jest to funkcja dodatkowa i nie jest głównym sposobem na uzyskanie pomocy ratunkowej. Aplikacja Garmin Drive nie kontaktuje się ze służbami ratowniczymi w Twoim imieniu.

Jeśli posiadane urządzenie nie nawiązuje kontaktu z kontaktem alarmowym, można wykonać następujące czynności.

- Sprawdź, czy urządzenie nawigacyjne zūmo jest połączone ze zgodnym zewnętrznym źródłem zasilania, np. dołączonym uchwytem lub używanym przewodem USB.
- Sprawdź, czy urządzenie nawigacyjne zūmo jest połączone z aplikacją Garmin Drive na smartfonie za pomocą technologii bezprzewodowej Bluetooth (*Parowanie telefonu i zestawu słuchawkowego*, strona 35).
- Sprawdź, czy smartfon znajduje się w zasięgu sieci umożliwiającej transmisję danych.
- Sprawdź, czy funkcje **Automatyczne wykrywanie zdarzeń** i **Powiadom. o zdarzeniu** są włączone w urządzeniu nawigacyjnym zūmo (*Ustawienia asystenta kierowcy*, strona 56).
- Sprawdź, czy skonfigurowano kontakty alarmowe za pomocą urządzenia (*Konfiguracja kontaktu alarmowego*, strona 11).
- Sprawdź, czy smartfon kontaktu alarmowego jest w stanie otrzymywać powiadomienia SMS lub e-mail.

Urządzenie nie może połączyć się z telefonem

- Wybierz kolejno **Ustawienia** > **Sieci bezprzewod.**.

  Opcja Bluetooth musi być włączona.
- Włącz bezprzewodową technologię Bluetooth w telefonie i umieść go w odległości nie większej niż 10 m (33 stopy).
- Sprawdź, czy telefon jest zgodny.

  Przejdź do stronyhttp://www.garmin.com/bluetoothwww.garmin.com/bluetooth, aby uzyskać więcej informacji.
- Ponownie przeprowadź proces parowania.

  Aby powtórzyć proces parowania, anuluj powiązanie telefonu i urządzenia (*Odłączanie urządzenia Bluetooth*, strona 38) i przeprowadź proces parowania do końca (*Parowanie telefonu i zestawu słuchawkowego*, strona 35).

Urządzenie nie jest wyświetlane w komputerze jako dysk wymienny

W przypadku większości komputerów połączenie z urządzeniem następuje poprzez protokół MTP (Media Transfer Protocol). W trybie MTP urządzenie jest wyświetlane jako urządzenie przenośne, a nie jako dysk wymienny.

Urządzenie nie jest wyświetlane w komputerze jako urządzenie przenośne

W komputerach Mac® i niektórych komputerach z systemem Windows® połączenie z urządzeniem następuje w trybie pamięci masowej USB. W trybie pamięci masowej USB urządzenie jest wyświetlane jako wolumin lub dysk wymienny, a nie jako urządzenie przenośne. Wersje systemu Windows starsze niż Windows XP z dodatkiem Service Pack 3 wykorzystują tryb pamięci masowej USB.

Urządzenie nie jest wyświetlane w komputerze jako urządzenie przenośne ani jako wolumin lub dysk wymienny

1. Odłącz kabel USB od komputera.
2. Wyłącz urządzenie.
3. Podłącz kabel USB do urządzenia i do portu USB w komputerze.

   PORADA: Kabel USB należy podłączyć bezpośrednio do portu USB w komputerze, a nie do koncentratora USB.

Urządzenie automatycznie się włączy i przejdzie w tryb MTP lub w tryb pamięci masowej USB. Obraz urządzenia podłączonego do komputera pojawi się na ekranie urządzenia.

UWAGA: Jeśli w komputerze jest zmapowanych kilka dysków sieciowych, system Windows może mieć problem z przypisaniem litery dysku do dysków Garmin. Więcej informacji o przypisywaniu liter do dysków można znaleźć w pliku pomocy posiadanego systemu operacyjnego.

Załącznik

Garmin PowerSwitch

⚠ OSTRZEŻENIE

Firma Garmin zaleca zlecić montaż urządzenia doświadczonemu instalatorowi, dysponującemu odpowiednią wiedzą z zakresu układów elektrycznych. Nieprawidłowe podłączenie przewodu zasilania może spowodować uszkodzenie pojazdu lub akumulatora oraz uszkodzenia ciała.

Za pomocą podłączonego urządzenia Garmin PowerSwitch można sterować oświetleniem, wentylatorami i innymi funkcjami urządzenia zūmo.

Uwagi dotyczące montażu

- Urządzenie musi być zamontowane blisko akumulatora i w zasięgu dostarczonego przewodu zasilającego.
- Powierzchnia montażowa musi być wystarczająco wytrzymała, aby utrzymać urządzenie.
- Miejsce to musi umożliwiać doprowadzenie i podłączenie wszystkich przewodów.

Montowanie urządzenia

Przed zamontowaniem urządzenia wybierz miejsce montażowe i zakup elementy montażowe odpowiednie dla powierzchni montażowej.

NOTYFIKACJA

Podczas wiercenia otworów prowadzących i mocowania uchwytu w pojeździe należy unikać miejsc, w których znajdują się przewody, wskaźniki, poduszki powietrzne i ich osłony, klimatyzacja i inne elementy. Firma Garmin nie odpowiada za szkody ani konsekwencje wynikające z montażu.

1 Umieść uchwyt w wybranym miejscu.

2 Używając uchwytu jako szablonu, zaznacz położenie dwóch śrub ①.

3 Wywierć otwory prowadzące (opcjonalne).

W przypadku niektórych materiałów, z których wykonana jest powierzchnia montażowa, wywiercenie otworów prowadzących może okazać się niezbędne. Nie przewiercaj uchwytu.

4 Zamocuj pewnie uchwyt na powierzchni, korzystając z elementów montażowych odpowiednich dla powierzchni montażowej.

Otwieranie przedniej pokrywy

Aby podłączyć przewody elektryczne, otwórz przednią pokrywę.

1 Unieś zatrzask przedniej pokrywy ① i obróć go w lewo.

2 Wyciągnij przednią pokrywę z urządzenia.

Podłączanie akcesoriów

NOTYFIKACJA

Nie używaj tego urządzenia do sterowania wyciągarką lub jej zasilania. W przeciwnym razie pojazd lub urządzenie może ulec uszkodzeniu.

Nie podłączaj źródła zasilania do zacisku wyjściowego akcesorium. W przeciwnym razie pojazd lub urządzenie może ulec uszkodzeniu.

Wymagania dotyczące akcesoriów:

- Przed podłączeniem do urządzenia Garmin PowerSwitch sprawdź prąd znamionowy każdego akcesorium. Urządzenie obsługuje akcesoria o maksymalnym prądzie 30 A na kanał i maksymalnie 100 A na cały układ.
- W przypadku akcesoriów korzystających z prądu w zakresie od 20 do 30 A używaj przewodów o przekroju 6 mm^2 (10 AWG).
- W przypadku akcesoriów korzystających z prądu w zakresie od 10 do 20 A używaj przewodów o przekroju 4 mm^2 (12 AWG).
- W przypadku akcesoriów korzystających z prądu poniżej 10 A używaj przewodów o przekroju 2,5 mm^2 (14 AWG).
- Korzystaj z zacisków o rozmiarze odpowiednim dla połączeń wszystkich akcesoriów.
- Zaciśnij prawidłowo wszystkie złącza zacisków.

1 Podłącz dodatni przewód akcesorium ① do jednego z zacisków akcesorium ② w urządzeniu Garmin PowerSwitch.

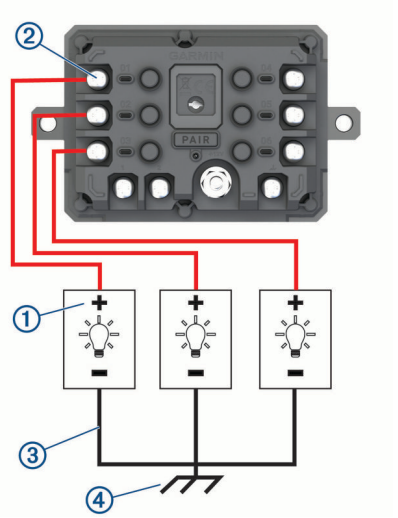

2 Podłącz przewód ujemny lub przewód uziemienia ③ do niemalowanego zacisku uziemienia ④ na ramie pojazdu, do rozgałęźnika z uziemieniem lub bezpośrednio do ujemnego zacisku akumulatora.

⚠ PRZESTROGA

Nie podłączaj przewodów uziemienia akcesorium do zacisku uziemienia (GND) w urządzeniu Garmin PowerSwitch, ponieważ może to doprowadzić do obrażeń ciała lub uszkodzenia mienia, a także wpłynąć negatywnie na działanie urządzenia.

3 Sprawdź, czy wszystkie przewody elektryczne są mocno podłączone i czy nie poluzują się podczas użytkowania.

Podłączanie wejścia sterującego

Aby umożliwić urządzeniu Garmin PowerSwitch włączanie niestandardowych wyjść, możesz podłączyć je do zacisków sterowania. Na przykład możesz podłączyć stacyjkę samochodu do zacisku wejścia sterującego, aby automatycznie włączać akcesoria przy każdorazowym uruchomieniu pojazdu. Zaciski sterowania wykrywają sygnał o napięciu od 3,3 V do 18 V. Funkcje wyjść możesz skonfigurować w aplikacji Garmin PowerSwitch.

Podłącz przewód sterujący ze źródła sterującego pojazdu do jednego lub dwóch zacisków sterowania w urządzeniu Garmin PowerSwitch.

Podłączanie urządzenia do układu zasilającego pojazdu

Zanim możliwe będzie podłączenie urządzenia do źródła zasilania w pojeździe, musisz zdjąć etykietę z ostrzeżeniem z zacisku +12V w urządzeniu.

Zawsze sprawdzaj, czy wszystkie połączenia są odpowiednio zabezpieczone i czy nie poluzują się podczas pracy urządzenia.

1 Podłącz dużą końcówkę oczkową dołączonego przewodu uziemiającego ① do ujemnego zacisku akumulatora pojazdu.

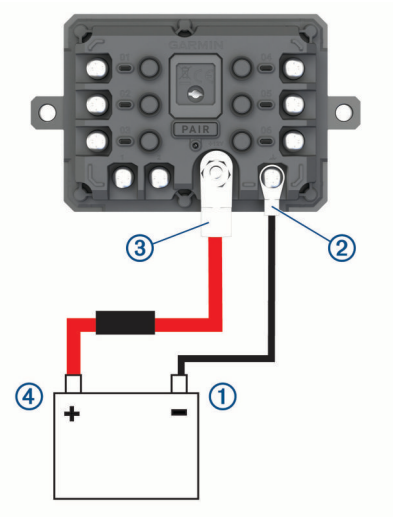

2 Podłącz małą końcówkę oczkową przewodu uziemiającego do zacisku **GND** ② w urządzeniu.

3 Podłącz małą końcówkę oczkową dołączonego przewodu 12 V do zacisku **+12V** ③ w urządzeniu.

4 Dokręć nakrętkę $^{3}/_{8}$ cala do zacisku +12 V z maksymalnym momentem obrotowym wynoszącym 4,52 Nm (40 lbf-cal).

   Upewnij się, że nakrętki nie można poluzować ręcznie.

NOTYFIKACJA

Aby nie doprowadzić do uszkodzenia zacisku +12 V, nie dokręcaj go zbyt mocno.

5 Podłącz dużą końcówkę oczkową przewodu 12 V ④ do dodatniego zacisku akumulatora pojazdu.

Parowanie z urządzeniem nawigacyjnym Garmin

Urządzenie Garmin PowerSwitch można sparować ze zgodnym urządzeniem nawigacyjnym Garmin.

1 Włącz zasilanie urządzenia Garmin PowerSwitch i umieść zgodne urządzenie nawigacyjne Garmin w odległości 1 m (3,3 stóp) od niego.

2 Otwórz aplikację Garmin PowerSwitch na zgodnym urządzeniu nawigacyjnym.

3 Postępuj zgodnie z wyświetlanymi na ekranie instrukcjami, aby zakończyć proces parowania i konfiguracji.

Na ekranie pojawi się strona główna aplikacji. Po sparowaniu urządzeń następuje automatyczne ich połączenie, jeśli urządzenia są włączone i znajdują się w zasięgu.

Garmin PowerSwitch — dane techniczne

Wymiary (dł. × szer. × wys.)	75 × 125 × 32 mm (2,95 × 4,92 × 1,26 cale)
Zakres temperatury roboczej	Od -25°C do 85°C (od -13°F do 185°F)
Częstotliwość bezprzewodowa	2,4 GHz przy 10 dBm
Moc wejściowa	Od 12 do 16 V za pomocą przewodu zasilającego z gniazda zapalniczki.
Maksymalny prąd w akcesorium	30 A
Maksymalny prąd w układzie	100 A
Pobór prądu przy wyłączonych wszystkich wyjściach	3 mA
Klasa wodoszczelności	IEC 60529 IPX7[2]

Urządzenie Garmin PowerSwitch traci łączność

- Sprawdź, czy urządzenie Garmin PowerSwitch jest zasilane.
- Sprawdź, czy w sparowanym urządzeniu nawigacyjnym lub smartfonie włączono technologię Bluetooth.
- Umieść urządzenie nawigacyjne lub smartfon bliżej urządzenia Garmin PowerSwitch.
- Sprawdź, czy akumulator pojazdu dostarcza energię o napięciu co najmniej 12 V.

  Urządzenie Garmin PowerSwitch automatycznie wyłącza wszystkie wyjścia zasilania w celu oszczędzania akumulatora, jeśli wartość napięcia jest niższa niż 11 V (*Akcesoria nie są zasilane*, strona 70).

Akcesoria nie są zasilane

- Sprawdź, czy urządzenie Garmin PowerSwitch jest zasilane z akumulatora pojazdu.
- Sprawdź, czy akumulator pojazdu dostarcza energię o napięciu co najmniej 12 V.

  Urządzenie Garmin PowerSwitch automatycznie wyłącza wszystkie wyjścia w celu oszczędzania akumulatora, jeśli otrzymuje z niego energię o napięciu poniżej 11 V. Wyjścia włączą się, gdy urządzenie wykryje energię o napięciu powyżej 12 V.
- Sprawdź, czy wszystkie połączenia są odpowiednio zabezpieczone i czy nie poluzują się podczas pracy pojazdu.
- Sprawdź, czy każde podłączone urządzenie pobiera energię na poziomie poniżej 30 A.

  Jeśli akcesorium pobiera powyżej 30 A energii, urządzenie automatycznie wyłączy to wyjście.
- Sprawdź, czy całkowite obciążenie systemu wynosi poniżej 100 A.

  Jeśli urządzenie wykryje obciążenie powyżej 100 A, automatycznie wyłączy wszystkie wyjścia.
- Sprawdź, czy na którymkolwiek połączeniu elektrycznym nie nastąpiło zwarcie.

Kamery bezprzewodowe

Urządzenie może wyświetlać obraz wideo z co najmniej jednej podłączonej kamery bezprzewodowej (dodatkowe kamery do nabycia osobno).

[2] * Urządzenie jest odporne na przypadkowe zanurzenie w wodzie na głębokość do 1 metra, na czas do 30 minut. Więcej informacji można znaleźć na stronie www.garmin.com/waterrating.

Parowanie kamery z urządzeniem nawigacyjnym Garmin

Kamerę można sparować ze zgodnym urządzeniem nawigacyjnym Garmin. Więcej informacji na temat zgodnych urządzeń Garmin znajduje się na stronie produktu pod adresem garmin.com/bc40.

1 Zaktualizuj oprogramowanie urządzenia nawigacyjnego do najnowszej wersji.

   Posiadane urządzenie może nie współpracować z kamerą BC 40 z nieaktualnym oprogramowaniem. Więcej informacji na temat aktualizowania oprogramowania znajduje się w podręczniku użytkownika urządzenia nawigacyjnego.

2 Zainstaluj baterie w kamerze.

   Kamera automatycznie przełączy się w tryb parowania, a gdy będzie w tym trybie, dioda LED będzie migać na niebiesko. Kamera pozostanie w trybie parowania przez dwie minuty. W przypadku wyłączenia trybu parowania można wyjąć i ponownie zainstalować baterie.

3 Wyjmij zgodne urządzenie nawigacyjne Garmin z pojazdu i umieść je w odległości nie większej niż 1,5 m (5 stóp) od kamery, a następnie włącz urządzenie nawigacyjne.

   Urządzenie automatycznie wykryje kamerę i wyświetli monit o sparowanie z nią.

4 Wybierz **Tak**.

   PORADA: Jeśli urządzenie nie wykryje kamery automatycznie, możesz wybrać kolejno **Ustawienia** > **Kamery bezprzewodowe** > **Dodaj nową kamerę**, aby ręcznie sparować z nią urządzenie.

   Urządzenie paruje się z kamerą.

5 Wpisz nazwę kamery (opcjonalnie).

   Nazwa powinna być opisowa i jasno określać umiejscowienie kamery.

6 Wybierz **Gotow.**.

Podgląd z kamery bezprzewodowej

⚠ OSTRZEŻENIE

Urządzenie to ma zwiększać świadomość sytuacyjną, o ile jest ono używane prawidłowo. W przypadku nieprawidłowego używania urządzenia użytkownik może być rozpraszany przez wyświetlacz, co może doprowadzić do wypadku, a w konsekwencji do poważnych obrażeń ciała lub śmierci. Zaleca się tylko zerkanie na wyświetlacz, gdy pojazd jest w ruchu, aby uniknąć rozproszenia.

Na ekranie głównym lub mapie wybierz symbol .

Wyrównywanie linii nawigacyjnych

Wyrównanie linii nawigacji zapewni dokładne punkty odniesienia, które będą odzwierciedlały drogę zewnętrznych krawędzi pojazdu. Linie te należy wyrównać oddzielnie dla każdej kamery cofania. Po zmianie kąta nachylenia kamery należy natychmiast ponownie ustawić linie nawigacji.

1 Zaparkuj pojazd bokiem od strony kierowcy blisko krawężnika, podjazdu lub linii miejsca parkingowego.

   PORADA: Możesz zaparkować pojazd na środku miejsca parkingowego, a następnie przejechać do przodu, na następne miejsce. Pozwoli to wykorzystać linie miejsca parkingowego widoczne z tyłu pojazdu jako punkty odniesienia dla wyrównywania.

2 W sparowanym urządzeniu nawigacyjnym Garmin wybierz kolejno **Ustawienia** > **Kamery bezprzewodowe**.

3 Wybierz nazwę sparowanej kamery, a następnie wybierz kolejno **Linie pomocnicze** > **Dostosuj linie pomocnicze**.

4 Użyj strzałek w rogach ekranu, aby przesunąć końce białej linii po stronie kierowcy.

Linia nawigacyjna powinna być wyświetlana bezpośrednio nad krawężnikiem, podjazdem lub linią miejsca parkingowego.

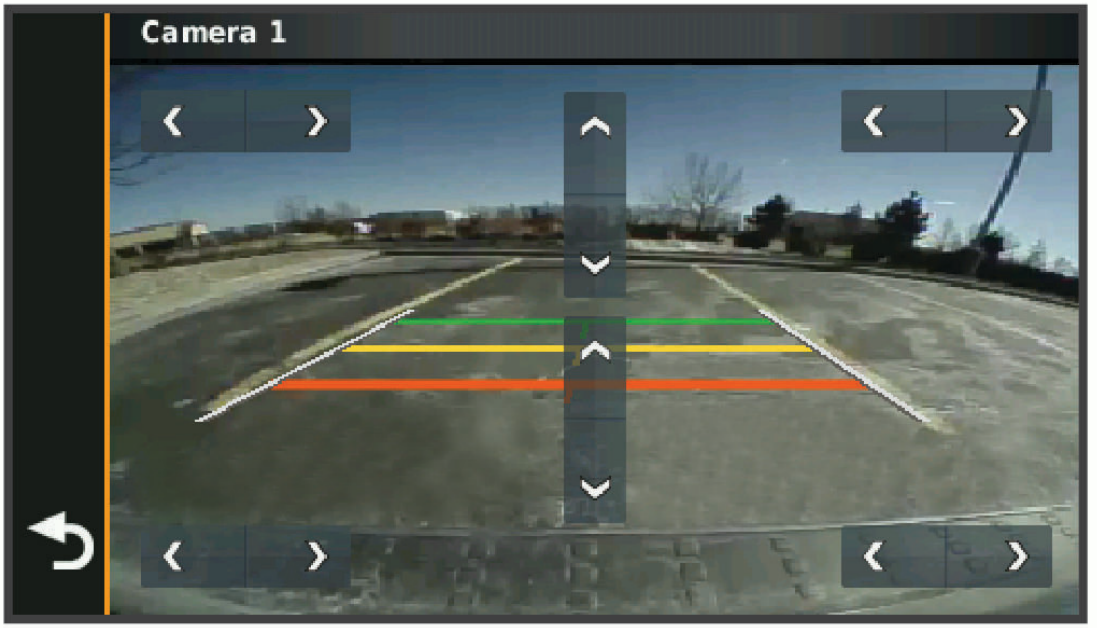

5 Użyj strzałek na środku ekranu, aby przesunąć kolorowe linie nawigacyjne odległości w górę lub w dół.

Czerwona linia nawigacyjna powinna być wyrównana z tyłem pojazdu. Może to być tylny zderzak, hak holowniczy lub inny element wystający z tyłu pojazdu.

6 Zaparkuj pojazd bokiem od strony pasażera blisko krawężnika, podjazdu lub linii miejsca parkingowego, a następnie za pomocą strzałek ustaw białą linię nawigacyjną po stronie kierowcy.

Linie nawigacyjne powinny być ustawione symetrycznie.

Instalowanie karty pamięci na mapy i inne dane

Można zainstalować kartę pamięci, aby zwiększyć ilość miejsca do przechowywania map i innych danych w urządzeniu. Karty pamięci można kupić u sprzedawcy produktów elektronicznych. Na stronie www.garmin.com/maps można też kupić kartę pamięci z załadowanym fabrycznie oprogramowaniem do obsługi map firmy Garmin. Urządzenie obsługuje karty pamięci microSD o pojemności od 4 do 256 GB.

1 Znajdź gniazdo karty pamięci do zapisywania map i danych w urządzeniu (*Ogólne informacje o urządzeniu*, strona 1).
2 Zdejmij osłonę zabezpieczającą z gniazda kart microSD.
3 Przesuń pokrywę gniazda karty microSD w kierunku krawędzi urządzenia.

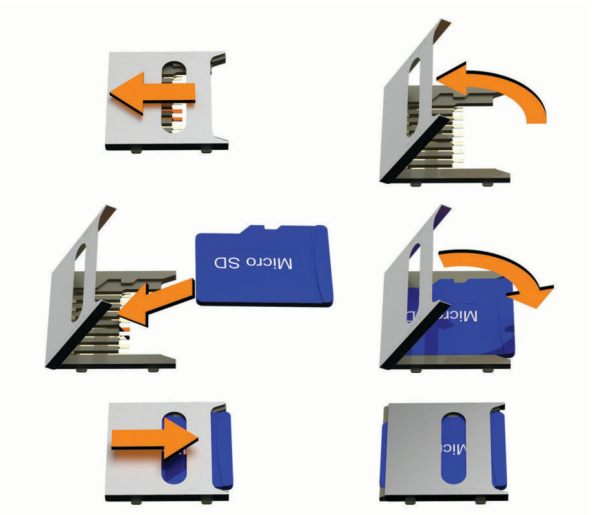

4 Podnieś pokrywę gniazda karty microSD.
5 Włóż kartę microSD do gniazda.
   UWAGA: Upewnij się, że karta microSD znajduje się na równi z kartą kontaktów.
6 Zamknij pokrywę karty SD.
7 Przesuń pokrywę gniazda karty SD w kierunku środkowej części urządzenia.

Zarządzanie danymi

Urządzenie jest wyposażone w gniazdo kart pamięci, umożliwiające zwiększenie pamięci na potrzeby przechowywania danych.

UWAGA: To urządzenie jest zgodne z systemami operacyjnymi Windows 7 i nowszymi oraz Mac OS 10.7 i nowszymi.

Informacje o kartach pamięci

Użytkownik może kupić karty pamięci u sprzedawcy produktów elektronicznych lub zakupić fabrycznie załadowane oprogramowanie firmy Garmin do obsługi map (www.garmin.com/trip_planning). Karty pamięci mogą służyć do przechowywania plików, takich jak mapy i własne POI.

Podłączanie urządzenia do komputera

Urządzenie można podłączyć do komputera za pomocą dołączonego kabla USB.

1 Podłącz mniejszą wtyczkę kabla USB do portu w urządzeniu.
2 Podłącz większą wtyczkę kabla USB do portu w komputerze.
3 Kiedy urządzenie zūmo wyświetli monit z prośbą o włączenie trybu przesyłania plików, wybierz **Tak**.

Obraz urządzenia podłączonego do komputera pojawi się na ekranie urządzenia.

Zależnie od systemu operacyjnego zainstalowanego w komputerze urządzenie widoczne jest jako urządzenie przenośne, dysk wymienny lub wolumin wymienny.

Przesyłanie plików GPX z komputera

Komputery Apple mogą wymagać dodatkowego oprogramowania innych firm, takiego jak Android File Transfer, aby zapisywać i odczytywać pliki na tym urządzeniu.

Jeśli w urządzeniu zostały już utworzone trasy, z których chcesz korzystać, możesz przesłać pliki GPX bezpośrednio z komputera.

1. Podłącz urządzenie do komputera (*Podłączanie urządzenia do komputera*, strona 73).

   Urządzenie widoczne jest jako urządzenie przenośne.
2. W komputerze otwórz przeglądarkę plików.
3. Wybierz plik GPX.
4. Wybierz kolejno **Edytuj** > **Kopiuj**.
5. Przejdź do folderu GPX w urządzeniu.
6. Wybierz kolejno **Edytuj** > **Wklej**.

Przesyłanie danych z komputera

1. Podłącz urządzenie do komputera (*Podłączanie urządzenia do komputera*, strona 73).

   Zależnie od systemu operacyjnego zainstalowanego w komputerze urządzenie widoczne jest jako urządzenie przenośne, dysk wymienny lub wolumin wymienny.
2. W komputerze otwórz przeglądarkę plików.
3. Wybierz plik.
4. Wybierz kolejno **Edytuj** > **Kopiuj**.
5. Przejdź do folderu w urządzeniu.

   UWAGA: W przypadku dysku lub woluminu nie należy umieszczać plików w folderze Garmin.
6. Wybierz kolejno **Edytuj** > **Wklej**.

Odłączanie kabla USB

Jeśli urządzenie jest podłączone do komputera jako wolumin lub dysk wymienny, należy bezpiecznie odłączyć urządzenie od komputera, aby uniknąć utraty danych. Jeśli urządzenie jest podłączone do komputera z systemem operacyjnym Windows jako urządzenie przenośne, nie jest konieczne przeprowadzenie procedury bezpiecznego odłączania.

1. Wykonaj poniższe czynności:
   - W komputerze z systemem Windows wybierz ikonę **Bezpieczne usuwanie sprzętu** na pasku zadań systemu, a następnie wybierz urządzenie.
   - Na komputerze firmy Apple wybierz urządzenie, a następnie wybierz kolejno **Plik** > **Odłącz**.
2. Odłącz kabel od komputera.

Dodawanie danych BaseCamp™ do Garmin Explore

Można eksportować pliki danych BaseCamp i importować je do programu Garmin Explore w celu użycia z urządzeniem zūmo.

1. Eksport danych z BaseCamp:
   - Jeśli korzystasz z komputera Apple, patrz *Eksportowanie danych z BaseCamp za pomocą komputera Apple*, strona 75.
   - Jeśli korzystasz z komputera PC, patrz *Eksportowanie danych z BaseCamp za pomocą komputera*, strona 75.
2. Zaimportuj dane BaseCamp do strony internetowej Garmin Explore (*Importowanie danych do Garmin Explore*, strona 75).
3. Zsynchronizuj dane Garmin Explore z urządzeniem zūmo (*Synchronizacja danych konta Garmin Explore*, strona 23).

Eksportowanie danych z BaseCamp za pomocą komputera

1 Wybierz opcję:
   - Aby wyeksportować wszystkie dane BaseCamp przechowywane w komputerze, wybierz **Mój zbiór**, a następnie **Plik** > **Eksportuj** > **Eksportuj „Mój zbiór”**.
   - Aby wyeksportować jeden lub więcej elementów bądź listę, wybierz element(y) lub listę, a następnie wybierz kolejno **Plik** > **Eksportuj** > **Eksportuj wybrane pozycje**.
2 Wpisz nazwę, wybierz lokalizację do zapisania eksportowanego pliku i format pliku, a następnie wybierz **Zapisz**.

Eksportowanie danych z BaseCamp za pomocą komputera Apple

1 Wybierz opcję:
   - Aby wyeksportować wszystkie dane aplikacji BaseCamp przechowywane w komputerze, wybierz kolejno **Mój zbiórPlik** > **Eksportuj „Mój zbiór”**.
   - Aby wyeksportować jeden lub więcej elementów bądź listę, wybierz element(y) lub listę, a następnie wybierz kolejno **Plik** > **Eksportuj wybrane dane użytkownika**.
2 Wpisz nazwę.
3 Wybierz lokalizację do zapisania wyeksportowanego pliku.
4 Wybierz format pliku.
5 Wybierz **Eksportuj**.

Importowanie danych do Garmin Explore

1 Odwiedź stronę explore.garmin.com i zaloguj się do swojego konta.
2 Wybierz kartę **Mapa**.
3 Wybierz [↓].
4 Wykonaj instrukcje wyświetlane na ekranie.

Wyświetlanie stanu sygnału GPS

Naciśnij i przytrzymaj przycisk ▂▃▄▅ przez 3 sekundy.

Zakup dodatkowych map

1 Przejdź do strony produktu garmin.com.
2 Kliknij kartę **Mapa**.
3 Wykonaj instrukcje wyświetlane na ekranie.

support.garmin.com

Październik 2023

GUID-E024D22C-EAI7-40B3-A63F-E9535D860I4B v9