Nikon

with WARRANTY

NIKKOR

AF-S NIKKOR 180-400mm f/4E TC1.4 FL ED VR

PL Instrukcja obsługi (wraz z gwarancją)
CZ Evgxepíδιο οδηγιών χρήσης (με Εγγύηση)
RO Manualul utilizatorului (cu garanție)
Hu Használati útmutató (jótállási jeggyel)
Tr Kullanım Kılavuzu (Garanti Belgesi ile)

Printed in Japan
5B2106(5G)
6MA0515G-06

NIKON CORPORATION

Nikon Europe Service Warranty Card

Nazwa modelu/Ovoga proizvodu/ Name model/Model neve/ Model adı

AF-S NIKKOR
180-400mm f/4E TC1.4 FL ED VR

Nr seryjny/Serijski broj/Αριθμός σειράς/ Numár serie/Sorozatszám/ Seri No.

Data zakupu/Ημερομηνία αγοράς/Data achiziționării/ Vásárlás dátuma/ Satın alım tarihi

Nazwisko i adres klienta/Ovoga ovlašćenog mesta/Numele și adresa clientului/Ügyfél neve és címe/ Müşterinin adı ve adresi

Pieczęć i podpis sprzedawcy/Pečat i potpis prodavca/Ștampila și semnătura vânzătorului/Az eladó aláírása és pecsétje/ Satıcının imzası ve kaşesi

SAMPLE

Nikon Europe B.V.
The Garden, Stroombaan 14, 1181 VX Amstelveen, The Netherlands

Producent/Κατασκευαστής/Producător/Gyártó/Üretici

NIKON CORPORATION
Shinagawa Intercity Tower C, 2-15-3, Konan, Minato-ku, Tokyo 108-6290 Japan

PL Warunki gwarancji

Państwa urządzenie firmy Nikon jest objęte gwarancją na wszelkie wady produkcyjne, obowiązującą przez okres nie od daty pierwszego zakupu, jeśli w tym okresie obowiązującej gwarancji produkt okaże się wadliwy w wyniku wady materiałowej lub wady wykonania, pracownicy naszej sieci autoryzowanych serwisów na terenie szerszej Nikon Europe B.V. przeprowadzą naprawę produktu na warunkach podanych poniżej, bez obciążenia właściciela kosztami robocizny ani części. Firma Nikon zastrzega sobie prawo (według własnego uznania) do wymiany lub naprawy produktu.

1. Niniejsza gwarancja obowiązuje jedynie na podstawie przedłożenia wraz z produktem wypełnionej karty gwarancyjnej oryginału faktury lub rachunku (zwierającego datę zakupu), bez produktu oraz karty gwarancyjnej firmy Nikon. Firma Nikon zastrzega sobie prawo do odmowy przeprowadzenia bezpłatnej obsługi gwarancyjnej, jeśli przedstawione wyżej wymienionych dokumentów jest niemożliwe lub informacje w nich zawarte są niekompletne lub nieczytelne.
2. Niniejsza gwarancja nie obejmuje:
- nieżądanej konserwacji oraz naprawy lub wymiany części w wyniku normalnego zużycia.
- modyfikacji wykonanych w celu ostosowania produktu do celów innych niż jego normalne przeznaczenie opisane w instrukcjach obsługi bez uprzedniej pisemnej zgody firmy Nikon.
- kosztów transportu oraz wszelkiego ryzyka dotyczącego transportu w odniesieniu bezpośrednio lub pośrednio do gwarancji produktów.
- żadnych uszkodzeń wynikających z modyfikacji lub regulacji produktu, jakie mogły zostać wykonane bez uprzedniej pisemnej zgody firmy Nikon w celu zapewnienia zgodności z lokalnymi lub krajowymi normami technicznymi obowiązującymi w dowolnym innym kraju niż kraje, dla których produkt został wyposażony zaprojektowany i/lub wyprodukowany.
3. Gwarancja nie ma zastosowania w przypadku:
- uszkodzeń spowodowanych przez błędne użytkowanie, w tym, w szczególności, nieistotowanie produktu zgodnie z jego normalnym przeznaczeniem lub zgodnie z instrukcjami dla użytkowania na zakresie wskazanym użytkowania i odpowiedniej konserwacji, a także instalacje lub użytkowanie produktu niezgodnie z normami bezpieczeństwa obowiązującymi w kraju użytkowania.
- uszkodzeń spowodowanych przez wypadki, w tym, w szczególności, błyskawice, wodę, ogień, błędne użytkowanie lub zaniedbanie.
- przemodelowania, zamuszenia, nieczytelności lub usunięcia numeru modelu lub numeru seryjnego na produkcie.
- uszkodzeń wynikających z napraw lub regulacji przeprowadzonych przez nieuprawnione organizacje serwisowe lub osoby.
- wad w dowolnym systemie, w który produkt jest wbudowany lub w połączeniu z którym jest użytkowany.
4. Niniejsza gwarancja serwisowa nie ma wpływu na ustawowe prawa konsumenta wynikające z obowiązującego wiążącego umowę sprzedaży oraz na prawa konsumenta w stosunku do sprzedawcy wynikające z zawartej umowy sprzedaży/zakupu.

Uwaga: lista wyspecjalizowanych autoryzowanych serwisów firmy Nikon znajduje się w Internecie pod następującym adresem
https://www.europe-nikon.com/service/

CZ Οι εγγυήσεις

Η συσκευή σας Nikon διαθέτει εγγύηση έναντι οποιωνδήποτε ελαττωμάτων κατασκευής για ένα ολόκληρο χρόνο από την ημερομηνία της αρχικής αγοράς του. Εάν κατά τη διάρκεια αυτής της περιόδου της εγγύησης το προϊόν αποδειχτεί ελαττωματικό λόγω ακατάλληλου υλικού ή εργασίας, τα εξουσιοδοτημένα βασικά σέβεις μας στις τις επιχείρησεις πωλήσεων της Nikon Europe B.V. θα επισκευάσει το προϊόν χωρίς χρέωση για την εργασία και τα εξαρτήματα, με τους όρους και τις προϋποθέσεις που αξιόλογα παρακάτω. Η Nikon διατηρεί το δικαίωμα (κατά την αποκλειστικη διακρισή της) για αντικατάσταση ή για επισκευή του προϊόντος.

Η Nikon εγγυάται μόνο τα μέρη κατά της επιδείξη της συμμόρφωμένης κάτοχος εγγύησης και τον πρωτότυπο τιμολόγιο ή απόδειξη αγοράς που υποδεικνύει την ημερομηνία αγοράς, τον τόπο του μοντέλου και τον αντίστοιχο αριθμό μαζί με το προϊόν.

Η Nikon δεν θεωρεί τη δικαίωμα να αρνηθεί δωρεάν σέβεις βάσει εγγύησης, αν δεν είναι δυνατή η επίδειξη του παραπάνω εγγράφου ή αν οι πληροφορίες σε αυτά είναι ελλιπείς ή δυσανάγνωστες.

Η παρούσα εγγύηση δεν θα καλύψει:
- επιφορτίστε συντήρηση και επισκευή ή αντικατάσταση εξαρτημάτων που οφείλεται σε φυσιολογική φθορά.
- τροποποιήσεις για την αναβάθμιση του προϊόντος πέρα από τις προβλεπόμενες σκοπούς του, όπως περιγράφεται στις εγγραμμένες οδηγιών χρήσης, χωρίς την προηγούμενη γραπτή συγκατάθεση της Nikon.
- κόστοι μεταφορών, και κίνδυνο τους κινδύνους μεταφοράς που σχετίζονται άμεσα ή έμμεσα με την εγγύηση των προϊόντων.
- οποιαδήποτε ζημία που οφείλεται από μετατροπές ή ρυθμιζόμενες γίνεται χωρίς την προηγούμενη γραπτή συγκατάθεση της Nikon, ώστε να είναι σύμφωνες με τα τοπικά ή εθνικά τεχνικά πρότυπα που ισχύουν σε οποιαδήποτε άλλη χώρα εκτός από αυτήν για την οποία σχεδιάστηκε αρχικά κατά κατασκευάστηκαν το προϊόν.

3. Η εγγύηση δεν θα ισχύει σε περίπτωση:
- ζημιών που προκλήθηκαν από κακή χρήση που περιλαμβάνει αλλά δεν περιορίζεται σε μη χρησιμοποίηση του προϊόντος για τον προβλεπόμενο σκοπό του ή σύμφωνα με τις οδηγίες χρήσης για τη σωστή χρήση και εγκατάσταση, καθώς και την εγκατάσταση ή χρήση του προϊόντος χωρίς συνέπεια στα πρότυπα ασφαλείας που ισχύουν στη χώρα όπου χρησιμοποιείται.
- ζημιές που προκαλούνται από ατυχήματα που περιλαμβάνουν αλλά δεν περιορίζονται σε κεραυνό, νερό, φωτιά, κακή χρήση ή αμέλεια.
- αλλοιώσεις, παραμόρφωσης, δυσχερής ανάγνωση ή φαβάρισης του μοντέλου ή του σειριακού αριθμού στο προϊόν.
- ζημιά που μπορεί να προκύψει από επισκευές ή πειραματισμός οι οποίες έχουν διεξαχθεί από μη εξουσιοδοτημένους οργανισμούς ή πρόσωπα.
- ελαττώματα σε οποιαδήποτε σύστημα στο οποίο το προϊόν έχει ενσωματωθεί ή με το οποίο χρησιμοποιείται.
4. Η εγγύηση αξίζει δεν επηρεάζει τα κάμμια δικαιώματα που κατακαλούπι βάσει της νομοθεσίας εθνικής κυριότητας, αύτο το δικαίωμα που κατακαλούπι έναντι του αντιπροσώπου που πρόκειται από τη σύββαση πώλησης/αγοράς τους.

Ενδοκόσμιο Μία επισκόπηση όλων των εξουσιοδοτημένων Σταθερών Σέβεις της Nikon παρέχεται στο διαδίκτυο σε αυτήν τον ξέσβαρμο
https://www.europe-nikon.com/service/

RO Termeni de garanție

Echipamentul dumneavoastră Nikon este garantat pentru orice defect de fabricație timp de un an de la data cumpărării inițiale. Dacă în acestă perioadă de garanție produsul se dovedește a fi defect din cauza materialului sau modului de fabricare necorespunzător, reușua noastră de service autorizat de pe teritoriul de vânzări Europa B.V. Nikon va repara produsul, fără costuri pentru manopera și piese. În termenii și condițiile enumerate mai jos. Nikon își rezervă dreptul (la libera sa alegere) de a înlocui sau de a repara produsul.

1. Acestă garanție este furnizată numai la prezentarea cardului de garanție original și a facturii originale sau a chitanței (e indică data cumpărării, tipul produsului și numele furnizorului, împreună cu produsul.
Nikon își rezervă dreptul de a refuza servicile de garanție gratuite dacă documentele de mai sus nu sunt prezentate sau dacă informațiile conținute sunt incomplete sau illizibile.
2. Acestă garanție nu cuprinde:
- întreținerea necerută și reparații sau înlocuirea componentelor din cauza uzurii normale.
- modificări pentru îmbunătățirea produsului de la scopul inițial asa cum este descris în manualul utilizatorului, fără consimțământul scris în prealabil al Nikon.
- costurile de transport și toate riscurile de transport legate direct sau indirect de garanția produselor.
- orice daune cauzate de modificări sau reglaje ce pot fi realizate produsului, fără consimțământul în prealabil în scris al Nikon, pentru a fi în conformitate cu standardele tehnice naționale sau locale în vigoare în orice altă țară decât cele pentru care a fost conceput și/sau fabricat produsul inițial.
3. Garanția nu este aplicabilă în cazul:
- deteriorărilor cauzate de utilizarea incorectă incluziv, dar fără să se limiteze la incapacitatea de a utiliza produsul în scopul sau normal sau în acord cu instrucțiunile de utilizare legate de utilizarea și întreținerea corespunzătoare, și de instalarea sau utilizarea produsului fără să se țină seama de standardele de siguranță în vigoare în țara în care este utilizat produsul.
- deteriorărilor provocate de accidente, incluziv, dar fără să se limiteze la descărcări electrice, inundație, incendiu, utilizare incorectă sau neglijență.
- altertări, deformări, illizibilități sau eliminări modelului sau numărului de serie a produsului.
- defecțiunii cauzate de reparații sau reglaje realizate de organizații sau persoane de service neautorizate.
- defecțiuni ocazionate ale sistemi în care este încorporat sau cu care este utilizat produsul.
4. Acestă garanție de service nu afectează despre drepturile statutare de consumatorului sub legile naționale aplicabile și în vigoare, și nici drepturi consumatorului în relație cu furnizorul, dept ce rezultă din contractul de vânzare-cumpărare.

Notificare: Un sumar al centrelor autorizate de service Nikon poate fi găsit online la următorul link
https://www.europe-nikon.com/service/

Hu A garancia feltételei

Ugyanúgy ítéla szerint Nikon termékét garancia védi az esetről vásárlás időpontjától számított egy teljes évig. Amennyiben a garancia időszaka alatt a termék anyag- vagy gyártási hiba miatt meghibásodik, a Nikon Europe B.V. értékesítési szervizhálózata díjmentesen kijavítja a szükséges munkálatokat és alkatrészeket szerel, munkát- és anyagköltség felszámítása nélkül megavítja készítőnk. A Nikon saját belátása szerint dönthet arról, hogy a terméket kicserélni vagy megjavítja.

1. A garancia kizárólag akkor érvényes, ha bemutatja a kitöltött garanciát és az eredeti számlát vagy pénztári bizonylatot, amelyen szerepel a vásárlás dátuma, a termék típusa és sorszáma a hozzátartozó a termék nevén.
A Nikon megtagadhatja a garanciális szervisztés díjmentes biztosítását, amennyiben a fent dokumentumokat nem mutatják be, vagy az azokban szereplő adatok hiányosak, ill. olvashatatlanok.
2. A garancia nem terjed ki a következőkre:
- ez szokásos használatból eredő kopás és elhasználódás miatt szükségessé válló karbantartás, javítás és alkatrészcsere.
- a termék használati útmutatójában ismertetett rendeltetésétől eltérő — a Nikon előzetes írásbeli engedélye nélkül végrehajtott — termékfejlesztési módosítások.
- a termék garanciájából kizerettnél vagy kizerettet fakadó szállítási költségek és szállítással kapcsolatos kockázatok.
- bármely kár, amely a termékcsere — a Nikon előzetes írásbeli engedélye nélkül végrehajtott — olyan jellegű kálturatszálásból és módosításból eredt, amelyet azért hajtottak végre, hogy a termék megfeleljen a rendeltetési országát érintő eltérő országi helyi vagy nemzeti műszaki szabványoknak.
3. A garancia nem alkalmazható a következő esetekben:
- ezen rendeltetés szerinti használatból eredő kár, ezen kizárólagosan szerelése a termék rendeltetési céljától, ill. a megfelelő használata és karbantartása vonatkozó utasításokról eltérő használatát, valamint a használat és/vagy szerelése a Nikon az ezzel kapcsolatban az ezzel kapcsolatban az ezzel kapcsolatban.
- balesetből eredő kár, ezen kizárólagosan ideértve a villám-, víz- és tűzkárt, a nem rendeltetés szerinti használatot és a hanyagságból okozott kárt.
- a termékben lévő típusszám vagy gyártási szám módosítása, megrongálása, olvashatatlanná tétele vagy eltávolítása.
- egyszerűen szervizt vagy szervizt végző személyek javításból vagy módosításból eredő kár.
- bármely olyan rendszerből fakadó hiba, amelybe a termék beszerelték, vagy amellyel használták azt.
4. Ez a szervisz garancia nem befolyásolja a hatályos nemzeti jogszabályok által biztosított fogyasztói jogokat, illetve a fogyasztónak az értékesítőjével/vásárlóval szembeli/szemben fennálló, a kelléktár szerinti jogait/jogait.

Megjegyzés A Nikon hivatalos szakszervisznek listája megtekinthető online, az alábbi hivatkozás segítségével:
https://www.europe-nikon.com/service/

Tr Garanti Koşulları

Nikon ekipmanınız satın alınan tarihlerinde kaynaklanan herhangi bir malzeme veya imalat sahası tarihinden itibaren tam bir yıl garantilidir. Bu garanti süresi sırasında ürünün düzgün olmayan malzeme veya işçilik nedeniyle kusurlu olduğu anlaşılırsa, Nikon Europe B.V.nin satış ve servis ağını oluşturan yetkili servis ağımız, işçilik veya ücret için ücret alınmadan ürünü onaracak veya yeni bir ürünle yer ürünün hakkını ve kullanılarak tamir edecektir. Nikon ürünü değiştirme veya tamir etme hakkını (tamamen kendi takdirine göre) saklı tutar.

1. Bu garanti ürünle birlikte şahsınca tamamlanmış garanti belgesi karı ve orijinal fatura veya satın alım tarihi, ürün türü ve satın alını gösteren bir satın alım fişinin sunulması üzerine sağlanır.
Yukarıdaki belgeler sunulamaza veya belgelerde yer alan bilgiler eksik veya okunmuyorsa, Nikon sürücüsü garanti hizmetini reddetme hakkını saklı tutar.
2. Şartlar bu garantiyi belgesi kapsamında değildir:
- gerekli bakım ve normal aşınma ve yırtılma nedeniyle onarım veya parça değişimi.
- Nikon'un yazılı izni olmadan, sürünü etkilerinde açıklanan normal amacından yükseltmek için yapılan modifikasyonlar.
- taşıma maliyetleri ve ürünlerin garanti belgesi ile ilgili olarak taşınmasına ilişkin tüm risklerle ilgili.
- ürünün orijinal olarak tasarlandığı ve/veya üretildiği ülke dışında bir ülke kullanılmak üzere satılan veya uluslararası teknik standartlara uymak için Nikon'un yazılı izni olmadan ürünler yapılabilecek modifikasyonlar ve ayarlamalardan kaynaklanan tüm hasarlar.
3. Garanti belgesi şu durumda geçerli olmayacaktır:
- ürünü normal amacı için veya uygun kullanım ve bakıma dair kullanıcı talimatlarına göre kullanılmaması dahil olmak ancak bununla sınırlı olmamak üzere yanlış kullanımdan kaynaklanan ve ürünün kullanıldığı ülkede yürürlükteki güvenlik standartları ile uyuşmayan şekilde kullanılması ve kullanılması sonucunda oluşan hasarlar.
- yıldırım, su, yangın, yanlış kullanım veya ihmalden kaynaklanarak dahil olmak üzere ancak bunlarla sınırlı olmamak kaydıyla kazaların neden olduğu hasarlar.
- ürünün üzerindeki model ve seri numarasının değiştirilmesi, tahrif edilmesi, okunmaması veya silinmesi.
- yetkili olmayan servis kuruluşlar veya kişilerin onarımlarının veya ürünlerin yapılan yanlıştan kaynaklanan hasarlar.
4. Bu servis garanti belgesi kullanıcıya kanundan yürürlükteki geçerli ulusal yasalar altındaki yasal hakların veya tüketicinin satıcıya karşı satış/satın alım sözleşmesinden doğan hakların etkilemez.

Bildirim Tüm yetkili Nikon Servis İstasyonlarına genel bir bakış aşağıdaki bu Bağlantıda çevrimiçi olarak bulunabilir
https://www.europe-nikon.com/service/

PL Ogólne informacje o bezpieczeństwie

Przed rozpoczęciem korzystania z tego produktu prosimy zapoznać się z treścią niniejszej instrukcji oraz instrukcji aparatu.

Uwaga: ten obiektyw nie obsługuje analogowych lustrzanek jednoobiektywowych ani cyfrowych lustrzanek przeznaczonych do formatu klatki filmowej: z serii D2, z serii D1, D200, D100, D90, D80, z serii D70, D60, D50, z serii D40, i D3000.

■ Informacje o tym obiektywie

Ten obiektyw jest wyposażony we wbudowany telekonwerter. Używaj przełącznika telekonwertera do przełączania między wartościami mnożnika ogniskowej wynoszącymi 1x i 1,4x.

■ Zasady bezpieczeństwa

Aby zapobiec uszkodzeniu mienia lub obrażeniom ciała użytkownika lub innych osób, przed rozpoczęciem korzystania z tego produktu przeczytaj „Zasady bezpieczeństwa" w całości.

Przechowuj te instrukcje bezpieczeństwa w miejscu dostępnym dla wszystkich osób korzystających z tego produktu.

⚠ **OSTRZEŻENIE: nieprzestrzeganie środków ostrożności oznaczonych tą ikoną może prowadzić do śmierci lub poważnych obrażeń ciała.**

⚠ **PRZESTROGA: nieprzestrzeganie środków ostrożności oznaczonych tą ikoną może prowadzić do obrażeń ciała lub uszkodzenia mienia.**

⚠ **OSTRZEŻENIE**

- **Nie demontować ani nie modyfikować tego produktu.**
  Nie dotykać wewnętrznych części odsłoniętych w wyniku upadku lub innego wypadku.
  Nieprzestrzeganie tych środków ostrożności może prowadzić do porażenia prądem lub innych obrażeń ciała.
- **W razie zauważenia nietypowych objawów, jak wydostawanie się dymu z produktu, nagrzanie produktu lub nietypowe zapachy, niezwłocznie odłączyć źródło zasilania aparatu.**
  Dalsze użytkowanie może prowadzić do pożaru, poparzeń lub innych obrażeń ciała.
- **Chronić przed wodą i wilgocią.**
  Nie dotykać mokrymi rękami.
  Nieprzestrzeganie tych środków ostrożności może prowadzić do pożaru lub porażenia prądem.
- **Nie używać tego produktu w miejscach występowania łatwopalnych pyłów lub gazów, takich jak propan, opary benzyny lub aerozole.**
  Nieprzestrzeganie tego środka ostrożności może prowadzić do wybuchu lub pożaru.
- **Nie patrzeć bezpośrednio na słońce lub inne jasne źródło światła przez obiektyw lub aparat.**
  Nieprzestrzeganie tego środka ostrożności może prowadzić do uszkodzenia wzroku.
- **Przechowywać ten produkt w miejscu niedostępnym dla dzieci.**
  Nieprzestrzeganie tego środka ostrożności może prowadzić do obrażeń ciała lub wadliwego działania produktu. Dodatkowo należy pamiętać, że małe części mogą być przyczyną zadławienia. W razie połknięcia jakiejkolwiek części tego produktu przez dziecko, niezwłocznie uzyskać pomoc lekarską.
- **Nie opłatać, nie owijać ani nie okręcać pasków wokół szyi.**
  Nieprzestrzeganie tego środka ostrożności może prowadzić do wypadków.
- **Nie dotykać gołymi rękami miejsc narażonych na działanie skrajnie wysokich lub niskich temperatur.**
  Nieprzestrzeganie tego środka ostrożności może prowadzić do poparzeń lub odmrzeń.

Blokada ostrości (AF-L)

Gdy **AF-L** jest wybrane wybierakiem funkcji ostrości, ostrość pozostaje zablokowana tak długo, jak przyciśnięty pozostanie przycisk jest wciśnięty. Użyj blokady ostrości w celu zmiany kompozycji zdjęcia po ustawieniu ostrości lub, jeśli autofokus nie jest w stanie ustawić ostrości na wybranym obiekcie, po ponownym ustawieniu ostrości na innym obiekcie znajdującym się w tej samej odległości.

1. Przesuń przełącznik trybu ustawiania ostrości obiektywu w położenie **A/M lub M/A.**
2. Przesuń wybierak funkcji ostrości w położenie **AF-L.**
3. Zablokuj ostrość.
   Ostrość można zablokować, naciskając dowolny przycisk funkcji ostrości, a ostrość pozostaje zablokowana tak długo, jak przycisk jest wciśnięty. Ostrość można także zablokować przy pomocy elementów sterujących aparatu.

Wczytanie z pamięci

Zapisaj i wczytaj często używane pozycje ustawiania ostrości obiektywu. Przed wczytaniem zapisanej pozycji ostrości ustaw obiektyw na ogniskową ustawioną w momencie zapisu pozycji.

Zapisywanie pozycji ustawiania ostrości

1. Przesuń włącznik sygnału dźwiękowego w położenie ♪ .
2. Ustaw ostrość.
3. Naciśnij przycisk wprowadzania do pamięci.
   Można to zrobić w dowolnym trybie ustawiania ostrości, niezależnie od położenia wybierak funkcji ostrości. Jeśli zapisywanie w pamięci powiedzie się, wyemitowany zostanie sygnał dźwiękowy. Jeśli zapisywanie nie powiedzie się, wskaźnik odległości przekręci się tam i z powrotem około dziesięciu razy, a obiektyw najpierw wyemituje krótki sygnał dźwiękowy, a następnie trzy długie sygnały dźwiękowe. Ustaw ostrość i naciśnij przycisk zapisywania w pamięci ponownie. Odległość zapisana w pamięci nie jest usuwana po wyłączeniu aparatu lub odłączeniu obiektywu.

Korzystanie z pozycji ustawiania ostrości zapisanych w pamięci

1. Przesuń wybierak funkcji ostrości w położenie **MEMORY RECALL.**
2. Wczytaj zapisaną odległość zdjęciową z pamięci.
   Naciśnij jeden z przycisków funkcji ostrości, aby ustawić ostrość na odległość zapisaną w pamięci. Aparat przestawi ostrość na odległość zapisaną w pamięci, nawet gdy spust migawki jest wciśnięty do połowy. Normalna ostrość zostanie przywrócona po zwolnieniu przycisku funkcji ostrości. Trzymaj przycisk funkcji ostrości wciśnięty do momentu zrobienia zdjęcia.

   Zwróć uwagę, że jeśli bieżąca ogniskowa różni się od wybranej w momencie zapisania pozycji ostrości, pozycja ostrości będzie nieznacznie różnić się od zapisanej wartości (wyemitowane zostaną ostrzegawczy sygnał dźwiękowy, jeśli włącznik sygnału dźwiękowego jest ustawiony w położeniu ♪). Szczególna uwaga jest wymagana przy ogniskowych większych od wybranych w momencie zapisu pozycji ostrości.

Włącznik sygnału dźwiękowego

Włącznika sygnału dźwiękowego można używać do włączania lub wyłączania sygnału dźwiękowego emitowanego podczas korzystania z pozycji zapisanych w pamięci i wczytywania ich.

♪: sygnał dźwiękowy włączony.
🔇: sygnał dźwiękowy wyłączony.

Uruchamianie autofokusa (AF-ON)

Gdy wybierak funkcji ostrości jest ustawiony w położeniu **AF-ON**, można nacisnąć przycisk funkcji ostrości na obiektywie, aby ustawić ostrość za pomocą autofokusa.

1. Przesuń przełącznik trybu ustawiania ostrości obiektywu w położenie **A/M lub M/A.**
2. Przesuń wybierak funkcji ostrości w położenie **AF-ON.**
3. Ustaw ostrość.
   Naciśnij jeden z przycisków funkcji ostrości, aby ustawić ostrość przy pomocy autofokusa. Ostrość można także ustawić przy pomocy elementów sterujących aparatu.

Przypisywanie funkcji do przycisków funkcji ostrości

Przed użyciem elementów ściągających aparatu do przypisania funkcji do przycisków funkcji ostrości, przesuń wybierak funkcji ostrości w położenie **AF-L**. Aby uzyskać informacje na temat przypisywania funkcji do przycisków, skorzystaj z instrukcji obsługi aparatu.

■ Zoom

Przed ustawieniem ostrości obracaj pierścieniem zoomu, aby dostosować ogniskową i wykadrować zdjęcie.

■ Ogniskowa

Ogniskowe pokazane na skali ogniskowych służą do informowania o odległości zdjęciowej dla ustawienia nieskończoności. Ogniskowa zmienia się wraz ze zmieszczaniem odległości zdjęciowej.

■ Głębia ostrości

Podgląd głębi ostrości można uzyskać, korzystając z funkcji podglądu ostrości aparatu.

■ Wskaźnik odległości

Zwróć uwagę, że wskaźnik odległości ma jedynie charakter pomocniczy i może nie wskazywać dokładnej odległości do fotografowanego obiektu i może, z powodu głębi ostrości lub innych czynników, nie pokazywać ∞, kiedy aparat ustawił ostrość na odległy obiekt.

■ Przysłona

Przysłoną reguluje się przy pomocy elementów sterujących aparatu. Liczba klatek rejestrowanych na sekundę może spaść w połączeniu z niektórymi wartościami przysłony.

■ Redukcja drgań (VR)

Redukcja drgań (VR) ogranicza poruszenie zdjęć spowodowane drganiem aparatu, pozwalając na korzystanie z czasów otwarcia migawki o maksymalnie 4,0 dzialek (tub, jeśli używany jest wbudowany telekonverter, 4,0 działek) dłuższych w porównaniu do sytuacji bez zastosowania redukcji drgań, zwiększając dostępny zakres czasów otwarcia migawki. Wybór redukcji drgań (VR) na czas otwarcia migawki zmierzony w trybie NORMAL zgodnie z normami stowarzyszenia Camera and Imaging Products Association (CIPA); pomiary dla obiektywów formatu FX są przeprowadzane za pomocą aparatów cyfrowych formatu FX, a dla obiektywów formatu DX pomiary są przeprowadzane za pomocą aparatów cyfrowych formatu DX. Pomiary dla obiektywów zmierzonogniskowych są przeprowadzane przy maksymalnym zbliżeniu.

Korzystanie z przełącznika redukcji drgań

- **Wybierz OFF**, aby wyłączyć redukcję drgań.
- **Wybierz NORMAL**, aby uzyskać lepszą redukcję drgań podczas fotografowania nieruchomych obiektów. Redukcja drgań działa, gdy spust migawki jest wciśnięty do połowy.
- **Wybierz SPORT** do fotografowania sportowych i innych obiektów, które poruszają się szybko i nieprzewidywalnie. Redukcja drgań działa, gdy spust migawki jest wciśnięty do połowy.

Korzystanie z redukcji drgań: uwagi

- Podczas korzystania z redukcji drgań, zanim naciśniesz spust migawki do końca, naciśnij spust migawki do połowy i poczekaj, aż obraz w wizjerze się ustabilizuje.
- Kiedy redukcja drgań jest aktywna, obraz w wizjerze może drgać po wyzwoleniu migawki. Nie oznacza to usterki.
- Tryb **SPORT** jest zalecany do ujęć panoramicznych, ale tryb **SPORT** także obsługiwany.
- W trybach **NORMAL** i **SPORT** redukcja drgań ma zastosowanie jedynie do ruchu, który nie jest częścią ujęcia panoramicznego (np. jeśli aparat jest obracany w poziomie, redukcja drgań zostanie zastosowana jedynie do drgań w pionie).
- Nie wyłączaj aparatu ani nie odłączaj obiektywu, kiedy redukcja drgań działa. Jeśli zasilanie obiektywu zostanie przerwane przy włączonej redukcji drgań, obiektyw może zgrzechotać po potrząśnięciu. Nie oznacza to usterki, a efekt ten można usunąć, ponownie podłączając obiektyw i włączając aparat.
- Jeśli aparat jest wyposażony we wbudowaną lampę błyskową, redukcja drgań zostanie wyłączona na czas ładowania lampy błyskowej.
- Redukcja drgań w trybach **NORMAL** i **SPORT** może ograniczać poruszenie zdjęć, kiedy aparat jest zamontowany na statywie. Jednakże ustawienie **OFF** (wyłączona) może zapewniać lepsze rezultaty w niektórych przypadkach w zależności od typu statywu i warunków fotografowania.
- Tryby **NORMAL** i **SPORT** są zalecane, jeśli aparat jest zamontowany na monopodzie.

■ Wbudowany telekonverter

Wbudowany telekonverter zwiększa ogniskową o 1,4x i może być używany w trybie filmu oraz podczas fotografowania z użyciem wizjera i fotografowania w trybie podglądu na żywo. Przed zrobieniem zdjęcia użyj przełącznika telekonwertera, aby włączyć lub wyłączyć wbudowany telekonverter zgodnie z opisem poniżej.

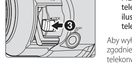

1. **Odblokuj przełącznik telekonwertera.**
   Przesuń blokadę przełącznika telekonwertera w kierunku pokazanym na ilustracji (●); aby odblokować przełącznik telekonwertera.
2. **Przesuń przełącznik telekonwertera w położenie 1,4x (●).**

3. **Zablokuj przełącznik telekonwertera.**
   Przesuń blokadę przełącznika telekonwertera w kierunku pokazanym na ilustracji (●), aby zablokować przełącznik telekonwertera.

Aby wyłączyć wbudowany telekonverter, postępuj zgodnie z opisem powyżej, aby ustawić przełącznik telekonwertera na 1x.

Blokada przełącznika telekonwertera

Pomiary ogniskowej pamiętają o zablokowaniu blokady przełącznika telekonwertera, aby zapobiec niezamierzonemu przestawieniu przełącznika telekonwertera.

■ Dane techniczne

Typ: Obiektyw AF-S typu E z wbudowanym procesorem, mocowaniem F i wbudowanym telekonwerterem 1,4x
Ogniskowa: • Bez wbudowanego telekonwertera: 180 – 400 mm • Z wbudowanym telekonwerterem: 252 – 560 mm
Maksymalny otwór względny: • Bez wbudowanego telekonwertera: f/4 • Z wbudowanym telekonwerterem: f/5,6
Konstrukcja obiektywu: 27 soczewek w 19 grupach (w tym 8 soczewek ED, 1 soczewka fluorytowa oraz soczewki z powłoką nanokrystaliczną) oraz 1 soczewka ochronna (z powłoką fluorową); wbudowany telekonverter jest wyposażony w 8 soczewek w 5 grupach
Kąt widzenia: • Cyfrowe lustrzanki jednoobiektywowe formatu FX firmy Nikon, bez wbudowanego telekonwertera: 13° 40′ – 6° 10′ • Cyfrowe lustrzanki jednoobiektywowe formatu FX firmy Nikon, z wbudowanym telekonwerterem: 9° 50′ – 4° 30′ • Cyfrowe lustrzanki jednoobiektywowe formatu DX firmy Nikon, bez wbudowanego telekonwertera: 9° – 4° • Cyfrowe lustrzanki jednoobiektywowe formatu DX firmy Nikon, z wbudowanym telekonwerterem: 6° 20′ – 2° 50′
Skala ogniskowych: Stopniowana w milimetrach (180, 200, 250, 300, 350, 400)
Zoom: Ręczna regulacja przy użyciu wielopierścieniowego zoomu
Ustawianie ostrości: System wewnętrznego ustawiania ostrości (ang. Internal Focusing - IF) firmy Nikon z autofokusem sterowanym przez cichy silnik falowy i oddzielny pierścień ustawiania ostrości do ręcznego ustawiania ostrości
Redukcja drgań: Przesuwanie obiektywu z użyciem liniowych silników dźwiękowych (ang. voice coil motor - VCM)
Wskaźnik odległości: 2,0 m – ∞
Minimalna odległość zdjęciowa: 2,0 m od płaszczyzny ogniskowania przy wszystkich pozycjach zoomu
Liczba przysłony: 9 (zaokrąglony otwór przysłony)
Przysłona: Automatyczne elektroniczne sterowanie przysłoną
Zakres przysłony: • Bez wbudowanego telekonwertera: f/4 – 32 • Z wbudowanym telekonwerterem: f/5,6 – 45
Przełącznik limitu odległości zdjęciowej: Dwa położenia: FULL (∞ – 2.0 m) i ∞ – 6.0 m
Wymiary: Około 128 mm maksymalnej średnicy × 362,5 mm (odległość od końca montażu obiektywu aparatu)
Ciężar: Około 3350 g

Firma Nikon zastrzega sobie prawo do zmiany wyglądu, danych technicznych i parametrów tego produktu w dowolnym momencie i bez wcześniejszego powiadomienia.

Ελληνικά

Πριν από τη χρήση αυτού του προϊόντος, διαβάστε προσεκτικά τις οδηγίες και το εγχειρίδιο της φωτογραφικής μηχανής.

Σημείωση Αυτός ο φακός δεν υποστηρίζει τις ψηφιακές φωτογραφικές μηχανές με φορμά DX, πχ σειρές D2, σειρά D1, D200, D100, D90, D80, της σειράς D70, D60, D50, της σειράς D40, ή D3000 ή φωτογραφικές μηχανές με χαλί SLR.

■ Σχετικά με Αυτόν τον Φακό

Ο φακός αυτός διαθέτει ενσωματωμένο τηλεμετατροπέα. Χρησιμοποιήστε τον διακόπτη τηλεμετατροπέα για ενάλλαγή μεταξύ των πολλαπλασιαστών εστιακής απόστασης 1x και 1,4x.

■ Για την Ασφάλεια Σας

Για να μην προκληθεί υλική ζημιά ή τραυματισμός σε εσάς ή σε άλλους, διαβάστε την ενότητα «Για τη Ασφάλεια Σας» στο σύνολό της πριν χρησιμοποιήσετε αυτό το προϊόν.

Φυλάξτε αυτές τις οδηγίες για την ασφάλεια σε μέρος, όπου θα τις διαβάσουν όλοι όσοι χρησιμοποιούν αυτό το προϊόν.

⚠ **ΠΡΟΕΙΔΟΠΟΙΗΣΗ: Η μη τήρηση των προφυλάξεων με αυτό το εικονίδιο μπορεί να οδηγήσει σε θάνατο ή σοβαρό τραυματισμό.**

⚠ **ΠΡΟΣΟΧΗ: Η μη τήρηση των προφυλάξεων με αυτό το εικονίδιο μπορεί να οδηγήσει σε τραυματισμό ή υλική ζημιά.**

⚠ **ΠΡΟΕΙΔΟΠΟΙΗΣΗ**

- **Μην αποσυναρμολογείτε ή τροποποιείτε αυτό το προϊόν.**
  **Μην αγγίζετε τα εσωτερικά μέρη που έχουν εκτεθεί λόγω π

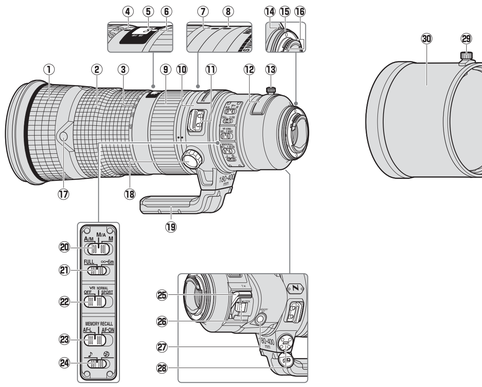

Română

Înainte de utilizarea acestui produs, vă rugăm să citiți cu atenție atât aceste instrucțiuni cât și manualul aparatului foto.
Notă: Acest obiectiv nu acceptă aparatele foto digitale SLR seria D2, seria D1, D200, D100, D90, D80, seria D70, D60, D50, seria D40, sau D3000 sau aparatele foto SLR cu film.

■ Despre acest obiectiv

Acest obiectiv are un teleconvertor Incorporat. Utilizați comutatorul teleconvertorului pentru a comuta lintre factorii de multiplicare a distanței focale de 1x și 1,4x.

■ Pentru siguranța dumneavoastră

Pentru a preveni deteriorarea burniului sau rănirea dumneavoastră sau a celorlalți, citiți în totalitate capitolul „Pentru siguranța dumneavoastră" înainte de a folosi acest produs.

Păstrați aceste instrucțiuni de siguranță într-un loc în care vor putea fi citite de către toți cei care folosesc acest produs.

⚠ **AVERTIZARE:** În cazul nerespectării precauțiilor marcate cu această pictogramă se poate produce decesul sau vătămarea gravă.

⚠ **ATENȚIE:** În cazul nerespectării precauțiilor marcate cu această pictogramă se pot produce vătămări sau daune materiale.

⚠ AVERTIZARE

- **A nu se demonta sau modifica acest produs.**
  A nu se atinge componentele interne care devin vizibile în urma căderii sau a unui alt accident.
  Nerespectarea acestor precauții poate duce la electrocutare sau vătămare.
- **În cazul în care ieșiți anomalii, cum ar fi fapt ul că produsul scoate fum, emite cădură sau mirosuri neobișnuite, deconectați imediat sursa de alimentare a aparatului foto.**
  Continuarea operării ar putea provoca incendiu, arsuri sau alte vătămări.
- **A se menține uscat.**
  A nu se atinge/utiliza cu mâinile ude.
  Nerespectarea acestor precauții ar putea provoca incendiu sau electrocutare.
- **Nu folosiți acest produs în prezența prafului sau a gazelor inflamabile, cum ar fi propan, benzină sau aerosoli.**
  Nerespectarea acestei precauții ar putea provoca explozie sau incendiu.
- **Nu priviți soarele sau altă sursă de lumină puternică direct prin obiectiv sau prin aparatul foto.**
  Nerespectarea acestei precauții ar provoca o rănire a ochilor.
- **A nu se lăsa produsul la îndemâna copiilor.**
  Nerespectarea acestei precauții ar putea cauza vătămări sau defectarea produsului. În plus, retinți că elementele componente de mici dimensiuni prezintă pericol de sufocare. În cazul în care un copil ingh inițe orice componentă a acestui produs, solicitați imediat asistență medicală.
- **Nu înnodați, înfășurați sau răsuciți curelele în jurul gâtului.**
  Nerespectarea acestei precauții ar putea duce la accidente.
- **Nu manipulați cu mâinile goale în locuri expuse la temperaturi foarte mari sau foarte scăzute.**
  Nerespectarea acestei precauții ar putea cauza arsuri sau degerături.

⚠ ATENȚIE

- **Nu lăsați obiectivul îndreptat spre soare sau alte surse puternice de lumină.**
  Lumina focalizată prin obiectiv ar fi în stare să incendieze și de deteriorare a componentelor interne ale produsului.
- **Nu lăsați produsul perioade îndelungate în locuri în care va fi expus la temperaturi foarte mari, cum ar fi într-un automobil închis sau la lumina directă a soarelui.**
  Nerespectarea acestei precauții ar putea provoca incendiu sau defectarea produsului.
- **Nu transportați aparate foto sau obiective cu trepiede sau cu accesorii similare atașate.**
  Nerespectarea acestei precauții ar putea cauza vătămări sau defectarea produsului.
- **Avertismente pentru clienții din Europa**
  Acest simbol indică faptul că echipamentele electrice și electronice trebuie colectate separat.
  Următoarele vizează doar utilizatorii din țările europene:
  - Acest produs este proiectat pentru colectarea separată la un centru adecvat de colectare. Nu anunțați pe ion lec cu deșeurile menajere.
  - Colectarea separată și reciclarea ajută la conservarea resurselor naturale și la prevenirea consecințelor negative asupra sănătății umane și mediului care ar putea rezulta din cauza eliminării incorecte.
  - Pentru mai multe informații, contactați distribuitorul sau autorizațiile locale responsabile cu gestionarea deșeurilor.

■ Componentele obiectivului

(1) Manșon din cauciuc
(2) Inel pozare
(3) Scală distanță focală
(4) Marcaj distanță focală
(5) Indicator distanță de focalizare
(6) Marcaj distanță de focalizare
(7) Indicator rotire obiectiv
(8) Indicator de rotire a colierului pentru trepied
(9) Inel focalizare
(10) Colier pentru trepied
(11) Buclă Lock-Lura
(12) Suport cu glisare pentru filtre
(13) Șurub suport cu glisare pentru filtre
(14) Marcaj montură obiectiv
(15) Gamitură cauciuc montură obiectiv
(16) Contacte CPU

Focalizare

Modurile de focalizare disponibile sunt prezentate în tabelul următor (pentru informații despre modurile de focalizare ale aparatului foto, consultați manualul aparatului foto).

Modul de focalizare al aparatului foto	Comutator mod focalizare obiectiv			
	A/M	M/A	M	
AF	Focalizare automată cu supracomandă manuală (prioritate AF)	Focalizare automată cu supracomandă manuală (prioritate manuală)	Focalizare manuală cu stabilirea electronică a distanței	
MF	Focalizare manuală cu stabilirea electronică a distanței			

Modurile A/M și M/A

- **M/A (prioritate manuală):** Focalizarea automată poate fi supracomandată imediat prin rotirea inelului de focalizare al obiectivului.
- **A/M (prioritate AF):** La fel ca mai sus, cu excepția faptului că inelul de focalizare trebuie rotit mai mult înainte ca focalizarea automată să fie supracomandată. Alegeți această opțiune pentru a asigura o dependență mai mare de focalizare automată.

Focalizare automată cu supracomandă manuală

Pentru a utilizăa focalizarea manuală în modul de focalizare automată:

1 Deplasați comutatorul modului de focalizare al obiectivului la **A/M** sau **M/A**.
2 Focalizați.
Când aparatul foto este în modul focalizare automată, focalizarea automată poate fi supracomandată prin rotirea inelului de focalizare al obiectivului în timp ce butonul de declanșare este apăsat la jumătate sau în timp ce este apăsat un buton **AF-ON** (butonul AF-ON de pe aparatul foto, dacă există, sau un buton cu funcție de focalizare al obiectivului, dacă selectorul funcției de focalizare este poziția AF-ON). Pentru a reîncadra focalizarea automată, apăsați butonul de declanșare la jumătate sau apăsați din nou butonul **AF-ON**.

Comutatorul limită focalizare

Acest comutator determină limitele distanței de focalizare pentru focalizarea automată.

- **FULL**: Selectați această opțiune pentru a utiliza întregul interval de focalizare.
- **∞-6m**: Dacă subiectul se va afla mereu la o distanță de cel puțin 6 m, selectați această opțiune pentru o focalizare mai rapidă.

Utilizarea reducerii vibrațiilor: Note

- La utilizarea reducerii vibrațiilor, apăsați butonul de declanșare la jumătate și așteptați ca imaginea să se stabilizeze înainte de a apăsa butonul de declanșare pânăla capăt.
- Când reducerea vibrațiilor este activă, imagine din vizor poate fi mișcată după ce obturatorul este declanșat. Acest lucru nu indică o defecțiune.
- **SPORT** este recomandat pentru fotografierii cu rotire panoramică, deși este acceptat și **NORMAL**.
- În modurile **NORMAL** și **SPORT**, reducerea vibrațiilor se aplică numai mișcării care nu face parte din rotirea panoramică (dacă, de exemplu, aparatul foto este rotit panoramic orizontal, reducerea vibrațiilor se va aplica numai tremuratului vertical).
- Nu închideți aparatul foto și nu scoateți obiectivul în timp ce reducerea vibrațiilor este activă. Dacă este întreruptă alimentarea obiectivului în timp ce reducerea vibrațiilor este activată, obiectivul poate face zgomot când este mișcat. Acest lucru nu este o defecțiune și poate fi corectat prin reatașarea obiectivului și pornirea aparatului foto.
- Dacă aparatul foto este dotat cu un bilț Incorporat, reducerea vibrațiilor va fi dezactivată în timp ce bilțul se încarcă.
- Reducerea vibrațiilor în modurile **NORMAL** și **SPORT** poate reduce estomparea atunci când aparatul foto este montat pe un trepied. Totuși, în unele cazuri, este posibil ca **OFF** să producă rezultate mai bune în funcție de tipul de trepied și de condițiile de fotografiere.
- **NORMAL** și **SPORT** sunt recomandate în cazul în care aparatul foto este montat pe un monopod.

■ Teleconvertorul incorporat

Teleconvertorul Incorporat mărește distanța focală de 1,4× și poate fi utilizat în modul film și în timpul fotografierii prin vizor și al fotografierii cu vizualizare în timp real. Înainte de a fotografia, utilizați comutatorul teleconvertorului pentru a activa sau dezactiva teleconvertorul Incorporat conform descrierii de mai jos.

1 Deblocați comutatorul teleconvertorului. Deplasați butonul de blocare a comutatorului teleconvertorului în direcția indicată (**1**) pentru a debloca comutatorul teleconvertorului.
2 Deplasați comutatorul teleconvertorului la 1,4× (**2**).

3 Blocați comutatorul teleconvertorului. Deplasați butonul de blocare a comutatorului teleconvertorului în direcția indicată (**3**) pentru a bloca comutatorul teleconvertorului.

Pentru a dezactiva teleconvertorul Incorporat, urmați pașii de mai sus pentru a poziționa comutatorul teleconvertorului la 1x.

✓ Butonul de blocare a comutatorului teleconvertorului

După modificarea distanțelor focale, asigurați-vă că blocați butonul de blocare a comutatorului teleconvertorului pentru a preveni acționarea accidentală a comutatorului teleconvertorului.

Utilizarea comutatorului teleconvertorului incorporat: Note

Nu utilizați comutatorul teleconvertorului în timp ce obturatorul este deschis, în timpul fotografierii automate, și reducerii vibrațiilor, al înregistrării unui film sau în timp ce reglați fin focalizarea automată. Nerespectarea acestei precauții ar putea interfera cu expunerea sau ar putea produce vignetare sau alte rezultate nedorite. Reținerți că la fotografiile realizate cu teleconvertorul Incorporat sau cu un teleconvertor optional, pot fi înregistrate date incorecte privind distanța focală.

Poziție de focalizare

- Folosirea comutatorului teleconvertorului după focalizare poate determina schimbarea poziției de focalizare. Când fotografiați după folosirea comutatorului teleconvertorului, asigurați-vă că refocalizați înainte de a elibera obturatorul.
- Poziția de focalizare se va schimba și dacă folosiți comutatorul teleconvertorului după reapelarea unei poziții de focalizare memorate (se va auzi un bip de avertizare în cazul în care comutatorul activare/dezactivare bip este pe poziția **♪**). Salvați poziția de focalizare după ce ați acționat comutatorul teleconvertorului.

✓ Actualizări firmware pentru obiectiv

Înainte de actualizarea firmware-ului obiectivului, asigurați-vă că treceți comutatorul teleconvertorului pe poziția 1x. Firmware-ul nu poate fi actualizat cu comutatorul pe poziția 1,4x. Nu acționați comutatorul în timp ce actualizați firmware.

■ Parasolarul obiectivului

Parasolarele protejează obiectivul și blocează lumina difuză care altfel ar duce la apariția reflexiilor parazite sau a formelor dubluate.

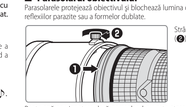

Strângeți bine surubul parasolarului (**2**).

Poate apărea vignetare dacă parasolarul nu este atașat corect. Parasolarul poate fi montat invers și montat pe obiectiv dacă nu este folosit.

■ Folosirea unui colier rotativ incorporat pentru trepied

Inelul trepiedului este câlenul pentru trepied al obiectivului, nu la aparatul foto. Reținerți că, în cazul în care rotiți aparatul foto ținându-l de mânerul de prindere, este posibil ca mâna dumneavoastră să atingă trepiedul.

Repozitionarea aparatului foto

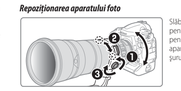

Slăbiți șurubul de prindere al colierului pentru trepied (**1**), rotiți obiectivul pentru a-l potrivi cu orientarea aparatului foto (**2**) și apoi strângeți șurubul (**3**).

■ Fanta de securitate

Fanta de securitate poate fi utilizată pentru atașarea cablurilor de securitate de la alți producători. Pentru mai multe informații, consultați documentația furnizată împreună cu cablul de securitate.

■ Filtre

Când faceți fotografii cu suportul cu glisare pentru filtre, asigurați-vă că este introdus un filtru. Suportul este livrat împreună cu un filtru de culoare neutră (NC).

Introducerea filtrelor

1 Deblocați suportul.
Apăsați șurubul suportului cu glisare pentru filtre și rotiți-l în sens invers acelor de ceasornic până când linia albă ajunge în unghi drept față de axa obiectivului.
2 Scoateți suportul cu glisare pentru filtre.
3 Scoateți filtrul furnizat.
4 Înșurubați un filtru cu filet de 40,5 mm pe partea suportului cu marcajele „Nikon" și „JAPAN".
Suportul poate fi apoi reintrodus cu fața spre subiect sau spre aparatul foto.

Pornire AF (AF-ON)

Când setez funcții de focalizare se află pe poziția **AF-ON**, puteți apăsa un buton cu funcție de focalizare al obiectivului pentru a focaliza folosind focalizarea automată.

1 Deplasați comutatorul modului de focalizare al obiectivului la **A/M** sau **M/A**.
2 Deplasați selectorul funcției de focalizare la **AF-ON**.
3 Focalizați.
Apăsați orice dintre butoanele cu funcții de focalizare pentru a focaliza folosind focalizarea automată. Puteți focaliza și folosind comenzile aparatului foto.

✓ Atribuirea de roluri butoanelor cu funcții de focalizare

Înainte de a utilizca comenzile aparatului foto pentru a atribui un rol butoanelor cu funcții de focalizare, deplasați selectorul de focalizare la **AF-L**. Pentru informații despre acționarea butoanelor, consultați manualul aparatului foto.

■ Zoom

Inainte de a focaliza, rotiți inelul de zoom pentru a regla focala și pentru a încadra fotografia.

■ Distanță focală

Distanțele focale indicate pe scala distanței focale sunt aferente unei distanțe de focalizare la infinit. Distanța focală se modifică pe măsură ce distanța de focalizare scade.

■ Profunzime de câmp

Profunzimea câmpului poate fi previzualizată utilizând funcția aparatului foto de previzualizare a profunzimii de câmp.

■ Indicatorul distanței de focalizare

Reprezintă indicatorul distanței de focalizare are numai un rol orientativ și este posibil să nu indice cu acuratețe distanța până la subiect și, datorită profunzimii de câmp sau a altor factori, să nu arate cu câtă apropiere fotografiați pe un obiect aflat la distanță.

■ Diafragmă

Diafragma se ajustează folosind comenzile aparatului foto. Cadența cadrelor poate scădea la anumite diafragme.

■ Reducerea vibrațiilor (VR)

Reducerea vibrațiilor (VR) reduce estomparea cauzată de tremuratul aparatului foto, permițând timpi de expunere cu până la 4,0 stopuri (sau, în cazul în care este utilizat teleconvertorul Incorporat, 4,0 stopuri) mai lungi decât ar fi posibil altfel, crescând gama timpilor de expunere disponibili. Efectele VR asupra timpului de expunere se măsoară în modul NORMAL în conformitate cu standardele Camera and Imaging Products Association (CIPA); obiectivele format FX se măsoară utilizând aparate foto digitale format FX, iar obiectivele format DX, utilizând aparate foto format DX. Obiectivele cu zoom se măsoară la zoom maxim.

Utilizarea comutatorului pentru reducerea vibrațiilor

- **Selectați OFF (Dezactivat)** pentru a dezactiva reducerea vibrațiilor.
- **Selectați NORMAL** pentru reducerea îmbunătățită a vibrațiilor atunci când fotografiați subiecte imobile. Reducerea vibrațiilor se activează atunci când butonul de declanșare este apăsat la jumătate.
- **Selectați SPORT** pentru fotografierea sportivilor și a altor subiecte care se deplasează rapid și imprevizibil. Reducerea vibrațiilor se activează atunci când butonul de declanșare este apăsat la jumătate.

A/M și M/A mod

- **M/A (Mai prioritate)**: Focalizarea automată poate fi supracomandată imediat prin rotirea inelului de focalizare al obiectivului.
- **A/M (Af prioritate)**: La fel ca mai sus, cu excepția faptului că inelul de focalizare trebuie rotit mai mult înainte ca focalizarea automată să fie supracomandată. Alegeți această opțiune pentru a asigura o dependență mai mare de focalizare automată.

Focalizare automată cu supracomandă manuală

Pentru a utilizăa focalizarea manuală în modul de focalizare automată:

1 Deplasați comutatorul modului de focalizare al obiectivului la **A/M** sau **M/A**.
2 Focalizați.
Când aparatul foto este în modul focalizare automată, focalizarea automată poate fi supracomandată prin rotirea inelului de focalizare al obiectivului în timp ce butonul de declanșare este apăsat la jumătate sau în timp ce este apăsat un buton **AF-ON** (butonul AF-ON de pe aparatul foto, dacă există, sau un buton cu funcție de focalizare al obiectivului, dacă selectorul funcției de focalizare este poziția AF-ON). Pentru a reîncadra focalizarea automată, apăsați butonul de declanșare la jumătate sau apăsați din nou butonul **AF-ON**.

Comutatorul limită focalizare

Acest comutator determină limitele distanței de focalizare pentru focalizarea automată.

- **FULL**: Selectați această opțiune pentru a utiliza întregul interval de focalizare.
- **∞-6m**: Dacă subiectul se va afla mereu la o distanță de cel puțin 6 m, selectați această opțiune pentru o focalizare mai rapidă.

Utilizarea funcției de focalizare memorate

1 Deplasați selectorul funcției de focalizare la **MEMORY RECALL**.
2 Reapelați distanța de focalizare memorată.
Apăsați orice dintre butoanele cu funcții de focalizare pentru a focaliza la distanța memorată. Aparatul foto va reproduce la distanța memorată chiar și atunci când butonul de declanșare este apăsat la jumătate; focalizarea normală se restabilește când butonul cu funcție de focalizare este eliberat. Mențineți butonul cu funcție de focalizare apăsat până când este făcută fotografia.

Reținerți că dacă distanța focală curentă este diferită de cea selectată când a fost salvată poziția de focalizare, poziția de focalizare va diferi spor de valoarea salvată (se va auzi un bip de avertizare în cazul în care comutatorul activare/dezactivare bip este pe poziția **♪**). Trebuie acordată o atenție deosebită la distanțele focale mai mari decât cele selectate atunci când a fost salvată poziția de focalizare.

Comutatorul activare/dezactivare bip

Comutatorul activare/dezactivare bip poate fi folosit pentru a activa sau pentru a opri bipul care se aude în timpul operațiunilor de setare și reapelare a memoriei.

- ♪: Bip activat.
- ♪̸: Bip oprit.

Pornire AF (AF-ON)

Când setez funcții de focalizare se află pe poziția **AF-ON**, puteți apăsa un buton cu funcție de focalizare al obiectivului pentru a focaliza folosind focalizarea automată.

1 Deplasați comutatorul modului de focalizare al obiectivului la **A/M** sau **M/A**.
2 Deplasați selectorul funcției de focalizare la **AF-ON**.
3 Focalizați.
Apăsați orice dintre butoanele cu funcții de focalizare pentru a focaliza folosind focalizarea automată. Puteți focaliza și folosind comenzile aparatului foto.

✓ Atribuirea de roluri butoanelor cu funcții de focalizare

Înainte de a utilizca comenzile aparatului foto pentru a atribui un rol butoanelor cu funcții de focalizare, deplasați selectorul de focalizare la **AF-L**. Pentru informații despre acționarea butoanelor, consultați manualul aparatului foto.

■ Zoom

Inainte de a focaliza, rotiți inelul de zoom pentru a regla focala și pentru a încadra fotografia.

■ Distanță focală

Distanțele focale indicate pe scala distanței focale sunt aferente unei distanțe de focalizare la infinit. Distanța focală se modifică pe măsură ce distanța de focalizare scade.

■ Profunzime de câmp

Profunzimea câmpului poate fi previzualizată utilizând funcția aparatului foto de previzualizare a profunzimii de câmp.

■ Indicatorul distanței de focalizare

Reprezintă indicatorul distanței de focalizare are numai un rol orientativ și este posibil să nu indice cu acuratețe distanța până la subiect și, datorită profunzimii de câmp sau a altor factori, să nu arate cu câtă apropiere fotografiați pe un obiect aflat la distanță.

■ Diafragmă

Diafragma se ajustează folosind comenzile aparatului foto. Cadența cadrelor poate scădea la anumite diafragme.

■ Reducerea vibrațiilor (VR)

Reducerea vibrațiilor (VR) reduce estomparea cauzată de tremuratul aparatului foto, permițând timpi de expunere cu până la 4,0 stopuri (sau, în cazul în care este utilizat teleconvertorul Incorporat, 4,0 stopuri) mai lungi decât ar fi posibil altfel, crescând gama timpilor de expunere disponibili. Efectele VR asupra timpului de expunere se măsoară în modul NORMAL în conformitate cu standardele Camera and Imaging Products Association (CIPA); obiectivele format FX se măsoară utilizând aparate foto digitale format FX, iar obiectivele format DX, utilizând aparate foto format DX. Obiectivele cu zoom se măsoară la zoom maxim.

Utilizarea comutatorului pentru reducerea vibrațiilor

- **Selectați OFF (Dezactivat)** pentru a dezactiva reducerea vibrațiilor.
- **Selectați NORMAL** pentru reducerea îmbunătățită a vibrațiilor atunci când fotografiați subiecte imobile. Reducerea vibrațiilor se activează atunci când butonul de declanșare este apăsat la jumătate.
- **Selectați SPORT** pentru fotografierea sportivilor și a altor subiecte care se deplasează rapid și imprevizibil. Reducerea vibrațiilor se activează atunci când butonul de declanșare este apăsat la jumătate.

■ Accesorii compatibile

- Filtre cu înșurubare de 40,5 mm
- Filtru cu polarizare circulară cu introducere directă C-PL405
- Teleconvertoare AF-I/AF-S TC-14E/ TC-14E II/ TC-14E III/ TC-17E II/ TC-20E/ TC-20E II/ TC-20E III
- În cazul în care comutatorul teleconvertorului este folosit pentru a mări distanța focală cu 1,4×, focalizarea automată va fi disponibilă numai pentru aparatele foto care oferă suport pentru f/8.
2 Focalizarea automată nu este disponibilă atunci când comutatorul teleconvertorului este folosit pentru a mări distanța focală cu 1,4×. Focalizarea automată este disponibilă cu aparate foto care oferă suport pentru f/8 atunci când teleconvertorul Incorporat nu este utilizat.

■ Specificații

Tip	Obiectiv AF-S de tip E cu CPU Incorporat, montură F și teleconvertor de 1,4× Incorporat
Distanță focală	• Fără teleconvertorul Incorporat: 180 – 400 mm • Cu teleconvertorul Incorporat: 252 – 560 mm
Diafragma maximă	• Fără teleconvertorul Incorporat: f/4 • Cu teleconvertorul Incorporat: f/5,6
Construcția obiectivului	27 de lentile în 19 grupuri (include 8 lentile ED, o lentilă din fluorită și lentile cu acoperiri cu nanocristale) și o lentilă de protecție din sticlă (cu acoperire cu fluor); teleconvertorul Incorporat are 8 lentile în 5 grupuri
Unghi de câmp	• Aparate foto Nikon DSLR format FX, fără teleconvertorul Incorporat: 13° 40′ – 6° 10′ • Aparate foto Nikon DSLR format FX, cu teleconvertorul Incorporat: 9° 50′ – 4° 30′ • Aparate foto Nikon DSLR format DX, fără teleconvertorul Incorporat: 9° – 4° • Aparate foto Nikon DSLR format DX, cu teleconvertorul Incorporat: 6° 20′ – 2° 50′
Scală distanță focală	Gradată în milimetri (180, 200, 250, 300, 350, 400)
Zoom	Zoom manual utilizând un inel zoom independent
Focalizare	Sistem IF (Internal Focusing) Nikon cu focalizare automată controlată de motor SWM și inel de focalizare separat pentru focalizare manuală
Reducere vibrații	Mecanică, cu motoare electromagnetice (VCM)
Indicator distanță de focalizare	2,0 m – ∞
Distanță minimă de focalizare	2,0 m de la planul focal la toate pozițiile de zoom
Lamele diafragmă	9 (diafragmă circulară)
Diafragmă	Control electronic automat al diafragmei
Interval diafragmă	• Fără teleconvertorul Incorporat: f/4 – 32 • Cu teleconvertorul Incorporat: f/5,6 – 45
Comutator limită focalizare	Două poziții: FULL (COMPLET) (∞ – 2,0 m) și ∞ – 6,0 m
Dimensiuni	Aprox. 128 mm diametru maxim × 362,5 mm (distanța de la flanșa de montare a obiectivului la apărătoarea foto)
Greutate	Aprox. 3500 g

Nikon își rezervă dreptul de a modifica aspectul, specificațiile și performanțele acestui produs în orice moment și fără notificare prealabilă.

Magyar

A termék használata előtt figyelmesen olvassa el ezeket az utasításokat és a fényképezőgép használati útmutatóját.
Megjegyzés: Ez az obiektiv nem használható A D sorozatú, D1 sorozatú, D200, D100, D90, D80, D70 sorozatú, D60, D50, D40 sorozatú, és D3000 digitális vagy filmes SLR fényképezőgépekhez.

■ A biztonságról

Ez az obiektiv beépített telekonverterrel rendelkezik. A telekonverter használata működtetésével valóban a gyújtótávolság 1,4-szes és 1,4×-es szorzójának használata közöttt.

■ Saját biztonsága érdekében

A anyagi káruk és személyi sérülések elkerülése érdekében a termék használata előtt olvassa el a „Saját biztonsága érdekében" fejezetben foglaltakat.

A biztonsági útmutatót tartsa a fényképezőgép összes felhasználója számára hozzáférhető helyen.

⚠ FIGYELMEZTETÉS: Az ezzel az ikonnal jelzett óvintézkedések figyelmen kívül hagyása halált vagy súlyos sérülést okozhat.

⚠ FIGYELEM: Az ezzel az ikonnal jelzett óvintézkedések figyelmen kívül hagyása személyi sérülést vagy anyagi kárt okozhat.

⚠ FIGYELMEZTETÉS

- **Ne szerelje szét és ne alakítsa át a terméket.**
  Ne érintse meg a lejegyzés vagy más baleset következtében hozzáférhetővé vált belső alkatrészeket.
  Ezen óvintézkedések figyelmen kívül hagyása halálhoz vagy más sérülést eredményezhet.
- **Ha bármely rendellenességet észlel, például a termék füstöt, hőt vagy szokatlan szagot kibocsátani, haladéktalanul válassza le a terméket a fényképezőgép áramforrásáról.**
  A további használat tüzet, illetve égési vagy egyéb sérülést okozhat.
- **Tartsa szárazon.**
  Ne érjen a termékhez nedves kézzel.
  Ezen óvintézkedések figyelmen kívül hagyása tüzet vagy áramütést okozhat.
- **Ne használja a terméket gyúlékony por vagy gáz, úgymint propán, benzin vagy aeroszolok jelenlétében.**
  Ezen óvintézkedések figyelmen kívül hagyása robbanást vagy tüzet idézhet elő.
- **Az obiektiv vagy a fényképezőgépen keresztül ne nézzen közvetlenül a napba vagy más erős fényforrásba.**
  Ezen óvintézkedés figyelmen kívül hagyása látáskárosodást okozhat.
- **Tartsa a terméket gyermekektől távol.**
  Ezen óvintézkedés figyelmen kívül hagyása sérülést okozhat vagy a termék meghibásodását eredményezheti. Felhívjuk a figyelmét arra is, hogy az apró alkatrészek fulladást okozhatnak. Amennyiben a gyermek a készülék bármely alkatrészét lenyelte, haladéktalanul forduljon orvoshoz.
- **A szájukat ne tekerje a nyaka köré.**
  Ezen óvintézkedés figyelmen kívül hagyása balesetet okozhat.
- **Ne érjen fedetlen kézzel a termékhez rendkívül magas, illetve alacsony hőmérsékletnek kitett helyen.**
  Ezen óvintézkedés figyelmen kívül hagyása égési vagy fagyási sérüléshez vezethet.

⚠ FIGYELEM

- **Ne fordítsa hosszabb időre az obiektivet a nap vagy más erős fényforrás felé.**
  Az obiektiv lencse a fókuszban lévő éleszközöket fényszórnak tűzet okozhatnak, és károshatják a termék belső alkatrészeit.
- **Ne hagyja a terméket olyan környezetben, ahol hosszabb ideig lesz illetve rendkívül magas hőmérsékletnek, például zárt autóban vagy közvetlen napfénynek kitett helyen.**
  Ezen óvintézkedés figyelmen kívül hagyása tüzet okozhat vagy a termék meghibásodását eredményezheti.
- **Ne szálltsa úgy a fényképezőgépet és az obiektivet, hogy az állványra vagy hasonló tartozékra van szerelve.**
  Ezen óvintézkedés figyelmen kívül hagyása sérülést okozhat vagy a termék meghibásodását eredményezheti.

■ Megjegyzések európai vásárlóink számára

Az az ikon azt jelzi, hogy az elektromos és elektronikus berendezéseket elkülönítve kell begyűjteni.

Az alábbi információk kizárólag az európai vásárlóknak vonatkoznak:

- Ez a terméket külön, erre a célra kijelölt helyen gyűjtik be. Ne dobja ki háztartási hulladékként.
- Az elkülönített begyűjtés és az újrahasznosítás segít a természeti erőforrások megőrzésében, valamint megelőzi a helytelen ártalmatlanítás miatt bekövetkező, az emberi egészségre és a környezetre káros hatásokat.
- Amennyiben bővebb információt szeretne kapni, lépjen kapcsolatba a vásárlás helyével vagy a hulladékkezelésért felelős helyi szervekkel.

■ Az obiektiv részei

(1) Gumimarokat
(2) Zoomgyűrű
(3) Gyújtótávolság skála
(4) Gyújtótávolság jelölés
(5) Fókusztávolság jelző
(6) Fókusztávolság jelzése
(7) Obiektívfogatási jelzés
(8) Állványgyűrű fogatási jelölése
(9) Élességállító gyűrű
(10) Állványgyűrű
(11) Sílő bujtatója
(12) Becsúsztatható szűrőtartó
(13) Becsúsztatható szűrőtartó csavar
(14) Obiektív-csatlakozatási jelölés
(15) Obiektívbajonett tartósítógyűrű
(16) CPU érintkezők
(17) Élességállítás funkciógomb (élességrögzítés/memória előhívása/AF indítása)

■ Élességállás

Az alábbi táblázat mutatja a támogatott élességállítási módokat (a fényképezőgép élességállítási módjait a fényképezőgép használati útmutatója ismerteti).

Fényképezőgép élességállítási módja	Obiektív élességállítási mód kapcsolója		
	A/M	M/A	M
AF	Automatikus élességállítás kézi vezérléssel (AF prioritás)	Automatikus élességállítás kézi vezérléssel (kézi prioritás)	Kézi élességállítás elektronikus távolságmérővel
MF	Kézi élességállítás elektronikus távolságmérővel		

■ Műszaki jellemzők

Típus	E típusú AF-S obiektív beépített CPU-val, F-bajonettel és beépített 1,4×-es telekonverterrel
Gyújtótávolság	• A beépített telekonverterrel használata nélkül: 180 – 400 mm • A beépített telekonverterrel: 252 – 560 mm
Maximális rekesz	• A beépített telekonverter használata nélkül: f/4 • A beépített telekonverterrel: f/5,6
Obiektív felépítése	27 obiektívelem 19 csoportban (8 ED obiektívelemmel, 1 fluorit obiektívelemmel és nanokristály bevonatú obiektívelemekkel), valamint 1 (fluor bevonatú) védőüveg elemmel; a beépített telekonverter 5 csoportba rendezett 8 obiektívelemből áll
Látószög	• Nikon FX formátumú D-SLR fényképezőgépek, a beépített telekonverter használata nélkül: 13° 40′ – 6° 10′ • Nikon FX formátumú D-SLR fényképezőgépek, a beépített telekonverterrel: 9° 50′ – 4° 30′ • Nikon DX formátumú D-SLR fényképezőgépek, a beépített telekonverter használata nélkül: 9° – 4° • Nikon DX formátumú D-SLR fényképezőgépek, a beépített telekonverterrel: 6° 20′ – 2° 50′
Gyújtótávolság skála	Milliméterben megadva (180, 200, 250, 300, 350, 400)
Zoom	Manuális zoom az önálló zoomgyűrű használatával
Élességállítás	Nikon belső élességállító (Internal Focusing – IF) rendszer Silent Wave Motorral hajtott automatikus élességállítással és külön élességállító gyűrű kézi élességállításhoz
Rázkódáscsökkentés	Objektíveltolás voice coil motors (VCM) motorokkal
Fókusztávolság jelzése	2,0 m – ∞
Minimális fókusztávolság	2,0 m a képsík jelzésétől valamennyi zoom pozícióban
Lamellás fényrekeszek	9 (lekerekített fényrekesz)
Fényrekesz	Automatikus elektronikus rekeszvezérlés
Rekesztartomány	• A beépített telekonverter használata nélkül: f/4 – 32 • A beépített telekonverterrel: f/5,6 – 45
Élességállítás végálláskapcsoló	Két állás: TELJES (∞ – 2,0 m) és ∞ – 6,0 m
Méretek	Kb. 128 mm maximális átmérő × 362,5 mm (a kitengő bajonett peremétől)
Tömeg	Kb. 3500 g

A Nikon fenntartja a jogot, hogy a termék megjelenését, műszaki jellemzőit és teljesítményét bármikor, előzetes bejelentés nélkül megváltoztassa.

Türkçe

Bu ürünü kullanmadan önce, lütfen hem bu talimatları hem de fotoğraf makinesi elkitabını dikkatle okuyun.
Not: Bu obiektif D2 serisi, D1 serisi, D200, D100, D90, D80, D70 serisi, D60, D50, D40 serisi, veya D3000 dijital SLR fotoğraf makinelerine ve ya film SLR fotoğraf makinelerini desteklemez.

■ Bu Obiektif Hakkında

Bu obiektifte dahili bir teleobjektif dönüştürücü bulunmaktadır. 1× ile 1,4× odak uzaklığı çarpanları arasında geçiş yapmak için teleobjektif dönüştürücü düğmesini kullanın.

■ Emniyetiniz İçin

Maddi hasarı veya kendiniza ya da diğer insanların yaralanmasını önlemek için, bu ürünü kullanmadan önce "Emniyetiniz İçin" bölümünü tamamen okuyun.

Bu emniyet talimatlarını ürünü kullanan herkesin okuyacağı bir yerde bulundurun.

⚠ UYARI: Bu simge ile işaretlenen önlemlere uyulmması ölüme veya ciddi yaralanmaya neden olabilir.

⚠ DİKKAT: Bu simge ile işaretlenen önlemlere uyulmaması yaralanmaya veya maddi hasara neden olabilir.

⚠ UYARI

- **Bu ürünü parçalarına ayırmayın veya ürün üzerinde değişiklik yapmayın. Düşme veya başka bir kaza sonucunda açığa çıkan iç parçalara dokunmayın.**
  Bu önlemlere uyulmması elektrik çarpmasına veya başka yaralanmalara neden olabilir.
- **Ürünün dumanı, ısı veya alışılmadık kokular oluşturması gibi anormallikler fark edecek olursanız fotoğraf makinesi güç kaynağından hemen çıkarın.**
  Kullanmaya devam edilmesi yangına, yanıklara veya başka yaralanmalara neden olabilir.
- **Kuru tutun.**
  Islak ellerle dokunmayın.
  Bu önlemlere uyulmaması yangına veya elektrik çarpmasına neden olabilir.
- **Bu ürünü propan, benzin veya aerosoller gibi yanıcı toz veya gazların bulunduğu yerlerde kullanmayın.**
  Bu önlemlere uyulmaması patlamaya veya yangına neden olabilir.
- **Obiektif veya fotoğraf makinesinden güneşe veya diğer parlak ışık kaynağına doğrudan bakmayın.**
  Bu önlemlere uyulmması görme kaybına neden olabilir.
- **Bu ürünü çocukların ulaşamayacağı bir yerde tutun.**
  Bu önlemlere uyulmaması yaralanmaya veya ürünün açığa çıkmasına neden olabilir. Ayrıca küçük parçaların bo