EN Quick start guide

Wildlife camera WCAM130GN

For more information see the extended manual online:
ned.is/wcam130gn

Parts list [Image A]
① Mini USB cable
② Camera strap
③ Strap buckle
④ Display
⑤ OK button
⑥ RIGHT button
⑦ UP button
⑧ MENU button
⑨ LEFT button
⑩ DOWN button
⑪ Power switch
⑫ DC protection rubber
⑬ DC power port
⑭ Micro SD card slot
⑮ Tripod mount
⑯ Mini USB port
⑰ Battery cover
⑱ Battery slots
⑲ Lock buckles
⑳ Strap hole
㉑ Lock hole
㉒ Infrared light
㉓ Camera lens
㉔ PIR sensor

Power supply and memory
The camera works either on batteries or with a DC-6V power cable. A microSD card is required to take pictures or video images. These items are not included.

Insert or change batteries [Image B]
1. Pull the battery cover ⑰ out of the housing.
2. Take the empty batteries out of the battery slots ⑱ if present.
3. Insert either 4 or 8 batteries in the battery slots ⑱. In case you use 4 batteries, place them all in the same battery compartment.
4. Place the battery cover ⑰ on the housing.

Plug in DC-6V power cable [Image C]
ⓘ DC-6V power cable is not included.
1. Lift the DC protection rubber ⑫ located on the bottom of the camera.
2. Plug a DC-6V power cable into the DC power port ⑬.
3. Plug the other end of the DC-6V power cable into a power outlet.

Insert or change memory card [Image D]
ⓘ Use a microSD card with a maximum of 32 GB storage capacity.
1. Take the previous microSD card out of the microSD card slot ⑭ if present.
2. Insert the new microSD card into the microSD card slot ⑭.

Switch to automatic mode
Slide the power switch ⑪ to the ON position to enter the automatic mode.
The display shows a countdown from 15 to 0. The display turns off and the camera is now in standby mode. The camera automatically takes pictures or records video images as soon as an object enters the detection range of the sensor. When the object leaves the detection range, the camera will stop recording and goes back into standby mode. All pictures and video images are stored on the microSD card.

Switch to manual mode
Slide the power switch ⑪ to the SET position to enter the manual mode.
In this mode you can take pictures or record video images manually. When you do not use the camera for 3 minutes, the display turns off. After 10 minutes of inactivity, the camera turns off completely.

Take a picture
Press RIGHT to take a picture in the manual mode.

Record video
1. Press UP to enter the video mode. The video icon appears in the top left of the display.
2. Press RIGHT to start recording. A blinking red circle and the image time appear in the top of the display.
3. Press RIGHT again to stop recording. The red circle and the image time disappear.
4. Press UP to return to the picture mode after recording. The picture icon appears in the top left of the display.

View pictures and video images
1. Slide the power switch ⑪ to the SET position to enter the manual mode.
2. Press OK to enter the viewing mode.
3. Use UP and DOWN to navigate through pictures and video images.
4. Press RIGHT to start or stop viewing a video.

Picture and video menu

Setting	Description
Delete one	Delete the picture or video image currently displayed.
Delete all	Delete all pictures and video images on the microSD card.
Slide show	With the slide show option you can easily view all pictures on the microSD card. Each picture is shown on the display for about three seconds, with different transition animations in between.
Protect	This option is meant to protect a picture or video image from being deleted. When you try deleting a protected picture or video image, an error message will be shown.

Settings menu

Setting	Description
Mode	Select whether the camera takes pictures, video images or both.
Language	Select the desired operating language for the camera.
Photo size	Select the resolution of pictures. Higher resolution increases the quality but creates larger files that take more of the microSD card capacity. Higher resolution may reduce the shutter speed.
Video size	Select the resolution of video images. Higher resolution increases the quality but creates larger files that take more of the microSD card capacity.
Photo No.	Select the number of photos taken in sequence per trigger in the automatic mode.
Video length	Select the length of the video images in the automatic mode, ranging from 3 seconds to 30 seconds.
Interval	Select the shortest length of time that the camera will wait until it responds to any subsequent triggers from the PIR sensor after an object is first detected. During the selected interval, the camera will not take pictures/video images. This prevents the microSD card from filling up with too many redundant images.
Sense level	Select the sensitivity of the PIR sensor. Select high for warm temperatures, indoors and environments with little interference. Select normal/low for cold temperatures, outdoors and environments with more interference.
Set date/time	Set the current date and time.
Date stamp	Enable or disable imprinted date and time on the pictures.
Timer	Set a specific time period in which the camera takes pictures and videos every day.
Time lapse	Select a time period in which the camera automatically takes pictures/video images according to the set interval, regardless of whether the PIR sensor has detected any objects. This is helpful when observing cold-blooded animals like snakes, or the process of flowering, etc.
Password set	Set up a password to protect your camera from unauthorized users.
Serial No.	Assign a 4-digit number to the camera. This can be helpful for multi-camera users.
Audio	Enable or disable the recording of sounds in video images.
SD card storage	Select Cycle storage to overwrite the first files with the new files when the microSD card is full, so the camera keeps working. Alternatively, select Stop saving when full to keep the first files and neglect new files.
Format	Delete all files on the microSD card. It is recommended to format the card if it has been used previously in other devices. Make sure to back up all files you want to keep before formatting the microSD card.
Default setting	Return all settings to manufacturer defaults.
Version	View the version of the software.

Specifications

Product	Wildlife camera
Article number	WCAM130GN
Dimensions (l x w x h)	145 x 110 x 74 mm
Input voltage	DC 6 V
Batteries	AA batteries, alkaline/NiMH (4x/8x)
Memory	MicroSD card (2 - 32 GB) (not included)
PIR sensor	Detection range = 20 m, below 25 °C Viewing angle = 60 degrees
Camera lens	Focal ratio = 1.8 Viewing angle = 90 degrees
Image sensor	3 MP colour CMOS
Image resolution	1 MP - 16 MP
Image format	.jpg
Video resolution	320 x 240 px - 1920 x 1080 px
Frame speed	30 fps
Video format	.avi
Trigger time	0.6 seconds
Time lapse	Up to 24 hours
Trigger interval	5 seconds - 1 hour
Images per trigger	1 - 3
Infrared flash	940 nm
IP rating	IP66
Operating temperature	-30 °C – 70 °C
Battery life	4 months (with 4 x AA batteries) 8 months (with 8 x AA batteries)
Current	≤ 160 mA (at DC-6V) ≤ 950 mA (when infrared light lights up) ≤ 0.1 mA (standby)
Low battery alarm	4.5 V

Declaration of Conformity
We, Nedis B.V. declare as manufacturer that the product from our brand Nedis®, produced in China, has been tested according to all relevant CE standards and regulations and that all tests have been passed successfully. This includes, but is not limited to the RED 2014/53/EU regulation.
The complete Declaration of Conformity (and the safety datasheet if applicable) can be found and downloaded via webshop.nedis.com/WCAM130GN#support
For additional information regarding the compliance, contact the customer service:

Web: www.nedis.com
Phone: +31 (0)73-5991055 (during office hours)
Nedis B.V., de Tweeling 28
5215 MC 's-Hertogenbosch, the Netherlands

DE Kurzanleitung

Wildtierkamera WCAM130GN

Für weitere Informationen beachten Sie die erweiterte Anleitung online:
ned.is/wcam130gn

Teileliste [Abbildung A]
① Mini-USB-Kabel
② Kameragurt
③ Gurtschnalle
④ Display
⑤ OK-Taste
⑥ RECHTS-Taste
⑦ HOCH-Taste
⑧ MENU-Taste
⑨ LINKS-Taste
⑩ RUNTER-Taste
⑪ Ein/Aus-Schalter
⑫ DC-Schutzgummi
⑬ DC-Stromanschluss
⑭ Einschub für Micro-SD-Karte
⑮ Stativanschluss
⑯ Mini-USB-Anschluss
⑰ Batterieabdeckung
⑱ Batteriesteckplätze
⑲ Klemmverschlüsse
⑳ Gurtloch
㉑ Loch verriegeln
㉒ Infrarotlicht
㉓ Kameraobjektiv
㉔ Infrarot-Bewegungssensor

Stromversorgung und Speicher
Die Kamera funktioniert entweder mit Batterien oder mit einem DC-6V Stromkabel. Eine Micro-SD-Karte ist erforderlich, um Bilder oder Videos aufzunehmen. Diese Artikel sind nicht im Lieferumfang enthalten.

Einlegen oder Wechseln der Batterien [Abbildung B]
1. Ziehen Sie die Batterieabdeckung ⑰ aus dem Gehäuse heraus.
2. Nehmen Sie die leeren Batterien falls vorhanden aus den Batteriesteckplätzen ⑱ heraus.
3. Setzen Sie entweder 4 oder 8 Batterien in die Batteriesteckplätze ⑱ ein. Falls Sie 4 Batterien verwenden, legen Sie diese alle in dasselbe Batteriefach.
4. Setzen Sie die Batterieabdeckung ⑰ wieder in das Gehäuse ein.

Anschließen des DC-6V Stromkabels [Abbildung C]
ⓘ DC-6V Stromkabel nicht im Lieferumfang enthalten.
1. Heben Sie das DC-Schutzgummi ⑫ auf der Unterseite der Kamera an.
2. Stecken Sie ein DC-6V Stromkabel in den DC-Stromanschluss ⑬.
3. Verbinden Sie das andere Ende des DC-6V Stromkabels mit einer Steckdose.

Einlegen oder Wechseln der Speicherkarte [Abbildung D]
ⓘ Verwenden Sie eine Micro-SD-Karte mit maximal 32 GB Speicherkapazität.
1. Nehmen Sie falls vorhanden die vorherige Micro-SD-Karte aus dem Micro-SD-Karteneinschub ⑭ heraus.
2. Setzen Sie die neue Micro-SD-Karte in den Micro-SD-Karteneinschub ⑭ ein.

Umschalten auf Automatikmodus
Schieben Sie den Ein/Aus-Schalter ⑪ in Position ON, um in den Automatikmodus zu schalten.
Das Display zeigt einen Countdown von 15 auf 0 an. Das Display schaltet sich aus und die Kamera befindet sich nun im Standby-Modus. Die Kamera nimmt automatisch ein Bild auf oder zeichnet ein Video auf, sobald ein Objekt in den Erkennungsbereich des Sensors gelangt. Wenn das Objekt den Erkennungsbereich verlässt, stoppt die Kamera die Aufzeichnung und schaltet wieder in den Standby-Modus. Alle Bilder und Videos werden auf der Micro-SD-Karte gespeichert.

Umschalten auf manuellen Modus
Schieben Sie den Ein/Aus-Schalter ⑪ in Position SET, um in den manuellen Modus zu schalten.
In diesem Modus können Sie manuell Bilder aufnehmen oder Videos aufzeichnen. Wenn Sie die Kamera 3 Minuten lang nicht verwenden, schaltet sich das Display aus. Nach 10 Minuten Inaktivität schaltet sich die Kamera komplett ab.

Foto aufnehmen
Drücken Sie RECHTS, um im manuellen Modus ein Foto aufzunehmen.

Video aufzeichnen
1. Drücken Sie HOCH, um in den Videomodus zu gelangen. Das Videosymbol erscheint oben links auf dem Display.
2. Drücken Sie RECHTS, um die Aufzeichnung zu starten. Ein blinkender roter Kreis und die Videodauer erscheinen oben auf dem Display.
3. Drücken Sie erneut RECHTS, um die Aufzeichnung zu stoppen. Der rote Kreis und die Zeit verschwinden.
4. Drücken Sie HOCH, um nach der Aufnahme in den Bildmodus zurück zu kehren. Das Bildsymbol erscheint oben links auf dem Display.

Anzeigen von Bildern und Videos
1. Schieben Sie den Ein/Aus-Schalter ⑪ in Position SET, um in den manuellen Modus zu schalten.
2. Drücken Sie OK, um in den Anzeigemodus zu gelangen.
3. Verwenden Sie HOCH und RUNTER, um durch die Bilder und Videos zu navigieren.
4. Drücken Sie RECHTS, um die Anzeige eines Videos zu starten oder zu stoppen.

Bilder und Video-Menü

Einstellung	Beschreibung
Einzeln löschen	Das aktuell angezeigte Bild oder Video wird gelöscht.
Alle löschen	Alle Bilder und Videos auf der Micro-SD-Karte werden gelöscht.
Diashow	Mit der Option Diashow können Sie einfach alle Bilder auf der Micro-SD-Karte anschauen. Jedes Bild wird ca. drei Sekunden lang angezeigt und zwischen den Bildern gibt es verschiedene animierte Übergänge.
Schützen	Diese Option dient dazu, ein Bild oder Video zu schützen, damit es nicht gelöscht wird. Wenn Sie versuchen, ein geschütztes Bild oder Video zu löschen, wird eine Fehlermeldung angezeigt.

Einstellungsmenü

Einstellung	Beschreibung
Modus	Wählt aus, ob die Kamera Bilder, Videos oder beides aufnimmt.
Sprache	Wählen Sie die gewünschte Betriebssprache für die Kamera.
Fotogröße	Wählen Sie die Auflösung der Bilder aus. Eine höhere Auflösung erhöht auch die Qualität, führt jedoch zu größeren Dateien, die mehr Speicherplatz auf der Micro-SD-Karte benötigen. Eine höhere Auflösung kann die Verschlusszeit erhöhen.
Videogröße	Wählen Sie die Auflösung der Videos. Eine höhere Auflösung erhöht auch die Qualität, führt jedoch zu größeren Dateien, die mehr Speicherplatz auf der Micro-SD-Karte benötigen.
Fotoanz.	Wählen Sie Anzahl der nacheinander aufgenommenen Fotos im Automatikmodus.
Videolänge	Wählen Sie die Länge der Videoaufzeichnung im Automatikmodus im Bereich von 3 Sekunden bis 30 Sekunden.
Intervall	Wählen Sie die kürzest mögliche Zeitdauer, die die Kamera wartet, bis sie auf nachfolgende Auslöser durch den Infrarot-Bewegungssensor reagiert, nachdem ein erstes Objekt erkannt wurde. In dem gewählten Zeitraum zeichnet die Kamera keine Bilder/Videos auf. So wird verhindert, dass die Micro-SD-Karte mit zu vielen überflüssigen Bildern gefüllt wird.
Empfindlichkeit	Wählen Sie die Empfindlichkeit des Infrarot-Bewegungssensors. Wählen Sie hoch für wärmere Temperaturen, Innenräume und Umgebungen mit wenig Störungen. Wählen Sie normal/niedrig für kalte Temperaturen, Außenbereiche und Umgebungen mit vielen Störungen.
Datum/Uhrzeit einstellen	Stellen Sie das aktuelle Datum und die aktuelle Uhrzeit ein.
Zeitstempel	Aktiviert oder deaktiviert den Abdeckung von Datum und Uhrzeit auf den Bildern.
Timer	Wählen Sie einen bestimmten Zeitraum, in dem die Kamera jeden Tag Bilder und Videos aufnimmt.
Zeitraffer	Wählen Sie einen Zeitraum, in dem die Kamera automatisch für das eingestellte Intervall Bilder/Videos aufnimmt, egal ob der Infrarot-Bewegungssensor ein Objekt erkannt hat. Dies ist nützlich zur Beobachtung von kaltblütigen Tieren wie Schlangen oder dem Aufblühen von Blumen etc.
Kennwort einstellen	Stellen Sie ein Kennwort ein, um Ihre Kamera vor nicht autorisierten Benutzern zu schützen.
Seriennr.	Weisen Sie der Kamera eine 4-stellige Nummer zu. Dies kann bei Verwendung mehrerer Kameras nützlich sein.
Audio	Aktivieren oder deaktivieren Sie die Aufzeichnung von Ton in Videobildern.
SD-Karten-Speicher	Wählen Sie Zyklisch speichern, um die ältesten erstellten Dateien mit neuen Dateien zu überschreiben, wenn die Micro-SD-Karte voll ist, damit die Kamera weiter funktioniert. Wählen Sie alternativ Wenn voll nicht speichern, um die Dateien zu behalten und keine neuen Dateien aufzuzeichnen.
Formatieren	Löscht alle Dateien auf der Micro-SD-Karte. Es wird empfohlen, die Karte zu formatieren, wenn sie zuvor in anderen Geräten verwendet worden ist. Beachten Sie, dass Sie alle Dateien sichern, die Sie behalten möchten, bevor Sie die Micro-SD-Karte formatieren.
Standardeinstellung	Setzt alle Einstellungen auf die Standardeinstellungen des Herstellers zurück.
Version	Zeigt die Version der Software an.

Spezifikationen

Produkt	Wildtierkamera
Artikelnummer	WCAM130GN
Größe (L x B x H)	145 x 110 x 74 mm
Eingangsspannung	DC 6 V
Batterien	AA Batterien, Alkaline/NiMH (4x/8x)
Speicher	Micro-SD-Karte (2 - 32 GB) (nicht im Lieferumfang enthalten)
Infrarot-Bewegungssensor	Erkennungsbereich = 20 m, unter 25 °C Blickwinkel = 60 Grad
Kameraobjektiv	Öffnungsverhältnis = 1,8 Blickwinkel = 90 Grad
Bildsensor	3 MP Farb-CMOS
Bildauflösung	1 MP - 16 MP
Bildformat	.jpg
Videoauflösung	320 x 240 px - 1920 x 1080 px
Bildrate	30 fps
Videoformat	.avi
Auslösezeit	0,6 Sekunden
Zeitraffer	Bis zu 24 Stunden
Auslöseintervall	5 Sekunden - 1 Stunde
Bilder je Auslösung	1 - 3
Infrarotblitz	940 nm
Gehäuseschutzklasse	IP66
Betriebstemperatur	-30 °C – 70 °C
Batterielebensdauer	4 Monate (mit 4 x AA Batterien) 8 Monate (mit 8 x AA Batterien)
Stromstärke	≤ 160 mA (bei DC-6V) ≤ 950 mA (wenn Infrarotlicht eingeschaltet ist) ≤ 0,1 mA (Standby)
Alarm niedriger Batteriestand	4,5 V

Konformitätserklärung
Wir, Nedis B.V., erklären als Hersteller, dass das Produkt unserer Marke Nedis®, produziert in China, nach allen geltenden CE-Standards und Vorschriften getestet wurde und alle diese Tests erfolgreich bestanden hat. Dies gilt unter anderem auch für die RED 2014/53/EU Vorschrift.
Die vollständige Konformitätserklärung (und das Sicherheitsdatenblatt, falls zutreffend) steht zum Download zur Verfügung unter webshop.nedis.de/WCAM130GN#support
Weiterführende Informationen hinsichtlich der Compliance erhalten Sie über den Kundenservice:

Web: www.nedis.com
Telefon: +31 (0)73-5991055 (zu den Geschäftszeiten)
Nedis B.V., de Tweeling 28
5215 MC 's-Hertogenbosch, Niederlande

FR Guide de démarrage rapide

Caméra de faune WCAM130GN

Pour plus d'informations, consultez le manuel détaillé en ligne :
ned.is/wcam130gn

Liste des pièces [Image A]
① Câble mini USB
② Dragonne de caméra
③ Boucle de dragonne
④ Affichage
⑤ Bouton OK
⑥ Bouton DROIT
⑦ Bouton HAUT
⑧ Bouton MENU
⑨ Bouton GAUCHE
⑩ Bouton BAS
⑪ Interrupteur
⑫ Caoutchouc de protection CC
⑬ Voyant d'alimentation CC
⑭ Emplacement pour carte micro SD
⑮ Monture de trépied
⑯ Port mini USB
⑰ Couvercle des piles
⑱ Compartiments à piles
⑲ Boucles de verrouillage
⑳ Trou de dragonne
㉑ Trou de serrure
㉒ Lampe infrarouge
㉓ Objectif de la caméra
㉔ Capteur PIR

Alimentation et mémoire
La caméra fonctionne soit sur piles, soit avec un câble d'alimentation 6VCC. Une carte microSD est nécessaire pour prendre des photos ou des images vidéo. Ces articles ne sont pas inclus.

Insérer ou changer les piles [Image B]
1. Tirez le couvercle des piles ⑰ hors du boîtier.
2. Retirez les piles déchargées des compartiments à piles ⑱ si elles sont présentes.
3. Insérez 4 ou 8 piles dans les compartiments ⑱. Si vous utilisez 4 piles, placez-les toutes dans le même compartiment.
4. Placez le couvercle des piles ⑰ sur le boîtier.

Branchez le câble d'alimentation 6VCC [Image C]
ⓘ Le câble d'alimentation 6VCC n'est pas inclus.
1. Soulevez le caoutchouc de protection CC ⑫ situé sur le bas de la caméra.
2. Branchez un câble d'alimentation 6VCC sur le port d'alimentation CC ⑬.
3. Branchez l'autre côté du câble d'alimentation 6 VCC sur une prise de courant.

Insérez ou changez la carte mémoire [Image D]
ⓘ Utilisez une carte microSD avec une capacité de stockage maximum de 32 GB.
1. Sortez la carte microSD précédente de l'emplacement pour carte microSD ⑭ si elle est présente.
2. Insérez la nouvelle carte microSD dans l'emplacement pour carte microSD ⑭.

Passer en mode automatique
Faites coulisser l'interrupteur d'alimentation ⑪ sur la position ON pour passer en mode automatique.
L'affichage indique un compte à rebours de 15 à 0. L'écran s'éteint et la caméra est maintenant en mode veille. La caméra prend automatiquement des photos ou enregistre des images vidéo dès qu'un objet entre dans la plage de détection du capteur. Lorsque l'objet quitte la plage de détection, la caméra interrompt l'enregistrement et repasse en mode veille. Toutes les photos et les images vidéo sont stockées sur la carte microSD.

Passer en mode manuel
Faites coulisser l'interrupteur d'alimentation ⑪ sur la position SET pour entrer en mode manuel.
Dans ce mode, vous pouvez prendre des photos ou enregistrer des images vidéo manuellement. Lorsque vous n'utilisez pas la caméra pendant 3 minutes, l'écran s'éteint. Après 10 minutes d'inactivité, la caméra s'éteint complètement.

Prendre une photo
Appuyez sur DROITE pour prendre une photo en mode manuel.

Enregistrer une vidéo
1. Appuyez sur UP pour entrer en mode vidéo. L'icône vidéo apparaît en haut à gauche de l'écran.
2. Appuyez sur DROITE pour commencer l'enregistrement. Un cercle rouge clignotant et l'heure de l'image apparaissent en haut de l'écran.
3. Appuyez sur DROITE à nouveau pour arrêter l'enregistrement. Le cercle rouge et la durée de l'image disparaissent.
4. Appuyez sur UP pour revenir au mode image après l'enregistrement. L'icône d'image apparaît en haut à gauche de l'écran.

Visionner des photos et des images vidéo
1. Faites coulisser l'interrupteur d'alimentation ⑪ sur la position SET pour entrer en mode manuel.
2. Appuyez sur OK pour entrer en mode de visualisation.
3. Utilisez UP et BAS pour naviguer entre les photos et les images vidéo.
4. Appuyez sur DROITE pour commencer ou arrêter de regarder une vidéo.

Menu image et vidéo

Paramètres	Description
Supprimer un	Supprimer la photo ou l'image vidéo actuellement affichée.
Supprimer tout	Supprimer toutes les photos et les images vidéo sur la carte microSD.
Diaporama	Avec l'option diaporama, vous pouvez facilement visualiser toutes les images sur la carte microSD. Chaque image est affichée à l'écran pendant environ trois secondes, avec différentes animations de transition entre les deux.
Protection	Cette option est destinée à protéger une photo ou une image vidéo contre une suppression. Lorsque vous essayez de supprimer une photo ou une image vidéo protégée, un message d'erreur s'affiche.

Menu paramètres

Paramètres	Description
Mode	Sélectionnez si la caméra prend des photos, des images vidéo ou les deux.
Langue	Sélectionnez la langue de fonctionnement souhaitée pour la caméra.
Taille de photo	Sélectionnez la résolution des images. Une résolution plus élevée augmente la qualité mais crée des fichiers plus volumineux qui utilisent davantage la capacité de la carte microSD. Une résolution plus élevée peut réduire la vitesse d'obturation.
Taille de la vidéo	Sélectionnez la résolution des images vidéo. Une résolution plus élevée augmente la qualité mais crée des fichiers plus volumineux qui utilisent davantage la capacité de la carte microSD.
N° de photo	Sélectionnez le nombre de photos prises en séquence par déclencheur en mode automatique.
Longueur de la vidéo	Sélectionnez la longueur des images vidéo en mode automatique, allant de 3 secondes à 30 secondes.
Intervalle	Sélectionnez la durée la plus courte pendant laquelle la caméra attend jusqu'à ce qu'elle réponde aux déclenchements ultérieurs du capteur PIR après détection d'un objet. Pendant l'intervalle sélectionné, la caméra ne prendra pas de photos / images vidéo. Cela évite que la carte microSD ne se remplisse avec trop d'images redondantes.
Niveau de sensibilité	Sélectionnez la sensibilité du capteur PIR. Sélectionnez une sensibilité élevée pour les températures chaudes, l'intérieur et les environnements avec peu d'interférences. Sélectionnez normal / faible pour des températures froides, l'extérieur et les environnements avec plus d'interférences.
Régler la date/l'heure	Définissez la date et l'heure actuelles.
Horodatage	Activez ou désactivez la date et l'heure imprimées sur les images.
Minuterie	Définissez une période spécifique pendant laquelle la caméra prend des photos et des vidéos tous les jours.
Intervalle de temps	Sélectionnez une période au cours de laquelle la caméra prend automatiquement des photos / images vidéo en fonction de l'intervalle défini, que le capteur PIR ait détecté des objets ou non. Ceci est utile lors de l'observation d'animaux à sang froid comme des serpents, ou du processus de floraison, etc.
Mot de passe défini	Configurez un mot de passe pour protéger votre caméra des utilisateurs non autorisés.
N° de série	Attribuez un numéro à 4 chiffres à la caméra. Cela peut être utile pour les utilisateurs multiples de la caméra.
Audio	Activer ou désactiver l'enregistrement des sons dans les images vidéo.
Stockage sur carte SD	Sélectionnez Cycle de stockage pour écraser les premiers fichiers avec les nouveaux fichiers lorsque la carte microSD est pleine, afin que la caméra continue de fonctionner. Sinon, sélectionnez Arrêtez de sauvegarder une fois plein pour conserver les premiers fichiers et ignorer les nouveaux fichiers.
Formatage	Supprimez tous les fichiers de la carte microSD. Il est recommandé de formater la carte si elle a déjà été utilisée sur d'autres appareils. Veillez à sauvegarder tous les fichiers que vous souhaitez conserver avant de formater la carte microSD.
Paramètres par défaut	Remettez tous les paramètres aux valeurs par défaut du fabricant.
Version	Voir la version du logiciel.

Spécifications

Produit	Caméra de faune
Article numéro	WCAM130GN
Dimensions (L x l x H)	145 x 110 x 74 mm
Tension d'entrée	CC 6 V
Piles	Piles AA, alcalines/NiMH (4x/8x)
Mémoire	Carte microSD (2 - 32 Go) (non incluse)
Capteur PIR	Plage de détection = 20 m, en dessous de 25 °C Angle de vision = 60 degrés
Objectif de la caméra	Rapport focal = 1,8 Angle de vision = 90 degrés
Capteur d'image	3 MP couleur CMOS
Résolution d'image	1 MP - 16 MP
Format d'image	.jpg
Résolution vidéo	320 x 240 px - 1920 x 1080 px
Vitesse de trame	30 ips
Format vidéo	.avi
Temps de déclenchement	0,6 secondes
Intervalle de temps	Jusqu'à 24 heures
Intervalle de déclenchement	5 secondes - 1 heures
Images par déclencheur	1 - 3
Flash infrarouge	940 nm
Classement IP	IP66
Température fonctionnement	-30 °C – 70 °C
Durée de vie des piles	4 mois (avec 4 x piles AA) 8 mois (avec 8 x piles AA)
Intensité	≤ 160 mA (à 6VCC) ≤ 950 mA (quand la lumière infrarouge est allumée) ≤ 0,1 mA (en veille)
Alarme de batterie faible	4,5 V

Déclaration de conformité
Nous, Nedis B.V., déclarons en tant que fabricant que le produit de notre marque Nedis®, produit en Chine, a été testé conformément à toutes les normes et réglementations CE en vigueur et que tous les tests ont été réussis. Ceci inclut, sans toutefois s'y limiter, le règlement RED 2014/53/UE.
La Déclaration de conformité complète (et la fiche de sécurité le cas échéant) peut être trouvée et téléchargée via webshop.nedis.fr/WCAM130GN#support
Pour plus d'informations sur la conformité, contactez le service client :

Site Web : www.nedis.com
Téléphone : +31 (0)73-5991055 (pendant les heures de bureau)
Nedis B.V., de Tweeling 28
5215 MC 's-Hertogenbosch, Pays-Bas

NL Verkorte handleiding

Wildcamera WCAM130GN

Zie voor meer informatie de uitgebreide handleiding online:
ned.is/wcam130gn

Onderdelenlijst [Afbeelding A]
① Mini USB-kabel
② Camerariem
③ Riemgesp
④ Display
⑤ OK knop
⑥ RECHTS knop
⑦ OMHOOG knop
⑧ MENU knop
⑨ LINKS knop
⑩ OMLAAG knop
⑪ Aan-/ uitschakelaar
⑫ Beschermingsrubber gelijkstroom
⑬ Voedingspoort gelijkstroom
⑭ Micro SD-kaartsleuf
⑮ Statiefbevestiging
⑯ Mini USB-poort
⑰ Batterij deksel
⑱ Batterijsleuven
⑲ Gespen met vergrendeling
⑳ Riemgat
㉑ Vergrendel gat
㉒ Infraroodlamp
㉓ Cameralens
㉔ PIR sensor

Voeding en geheugen
De camera werkt op batterijen of met een DC-6V voedingskabel. Een microSD-kaart is nodig om foto's te nemen of videobeelden te maken. Deze items zijn niet inbegrepen.

Plaats of vervang de batterijen [Afbeelding B]
1. Trek de batterij deksel ⑰ uit de behuizing.
2. Haal de lege batterijen uit de batterijsleuven ⑱ indien aanwezig.
3. Plaats 4 of 8 batterijen in de batterijsleuven ⑱. Als u 4 batterijen gebruikt, plaats ze dan allemaal in hetzelfde batterijvak.
4. Plaats de batterij deksel ⑰ op de behuizing.

Steek de DC-6V-voedingskabel in het stopcontact [Afbeelding C]
ⓘ DC-6V-voedingskabel is niet inbegrepen.
1. Til het beschermingsrubber gelijkstroom ⑫ aan de onderkant van de camera op.
2. Steek een DC-6V-voedingskabel in de DC-voedingspoort ⑬.
3. Steek het andere uiteinde van de DC-6V-voedingskabel in een stopcontact.

Plaats of vervang de geheugenkaart [Afbeelding D]
ⓘ Gebruik een microSD-kaart met een maximale opslagcapaciteit van 32 GB.
1. Haal de vorige microSD-kaart uit de microSD-kaartsleuf ⑭ indien aanwezig.
2. Plaats de nieuwe microSD-kaart in de microSD-kaartsleuf ⑭.

Overschakelen naar de automatische modus
Schuif de aan/uit-schakelaar ⑪ in de ON stand om naar de automatische modus te gaan.
Het display toont een aftelling van 15 naar 0. Het display wordt uitgeschakeld en de camera staat nu in de standby-modus. De camera maakt automatisch foto's of neemt videobeelden op zodra een object binnen het detectiebereik van de sensor komt. Wanneer het object het detectiebereik verlaat, stopt de camera met opnemen en gaat terug naar de standby-modus. Alle foto's en videobeelden worden op de microSD-kaart opgeslagen.

Overschakelen naar de handmatige modus
Schuif de aan/uit-schakelaar ⑪ in de SET stand om naar de handmatige modus te gaan.
In deze modus kunt u foto's maken of handmatig videobeelden opnemen. Wanneer u de camera gedurende 3 minuten niet gebruikt, wordt het display uitgeschakeld. Na 10 minuten inactiviteit schakelt de camera volledig uit.

Maak een foto
Druk op RECHTS om een foto in de handmatige modus te nemen.

Video opnemen
1. Druk op OMHOOG om naar de video modus te gaan. Het videopictogram verschijnt linksboven in het scherm.
2. Druk op RECHTS om de opname te starten. Een knipperende rode cirkel en de tijd van de afbeelding verschijnen bovenin het scherm.
3. Druk nog eens op RECHTS om de opname te stoppen. De rode cirkel en de tijd van de afbeelding verdwijnen.
4. Druk op OMHOOG om na de opname terug te keren naar de foto modus. Het beeldpictogram verschijnt linksboven op het scherm.

Foto's en videobeelden bekijken
1. Schuif de aan/uit-schakelaar ⑪ in de SET stand om naar de handmatige modus te gaan.
2. Druk op OK om naar de weergavemodus te gaan.
3. Met OMHOOG en OMLAAG kunt u door foto's en videobeelden navigeren.
4. Druk op RECHTS om weergave van een video te starten of te stoppen.

Foto- en videomenu

Instelling	Beschrijving
Eén verwijderen	Verwijder de foto of het videobeeld dat op dat moment wordt weergegeven.
Alles verwijderen	Alle foto's en videobeelden op de microSD-kaart worden verwijderd.
Diashow	Met de diashow optie kunt u eenvoudig alle foto's op de microSD kaart bekijken. Elke foto wordt ongeveer drie seconden lang op het display weergegeven, met verschillende overgangsanimaties tussen de beelden.
Beveiligen	Deze optie is bedoeld om een foto of videobeeld tegen verwijdering te beveiligen. Wanneer u probeert om een beveiligde foto of videobeeld te verwijderen, zal een foutmelding worden getoond.

Instellingenmenu

Instelling	Beschrijving
Modus	Selecteer of de camera foto's, videobeelden of beide maakt.
Taal	Selecteer de gewenste gebruikstaal voor de camera.
Fotoformaat	Selecteer de resolutie van foto's. Een hogere resolutie verhoogt de kwaliteit, maar creëert grotere bestanden die meer van de capaciteit van de microSD-kaart in beslag nemen. Een hogere resolutie kan de sluitertijd verkorten.
Videoformaat	Selecteer de resolutie van videobeelden. Een hogere resolutie verhoogt de kwaliteit, maar creëert grotere bestanden die meer van de capaciteit van de microSD-kaart in beslag nemen.
Foto nr.	Selecteer het aantal foto's dat per trigger in de automatische modus achter elkaar is gemaakt.
Videolengte	Selecteer de lengte van de videobeelden in de automatische modus, variërend van 3 seconden tot 30 seconden.
Interval	Selecteer de kortste tijd dat de camera wacht tot hij reageert op eventuele volgende triggers van de PIR-sensor nadat een object voor het eerst is gedetecteerd. Tijdens het geselecteerde interval zal de camera geen foto's/ videobeelden maken. Dit voorkomt dat de microSD-kaart te veel overbodige afbeeldingen bevat.
Gevoeligheidsniveau	Selecteer de gevoeligheid van de PIR-sensor. Selecteer hoog voor warme temperaturen, binnen en in omgevingen met weinig interferentie. Selecteer normaal/laag voor koude temperaturen, buiten en omgevingen met meer interferentie.
Stel datum/tijdstip in	Stel de actuele datum en tijd in.
Datumstempel	Inschakelen of uitschakelen van de op de foto's afgedrukte datum en tijd.
Timer	Stel een specifieke periode in waarin de camera elke dag foto's en video's maakt.
Tijdsverloop	Selecteer een periode waarin de camera automatisch beelden/videobeelden maakt volgens het ingestelde interval, ongeacht of de PIR-sensor objecten heeft gedetecteerd. Dit is handig bij het observeren van koudbloedige dieren zoals slangen, of het proces van bloei, enz.
Wachtwoord instellen	Stel een wachtwoord in om uw camera tegen onbevoegde gebruikers te beschermen.
Serienummer.	Geef de camera een 4-cijferig nummer. Dit kan handig zijn voor multi-camera-gebruikers.
Audio	Schakel het opnemen van geluiden in videobeelden in of uit.
SD-kaartopslag	Selecteer Cyclusopslag om de eerste bestanden met de nieuwe bestanden te overschrijven wanneer de microSD-kaart vol is, zodat de camera blijft werken. U kunt ook Stop met opslaan indien vol selecteren om de eerste bestanden te bewaren en nieuwe bestanden te negeren.
Formatteren	Verwijder alle bestanden op de microSD-kaart. Het wordt aanbevolen om de kaart te formatteren als deze eerder in andere apparaten is gebruikt. Zorg ervoor dat u een back-up maakt van alle bestanden die u wilt bewaren voordat u de microSD-kaart formatteert.
Standaardinstelling	Zet alle instellingen terug naar de standaardinstellingen van de fabrikant.
Versie	Bekijk de versie van de software.

Specificaties

Product	Wildcamera
Artikelnummer	WCAM130GN
Afmetingen (l x b x h)	145 x 110 x 74 mm
Ingangsspanning	DC 6 V
Batterijen	AA-batterijen, alkaline/NiMH (4x/8x)
Geheugen	MicroSD-kaart(2 - 32 GB) (niet inbegrepen)
PIR-sensor	Detectiebereik= 20 m, lager dan 25 °C Kijkhoek = 60 graden
Cameralens	Brandpuntsverhouding = 1,8 Kijkhoek = 90 graden
Beeldsensor	3 MP kleur CMOS
Beeldresolutie	1 MP - 16 MP
Beeldformaat	.jpg
Videoresolutie	320 x 240 px - 1920 x 1080 px
Framesnelheid	30 fps
Videoformaat	.avi
Triggertijd	0,6 seconden
Tijdsverloop	Maximaal 24 uur
Trigger interval	5 seconden - 1 uur
Beelden per trigger	1 - 3
Infrarood flitser	940 nm
IP waarde	IP66
Bedrijfstemperatuur	-30 °C – 70 °C
Batterijduur	4 maanden (met 4 x AA batterijen) 8 maanden (met 8 x AA batterijen)
Stroom	≤ 160 mA (op DC-6V) ≤ 950 mA (wanneer het infrarood licht gaat branden) ≤ 0,1 mA (standby)
Waarschuwing batterij bijna leeg	4,5 V

Verklaring van overeenstemming
Wij, Nedis B.V. verklaren als producent dat het product van ons merk Nedis®, geproduceerd in China, is getest conform alle relevante CE-normen/voorschriften en dat alle tests succesvol zijn afgelegd. Dit omvat, maar is niet beperkt tot de richtlijn RED 2014/53/EU.
De volledige conformiteitsverklaring (en het blad met veiligheidsgegevens indien van toepassing) kan worden gevonden en gedownload via webshop.nedis.nl/WCAM130GN#support
Voor andere informatie met betrekking tot de naleving neemt u contact op met de klantenservice:

Web: www.nedis.nl
Telefoon: +31 (0)73-5991055 (tijdens kantooruren)
Nedis B.V., de Tweeling 28
5215 MC 's-Hertogenbosch, The Netherlands

IT Guida rapida all'avvio

Fototrappola WCAM130GN

Per maggiori informazioni vedere il manuale esteso online:
ned.is/wcam130gn

Elenco parti [Immagine A]
① Cavo Mini USB
② Cinghia per la telecamera
③ Fibbia della cinghia
④ Display
⑤ Pulsante OK
⑥ Pulsante DESTRA
⑦ Pulsante SU
⑧ Pulsante MENU
⑨ Pulsante SINISTRA
⑩ Pulsante GIÙ
⑪ Interruttore di alimentazione
⑫ Gommino di protezione CC
⑬ Porta di alimentazione CC
⑭ Fessura scheda micro SD
⑮ Treppiede
⑯ Porta mini USB
⑰ Coperchio della batteria
⑱ Vani delle batterie
⑲ Fibbie di bloccaggio
⑳ Foro per cinghia
㉑ Foro di blocco
㉒ Luce infrarossa
㉓ Obiettivo telecamera
㉔ Sensore PIR

Alimentazione e memoria
La telecamera funziona a batterie o con un cavo di alimentazione CC-6V. Per acquisire immagini o video è necessaria una scheda microSD. Questi articoli non sono inclusi.

Inserimento o sostituzione delle batterie [Immagine B]
1. Estrarre il coperchio della batteria ⑰ dall'alloggiamento.
2. Estrarre le batterie esaurite dai vani delle batterie ⑱ se presenti.
3. Inserire 4 o 8 batterie nei vani delle batterie ⑱. Se si utilizzano 4 batterie, inserirle tutte nello stesso vano batterie.
4. Riporre il coperchio della batteria ⑰ sull'alloggiamento.

Collegamento del cavo di alimentazione CC-6V [Immagine C]
ⓘ Il cavo di alimentazione CC-6V non è incluso.
1. Sollevare il gommino di protezione CC ⑫ situato sulla parte inferiore della telecamera.
2. Inserire un cavo di alimentazione CC-6V nella porta di alimentazione CC ⑬.
3. Collegare l'altra estremità del cavo di alimentazione CC-6V a una presa di corrente.

Inserimento o sostituzione della memory card [Immagine D]
ⓘ Utilizzare una scheda microSD con una capacità di dati massima di 32 GB.
1. Se presente, estrarre la scheda microSD precedente dalla fessura per schede microSD ⑭.
2. Inserire la nuova scheda microSD nella fessura per schede microSD ⑭.

Passaggio alla modalità automatica
Scorrere l'interruttore di alimentazione ⑪ alla posizione ON per accedere alla modalità automatica.
Il display mostra un conto alla rovescia da 15 a 0. Il display si spegne e la telecamera ora è in modalità Standby. La telecamera scatta immagini o riprende video automaticamente non appena un oggetto entra nell'area di rilevamento del sensore. Quando l'oggetto esce dall'area di rilevamento, la telecamera smette di registrare e ritorna in modalità Standby. Tutte le immagini e le riprese video sono memorizzate nella scheda microSD.

Passaggio alla modalità manuale
Scorrere l'interruttore di alimentazione ⑪ alla posizione SET per accedere alla modalità manuale.
In questa modalità è possibile acquisire immagini o video manualmente. Quando non si utilizza la telecamera per 3 minuti, il display si spegne. Dopo 10 minuti di inattività la telecamera si spegne completamente.

Acquisizione di un'immagine
Premere DESTRA per acquisire un'immagine in modalità manuale.

Registrazione video
1. Premere SU per accedere alla modalità video. L'icona video appare in alto a sinistra nel display.
2. Premere DESTRA per iniziare la registrazione. Nella parte superiore del display appare un cerchio rosso lampeggiante e il tempo dell'immagine.
3. Premere DESTRA di nuovo per interrompere la registrazione. Il cerchio rosso e il tempo dell'immagine scompaiono.
4. Premere SU per ritornare alla modalità immagine dopo la registrazione. L'icona immagine appare in alto a sinistra nel display.

Visualizzazione di immagini e riprese video
1. Scorrere l'interruttore di alimentazione ⑪ alla posizione SET per accedere alla modalità manuale.
2. Premere OK per accedere alla modalità di visualizzazione.
3. Utilizzare SU e GIÙ per navigare fra le immagini e le riprese video.
4. Premere DESTRA per avviare o arrestare la visualizzazione di un video.

Menu Immagini e video

Impostazione	Descrizione
Elimina una	Elimina l'immagine o la ripresa video attualmente visualizzata.
Elimina tutte	Elimina tutte le immagini e le riprese video nella scheda microSD.
Presentazione	Con l'opzione Presentazione è possibile visualizzare facilmente tutte le immagini nella scheda microSD. Ciascuna immagine è visualizzata sul display per circa tre secondi, con differenti animazioni di transizione fra le immagini.
Proteggi	Questa opzione protegge dall'eliminazione un'immagine o ripresa video. Quando si cerca di eliminare un'immagine o una ripresa video protetta, viene visualizzato un messaggio di errore.

Menu Impostazioni

Impostazione	Descrizione
Modalità	Selezionare se la telecamera acquisisce immagini, riprese video o entrambe.
Lingua	Selezionare la lingua preferita per il funzionamento della telecamera.
Dimensioni foto	Selezionare la risoluzione delle immagini. Una risoluzione più elevata aumenta la qualità ma crea file più grandi che occupano più spazio sulla scheda microSD. Una risoluzione maggiore può ridurre la velocità dell'otturatore.
Dimensioni video	Selezionare la risoluzione delle riprese video. Una risoluzione più elevata aumenta la qualità ma crea file più grandi che occupano più spazio sulla scheda microSD.
N. di foto	Selezionare il numero di foto acquisite in sequenza per ciascuna attivazione in modalità automatica.
Lunghezza video	Selezionare la lunghezza delle riprese video in modalità automatica, fra 3 e 30 secondi.
Intervallo	Selezionare l'intervallo di tempo più breve per cui la telecamera attenderà in risposta a successive attivazioni del sensore PIR dopo il primo rilevamento di un oggetto. Durante l'intervallo selezionato, la telecamera non acquisirà immagini/riprese video. Questo impedisce che la scheda microSD si riempia di troppe immagini ridondanti.
Livello di rilevamento	Selezionare la sensibilità del sensore PIR. Selezionare alta per temperature calde, in interni e in ambienti con poche interferenze. Selezionare normale/ bassa per temperature fredde, in esterni e in ambienti con maggiori interferenze.
Imposta data/ora	Impostare la data e l'ora attuali.
Timbro orario	Abilitare o disabilitare la stampa di data e ora sulle immagini.
Timer	Impostare un periodo di tempo specifico durante il quale la telecamera acquisisce immagini e video ogni giorno.
Fotogrammi differenziati	Selezionare un periodo di tempo durante il quale la telecamera acquisisce automaticamente immagini/riprese video in base a un intervallo preimpostato, a prescindere che il sensore PIR rilevi eventuali oggetti. Questo è utile per l'osservazione di animali a sangue freddo come i serpenti o lo sbocciare di fiori, ecc.
Impostazione password	Impostare una password per proteggere la telecamera dagli utenti non autorizzati.
N. di serie	Assegnare un numero a 4 cifre alla telecamera. Questo può essere utile per utilizzatori di più telecamere.
Audio	Abilita o disabilita la registrazione dei suoni nelle immagini video.
Memorizzazione nella scheda SD	Selezionare Memorizzazione ciclica per sovrascrivere i file vecchi con quelli nuovi quando la scheda microSD è piena, in modo che la telecamera continui a funzionare. Alternativamente, selezionare Interrompi salvataggio se piena per mantenere i file vecchi e trascurare quelli nuovi.
Formattazione	Elimina tutti i file nella scheda microSD. Si consiglia di formattare una scheda che sia stata utilizzata precedentemente in altri dispositivi. Assicurarsi di effettuare il backup di tutti i file che si desidera conservare prima di formattare la scheda microSD.
Impostazione predefinita	Riporta tutte le impostazioni ai valori predefiniti di fabbrica.
Versione	Visualizza la versione del software.

Specifiche

Prodotto	Fototrappola
Numero articolo	WCAM130GN
Dimensioni (p x l x a)	145 x 110 x 74 mm
Tensione in ingresso	CC 6 V
Batterie	Batterie AA, alcaline/NiMH (4x/8x)
Memoria	Scheda microSD (2 - 32 GB) (non inclusa)
Sensore PIR	Intervallo di rilevamento = 20 m, a meno di 25 °C Angolo visuale = 60 gradi
Obiettivo telecamera	Rapporto focale = 1,8 Angolo visuale = 90 gradi
Sensore immagini	CMOS a colori 3 MP
Risoluzione immagini	1 MP - 16 MP
Formato immagini	.jpg
Risoluzione video	320 x 240 px - 1920 x 1080 px
Velocità frame	30 fps
Formato video	.avi
Tempo di attivazione	0,6 secondi
Fotogrammi differenziati	Fino a 24 ore
Intervallo di attivazione	5 secondi - 1 ora
Immagini per attivazione	1 - 3
Flash infrarosso	940 nm
Grado di protezione IP	IP66
Temperatura di funzionamento	-30 °C – 70 °C
Durata batterie	4 mesi (con 4 x batterie AA) 8 mesi (con 8 x batterie AA)
Corrente	≤ 160 mA (a CC-6V) ≤ 950 mA (quando si accende la luce infrarossa) ≤ 0,1 mA (in standby)
Allarme batteria scarica	4,5 V

Dichiarazione di conformità
Noi sottoscritti, Nedis B.V., dichiariamo, in quanto fabbricanti, che il prodotto con il nostro marchio Nedis®, prodotto in Cina, è stato collaudato ai sensi di tutte le norme e i regolamenti CE pertinenti e che tutti i collaudi sono stati superati con successo. Questo include, senza esclusione alcuna, la normativa RED 2014/53/UE.
La Dichiarazione di conformità completa (e le schede di sicurezza, se applicabili) sono disponibili e possono essere scaricate da webshop.nedis.it/WCAM130GN#support
Per ulteriori informazioni relative alla conformità, contattare il servizio clienti:

Sito web: www.nedis.com
Telefono: +31 (0)73-5991055 (in orario d'ufficio)
Nedis B.V., de Tweeling 28
5215 MC 's-Hertogenbosch, Paesi Bassi

ES Guía de inicio rápido

Cámara de fototrampeo WCAM130GN

Para más información, consulte el manual ampliado en línea:
ned.is/wcam130gn

Lista de piezas [Imagen A]
① Cable mini USB
② Correa de la cámara
③ Hebilla de la correa
④ Pantalla
⑤ Botón OK
⑥ Flecha DERECHA
⑦ Flecha ARRIBA
⑧ Botón MENÚ
⑨ Flecha IZQUIERDA
⑩ Flecha ABAJO
⑪ Interruptor de alimentación
⑫ Tapa de goma protectora CC
⑬ Puerto de corriente CC
⑭ Ranura para tarjeta micro SD
⑮ Rosca para trípode
⑯ Puerto mini USB
⑰ Tapa de las pilas
⑱ Huecos para pilas
⑲ Hebillas de cierre
⑳ Orificio para la correa
㉑ Agujero de bloqueo
㉒ Luz infrarroja
㉓ Lente de la cámara
㉔ Sensor PIR

Alimentación y memoria
La cámara funciona con pilas o con un cable de alimentación CC-6V. Para hacer fotos o vídeos hace falta una tarjeta microSD. Estos artículos no están incluidos.

Cómo insertar o cambiar las pilas [Imagen B]
1. Extraiga la tapa de las pilas ⑰ de la carcasa.
2. Saque las pilas agotadas de los huecos ⑱, si las hubiera.
3. Meta 4 u 8 pilas en los huecos ⑱. Si utiliza 4 pilas, colóquelas todas en el mismo compartimento.
4. Coloque la tapa de las pilas ⑰ en la carcasa.

Cómo enchufar el cable de alimentación CC-6V [Imagen C]
ⓘ El cable de alimentación CC-6V no está incluido.
1. Suba la tapa de goma protectora CC ⑫ que se encuentra en la parte inferior de la cámara.
2. Enchufe un cable de alimentación CC-6V en el puerto de alimentación CC ⑬.
3. Enchufe el otro extremo del cable de alimentación CC-6V en una toma de corriente.

Cómo insertar o cambiar la tarjeta de memoria [Imagen D]
ⓘ Use una tarjeta microSD con 32 GB de capacidad máxima de almacenamiento.
1. Saque la otra tarjeta microSD de la ranura ⑭, si la hubiera.
2. Meta la nueva tarjeta microSD en la ranura ⑭.

Cómo cambiar al modo automático
Deslice el interruptor de alimentación ⑪ a la posición ON para acceder al modo automático.
La pantalla muestra una cuenta atrás de 15 a 0. La pantalla se apaga y la cámara pasa a modo de espera. La cámara hará fotos o vídeos automáticamente en cuanto entre un objeto en el rango de detección del sensor. Cuando el objeto salga del rango de detección, la cámara dejará de grabar y volverá al modo de espera. Todas las fotos y vídeos se guardan en la tarjeta microSD.

Cómo cambiar al modo manual
Deslice el interruptor de alimentación ⑪ a la posición SET para acceder al modo manual.
En este modo, puede hacer fotos o vídeos manualmente. Si no usa la cámara durante 3 minutos, la pantalla se apaga. Después de 10 minutos de inactividad, la cámara se apaga por completo.

Cómo hacer una foto
Pulse DERECHA para hacer una foto en el modo manual.

Cómo grabar un vídeo
1. Pulse ARRIBA para pasar al modo vídeo. Aparecerá el icono de vídeo en la parte superior izquierda de la pantalla.
2. Pulse DERECHA para empezar a grabar. Aparecerán un círculo rojo parpadeando y el indicador de tiempo de la imagen en la parte superior de la pantalla.
3. Pulse DERECHA de nuevo para detener la grabación. Desaparecerán el círculo rojo y el indicador de tiempo.
4. Pulse ARRIBA para volver al modo foto después de grabar. Aparecerá el icono de foto en la parte superior izquierda de la pantalla.

Cómo ver fotos o vídeos
1. Deslice el interruptor de alimentación ⑪ a la posición SET para acceder al modo manual.
2. Pulse OK para acceder al modo de visualización.
3. Use ARRIBA y ABAJO para navegar por las fotos y los vídeos.
4. Pulse DERECHA para empezar a o dejar de ver un vídeo.

Menú de fotos y vídeos

Ajuste	Descripción
Borrar uno	Borrar la foto o el vídeo que se muestra.
Borrar todo	Borrar todas las fotos y los vídeos en la tarjeta microSD.
Presentación	Con la opción de presentación, podrá ver fácilmente todas las fotos de la tarjeta microSD. Cada foto se muestra en pantalla durante unos tres segundos, con distintas animaciones de transición.
Proteger	Esta opción ayuda a proteger una foto o vídeo para que no se borre. Si intenta borrar una foto o vídeo protegido, aparecerá un mensaje de error.

Menú de ajustes

Ajuste	Descripción
Modo	Seleccionar si la cámara hace fotos, vídeos o ambos.
Idioma	Seleccionar el idioma operativo deseado para la cámara.
Tamaño de fotografía	Seleccionar la resolución de las fotos. A mayor resolución, mayor calidad, pero también mayor será el tamaño de los archivos y ocupará más espacio en la tarjeta microSD. Una resolución mayor podría ralentizar la velocidad de obturación.
Tamaño video	Seleccionar la resolución de los vídeos. A mayor resolución, mayor calidad, pero también mayor será el tamaño de los archivos y ocupará más espacio en la tarjeta microSD.
Número foto	Seleccionar el número de fotos que se hacen en cada secuencia de disparo en el modo automático.
Tiempo vídeo	Seleccionar la longitud de los vídeos en modo automático: de 3 segundos a 30 segundos.
Intervalo	Seleccionar el tiempo mínimo que espera la cámara hasta que se responde a activaciones posteriores del sensor PIR una vez detectado un objeto. Durante el intervalo seleccionado, la cámara no hará más fotos/vídeos. De este modo, la tarjeta microSD no se llena con demasiadas imágenes redundantes.
Sensibilidad PIR	Seleccionar la sensibilidad del sensor PIR. Seleccionar alto para temperaturas cálidas, interiores y entornos con pocas interferencias. Seleccionar normal/bajo para temperaturas frías, exteriores y entornos con más interferencias.
Configurar fecha/hora	Fijar la fecha y hora actuales.
Impresión fecha	Activar/desactivar el sello temporal en las fotos.
Temporizador	Establecer un período concreto en el que la cámara hace fotos y vídeos a diario.
Lapso de tiempo	Seleccionar un período en el que la cámara hace fotos/vídeos automáticamente en función del intervalo, independientemente de si el sensor PIR ha detectado objetos. Esto es muy útil cuando se observan animales de sangre fría, como serpientes, o el proceso de floración, etc.
Configurar la contraseña	Configurar una contraseña para evitar el uso no autorizado de la cámara.
Número de serie	Asignar un número de 4 dígitos a la cámara. Esto es útil cuando hay varios usuarios.
Audio	Habilita o inhabilita la grabación de sonidos en imágenes de vídeo.
Almacenamiento de la tarjeta SD	Seleccionar Almacenamiento en ciclo para sobrescribir los primeros archivos con los nuevos cuando la tarjeta microSD esté llena, para que la cámara siga funcionando. Alternativamente, seleccionar Dejar de guardar cuando esté llena para guardar los primeros archivos y descartar los nuevos.
Formatear	Borrar todos los archivos de la tarjeta microSD. Se recomienda formatear la tarjeta si se ha usado previamente en otros dispositivos. Asegúrese de que ha hecho copia de seguridad de todos los archivos que desee conservar antes de formatear la tarjeta microSD.
Ajustes de fábrica	Restablecer los ajustes de fábrica.
Versión	Ver la versión del software.

Especificaciones

Producto	Cámara de fototrampeo
Número de artículo	WCAM130GN
Dimensiones (L x An x Al)	145 x 110 x 74 mm
Tensión de entrada	CC 6 V
Pilas	Pilas AA alcalinas/NiMH (4x/8x)
Memoria	Tarjeta microSD (2 - 32 GB) (no incluida)
Sensor PIR	Rango de detección = 20 m, por debajo de 25 °C Ángulo de visión = 60 grados
Lente de la cámara	Relación focal = 1,8 Ángulo de visión = 90 grados
Sensor de imágenes	3 MP color CMOS
Resolución de imágenes	1 MP - 16 MP
Formato de imágenes	.jpg
Resolución de vídeo	320 x 240 px - 1920 x 1080 px
Velocidad de fotograma	30 fps
Formato de vídeo	.avi
Tiempo de disparo	0,6 segundos
Lapso de tiempo	Hasta 24 horas
Intervalo de disparo	5 segundos - 1 hora
Imágenes por disparo	1 - 3
Flash infrarrojo	940 nm
Clasificación IP	IP66
Temperatura de funcionamiento	-30 °C - 70 °C
Duración de la pila	4 meses (con 4 x pilas AA) 8 meses (con 8 x pilas AA)
Corriente	≤160 mA (a CC-6V) ≤950 mA (cuando se enciende la luz infrarroja) ≤0,1 mA (en espera)
Alarma de batería baja	4,5 V

Declaración de conformidad
Nosotros, Nedis B.V., declaramos como fabricante que el producto de nuestra marca Nedis®, producido en China, ha sido probado de acuerdo con todas las normas y regulaciones relevantes de la CE y que se han superado todas las pruebas con éxito. Esto incluye, entre otras, la directiva europea sobre equipos radioeléctricos RED 2014/53/UE.
La declaración de conformidad completa (y la hoja de datos de seguridad, si procede) se puede encontrar y descargar en webshop.nedis.es/WCAM130GN#support
Para más información sobre el cumplimiento, póngase en contacto con el servicio de atención al cliente:

Página web: www.nedis.com
Teléfono: +31 (0)73-5991055 (en horas de oficina)
Nedis B.V., de Tweeling 28
5215 MC 's-Hertogenbosch (Países Bajos)

PT Guia de iniciação rápida

Câmara de captação da vida selvagem WCAM130GN

Para mais informações, consulte a versão alargada do manual on-line:
ned.is/wcam130gn

Lista de peças [Imagem A]
① Cabo mini USB
② Correia da câmara
③ Fivela da correia
④ Visor
⑤ Botão OK
⑥ Botão DIREITA
⑦ Botão CIMA
⑧ Botão MENU
⑨ Botão ESQUERDA
⑩ Botão BAIXO
⑪ Interruptor de alimentação
⑫ Borracha de proteção DC
⑬ Porta de alimentação DC
⑭ Entrada de cartão micro SD
⑮ Tripé
⑯ Porta mini USB
⑰ Tampa das pilhas
⑱ Encaixes das pilhas
⑲ Fivelas de fecho
⑳ Orifício da correia
㉑ Buraco de bloqueio
㉒ Luz infravermelhos
㉓ Lente da câmara
㉔ Sensor PIR

Alimentação e memória
A câmara funciona com pilhas ou com um cabo de alimentação DC-6V. É necessário um cartão microSD para tirar fotografias ou imagens de vídeo. Estes artigos não estão incluídos.

Inserir ou substituir as pilhas [Imagem B]
1. Retire a tampa das pilhas ⑰ do compartimento.
2. Retire as pilhas gastas dos encaixes das pilhas ⑱, se existentes.
3. Insira 4 ou 8 pilhas nos encaixes das pilhas ⑱. Caso utilize 4 pilhas, coloque-as todas no mesmo compartimento das pilhas.
4. Coloque a tampa das pilhas ⑰ no compartimento.

Ligue o cabo de alimentação DC-6V [Imagem C]
ⓘ O cabo DC-6V não está incluído.
1. Levante a borracha de proteção DC ⑫ situada na parte inferior da câmara.
2. Ligue um cabo de alimentação DC-6V na porta de alimentação DC ⑬.
3. Ligue a outra extremidade do cabo de alimentação DC-6V a uma tomada elétrica.

Inserir ou substituir o cartão de memória [Imagem D]
ⓘ Utilize um cartão microSD com uma capacidade de armazenamento máxima de 32 GB.
1. Retire o cartão microSD anterior para fora da ranhura de cartão microSD ⑭, se existente.
2. Insira o cartão microSD dentro da ranhura de cartão microSD ⑭.

Mudar para o modo automático
Deslize o interruptor de alimentação ⑪ até à posição ON para entrar no modo automático.
O visor apresenta uma contagem decrescente de 15 a 0. O visor desliga-se e a câmara fica em modo de espera. A câmara tira fotos ou grava imagens de vídeo automaticamente assim que um objeto entra no raio de deteção do sensor. Quando o objeto sai do raio de deteção, a câmara interrompe a gravação e volta ao modo de espera. Todas as imagens e imagens de vídeo são armazenadas no cartão microSD.

Mudar para o modo manual
Deslize o interruptor de alimentação ⑪ até à posição SET para entrar no modo manual.
Neste modo pode tirar fotografias ou gravar imagens de vídeo manualmente. Quando não utiliza a câmara durante 3 minutos, o visor desliga-se. Após 10 minutos de inatividade, a câmara desliga-se completamente.

Tirar uma fotografia
Prima DIREITA para tirar uma fotografia no modo manual.

Gravar vídeos
1. Prima CIMA para entrar no modo de vídeo. O ícone de vídeo aparece no canto superior esquerdo do visor.
2. Prima DIREITA para começar a gravar. Um círculo vermelho a piscar e a hora da imagem aparecem na parte superior do visor.
3. Prima DIREITA novamente para parar a gravação. O círculo vermelho e a hora da imagem desaparecem.
4. Prima CIMA para voltar ao modo de imagem após a gravação. O ícone de imagem aparece no canto superior esquerdo do visor.

Visualizar imagens e imagens de vídeo
1. Deslize o interruptor de alimentação ⑪ até à posição SET para entrar no modo manual.
2. Prima OK para entrar no modo de visualização.
3. Utilize CIMA e BAIXO para navegar pelas imagens e imagens de vídeo.
4. Prima DIREITA para começar ou parar a visualização de um vídeo.

Menu de imagem e vídeo

Definições	Descrição
Apagar uma	Para apagar a imagem ou imagem de vídeo exibida.
Apagar todas	Para apagar todas as imagens e imagens de vídeo no cartão microSD.
Slideshow	Com a opção de slideshow pode visualizar facilmente todas as imagens contidas no cartão microSD. Cada imagem é exibida no visor durante cerca de três segundos, com diferentes animações de transição entre elas.
Proteger	Esta opção destina-se a proteger uma imagem ou imagem de vídeo para que não seja apagada. Quando tenta apagar uma imagem ou imagem de vídeo protegida, aparece uma mensagem de erro.

Menu de definições

Definições	Descrição
Modo	Selecione se a câmara tira fotografias, imagens de vídeo ou ambas.
Idioma	Selecione o idioma pretendido para a interface da câmara.
Tamanho das fotografias	Selecione a resolução das imagens. Uma resolução mais elevada aumenta a qualidade, mas cria arquivos maiores que ocupam mais espaço no cartão microSD. Uma resolução mais elevada pode reduzir a velocidade de obturação.
Tamanho dos vídeos	Selecione a resolução das imagens de vídeo. Uma resolução mais elevada aumenta a qualidade, mas cria arquivos maiores que ocupam mais espaço no cartão microSD.
Núm. de fotos	Selecione o número de fotos tiradas em sequência por disparo no modo automático.
Duração de vídeo	Selecione a duração das imagens de vídeo no modo automático, num intervalo de 3 segundos a 30 segundos.
Intervalo	Selecione o menor período de tempo que a câmara deve aguardar até que responda a quaisquer disparos subsequentes do sensor PIR depois que um objeto é detetado pela primeira vez. Durante o intervalo selecionado, a câmara não tira fotos/imagens de vídeo. Isto evita que o cartão microSD se encha com demasiadas imagens redundantes.
Nível de sensibilidade	Selecione a sensibilidade do sensor PIR. Selecione um valor elevado para temperaturas quentes, interiores e ambientes com pouca interferência. Selecione um valor normal/baixo para temperaturas frias, exteriores e ambientes com mais interferência.
Definir data/hora	Defina a data e a hora.
Carimbo de data	Ativar ou desativar a data e hora impressas nas fotografias.
Temporizador	Defina um período de tempo específico no qual a câmara tira fotos e vídeos todos os dias.
Intervalo de tempo	Selecione um período de tempo durante o qual a câmara tira automaticamente fotografias/imagens de vídeo de acordo com o intervalo definido, independentemente de o sensor PIR ter detetado qualquer objeto. Isto é útil quando se observam animais de sangue frio como cobras, ou o processo de floração, etc.
Definição de palavra-passe	Defina uma palavra-passe para proteger a sua câmara contra utilizadores não autorizados.
Núm. de série	Atribua um número de 4 dígitos à câmara. Esta opção pode ser útil para utilizadores com várias câmaras.
Áudio	Ativar ou desativar a gravação de sons em imagens de vídeo.
Armazenamento do cartão SD	Selecione Armazenamento cíclico para substituir os primeiros ficheiros pelos novos ficheiros quando o cartão microSD estiver cheio, para que a câmara continue a funcionar. Em alternativa, selecione Para parar de guardar quando o armazenamento está cheio. para manter os primeiros ficheiros e ignorar os novos ficheiros.
Formatar	Apague todos os ficheiros do cartão microSD. Recomenda-se formatar o cartão se este já tiver sido usado anteriormente noutros dispositivos. Certifique-se de que faz cópias de segurança de todos os ficheiros que pretende guardar antes de formatar o cartão microSD.
Definições por defeito	Para repor todas as definições de fábrica.
Versão	Visualize a versão do software.

Especificações

Produto	Câmara de captação da vida selvagem
Número de artigo	WCAM130GN
Dimensões (c x l x a)	145 x 110 x 74 mm
Tensão de entrada	CC 6 V
Pilhas	Pilhas AA, alcalinas/NiMH (4x/8x)
Memória	Cartão microSD (2 - 32 GB) (não incluído)
Sensor PIR	Raio de deteção = 20 m, abaixo de 25 °C Ângulo de visualização = 60 graus
Lente da câmara	Relação focal = 1,8 Ângulo de visualização = 90 graus
Sensor de imagem	Cor CMOS 3 MP
Resolução de imagem	1 MP - 16 MP
Formato de imagem	.jpg
Resolução de vídeo	320 x 240 px - 1920 x 1080 px
Taxa de fotogramas	30 fps
Formato de vídeo	.avi
Tempo de disparo	0,6 segundos
Intervalo de tempo	Até 24 horas
Intervalo de disparo	5 segundos - 1 hora
Imagens por disparo	1 - 3
Flash infravermelho	940 nm
Classificação IP	IP66
Temperatura de funcionamento	-30 °C – 70 °C
Vida útil das pilhas	4 meses (com 4 pilhas AA) 8 meses (com 8 pilhas AA)
Corrente	≤ 160 mA (a DC-6V) ≤ 950 mA (quando a luz infravermelha se acende) ≤ 0,1 mA (espera)
Alarme de pilhas fracas	4,5 V

Declaração de conformidade
A Nedis B.V. declara, na qualidade de fabricante, que o produto da nossa marca Nedis®, produzido na China, foi testado em conformidade com todas as normas e regulamentos CE relevantes e que todos os testes foram concluídos com sucesso. Os mesmos incluem, entre outros, o regulamento RED 2014/53/UE.
A Declaração de conformidade (e a ficha de dados de segurança, se aplicável) pode ser consultada e descarregada em webshop.nedis.pt/WCAM130GN#support
Para informações adicionais relativas à conformidade, contacte a assistência ao cliente:

Site: www.nedis.com
Telefone: +31 (0)73-5991055 (durante as horas de expediente)
Nedis B.V., de Tweeling 28
5215 MC 's-Hertogenbosch, Países Baixos

EL Οδηγός γρήγορης εκκίνησης

Κάμερα άγριας φύσης WCAM130GN

Για περισσότερες πληροφορίες δείτε το εκτενές online εγχειρίδιο:
ned.is/wcam130gn

Λίστα εξαρτημάτων [Εικόνα A]
① Καλώδιο Mini USB
② Λουρί κάμερας
③ Πόρπη λουριού
④ Οθόνη
⑤ Κουμπί OK
⑥ Κουμπί ΔΕΞΙΑ
⑦ Κουμπί ΠΑΝΩ
⑧ Κουμπί ΜΕΝΟΥ
⑨ Κουμπί ΑΡΙΣΤΕΡΑ
⑩ Κουμπί ΚΑΤΩ
⑪ Διακόπτης ισχύος
⑫ DC ελαστικό προστατευτικό
⑬ Θύρα ισχύος DC
⑭ Υποδοχή κάρτας Micro SD
⑮ Τοποθέτηση τρίποδα
⑯ Θύρα Mini USB
⑰ Καπάκι μπαταρίας
⑱ Θήκη μπαταριών
⑲ Κλείδωμα πόρπης
⑳ Τρύπα λουριού
㉑ Κλειδαριά τρύπα
㉒ Υπέρυθρο φως
㉓ Φακός κάμερας
㉔ Αισθητήρας PIR

Παροχή ρεύματος και μνήμη
Η κάμερα λειτουργεί με μπαταρίες ή με καλώδιο ισχύος DC-6V. Η κάρτα microSD είναι απαραίτητη για τη λήψη φωτογραφιών και βίντεο. Τα στοιχεία αυτά δεν περιλαμβάνονται.

Τοποθέτηση ή αλλαγή των μπαταριών [Εικόνα B]
1. Τραβήξτε το καπάκι μπαταρίας ⑰ από το περίβλημα.
2. Απομακρύνετε τις εξαντλημένες μπαταρίες από τη θήκη μπαταριών ⑱ αν υπάρχουν.
3. Τοποθετήστε 4 ή 8 μπαταρίες στη θήκη μπαταριών ⑱. Αν χρησιμοποιήσετε 4 μπαταρίες, τοποθετήστε όλες τις μπαταρίες στη ίδια θήκη μπαταριών.
4. Τοποθετήστε το καπάκι μπαταρίας ⑰ στο περίβλημα.

Σύνδεση του καλωδίου ισχύος DC-6V [Εικόνα C]
ⓘ Το καλώδιο ισχύος DC-6V δεν περιλαμβάνεται.
1. Σηκώστε το ελαστικό προστατευτικό DC ⑫ που βρίσκεται στην κάτω πλευρά της κάμερας.
2. Συνδέστε ένα καλώδιο ισχύος DC-6V στη θύρα ισχύος DC ⑬.
3. Συνδέστε την άλλη άκρη του καλωδίου ισχύος DC-6V στην πρίζα.

Τοποθέτηση ή αλλαγή της κάρτας μνήμης [Εικόνα D]
ⓘ Χρησιμοποιήστε μία κάρτα microSD με μέγιστη χωρητικότητα 32 GB.
1. Απομακρύνετε την προηγούμενη κάρτα microSD από τη θύρα κάρτας microSD ⑭ αν υπάρχει.
2. Τοποθετήστε την νέα κάρτα microSD στη θύρα κάρτας microSD ⑭.

Αλλαγή σε αυτόματη λειτουργία
Σύρετε το διακόπτη ισχύος ⑪ στη θέση ON για την ενεργοποίηση της αυτόματης λειτουργίας.
Η οθόνη δείχνει μία αντίστροφη μέτρηση από 15 έως 0. Η οθόνη σβήνει και η κάμερα βρίσκεται σε κατάσταση αναμονής. Η κάμερα τραβάει αυτόματα φωτογραφίες ή εγγράφει βίντεο μόλις το αντικείμενο βρίσκεται εντός του εύρους ανίχνευσης του αισθητήρα. Όταν το αντικείμενο απομακρύνετε από το εύρος ανίχνευσης, η κάμερα διακόπτει την εγγραφή και επιστρέφει στην κατάσταση αναμονής. Όλες οι φωτογραφίες και τα βίντεο αποθηκεύονται στην κάρτα microSD.

Αλλαγή σε μη αυτόματη λειτουργία
Σύρετε το διακόπτη ισχύος ⑪ στη θέση SET για την ενεργοποίηση της μη αυτόματης λειτουργίας.
Σε αυτή τη λειτουργία, μπορείτε να τραβήξετε χειροκίνητα φωτογραφίες ή να εγγράψετε βίντεο. Αν δεν χρησιμοποιείτε την κάμερα για 3 λεπτά, η οθόνη σβήνει. Μετά από 10 λεπτά αδράνειας, η κάμερα απενεργοποιείται.

Λήψη φωτογραφίας
Πατήστε ΔΕΞΙΑ για να τραβήξετε χειροκίνητα μία φωτογραφία.

Εγγραφή βίντεο
1. Πατήστε ΠΑΝΩ για να μεταβείτε στη λειτουργία βίντεο. Το εικονίδιο του βίντεο εμφανίζεται στην πάνω αριστερή γωνία της οθόνης.
2. Πατήστε ΔΕΞΙΑ για την εκκίνηση της εγγραφής. Ένας κόκκινος κύκλος που αναβοσβήνει και το εικονίδιο του χρόνου εμφανίζεται στην πάνω πλευρά της οθόνης.
3. Πατήστε ΔΕΞΙΑ ξανά για τη διακοπή της εγγραφής. Ο κόκκινος κύκλος και το εικονίδιο του χρόνου χάνεται.
4. Πατήστε ΠΑΝΩ για να επιστρέψετε στην λειτουργία φωτογραφίας μετά την εγγραφή. Το εικονίδιο της φωτογραφίας εμφανίζεται στην πάνω αριστερή γωνία της οθόνης.

Προβολή φωτογραφιών και βίντεο
1. Σύρετε το διακόπτη ισχύος ⑪ στη θέση SET για την ενεργοποίηση της μη αυτόματης λειτουργίας.
2. Πατήστε OK για να μεταβείτε στη λειτουργία προβολής.
3. Χρησιμοποιείστε ΠΑΝΩ και ΚΑΤΩ για να πλοηγηθείτε στις φωτογραφίες και τα βίντεο.
4. Πατήστε ΔΕΞΙΑ για την εκκίνηση ή τη διακοπή προβολής ενός βίντεο.

Μενού φωτογραφιών και βίντεο

Ρυθμίσεις	Περιγραφή
Διαγραφή ενός	Διαγραφή της φωτογραφίας ή του βίντεο που προβάλετε.
Διαγραφή όλων	Διαγραφή όλων των φωτογραφιών και των βίντεο στην κάρτα microSD.
Προβολή φωτογραφιών	Με την προβολή φωτογραφιών μπορείτε να δείτε εύκολα όλες τις φωτογραφίες στην κάρτα microSD. Κάθε φωτογραφία εμφανίζεται στην οθόνη για περίπου τρία δευτερόλεπτα, με διαφορετική απεικόνιση μετάβασης ενδιάμεσα στις φωτογραφίες.
Προστασία	Η επιλογή αυτή υπάρχει για να προστατεύει τη διαγραφή μίας φωτογραφίας ή ενός βίντεο. Όταν προσπαθείτε να διαγράψετε μία προστατευμένη φωτογραφία ή βίντεο, εμφανίζεται ένα μήνυμα σφάλματος.

Μενού ρυθμίσεων

Ρυθμίσεις	Περιγραφή
Λειτουργία	Επιλογή για λήψη φωτογραφιών, βίντεο, ή και των δύο.
Γλώσσα	Επιλογή της επιθυμητής γλώσσας λειτουργίας της κάμερας.
Μέγεθος φωτογραφίας	Επιλογή της ανάλυσης των φωτογραφιών. Η υψηλότερη ανάλυση αυξάνει την ποιότητα αλλά δημιουργεί μεγαλύτερα αρχεία που καταλαμβάνουν περισσότερο χώρο στην κάρτα microSD. Η υψηλότερη ανάλυση μπορεί να μειώσει την ταχύτητα του κλείστρου.
Μέγεθος βίντεο	Επιλογή της ανάλυσης των βίντεο. Η υψηλότερη ανάλυση αυξάνει την ποιότητα αλλά δημιουργεί μεγαλύτερα αρχεία που καταλαμβάνουν περισσότερο χώρο στην κάρτα microSD.
Αριθμός φωτογραφίας	Επιλογή του αριθμού φωτογραφιών που ελήφθησαν στη σειρά ανά λήψη στην αυτόματη λειτουργία.
Διάρκεια βίντεο	Επιλογή της διάρκειας βίντεο στην αυτόματη λειτουργία, από 3 έως 30 δευτερόλεπτα.
Παύση	Επιλογή του μικρότερου χρόνου που η κάμερα θα είναι στην αναμονή μέχρι να ανταποκριθεί σε οποιαδήποτε επακόλουθη λήψη από τον αισθητήρα PIR μετά την πρώτη ανίχνευση ενός αντικειμένου. Κατά την επιλεγόμενη παύση, η κάμερα δεν τραβάει φωτογραφίες/βίντεο. Αυτό εμποδίζει την κάρτα microSD να γεμίσει από πολλές περιττές εικόνες.
Επίπεδο ευαισθησίας	Επιλογή ευαισθησίας στον αισθητήρα PIR. Υψηλή επιλογή για υψηλές θερμοκρασίες, εσωτερικό χώρο και περιβάλλον με ελάχιστες παρεμβολές. Κανονική/χαμηλή επιλογή για χαμηλές θερμοκρασίες, εξωτερικό χώρο και περιβάλλον με περισσότερες παρεμβολές.
Ρύθμιση ημερομηνίας/ ώρα	Ρύθμιση τρέχουσας ημερομηνίας και ώρας.
Αποτύπωση ημερομηνίας	Ενεργοποίηση ή απενεργοποίηση της αποτύπωσης ημερομηνίας και ώρας στις φωτογραφίες.
Χρονοδιακόπτης	Ρύθμιση μίας συγκεκριμένης χρονικής περιόδου κατά την οποία η κάμερα τραβάει φωτογραφίες και βίντεο καθημερινά.
Χρονική περίοδος	Επιλογή μίας χρονικής περιόδου κατά την οποία η κάμερα τραβάει αυτόματα φωτογραφίες/βίντεο ανάλογα με το χρονικό διάστημα που έχει προγραμματιστεί, ανεξάρτητα από την ανίχνευση αντικειμένων με τον αισθητήρα PIR. Αυτό βοηθάει όταν παρατηρούνται ψυχρόαιμα ζώα όπως φίδια, η διαδικασία άνθησης, κλπ.
Ρύθμιση κωδικός πρόσβασης	Ρύθμιση ενός κωδικού πρόσβασης για προστασία της κάμερας από μη εξουσιοδοτημένους χρήστες.
Σειριακός αριθ.	Ορισμός ένος 4ψήφιου αριθμού στην κάμερα. Αυτό βοηθάει τους χρήστες πολλών καμερών.
Ήχος	Ενεργοποιήστε ή απενεργοποιήστε την εγγραφή ήχων σε εικόνες βίντεο.
Αποθήκευση σε κάρτα SD	Επιλέξτε Κύκλος αποθήκευσης για να αντικαταστήσετε τα πρώτα αρχεία από τα νέα αρχεία όταν η κάρτα microSD έχει γεμίσει, έτσι ώστε η κάμερα να συνεχίσει τη λειτουργία της. Διαφορετικά, επιλέξτε Παύση αποθήκευσης όταν γεμίσει για να διατηρήσετε τα πρώτα αρχεία και να απορρίψετε τα νέα αρχεία.
Μορφοποίηση	Διαγραφή όλων των αρχείων από την κάρτα microSD. Συνιστάται η μορφοποίηση της κάρτας αν έχει ξαναχρησιμοποιηθεί με άλλες συσκευές. Βεβαιωθείτε ότι έχετε δημιουργήσει αντίγραφο των αρχείων που θέλετε να κρατήστε πριν από την μορφοποίηση της κάρτας microSD.
Ρυθμίσεις προεπιλογής	Επιστροφή όλων των ρυθμίσεων στις προεπιλογές του κατασκευαστή.
Έκδοση	Προβολή της έκδοσης λογισμικού.

WCAM130GN

Wildlife camera

ned.is/wcam130gn

Nedis BV
De Tweeling 28, 5215 MC 's-Hertogenbosch – The Netherlands 06/19

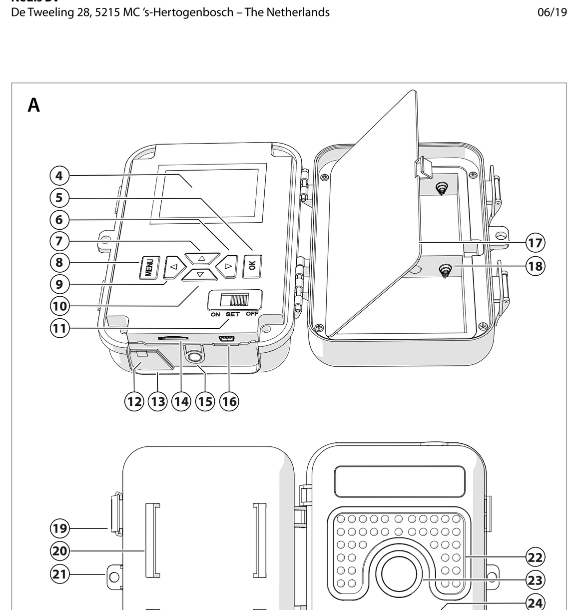

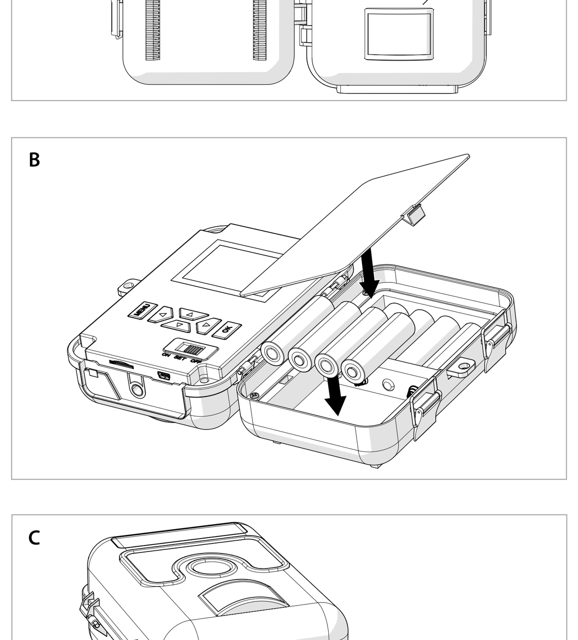

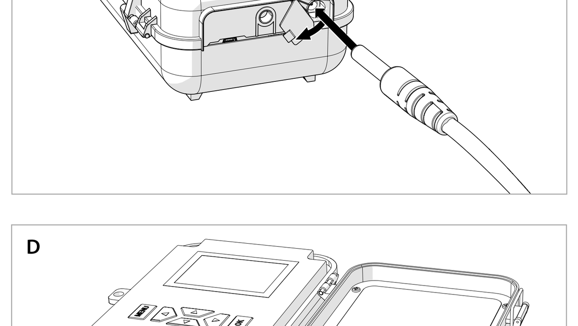

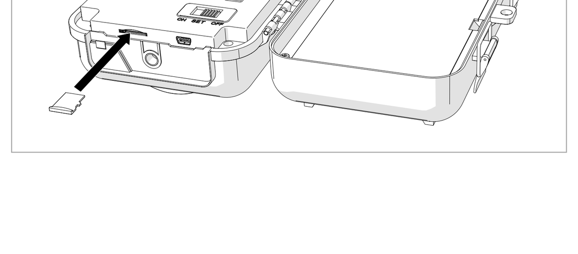

WCAM130GN QSG_V03.indd 1-9
26-6-2019 21:03:16

Χαρακτηριστικά

Προϊόν	Κάμερα άγριας φύσης
Αριθμός είδους	WCAM130GN
Διαστάσεις (μ x π x υ)	145 x 110 x 74 mm
Τάση εισόδου	DC 6 V
Μπαταρίες	AA μπαταρίες, αλκαλικές/NiMH (4x/8x)
Μνήμη	Κάρτα microSD (2 - 32 GB) (δεν περιλαμβάνεται)
Αισθητήρας PIR	Εύρος ανίχνευσης = 20 m, κάτω από 25 °C Γωνία προβολής = 60 μοίρες
Φακός κάμερας	Δείκτης εστίασης = 1,8 Γωνία προβολής = 90 μοίρες
Αισθητήρας εικόνας	3 MP έγχρωμο CMOS
Ανάλυση εικόνας	1 MP - 16 MP
Μορφή εικόνας	.jpg
Ανάλυση βίντεο	320 x 240 px - 1920 x 1080 px
Ταχύτητα καρέ	30 fps
Μορφή βίντεο	.avi
Χρόνος λήψης	0,6 δευτερόλεπτα
Χρονική περίοδος	Έως 24 ώρες
Χρονικό διάστημα λήψης	5 δευτερόλεπτα - 1 ώρα
Φωτογραφίες ανά λήψη	1 - 3
Φλας υπερύθρων	940 nm
Αξιολόγηση IP	IP66
Θερμοκρασία λειτουργίας	-30 °C – 70 °C
Διάρκεια μπαταρίας	4 μήνες (με 4 x AA μπαταρίες) 8 μήνες (με 8 x AA μπαταρίες)
Ρεύμα	≤ 160 mA (σε DC-6V) ≤ 950 mA (όταν ανάβει το υπέρυθρο φως) ≤ 0,1 mA (αναμονή)
Ειδοποίηση χαμηλής μπαταρίας	4,5 V

Δήλωση συμμόρφωσης

Εμείς, η Nedis B.V. δηλώνουμε ως κατασκευαστής ότι το προϊόν από τη μάρκα μας Nedis®, το οποίο κατασκευάζεται στην Κίνα, έχει ελεγχθεί σύμφωνα με όλα τα σχετικά πρότυπα και κανονισμούς της ΕΚ και ότι όλοι οι έλεγχοι έχει ολοκληρωθεί με επιτυχία. Η δήλωση συμμόρφωσης περιλαμβάνει αλλά δεν περιορίζεται στον κανονισμό RED 2014/53/EU.
Το πλήρες κείμενο της δήλωσης συμμόρφωσης (και το δελτίο ασφάλεια όπου ισχύει) υπάρχει και είναι διαθέσιμο προς λήψη στο webshop.nedis.gr/WCAM130GN#support
Για περισσότερες πληροφορίες σχετικά με τη δήλωση συμμόρφωσης, επικοινωνήστε με την υπηρεσία εξυπηρέτησης πελατών:

Web: www.nedis.com
Τηλ.: +31 (0)73-5991055 (ώρες γραφείου)
Nedis B.V., de Tweeling 28
5215 MC ’s-Hertogenbosch, the Netherlands

SV Snabbstartsguide

Åtelkamera WCAM130GN

För ytterligare information, se den utökade manualen online: **ned.is/wcam130gn**

Dellista [Bild A]

- ① Mini USB-kabel
- ② Kamerarem
- ③ Remspänne
- ④ Display
- ⑤ OK-knapp
- ⑥ HÖGER-knapp
- ⑦ UPP-knapp
- ⑧ MENU-knapp
- ⑨ VÄNSTER-knapp
- ⑩ NER-knapp
- ⑪ Strömbrytare
- ⑫ Gummilock över likströmsintag
- ⑬ Likströmsintag
- ⑭ Fack för micro SD-kort
- ⑮ Stativfattning
- ⑯ Mini USB-port
- ⑰ Batterilock
- ⑱ Batterifack
- ⑲ Låsspännen
- ⑳ Hål för rem
- ㉑ Lås hål
- ㉒ Infraröd lampa
- ㉓ Kameraobjektiv
- ㉔ PIR-sensor

Kraftförsörjning och minne

Kameran arbetar antingen från batterier eller en 6 V likströmskraftkabel. Ett mikro-SD-kort krävs för att ta bilder eller videos. Dessa artiklar medföljer ej.

Sätt i eller byt batterier [Bild B]

1. Dra ut batterilocket ⑰ ur huset.
2. Ta ut de uttömda batterierna från batterifacket ⑱ (om installerade).
3. Sätt i antingen 4 eller 8 batterier i batterifacket ⑱. Om du använder 4 batterier ska dessa placeras i samma batterifack.
4. Placera batterilocket ⑰ i huset.

Anslut en 6 V likströmskraftkabel [Bild C]

En 6 V likströmskraftkabel medföljer ej.

1. Öppna gummilocket ⑫ på kamerans undersida.
2. Anslut en 6 V likströmskraftkabel till DC-intaget ⑬.
3. Anslut den andra änden av 6 V likströmskabeln till ett eluttag.

Sätt i eller byt minneskort [Bild D]

Använd ett mikro SD-kort med en högsta 32 GB lagringskapacitet om.

1. Ta ut det tidigare installerad SD-kortet från mikro-SD-kortfacket ⑭ (om installerat).
2. Sätt i den nya mikro-SD-kortet i mikro-SD-kortfacket ⑭.

Växla till automatiskt läge

Skjut strömbrytaren ⑪ till läge ON för att aktivera det automatiska läget.
Displayen visar en nedräkning från 15 till 0. Displayen släcks och kameran är nu i standby-läge. Kameran tar bilder och spelar in videos automatiskt så snart ett objekt kommer in i sensorns detekteringsområde. När objektet lämnar detekteringsområdet kommer kameran att avbryta inspelningen och återvända till standby-läge. Alla bilder och videos sparas på mikro-SD-kortet.

Växla till manuellt läge

Skjut strömbrytaren ⑪ till läge SET för att aktivera det manuella läget.
I detta läge kan du ta bilder eller spela in videos manuellt. Displayen släcks om du inte använder kameran inom 3 minuter. Kameran stängs automatiskt av efter 10 minuter utan aktivitet.

Ta en bild

Tryck på HÖGER för att ta en bild i det manuella läget.

Spela in video

1. Tryck på UPP för att aktivera videoläget. Videosymbolen visas i displayens övre vänstra hörn.
2. Tryck på HÖGER för att börja spela in. En blinkande röd cirkel och videotiden visas överst på displayen.
3. Tryck åter på HÖGER för att stoppa inspelningen. Den röda cirkeln och tiden släcks.
4. Tryck på UPP för att återvända till bildläget efter inspelning. Bildsymbolen visas i displayens övre vänstra hörn.

Att granska bilder och videos

1. Skjut strömbrytaren ⑪ till läge SET för att aktivera det manuella läget.
2. Tryck på OK för att aktivera uppspelningsläget.
3. Använd UPP och NER för att navigera bland bilder och videor.
4. Tryck på HÖGER för att starta eller stoppa en video.

Bild- och videomeny

Inställning	Beskrivning
Ta bort en	Ta bort den nu visade bilden eller videon.
Ta bort alla	Ta bort alla bilder och videos på mikro-SD-kortet.
Bildspel	Med alternativet bildspel kan du bekvämt granska alla bilderna på mikro-SD-kortet. Varje bild visas på displayen i cirka 3 sekunder med olika övergångar mellan dem.
Skydda	Detta alternativ är avsett för att skydda en bild eller video från borttagning. Om du försöker ta bort en skyddad bild eller video visas ett felmeddelande.

Inställningsmeny

Inställning	Beskrivning
Läge	Välj om kameran ska ta bilder, spela in videos eller både och.
Språk	Välj önskat språk för kameran.
Bildstorlek	Välj bildernas upplösning. Högre upplösning höjer kvaliteten men skapar större filer som tar mer utrymme på mikro-SD-kortet. Högre upplösning kan minska slutartiden.
Videostorlek	Välj videoupplösningen. Högre upplösning höjer kvaliteten men skapar större filer som tar mer utrymme på mikro-SD-kortet.
Foto nr.	Välj antalet fotografier som ska tas vid varje utlösning i automatiskt läge.
Videolängd	Välj videornas längd i automatiskt läge från 3 till 30 sekunder.
Intervall	Välj den kortaste tid som kameran ska vänta tills den reagerar på nästa utlösning från PIR-sensorn när ett objekt har först detekterats. Under det valda intervallet kommer kameran inte att ta bilder/videos. Detta förhindra att mikro-SD-kortet fylls med alltför många överflödiga bilder.
Detekteringsnivå	Välj PIR-sensorns känslighet. Välj hög för varma temperaturer, inomhus och miljöer med ringa aktivitet. Välj normal/låg för kalla temperaturer, utomhus och miljöer med mer aktivitet.
Ställ in datum/tid	Ställ nuvarande datum och tid.
Datumstämpel	Aktivera eller avaktivera datum- och tidstämpeln på bilderna.
Timer	Ställ in en specifik tidsperiod under vilken kameran ska ta bilder och spela in videos varje dag.
Timelapse	Ställ in en tidsperiod under vilken kameran automatiskt ska ta bilder/spela in videos med det inställda intervallet, oavsett om PIR-sensorn har detekterat ett föremål. Detta är användbart vid observation av kallblodiga djur såsom ormar eller när en blomma slår ut mm.
Ställ in lösenord	Ställ in ett lösenord för att skydda din kamera från icke auktoriserade användare.
Serienr.	Tilldela kameran ett fyrsiffrigt nummer. Detta kan underlätta vid användning av flera kameror.
Audio	Aktivera eller inaktivera inspelningen av ljud i videobilder.
Sparning till SD-kort	Välj Cyklig sparning för att skriva över de först sparade filerna med nya när mikro-SD-kortet är fullt så att kameran kan fortsätta att arbeta. Alternativt, välj Avbryt sparning när kortet är fullt för att spara de först inställda filerna och strunta i nya filer.
Formatera	Ta bort alla filer på mikro-SD-kortet. Vi rekommenderar att du formatera kortet om det har använts i andra enheter. Se till att göra en säkerhetskopia av alla filer du önskar spara innan du formaterar mikro-SD-kortet.
Fabriksinställningar	Återställer alla inställningar till fabriksinställning.
Version	Visar programvaruversionen.

Specifikationer

Produkt	Åtelkamera
Artikelnummer	WCAM130GN
Dimensioner (l x b x h)	145 x 110 x 74 mm
Inspänning	DC 6 V
Batterier	Batterier storlek AA, alkali/NiMH (4x/8x)
Minne	Mikro-SD-kort (2 - 32 GB) (medföljer ej)
PIR-sensor	Detekteringsområde = 20 m under 25 °C Bildvinkel = 60 grader
Kameraobjektiv	Brännviddsförhållande = 1,8 Bildvinkel = 90 grader
Bildsensor	3 MP färg CMOS
Bildupplösning	1 MP - 16 MP
Bildformat	.jpg
Videoupplösning	320 x 240 px - 1920 x 1080 px
Bildhastighet	30 fps
Videoformat	.avi
Utlösningstid	0,6 sekunder
Timelapse	Upp till 24 timmar
Utlösningsintervall	5 sekunder - 1 timme
Bilder per utlösning	1 - 3
Infraröd blixt	940 nm
IP-klassning	IP66
Arbetstemperatur	-30 °C–70 °C
Batteriets livslängd	4 månader (med 4 x AA-batterier) 8 månader (med 8 x AA-batterier)
Ström	≤ 160 mA (vid 6VDC) ≤ 950 mA (när den infraröda blixten tänds) ≤ 0,1 mA (standby)
Larm för låg batterikapacitet	4,5 V

Försäkran om överensstämmelse

Vi, Nedis B.V., försäkrar som tillverkare att produkten från vårt varumärke Nedis®, tillverkad i Kina, har testats i enlighet med alla relevanta CE-standarder och föreskrifter och att alla tester genomförts med godkänt resultat. Detta inkluderar, men är inte begränsat till, radioutrustningsdirektivet 2014/53/EU.
Den fullständiga försäkran om överensstämmelse (och säkerhetsdatabladet, om tillämpligt) kan läsas och laddas ned från webshop.nedis.sv/WCAM130GN#support
För ytterligare information om överensstämmelse, var god kontakta vår kundtjänst:

Webbplats: www.nedis.com
Telefon: +31 (0)73-5991055 (under kontorstid)
Nedis B.V., de Tweeling 28
5215 MC ’s-Hertogenbosch, Nederländerna

FI Pika-aloitusopas

Riistakamera WCAM130GN

Katso tarkemmat tiedot käyttöoppaan laajemmasta verkkoversiosta: **ned.is/wcam130gn**

Osaluettelo [Kuva A]

- ① Mini-USB-johto
- ② Kameran hihna
- ③ Hihnan solki
- ④ Näyttö
- ⑤ OK-painike
- ⑥ OIKEA-painike
- ⑦ YLÖS-painike
- ⑧ MENU-painike
- ⑨ VASEN-painike
- ⑩ ALAS-painike
- ⑪ Virtakytkin
- ⑫ DC-liitännän kumisuojus
- ⑬ DC-virtaliitäntä
- ⑭ MicroSD-korttipaikka
- ⑮ Jalustan kiinnitys
- ⑯ Mini-USB-portti
- ⑰ Paristolokeron kansi
- ⑱ Paristolokerot
- ⑲ Lukkosoljet
- ⑳ Hihnan reikä
- ㉑ Lukitusreikä
- ㉒ Infrapunavalo
- ㉓ Kameran objektiivi
- ㉔ PIR-anturi

Virransyöttö ja muisti

Kamera toimii joko paristoilla tai DC 6 C virtajohdolla. Kuvien ja videoiden ottaminen vaatii microSD-muistikortin. Nämä eivät ole mukana pakkauksessa.

Paristojen asettaminen tai vaihtaminen [Kuva B]

1. Vedä paristolokeron kansi ⑰ irti kotelosta.
2. Poista tyhjät paristot paristolokeroista ⑱, jos olemassa.
3. Aseta joko 4 tai 8 paristoa paristolokeroihin ⑱. Jos käytät 4 paristoa, laita ne kaikki samaan paristolokeroon.
4. Aseta paristolokeron kansi ⑰ koteloon.

Yhdistä DC 6 V -virtajohto [Kuva C]

DC 6 V -virtajohto ei ole mukana paketissa.

1. Nosta DC-liitännän kumisuojus ⑫, joka sijaitsee kameran pohjassa.
2. Yhdistä DC 6 V -virtajohto DC-virtaliitäntään ⑬.
3. Liitä DC 6 V virtajohdon toinen pää pistorasiaan.

Muistikortin asettaminen tai vaihtaminen [Kuva D]

Käytä microSD-korttia, jossa on enintään 32 Gt:n tallennustila.

1. Poista entinen microSD-kortti microSD-korttipaikasta ⑭, jos olemassa.
2. Aseta uusi microSD-kortti microSD-korttipaikkaan ⑭.

Siirry automaattiseen tilaan

Siirrä virtakytkin ⑪ asentoon ON siirtyäksesi automaattiseen tilaan.
Näytössä näkyy laskuri 15–0. Näyttö sammuu ja kamera on nyt valmiustilassa. Kamera ottaa automaattisesti kuvia tai tallentaa videon heti, kun kohteet siirtyvät anturin tunnistusalueelle. Kun kohde poistuu tunnistusalueelta, kamera lopettaa tallennuksen ja siirtyy takaisin valmiustilaan. Kaikki kuvat ja videot tallentuvat microSD-kortille.

Siirry manuaaliseen tilaan

Siirrä virtakytkin ⑪ asentoon SET siirtyäksesi manuaaliseen tilaan.
Tässä tilassa voit ottaa kuvia ja tallentaa videoita manuaalisesti. Jos et käytä kameraa 3 minuuttiin, näyttö sammuu. Jos et tee mitään 10 minuuttiin, kamera kytkeytyy pois päältä kokonaan.

Ota kuva

Otat kuvan manuaalisessa tilassa painamalla OIKEA.

Tallenna video

1. Siirryt videotilaan painamalla YLÖS. Videokuvake ilmestyy näyttöön ylävasemmalle.
2. Aloitat tallennuksen painamalla OIKEA. Näytön yläreunaan ilmestyy vilkkuva punainen ympyrä ja kuvausaika.
3. Lopetat tallennuksen painamalla OIKEA. Punainen ympyrä ja kuvausaika häviävät.
4. Palaat kuvatilaan painamalla YLÖS tallennuksen jälkeen. Kuvauksen kuvake ilmestyy näyttöön ylävasemmalle.

Katso kuvat ja videot

1. Siirrä virtakytkin ⑪ asentoon SET siirtyäksesi manuaaliseen tilaan.
2. Siirryt katselutilaan painamalla OK.
3. Selaat kuvia ja videoita käyttämällä YLÖS ja ALAS.
4. Käynnistät tai lopetat videon katselun painamalla OIKEA.

Kuva- ja videovalikko

Asetus	Kuvaus
Poista yksi	Poista tällä hetkellä näkyvä kuva tai video.
Poista kaikki	Poista kaikki kuvat ja videot microSD-kortilta.
Diaesitys	Diaesityksen avulla näet helposti kaikki microSD-kortilla olevat kuvat. Jokaista kuvaa näytetään näytössä noin kolmen sekunnin ajan ja niiden välissä on erilaisia siirtymäanimaatioita.
Suojaa	Tämä on tarkoitettu kuvan tai videon suojaamiseen poistamiselta. Näet virheilmoituksen, jos yrität poistaa suojattua kuvaa tai videota.

Asetukset-valikko

Asetus	Kuvaus
Tila	Valitse valmistaako kamera kuvia, videoita vai molempia.
Kieli	Valitse haluamasi käyttökieli kameraan.
Kuvan koko	Valitse kuvien resoluutio. Suurella resoluutiolla laatu paranee, mutta kuvatiedostot ovat suurempia, jolloin ne vievät enemmän tilaa microSD-muistikortilla. Suuri resoluutio voi hidastaa sulkijan nopeutta.
Videon koko	Valitse videokuvien resoluutio. Suurella resoluutiolla laatu paranee, mutta kuvatiedostot ovat suurempia, jolloin ne vievät enemmän tilaa microSD-muistikortilla.
Kuvien määrä	Valitse kuvien määrä, joka otetaan automaattisessa tilassa laukaisun jälkeen.
Videon pituus	Valitse videon pituus automaattisessa tilassa, valittava aika-alue on 3–30 sekuntia.
Väli	Valitse lyhin ajanjakso, jonka kamera odottaa, kunnes se vastaa PIR-anturin peräkkäisiin laukaisuihin kohteen tunnistamisen jälkeen. Valitun ajanjakson aikana kamera ei ota kuvia /videokuvaa. Tämä estää microSD-kortin täyttymisen liian monilla tarpeettomilla kuvilla.
Herkkyystaso	Valitse PIR-anturin herkkyys. Valitse korkea lämpimissä lämpötiloissa, sisällä ja ympäristöissä, joissa on vähän häiriötä. Valitse normaali/matala kylmissä lämpötiloissa, ulkona ja ympäristöissä, joissa on enemmän häiriötä.
Aseta päivämäärä/ kellonaika	Aseta nykyinen päivämäärä ja kellonaika.
Aikaleima	Mahdollistaa päivämäärä- ja aikaleiman kuviin.
Ajastin	Voit asettaa jokaiselle päivälle tietyn ajanjakson, jolloin kamera ottaa kuvia tai videoita.
Jaksotettu kuvaus	Valitse ajanjakso, jolloin kamera ottaa automaattisesti kuvia/videoita asetetun kuvavälin mukaisesti riippumatta siitä, onko PIR-anturi havainnut mitään kohteita. Tämä on hyödyllistä, kun seurataan kylmäverisiä eläimiä, kuten käärmeitä, tai prosesseja, kuten kukintaa jne.
Salasanan asettaminen	Aseta salasana suojaamaan kameraa luvattomalta käytöltä.
Sarjanumero	Liitä 4-numeroinen luku kameraan. Tämä voi olla hyödyllistä, jos kameralla on useampia käyttäjiä.
Ääni	Salli tai poista äänien tallentaminen videokuvissa.
SD-kortille tallennus	Valitsemalla Jaksotallennus korvaat vanhemmat tiedostot uusilla, jos microSD-kortti on täynnä. Tällä tavalla kamera voi jatkaa toimintaa. Vaihtoehtoisesti voit valita Pysäyttää tallentamisen, kun täynnä, jolloin vanhemmat tiedostot säilyvät ja uudet tiedostot hylätään.
Alustaminen	Poistaa kaikki tiedostot microSD-kortilta. Suosittelemme alustamaan kortin, jos sitä on aiemmin käytetty muissa laitteissa. Muista varmuuskopioida kaikki tiedostot, jotka haluat säilyttää, ennen kuin alustat microSD-kortin.
Oletusasetus	Palauttaa kaikki asetukset valmistajan oletusasetuksiin.
Versio	Näyttää ohjelmistoversion.

Tekniset tiedot

Tuote	Riistakamera
Tuotenro	WCAM130GN
Mitat (p x l x k)	145 x 110 x 74 mm
Tulojännite	DC 6 V
Paristot	AA-paristot, alkali/NiMH (4x/8x)
Muisti	MicroSD-kortti (2–32 GB) (ei sisälly pakettiin)
PIR-anturi	Tunnistusalue = 20 m, alle 25 °C:ssa Katselukulma = 60 astetta
Kameran objektiivi	Polttovälin suhde = 1,8 Katselukulma = 90 astetta
Kuva-anturi	3 MP:n väri-CMOS
Kuvaresoluutio	1–16 MP
Kuvaformaatti	.jpg
Videoresoluutio	320 x 240–1920 x 1080 px
Kuvataajuus	30 fps
Videoformaatti	.avi
Laukaisuaika	0,6 sekuntia
Jaksotettu kuvaus	Enintään 24 tuntia
Laukaisuväli	5 sekuntia – 1 tuntia
Kuvien määrä per laukaisu	1–3
Infrapunasalama	940 nm
IP-luokitus	IP66
Käyttölämpötila	-30 °C – 70 °C
Pariston kesto	4 kuukautta (kun 4 x AA-paristot) 8 kuukautta (kun 8 x AA-paristot)
Virta	≤ 160 mA (kun DC 6V) ≤ 950 mA (kun infrapunavalo palaa) ≤ 0,1 mA (valmiustila)
Alhaisen varauksen hälytys	4,5 V

Vaatimustenmukaisuusvakuutus

Nedis B.V. ilmoittaa valmistajana, että tuote tuotemerkistämme Nedis®, valmistettu Kiinassa, on testattu kaikkien asiaankuuluvien CE-standardien ja määräysten mukaisesti ja tuote on läpäissyt kaikki testit. Tämä sisältää RED 2014/53/EU -direktiivin siihen kuitenkaan rajoittumatta.
Täydellinen vaatimustenmukaisuusvakuutus (ja käyttöturvallisuustiedote, mikäli käytettävissä) on saatavilla ja ladattavissa osoitteesta webshop.nedis.fi/ WCAM130GN#support
Lisätietoa vaatimustenmukaisuudesta saat ottamalla yhteyttä asiakaspalveluun:

Internet: www.nedis.com
Puhelin: +31 (0)73-5991055 (toimistotyöaikana)
Nedis B.V., de Tweeling 28
5215 MC ’s-Hertogenbosch, Alankomaat

DA Vejledning til hurtig start

Kamera til naturliv WCAM130GN

Yderligere oplysninger findes i den udvidede manual online: **ned.is/wcam130gn**

Liste over dele [Billede A]

- ① Mini USB-kabel
- ② Kamerastrop
- ③ Spænde til strop
- ④ Skærm
- ⑤ OK-knap
- ⑥ HØJRE-knap
- ⑦ OP-knap
- ⑧ MENU-knap
- ⑨ VENSTRE-knap
- ⑩ NED-knap
- ⑪ Strømknap
- ⑫ DC-beskyttelsesgummi
- ⑬ DC-strømforsyningsport
- ⑭ Sprække til mikro SD-kort
- ⑮ Tripod-stander
- ⑯ Mini USB-port
- ⑰ Batteridæksel
- ⑱ Batterisprække
- ⑲ Låsespænder
- ⑳ Hul til strop
- ㉑ Lås hul
- ㉒ Infrarød lampe
- ㉓ Kameralinse
- ㉔ PIR sensor (passiv infrarød sensor)

Strømforsyning og hukommelse

Kameraet fungerer enten med batterier eller med et DC-6V strømkabel. Et mikro SD-kort er nødvendigt for at kunne tage fotos eller optage video. Disse ting medfølger ikke.

Indsæt eller skift batterier [Billede B]

1. Træk batteridækslet ⑰ ud af huset.
2. Tag de tomme batterier ud af batterisprækkerne ⑱, hvis der er nogen.
3. Indsæt enten 4 eller 8 batterier i batterisprækkerne ⑱. Hvis du bruger 4 batterier, skal du placere dem alle i det samme batterirum.
4. Placer batteridækslet ⑰ på huset.

Isæt DC-6V strømkablet [Billede C]

DC-6V strømkabel medfølger ikke.

1. Løft DC-beskyttelsesgummiet ⑫, som er placeret i bunden af kameraet.
2. Isæt et DC-6V strømkabel i DC strømforsyningsporten ⑬.
3. Slut den anden ende af DC-6V strømkablet til et strømstik.

Indsæt eller skift hukommelseskortet [Billede D]

Brug et mikro SD-kort med maksimalt 32 GB opbevaringsplads.

1. Tag det tidligere mikro SD-kort ud af mikro SD-sprækken ⑭, hvis der er nogen.
2. Sæt det nye mikro SD-kort ind i mikro SD-sprækken ⑭.

Skift til automatisk tilstand

Skub strømknappen ⑪ til ON placeringen for komme ind i automatisk tilstand.
Skærmen viser en nedtælling fra 15 til 0. Skærmen slukker og kameraet er nu i standby-tilstand. Kameraet tager automatisk fotos eller optager video, så snart et objekt kommer ind i kameraets bevægelsesrækkevidde. Når objektet forlader bevægelsesrækkevidden, stopper kameraet med at optage og går tilbage i standby-tilstand. Alle fotos og videooptagelser opbevares på mikro SD-kortet.

Skift til manuel tilstand

Skub strømknappen ⑪ til SET placeringen for komme ind i manuel tilstand.
I denne tilstand kan du tage fotos og optage video manuelt. Når du ikke bruger kameraet i 3 minutter, slukker skærmen. Efter 10 minutters inaktivitet slukker kameraet helt.

Tag et foto

Tryk på HØJRE for at tage et billede i manuel tilstand.

Optag video

1. Tryk på OP for at komme ind i videomenuen. Videoikonet kommer frem i skærmens øvre venstre hjørne.
2. Tryk på HØJRE for at begynde at optage. En blinkende rød cirkel og billedets tid kommer frem øverst i skærmen.
3. Tryk på HØJRE igen for at stoppe med at optage. Den røde cirkel og billedets tid forsvinder.
4. Tryk på OP for at returnere til fotofunktion efter optagelse. Fotoikonet kommer frem i skærmens øvre venstre hjørne.

Se fotos eller videooptagelser

1. Skub strømknappen ⑪ til SET placeringen for komme ind i manuel tilstand.
2. Tryk på OK for at komme ind i visningsmenuen.
3. Brug OP og NED for at navigere gennem fotos og videooptagelser.
4. Tryk HØJRE for at starte eller stoppe med at se en video.

Foto- og videomenu

Indstilling	Beskrivelse
Slet et	Slet det foto eller den videooptagelse, som vises.
Slet alt	Slet alle fotos og videooptagelser på mikro SD-kortet.
Slide show	Med slide show-muligheden kan du nemt se alle fotos på mikro SD-kortet. Hvert foto vises på skærmen i ca. tre sekunder med forskellige animationer i bevægelse imellem.
Beskyt	Denne mulighed er beregnet til at beskytte et foto eller en videooptagelse fra at blive slettet. Når du forsøger at slette et beskyttet foto eller videooptagelse, vises en fejlmeddelelse.

Indstillingsmenu

Indstilling	Beskrivelse
Modus	Vælg om kameraet skal tage fotos, videooptagelser eller begge.
Sprog	Vælg det ønskede betjeningssprog for kameraet.
Fotostørrelse	Vælg opløsningen på fotos. Højere opløsning forøger kvaliteten men skaber større filer, som optager mere af mikro SD-kortets kapacitet. Højere opløsning kan reducere lukkerens hastighed.
Videostørrelse	Vælg opløsning på videooptagelserne. Højere opløsning forøger kvaliteten men skaber større filer, som optager mere af mikro SD-kortets kapacitet.
Fotonr.	Vælg det antal fotos, der tages i sekvens pr. trigger i automatisk tilstand.
Videolængde	Vælg længden på videooptagelserne i den automatiske tilstand, som går fra 3 sekunder til 30 sekunder.
Interval	Vælg den korteste længde af tid, som kameraet skal vente, indtil det besvarer følgende triggere fra PIR-sensoren efter et objekt først opfanges. I løbet af det valgte interval vil kameraet ikke tage fotos/optage video. Dette forhindrer mikro SD-kortet i at fyldes op med for mange ligegyldige billeder.
Følsomhedsniveau	Vælg PIR-sensorens følsomhed. Vælg 'høj' ved varme temperaturer, indendørs og i miljøer med få forstyrrelser. Vælg 'normal/lav' ved kolde temperaturer, udendørs og i miljøer med flere forstyrrelser.
Indstil dato/tidspunkt	Vælg den nuværende dato og tidspunkt.
Datostempel	Aktiver eller deaktiver påstemplet dato og tid på fotos.
Timer	Sæt en specifik tidsperiode, hvor kameraet tager fotos og optager video hver dag.
Periode	Vælg en tidsperiode, hvor kameraet automatisk tager fotos/optager video i følge det indstillede interval, uanset om PIR-sensoren har opdaget nogen objekter. Dette er praktisk, når der observeres koldblodede dyr som slanger, eller en blomstringsproces, etc.
Indstil kodeord	Indstil et kodeord for at beskytte dit kamera fra uautoriserede brugere.
Serienr.	Tildel et 4-cifret nummer til kameraet. Dette kan være praktisk til kamera med flere brugere.
Lyd	Aktivér eller deaktiver optagelsen af lyde i videobilleder.
SD-kort opbevaringsplads	Vælg Opbevaringscyklus for at overskrive de første filer med de nye filer, når mikro SD-kortet er fuldt, så kameraet bliver ved med at virke. Alternativt vælg Stop med at gemme når fuld for at beholde de første filer og ignorere nye filer.
Format	Slet alle filer på mikro SD-kortet. Det anbefales at formatere kortet, hvis det er blevet brugt før i andre apparater. Sørg for at tage back up af alle filer, du vil gemme, før du formaterer mikro SD-kortet.
Standardindstillinger	Sæt alle indstillinger tilbage til fabriksindstillinger.
Version	Se softwareversionen.

Specifikationer

Produkt	Kamera til naturliv
Varenummer	WCAM130GN
Mål (l x b x h)	145 x 110 x 74 mm
Indgangsspænding	DC 6 V
Batterier	AA batterier, alkaline/NiMH (4x/8x)
Hukommelse	Mikro SD-kort (2-32 GB) (medfølger ikke)
PIR-sensor	Bevægelsesrækkevidde = 20 m, under 25 °C Visningsvinkel = 60 grader
Kameralinse	Åbningsforhold = 1,8 Visningsvinkel = 90 grader
Fotosensor	3 MP farve CMOS
Billedeopløsning	1 MP - 16 MP
Billedeformat	.jpg
Videoopløsning	320 x 240 px - 1920 x 1080 px
Billedhastighed	30 fps
Videoformat	.avi
Trigger-tid	0,6 sekunder
Periode	Op til 24 timer
Trigger-interval	5 sekunder - 1 timer
Billeder pr. trigger	1 - 3
Infrarød blitz	940 nm
IP-mærkning	IP66
Driftstemperatur	-30 °C til 70 °C
Batterilevetid	4 måneder (med 4 x AA batterier) 8 måneder (med 8 x AA batterier)
Strømstyrke	≤ 160 mA (ved DC-6 V) ≤ 950 mA (når det infrarøde lys lyser) ≤ 0,1 mA (standby)
Lavt batteri alarm	4,5 V

Overensstemmelseserklæring

Vi, Nedis B.V. erklærer som producent, at produktet fra vores brand Nedis®, produceret i Kina, er blevet testet i overensstemmelse med alle relevante CE-standarder og regler, og at alle test er bestående. Dette indebærer også direktiv 2014/53/EU (radioudstyrsdirektivet).
Den komplette overensstemmelseserklæring (og sikkerhedsdatabladet, hvis gældende) kan findes og downloades via webshop.nedis.da/WCAM130GN#support
For yderligere information angående denne overholdelse, kontakt kundeservice:

Web: www.nedis.com
Telefon: +31 (0)73-5991055 (i kontortiden)
Nedis B.V., de Tweeling 28
5215 MC ’s-Hertogenbosch, the Netherlands

NO Hurtigguide

Viltkamera WCAM130GN

For mer informasjon, se den fullstendige bruksanvisningen på nett: **ned.is/wcam130gn**

Liste over deler [Bilde A]

- ① Mini-USB-kabel
- ② Kamerastropp
- ③ Stroppespenne
- ④ Display
- ⑤ OK-knapp
- ⑥ HØYRE-knapp
- ⑦ OPP-knapp
- ⑧ MENU-knapp
- ⑨ VENSTRE-knapp
- ⑩ NED-knapp
- ⑪ Strømbryter
- ⑫ DC-beskyttelsesgummi
- ⑬ DC-strømport
- ⑭ Åpning for Micro SD-kort
- ⑮ Tripod-feste
- ⑯ Mini-USB-port
- ⑰ Batterideksel
- ⑱ Batteriåpninger
- ⑲ Låsespenner
- ⑳ Stroppehull
- ㉑ Lås hull
- ㉒ Infrarødt lys
- ㉓ Kameralinse
- ㉔ PIR-sensor

Strømforsyning og minne

Kameraet fungerer med enten batterier eller med en DC-6V-strømkabel. Et microSD-kort er påkrevd for å ta bilder eller videoer. Disse elementene er ikke inkludert.

Sett inn eller bytt batterier [Bilde B]

1. Trekk batteridekslet ⑰ ut av huset.
2. Ta de tomme batteriene ut av batteriåpningene ⑱ hvis de er der.
3. Sett enten 4 eller 8 batterier inn i batteriåpningene ⑱. Hvis du bruker 4 batterier, må du sette alle sammen i samme batterirom.
4. Sett batteridekslet ⑰ tilbake i huset.

Koble til DC-6V-strømkabelen [Bilde C]

DC-6V-strømkabelen er ikke inkludert.

1. Løft DC-beskyttelsesgummien ⑫ på bunnen av kameraet.
2. Koble til en DC-6V-strømkabel i DC-strømporten ⑬.
3. Koble den andre enden av DC-6V-strømkabelen inn i et strømuttak.

Sett inn eller bytt minnekort [Bilde D]

Bruk et microSD-kort med en maksimal lagringskapasitet på 32 GB.

1. Ta det forrige microSD-kortet ut av microSD-åpningen ⑭ hvis det er der.
2. Sett inn det nye microSD-kortet i microSD-åpningen ⑭.

Bytt til automatisk modus

Skyv strømbryteren ⑪ til ON-stillingen for å åpne automatisk modus.
Displayet viser en nedtelling fra 15 til 0. Displayet slår seg av og kameraet er nå i standbymodus. Kameraet tar automatisk bilder eller tar opp video så snart et objekt beveger seg inn i sensorens sensorområde. Når objektet forlater sensorområdet, slutter kameraet å spille inn og går tilbake til standbymodus. Alle bilder og videoer lagres på microSD-kortet.

Bytt til manuell modus

Skyv strømbryteren ⑪ til SET-stillingen for å åpne manuell modus.
I denne modusen kan du ta bilder eller spille inn video manuelt. Hvis du ikke bruker kameraet i løpet av 3 minutter, slår displayet seg av. Etter 10 minutter med inaktivitet slår kameraet seg fullstendig av.

Ta bilde

Trykk på HØYRE for å ta bilde i manuell modus.

Spill inn video

1. Trykk på OPP for å åpne videomodusen. Videoikonet vises øverst til venstre på displayet.
2. Trykk på HØYRE for å begynne å spille inn. En blinkende rød sirkel og innspillingstiden vises øverst på displayet.
3. Trykk på HØYRE for å stoppe innspillingen. Den røde sirkelen og innspillingstiden forsvinner.
4. Trykk på OPP for å gå tilbake til bildemodus etter innspilling. Bildeikonet vises øverst til venstre på displayet.

Visning av bilder og videoer

1. Skyv strømbryteren ⑪ til SET-stillingen for å åpne manuell modus.
2. Trykk på OK for å åpne visningsmodusen.
3. Bruk OPP og NED for å navigere gjennom bilder og videoer.
4. Trykk på HØYRE for å begynne eller slutte å se på en video.

Bilde- og videomeny

Innstilling	Beskrivelse
Slett ett	Slett bildet eller videoen som vises.
Slett alle	Sletter alle bilder og videoer på microSD-kortet.
Lysbildefremvisning	Med lysbildefremvisningsalternativet kan du enkelt se alle bildene på microSD-kortet. Hvert enkelt bilde vises på displayet i omtrent tre sekunder, med forskjellige overgangsanimasjoner mellom bildene.
Beskytt	Dette alternativet er ment for å beskytte bilder eller videoer fra å bli slettet. Hvis du prøver å slette beskyttede bilder eller videoer, ser du en feilmelding.

Innstillinger-meny

Innstilling	Beskrivelse
Modus	Velg om kameraet skal ta bilder, videoer eller begge deler.
Språk	Velg ønsket driftsspråk for kameraet.
Bildestørrelse	Velg oppløsningen til bildene. Høyere oppløsning øker kvaliteten, men oppretter større filer som tar mer av kortkapasiteten til microSD-kortet. Høyere oppløsning kan redusere lukkerhastigheten.
Videostørrelse	Velg oppløsningen til videoene. Høyere oppløsning øker kvaliteten, men oppretter større filer som tar mer av kortkapasiteten til microSD-kortet.
Bildenr.	Velg antall bilder som skal tas i sekvens per utløser i automatisk modus.
Videolengde	Velg lengden på videobildene i automatisk modus, fra 3 sekunder til 30 sekunder.
Intervall	Velg den korteste tiden kameraet skal vente før den svarer på eventuelle etterfølgende utløsere fra PIR-sensoren etter at et objekt er oppdaget. Kameraet tar ikke bilder/videoer i løpet av det valgte intervallet. Dette forhindrer at microSD-kortet fylles opp med for mange unødvendige bilder.
Sensornivå	Velg følsomheten til PIR-sensoren. Velg høy for varme temperaturer, innendørs og omgivelser med lite interferens. Velg normal/lav for kalde temperaturer, utendørs og i omgivelser med mer interferens.
Still inn dato/klokkeslett	Still inn gjeldende dato og klokkeslett.
Datostempel	Aktiver eller deaktiver stempling av dato og klokkeslett på bildene.
Tidtaker	Angi en spesifikk tidsperiode kameraet skal ta bilder og videoer på hver dag.
Tidsforkortet fotografering	Velg en tidsperiode for når kameraet skal ta bilder/videoer automatisk til et forhåndsinnstilt intervall, uavhengig av om PIR-sensoren har oppdaget noen objekter. Dette er nyttig ved observering av kaldblodige dyr som slanger, eller for blomstringsprosesser osv.
Angi passord	Konfigurer et passord for å beskytte kameraet ditt mot uautoriserte brukere.
Serienr.	Gi kameraet et 4-sifret nummer. Dette kan være nyttig for brukere som bruker flere kameraer.
Lyd	Aktiver eller deaktiver innspillingen av lyder i videobilder.
SD-kortlagring	Velg Sykluslagring for å overskrive de første filene med de nye filene når microSD-kortet er fullt, slik at kameraet fortsetter å fungere. Alternativt, velg Slutt å lagre når kortet er fullt for å beholde de første filene og slipp på de nye filene.
Formatér	Slett alle filene på microSD-kortet. Det anbefales å formatere kortet hvis det er brukt tidligere i andre enheter. Sørg for å sikkerhetskopiere alle filene du vil beholde før du formaterer microSD-kortet.
Standardinnstilling	Tilbakestill alle innstillingene til produsentstandardene.
Versjon	Vis programvareversjonen.

Spesifikasjoner

Produkt	Viltkamera
Artikkelnummer	WCAM130GN
Dimensjoner (L x B x H)	145 x 110 x 74 mm
Inngangsspenning	DC 6 V
Batterier	AA-batterier, alkaliske/NiMH (4x/8x)
Minne	MicroSD-kort (2–32 GB) (følger ikke med)
PIR-sensor	Sensorområde = 20 m, under 25 °C Synsvinkel = 60 grader
Kameralinse	Fokuseringsforhold = 1,8 Synsvinkel = 90 grader
Bildesensor	3 MP farge-CMOS
Bildeoppløsning	1 MP - 16 MP
Bildeformat	.jpg
Videooppløsning	320 x 240 px - 1920 x 1080 px
Rammehastighet	30 bps
Videoformat	.avi
Utløsertid	0,6 sekunder
Tidsforkortet fotografering	Opptil 24 timer
Utløserintervall	5 sekunder - 1 time
Bilder per utløser	1 - 3
Infrarød blits	940 nm
IP-klassifisering	IP66
Driftstemperatur	-30 °C – 70 °C
Batterilevetid	4 måneder (med 4 x AA batterier) 8 måneder (med 8 x AA batterier)
Strøm	≤ 160 mA (ved DC-6 V) ≤ 950 mA (når infrarødt lys lyser) ≤ 0,1 mA (standby)
Alarm for lavt batteri	4,5 V

Konformitetserklæring

Vi, Nedis B.V., erklærer som produsent at produktet fra Nedis®-merkevaren vår, som er produsert i Kina, er testet i samsvar med alle relevante CE-standarder og reguleringer, og at alle tester er bestått. Dette inkluderer, men er ikke begrenset til, RED 2014/53/ EU-forordningen.
Den fullstendige samsvarserklæringen (og sikkerhetsdataarket hvis det er aktuelt) kan leses og lastes ned via webshop.nedis.nb/WCAM130GN#support
For ytterligere informasjon i forbindelse med samsvarserklæringen kan du kontakte kundestøtten:

Nettadresse: www.nedis.com
Telefon: +31 (0)73-5991055 (i åpningstiden)
Nedis B.V., de Tweeling 28
5215 MC ’s-Hertogenbosch, Nederland

CS Rychlý návod

Fotopast WCAM130GN

Více informací najdete v rozšířené příručce online: **ned.is/wcam130gn**

Seznam částí [obrázek A]

- ① Kabel Mini USB
- ② Popruh
- ③ Přezka popruhu
- ④ Displej
- ⑤ Tlačítko OK
- ⑥ Tlačítko DOPRAVA
- ⑦ Tlačítko NAHORU
- ⑧ Tlačítko MENU
- ⑨ Tlačítko DOLEVA
- ⑩ Tlačítko DOLŮ
- ⑪ Hlavní vypínač
- ⑫ Ochranná krytka napájecího konektoru
- ⑬ Port stejnosměrného napájení
- ⑭ Slot pro Micro SD kartu
- ⑮ Montáž pro trojnožku
- ⑯ Port Mini USB
- ⑰ Kryt baterie
- ⑱ Prostor pro baterie
- ⑲ Zamykací spony
- ⑳ Oko pro popruh
- ㉑ Otvor pro zámek
- ㉒ Infračervené světlo
- ㉓ Objektiv kamery
- ㉔ PIR snímač

Napájení a paměť

Fotopast je buď napájena z baterií, nebo napájecím kabelem 6 VDC. Aby bylo možné pořizovat fotografie nebo videa, je třeba použít kartu microSD. Tyto položky nejsou součástí balení.

Vložení nebo výměna baterií [obrázek B]

1. Odstraňte kryt baterie ⑰.
2. V případě potřeby vyjměte vybité baterie z prostoru pro baterie ⑱.
3. Vložte do prostoru pro baterie ⑱ 4 nebo 8 baterií. Pokud používáte 4 baterie, vložte je všechny do stejného prostoru.
4. Nasaďte kryt baterie ⑰.

Zapojení napájecího kabelu 6 VDC [obrázek C]

Napájecí kabel 6 VDC není součástí balení.

1. Zvedněte ochrannou krytku napájecího konektoru ⑫ umístěného na spodní straně fotopasti.
2. Zapojte napájecí kabel 6 VDC do portu stejnosměrného napájení ⑬.
3. Druhý konec napájecího kabelu 6 VDC zapojte do zásuvky.

Vložení nebo výměna paměťové karty [obrázek D]

Použijte kartu microSD s maximální kapacitou 32 GB.

1. V případě potřeby vyjměte z otvoru pro kartu microSD ⑭ starou kartu microSD.
2. Vložte do otvoru pro kartu microSD ⑭ novou kartu microSD.

Přepnutí do automatického režimu

Přesuňte hlavní vypínač ⑪ do polohy ON pro přepnutí zařízení do automatického režimu.
Na displeji se zobrazí odpočet od 15 do 0. Displej zhasne a fotopast je nyní v pohotovostním režimu. Fotopast automaticky pořizuje fotografie či video, když se do detekčního rozsahu snímače dostane nějaký objekt. Jakmile objekt opustí detekční rozsah snímače, fotopast přestane pořizovat snímky/záznam a vrátí se do pohotovostního režimu. Všechny fotografie a videa se ukládají na kartu microSD.

Přepnutí do manuálního režimu

Přesuňte hlavní vypínač ⑪ do polohy SET pro přepnutí zařízení do manuálního režimu.
V tomto režimu můžete pořizovat fotografie nebo videozáznam manuálně. Když fotopast 3 minuty nepoužijete, displej zhasne. Po 10 minutách nečinnosti se fotopast zcela vypne.

Pořízení fotografie

Stiskem tlačítka DOPRAVA pořídíte snímek v manuálním režimu.

Pořízení videa

1. Stiskem tlačítka NAHORU spustíte režim pořizování videozáznamu. V levé horní části displeje se zobrazí ikona videa.
2. Stiskem tlačítka DOPRAVA spusťte nahrávání. V horní části displeje se zobrazí blikající červené kolečko a doba záznamu.
3. Dalším stiskem tlačítka DOPRAVA nahrávání zastavíte. Červené kolečko a doba záznamu zmizí.
4. Po ukončení nahrávání stiskněte tlačítko NAHORU pro návrat do režimu fotografování. V levé horní části displeje se zobrazí ikona fotografie.

Prohlížení fotografií a videa

1. Přesuňte hlavní vypínač ⑪ do polohy SET pro přepnutí zařízení do manuálního režimu.
2. Stiskem tlačítka OK přejděte do režimu prohlížení.
3. Tlačítky NAHORU a DOLŮ procházejte pořízené fotografie a videa.
4. Stiskem tlačítka DOPRAVA spusťte či zastavte přehrávání videa.

Menu fotoaparátu a videa

Nastavení	Popis
Smazat jednu	Smaže aktuálně zobrazenou fotografii nebo video.
Smazat vše	Smaže všechny fotografie a videa na kartě microSD.
Prezentace	S funkcí prezentace si můžete snadno prohlédnout všechny fotografie na kartě microSD. Každá fotografie se zobrazí na displeji po dobu cca 3 sekund, přičemž budou mezi fotografiemi různé přechodové animace.
Chránit	Tato možnost slouží k ochraně fotografie či videa před smazáním. Pokud se pokusíte vymazat chráněnou fotografii nebo video, zobrazí se chybová zpráva.

Menu nastavení

Nastavení	Popis
Režim	Slouží k výběru režimu fotoaparátu, videokamery nebo obojího.
Jazyk	Slouží k výběru požadovaného jazykového nastavení fotopasti.
Velikost fotografie	Volba rozlišení fotografií. Vyšší rozlišení znamená vyšší kvalitu, ale zároveň větší soubor, který zabírá více místa na kartě microSD. Vyšší rozlišení může snížit rychlost závěrky.
Velikost videa	Výběr rozlišení videa. Vyšší rozlišení znamená vyšší kvalitu, ale zároveň větší soubor, který zabírá více místa na kartě microSD.
Počet fotografií	Volba počtu fotografií pořízených v sekvenci na jeden stisk spouště v automatickém režimu.
Délka videa	Volba délky videa v automatickém režimu v rozsahu od 3 sekund do 30 sekund.
Interval	Volba nejkratší doby, po kterou fotopast vyčká s reakcí na jakékoli následné spouštěče z PIR snímače po první detekci objektu. Během zvoleného intervalu fotopast nebude pořizovat fotografie/videozáznam. Tato funkce brání zaplnění karty microSD příliš velkým množstvím nadbytečných fotografií.
Citlivost	Volba citlivosti PIR snímače. Vysokou citlivost zvolte pro vyšší teploty, vnitřní prostředí a prostředí s nízkým rušením. Normální/nízkou citlivost zvolte pro nižší teploty, venkovní prostředí a prostředí s vyšším rušením.
Datum/čas	Nastavení aktuálního data a času.
Datumové razítko	Slouží k povolení/zakázání označení fotografie datem a časem.
Časovač	Nastavení určité doby, ve kterou bude každý den fotopast pořizovat fotografie a videa.
Časosběr	Volba doby, po kterou bude fotopast automaticky pořizovat fotografie/videa podle nastaveného intervalu bez ohledu na to detekci objektů v dosahu PIR snímače. Tato funkce se hodí zejména při pozorování studenokrevných zvířat, jako jsou hadi, nebo při sledování rozkvétání květin apod.
Heslo	Nastavení hesla pro ochranu fotopasti před neoprávněnými uživateli.
Sériové číslo	Touto funkcí lze fotopasti přiřadit 4místné číslo. Tato funkce je užitečná, pokud používáte více fotopastí.
Zvuk	Povolení nebo zakázání záznamu zvuků v obrazech videa.
Úložiště karta SD	Výběrem funkce „Cyklovat úložiště" lze přepisovat nejdříve zaznamenané soubory novějšími soubory při zaplnění karty microSD, aby mohla fotopast pracovat dál. Pomocí funkce „Zastavit ukládání při plné kartě" lze popřípadě zachovat nejstarší soubory a ignorovat soubory nové.
Formátovat	Vymaže všechny soubory na kartě microSD. Formátování karty doporučujeme, pokud jste kartu dříve používali v jiných zařízeních. Před formátováním karty microSD si nezapomeňte zálohovat všechny soubory, které si přejete zachovat.
Výchozí nastavení	Vrátí všechna nastavení do továrního stavu.
Verze	Zobrazí verzi softwaru.

Technické údaje

Produkt	Fotopast
Číslo položky	WCAM130GN
Rozměry (D × Š × V)	145 × 110 × 74 mm
Vstupní napětí	6 VDC
Baterie	Baterie AA, alkalické/NiMH (4×/8×)
Paměť	Karta microSD (2–32 GB) (není součástí balení)
PIR snímač	Detekční rozsah = 20 m, do 25 °C Pozorovací úhel = 60 stupňů
Objektiv kamery	Světelnost objektivu = 1,8 Pozorovací úhel = 90 stupňů
Fotografický snímač	3 MP barevný CMOS
Rozlišení fotografie	1–16 MP
Formát fotografie	.jpg
Rozlišení videa	320 × 240–1920 × 1080 px
Snímková frekvence	30 fps
Formát videa	.avi
Čas spouště	0,6 sekund
Časosběr	až 24 hod.
Interval spouště	5 sekund až 1 hodin
Fotografií na jeden stisk spouště	1–3
Infračervený blesk	940 nm
Stupeň ochrany	IP66
Provozní teplota	-30 °C až 70 °C
Životnost baterie	4 měsíců (s baterií: 4× AA) 8 měsíců (s baterií: 8× AA)
Proud	≤ 160 mA (při 6 VDC) ≤ 950 mA (při rozsvícení infračerveného světla) ≤ 0,1 mA (v pohotovostním režimu)
Upozornění na vybitou baterii	4,5 V

Prohlášení o shodě

Společnost Nedis B.V. coby výrobce prohlašuje, že výrobek značky Nedis®, vyrobený v Číně, byl přezkoušen v souladu se všemi relevantními normami a nařízeními EK a že všemi zkouškami úspěšně prošel. Patří sem mimo jiné také nařízení RED 2014/53/EU.
Kompletní prohlášení o shodě (a případně bezpečnostní list) můžete najít a stáhnout na adrese webshop.nedis.cs/WCAM130GN#support.
Další informace týkající se shody s předpisy získáte u oddělení služeb zákazníkům:

Web: www.nedis.com
Telefon: +31 (0)73-5991055 (během otevírací doby)
Nedis B.V., de Tweeling 28
5215 MC ’s-Hertogenbosch, Nizozemsko

PL Przewodnik Szybki start

Kamera przyrodnicza WCAM130GN

Więcej informacji znajdziesz w rozszerzonej instrukcji obsługi online: **ned.is/wcam130gn**

Lista części [ryc. A]

- ① Kabel mini USB
- ② Pasek do mocowania kamery
- ③ Klamra paska
- ④ Wyświetlacz
- ⑤ Przycisk OK
- ⑥ Przycisk W PRAWO
- ⑦ Przycisk W GÓRĘ
- ⑧ Przycisk MENU
- ⑨ Przycisk W LEWO
- ⑩ Przycisk W DÓŁ
- ⑪ Włącznik zasilania
- ⑫ Gumowa osłona gniazda DC
- ⑬ Gniazdo zasilania DC
- ⑭ Gniazdo kart micro SD
- ⑮ Mocowanie statywu
- ⑯ Gniazdo mini USB
- ⑰ Pokrywa komory baterii
- ⑱ Komory baterii
- ⑲ Klamry blokady
- ⑳ Otwór na pasek
- ㉑ Otwór blokady
- ㉒ Światło podczerwone
- ㉓ Obiektyw kamery
- ㉔ Czujnik PIR

Zasilanie i pamięć

Kamera działa zarówno na baterie jak i z wykorzystaniem kabla zasilania DC-6V. Do robienia zdjęć lub nagrywania obrazów wideo wymagana jest karta microSD. Elementy te nie zostały dodane do zestawu.

Wkładanie lub wymiana baterii [ryc. B]

1. Wyciągnij pokrywę komory baterii ⑰ z obudowy.
2. Wyjmij rozładowane baterie z komór ⑱, jeśli się tam znajdują.
3. Włóż 4 lub 8 baterii do komór ⑱. W przypadku używania 4 baterii, umieść je wszystkie w tej samej komorze.
4. Umieść pokrywę komory baterii ⑰ w obudowie.

Podłączanie kabla zasilającego DC-6V [ryc. C]

Kabla zasilającego DC-6V brak w zestawie.

1. Unieś gumową osłonę ⑫ umieszczoną na spodzie kamery.
2. Podłącz kabel zasilający DC-6V do gniazda zasilania DC ⑬.
3. Podłącz drugą końcówkę kabla zasilającego DC-6V do gniazdka.

Wkładanie lub wymiana karty pamięci [ryc. D]

Użyj karty pamięci microSD o maksymalnej pojemności 32 GB.

1. Wyjmij poprzednią kartę microSD z gniazda kart microSD ⑭, jeśli się tam znajduje.
2. Włóż nową kartę microSD do gniazda karty microSD ⑭.

Przełączanie na tryb automatyczny

Aby wejść w tryb automatyczny, przesuń włącznik zasilania ⑪ w położenie ON.
Wyświetlacz pokaże odliczanie od 15 do 0. Wyświetlacz zgaśnie, a kamera przejdzie w tryb gotowości. Kamera będzie automatycznie robić zdjęcia lub nagrywać obrazy wideo, gdy obiekt znajdzie się w zasięgu wykrywania czujnika. Gdy obiekt opuści zasięg wykrywania, kamera zatrzyma nagrywanie i powróci w tryb gotowości. Wszystkie zdjęcia i obrazy wideo są zapisywane na karcie microSD.

Przełączanie w tryb manualny

Aby wejść w tryb manualny, przesuń włącznik zasilania ⑪ w położenie SET.
W tym trybie można robić zdjęcia lub nagrywać obrazy wideo manualnie. Jeśli nie będziesz używać kamery przez 3 minuty, wyświetlacz zgaśnie. Po 10 minutach bezczynności kamera całkowicie się wyłącza.

Robienie zdjęć

Naciśnij przycisk W PRAWO, aby zrobić zdjęcie w trybie manualnym.

Nagrywanie obrazów wideo

1. Naciśnij przycisk W GÓRĘ, aby przejść w tryb wideo. W lewym górnym rogu wyświetlacza pojawi się ikona obrazu wideo.
2. Naciśnij W PRAWO, aby rozpocząć nagrywanie. W górnej części wyświetlacza pojawi się migająca czerwona kropka i czas nagrywania.
3. Naciśnij W PRAWO ponownie, aby zatrzymać nagrywanie. Czerwona kropka i czas nagrywania znikną.
4. Naciśnij W GÓRĘ, aby po nagrywaniu powrócić do trybu obrazu. W lewym górnym rogu wyświetlacza pojawi się ikona zdjęcia.

Przeglądanie zdjęć i obrazów wideo

1. Aby wejść w tryb manualny, przesuń włącznik zasilania ⑪ w położenie SET.
2. Naciśnij przycisk OK, aby wejść w tryb przeglądania.
3. Użyj przycisków W GÓRĘ i W DÓŁ, aby poruszać się między zdjęciami i obrazami wideo.
4. Naciśnij W PRAWO, aby rozpocząć lub zatrzymać oglądanie pliku wideo.

Menu zdjęć i obrazów wideo

Ustawienie	Opis
Usuń jedno	Usuwanie zdjęcia lub obrazu wideo, który jest aktualnie wyświetlany.
Usuń wszystkie	Usuwanie wszystkich zdjęć i obrazów wideo zapisywanych na karcie microSD.
Pokaz slajdów	Dzięki opcji pokazu slajdów można w łatwy sposób wyświetlić wszystkie zdjęcia zapisane na karcie microSD. Każde zdjęcie jest wyświetlane na ekranie przez około trzy sekundy, a pomiędzy nimi widoczne są różne animacje przejścia.
Zabezpiecz	Ta opcja jest przeznaczona do ochrony zdjęcia lub obrazu wideo przed usunięciem. Podczas próby usunięcia zabezpieczonego zdjęcia lub obrazu wideo pojawi się komunikat o błędzie.

Menu Ustawienia

Ustawienie	Opis
Tryb	Wybierz, czy kamera ma robić zdjęcia, nagrywać obrazy wideo lub obie opcje.
Język	Wybierz żądany język obsługi kamery.
Rozmiar zdjęcia	Wybierz rozdzielczość zdjęć. Wyższa rozdzielczość poprawia jakość, ale pliki są większe, czyli zajmują więcej miejsca na karcie microSD. Wyższa rozdzielczość może zmniejszyć prędkość migawki.
Rozmiar pliku wideo	Wybierz rozdzielczość obrazu wideo. Wyższa rozdzielczość poprawia jakość, ale pliki są większe, czyli zajmują więcej miejsca na karcie microSD.
Liczba zdjęć	Wybierz liczbę zdjęć wykonanych w sekwencji po jednokrotnym naciśnięciu spustu w trybie automatycznym.
Długość nagrania wideo	Wybierz długość nagrania wideo w trybie automatycznym, w zakresie od 3 do 30 sekund.
Odstęp czasowy	Wybierz najkrótszy czas, przez jaki kamera będzie czekać, aż zareaguje na kolejne wyzwolenie czujnika PIR po pierwszym wykryciu obiektu. W wybranym przedziale kamera nie będzie robiła zdjęć/nagrywała obrazów wideo. Zapobiega to zapisywaniu na karcie microSD zbyt wielu zbędnych obrazów.
Poziom czułości	Wybierz czułość czujnika PIR. Wybierz wysoką przy wysokich temperaturach, wewnątrz pomieszczeń i w środowiskach o małej ingerencji. Wybierz normalną/niską przy niskich temperaturach, na zewnątrz i w środowiskach o większej ingerencji.
Ustaw datę/godzinę	Ustaw bieżącą datę i godzinę.
Znacznik daty	Włącz lub wyłącz znacznik daty i godziny na zdjęciach.
Wyłącznik czasowy	Ustaw określony okres, w którym kamera wykonuje zdjęcia i nagrywa obrazy wideo każdego dnia.
Film poklatkowy	Wybierz okres, w którym kamera automatycznie wykonuje zdjęcia / nagrywa obrazy wideo w ustalonych odstępach czasu, niezależnie od tego, czy czujnik PIR wykrył obiekt. Jest to pomocne przy obserwacji zwierząt zimnokrwistych (np. węże) lub procesu kwitnienia itd.
Ustawianie hasła	Ustaw hasło, aby chronić aparat przed nieautoryzowanym dostępem.
Nr seryjny	Przypisz do kamery 4-cyfrowy numer. Może to być przydatne, jeśli używasz kilku kamer.
Dźwięk	Włącz lub wyłącz nagrywanie dźwięków na obrazach wideo.
Pamięć karty SD	Wybierz Cykl zapisywania, aby nadpisać pierwsze pliki nowymi plikami, kiedy karta microSD będzie pełna, dzięki czemu kamera będzie kontynuowała pracę. Alternatywnie, wybierz Zatrzymaj zapisywanie, gdy karta jest pełna, aby zachować pierwsze pliki i zignorować nowe.
Formatowanie	Usuwa wszystkie pliki z karty microSD. Sformatowanie karty zaleca się, jeśli była wcześniej używana w innym urządzeniu. Pamiętaj, aby przed sformatowaniem karty microSD wykonać kopię zapasową wszystkich plików, które chcesz zachować.
Ustawienie domyślne	Powrót wszystkich ustawień do ustawień producenta.
Wersja	Wersja oprogramowania.

Specyfikacja

Produkt	Kamera przyrodnicza
Numer katalogowy	WCAM130GN
Wymiary (dł. x szer. x wys.)	145 x 110 x 74 mm
Napięcie wejściowe	DC 6 V
Baterie	Baterie alkaliczne/NiMH typu AA (4x/8x)
Pamięć	Karta microSD (2-32 GB) (brak w zestawie)
Czujnik PIR	Zakres wykrywania = 20 m, poniżej 25°C Kąt widzenia = 60 stopni
Obiektyw kamery	Otwór względny obiektywu = 1,8 Kąt widzenia = 90 stopni
Czujnik obrazu	3 MP kolorów CMOS
Rozdzielczość obrazu	1 MP - 16 MP
Format obrazu	.jpg
Rozdzielczość obrazu wideo	320 x 240 px - 1920 x 1080 px
Liczba klatek na sekundę	30 fps
Ustawienia formatu wideo	.avi
Czas wyzwalania	0,6 sekundy
Film poklatkowy	Do 24 godzin
Odstęp czasowy wyzwalania	5 sekund – 1 godzina
Liczba zdjęć na jedno naciśnięcie spustu	1 – 3
Lampa podczerwieni	940 nm
Klasa IP	IP66
Temperatura robocza	-30°C – 70°C
Żywotność baterii	4 miesiące (z 4 x bateriami AA) 8 miesięcy (z 8 x bateriami AA)
Natężenie	≤ 160 mA (przy DC-6V) ≤ 950 mA (gdy zaświeci się światło podczerwone) ≤ 0,1 mA (tryb czuwania)
Alarm niskiego poziomu naładowania baterii	4,5 V

Deklaracja zgodności

Niniejszym firma Nedis B.V. deklaruje jako producent, że produkt naszej marki Nedis®, produkowany w Chinach, został przetestowany zgodnie ze wszystkimi odpowiednimi normami i przepisami WE oraz że we wszystkich testach uzyskał on pozytywny rezultat. Obejmuje to, ale nie ogranicza się do rozporządzenia RED 2014/53/UE.
Pełną deklarację zgodności (oraz kartę danych bezpieczeństwa, jeśli dotyczy) można znaleźć i pobrać tutaj: webshop.nedis.pl/WCAM130GN#support
Aby uzyskać dodatkowe informacje dotyczące zgodności, skontaktuj się z obsługą klienta:

Strona www: www.nedis.com
Telefon: +31 (0)73-5991055 (w godzinach pracy)
Nedis B.V., de Tweeling 28
5215 MC ’s-Hertogenbosch, Holandia.

RO Ghid rapid de inițiere

Cameră de monitorizare WCAM130GN

Pentru informații suplimentare, consultați manualul extins, disponibil online: **ned.is/wcam130gn**

Lista pieselor [Imagine A]

- ① Cablu mini USB
- ② Curea cameră
- ③ Cataramă curea
- ④ Ecran
- ⑤ Buton OK
- ⑥ Buton DREAPTA
- ⑦ Buton SUS
- ⑧ Buton MENU
- ⑨ Buton STÂNGA
- ⑩ Buton JOS
- ⑪ Întrerupător
- ⑫ Cauciuc de protecție CC
- ⑬ Port alimentare CC
- ⑭ Fantă card micro SD
- ⑮ Montare trepied
- ⑯ Port mini USB
- ⑰ Capacul bateriei
- ⑱ Fante baterii
- ⑲ Catarame de blocare
- ⑳ Orificiu curea
- ㉑ Blocați gaura
- ㉒ Lampă infraroșu
- ㉓ Lentila camerei
- ㉔ Senzor PIR

Alimentare electrică și memorie

Camera funcționează fie cu baterii, fie cu un cablu de alimentare CC-6V. Este necesar un card micro SD pentru a face fotografii sau pentru a înregistra imagini video. Aceste articole nu sunt incluse.

Introduceți sau schimbați bateriile [Imagine B]

1. Scoateți capacul bateriei ⑰ de pe carcasă.
2. Scoateți bateriile descărcate din fantele pentru baterii ⑱, dacă există.
3. Introduceți 4 sau 8 baterii în fantele pentru baterii ⑱. În cazul în care utilizați 4 baterii, puneți-le pe toate în același compartiment pentru baterii.
4. Plasați capacul bateriei ⑰ pe carcasă.

Conectați cablul de alimentare CC-6V [Imagine C]

Cablul de alimentare CC-6V nu este inclus.

1. Ridicați cauciucul de protecție CC ⑫ situat în partea de jos a camerei.
2. Conectați un cablu de alimentare CC-6V în portul de alimentare CC ⑬.
3. Conectați celălalt capăt al cablului de alimentare CC-6V la o priză electrică.

Introduceți sau schimbați cardul de memorie [Imagine D]

Folosiți un card micro SD cu o capacitate maximă de stocare de 32 GB.

1. Scoateți cardul micro SD anterior din fanta pentru card micro SD ⑭, dacă există.
2. Introduceți noul card micro SD în fanta pentru card micro SD ⑭.

Schimbați pe modul automat

Glisați întrerupătorul ⑪ în poziția ON pentru a intra în modul automat.
Ecranul afișează o numărătoare inversă de la 15 la 0. Ecranul se stinge, iar camera este acum în modul așteptare. Camera face fotografii sau înregistrează imagini video în mod automat, imediat ce în raza de detecție a senzorului intră un obiect. Atunci când obiectul iese din raza de detecție, camera se va opri din înregistrat și va reveni în modul așteptare. Toate fotografiile și imaginile video sunt stocate pe cardul micro SD.

Schimbați pe modul manual

Glisați întrerupătorul ⑪ în poziția SET pentru a intra în modul manual.
În acest mod puteți face fotografii și puteți înregistra imagini video manual. Atunci când nu folosiți camera timp de 3 minute, ecranul se stinge. După 10 minute de inactivitate, camera se oprește complet.

Faceți o fotografie

Apăsați DREAPTA pentru a face o fotografie în modul manual.

Înregistrați imagini video

1. Apăsați SUS pentru a intra în modul video. Pictograma video apare în partea din stânga sus a ecranului.
2. Apăsați DREAPTA pentru a începe înregistrarea. Un cerc roșu care clipește și ora înregistrării apar în partea de sus a ecranului.
3. Apăsați din nou DREAPTA pentru a opri înregistrarea. Cercul roșu și ora înregistrării dispar.
4. Apăsați SUS pentru a reveni la modul fotografiere după înregistrare. Pictograma fotografiere apare în partea din stânga sus a ecranului.

Vizualizați fotografii și imagini video

1. Glisați întrerupătorul ⑪ în poziția SET pentru a intra în modul manual.
2. Apăsați OK pentru a intra în modul vizualizare.
3. Folosiți SUS și JOS pentru a naviga prin fotografii și imagini video.
4. Apăsați DREAPTA pentru a începe sau a opri vizualizarea unei înregistrări video.

Meniul de fotografii și imagini video

Setare	Descriere
Ștergeți una	Ștergeți fotografia sau imaginea video care este afișată.
Ștergeți tot	Ștergeți toate fotografiile și imaginile video de pe cardul micro SD.
Prezentare succesivă	Cu opțiunea de prezentare succesivă puteți vizualiza cu ușurință toate fotografiile de pe cardul micro SD. Fiecare fotografie este afișată pe ecran timp de aproximativ trei secunde, cu diferite animații de tranziție între ele.
Protejați	Această opțiune este menită să protejeze o fotografie sau o imagine video împotriva ștergerii. Atunci când încercați să ștergeți o fotografie sau o imagine video protejată, se va afișa un mesaj de eroare.

Meniul de setări

Setare	Descriere
Modul	Selectați dacă aparatul face fotografii, înregistrează imagini video sau ambele.
Limba	Selectați limba de utilizare dorită pentru cameră.
Dimensiune fotografie	Selectați rezoluția fotografiilor. Rezoluția mai mare va crește calitatea, dar va crea fișiere mai mari care vor ocupa mai mult din capacitatea cardului micro SD. Rezoluția mai mare poate reduce viteza obturatorului.
Dimensiune imagine video	Selectați rezoluția imaginilor video. Rezoluția mai mare va crește calitatea, dar va crea fișiere mai mari care vor ocupa mai mult din capacitatea cardului micro SD.
Nr. fotografii	Selectați numărul de fotografii făcute succesiv pentru fiecare declanșare în modul automat.
Lungime imagine video	Selectați lungimea imaginilor video în modul automat, ce variază de la 3 secunde la 30 de secunde.
Interval	Selectați perioada cea mai scurtă de timp în care camera va aștepta până va răspunde la orice declanșări succesive ale senzorului PIR după ce un obiect este detectat primul. În timpul intervalului selectat, camera nu va face fotografii/nu va înregistra imagini video. Acest lucru împiedică încărcarea cardului micro SD cu prea multe imagini redundante.
Nivel de detectare	Selectați sensibilitatea senzorului PIR. Selectați un nivel ridicat pentru temperaturi calde, interior și medii cu interferență redusă. Selectați un nivel normal/redus pentru temperaturi reci, exterior și medii cu mai multă interferență.
Setare dată/oră	Setați data și ora curente.
Imprimare dată	Activați sau dezactivați data și ora imprimate pe fotografii.
Temporizator	Setați o anumită perioadă de timp când camera face fotografii și înregistrează imagini video în fiecare zi.
Interval de timp	Selectați o perioadă de timp în care camera face fotografii/înregistrează imagini video în mod automat în funcție de intervalul setat, indiferent dacă senzorul PIR a detectat sau nu vreun obiect. Acest lucru este util atunci când sunt observate animale cu sânge rece, cum ar fi șerpii, sau când se urmărește procesul de înflorire etc.
Setare parolă	Setați o parolă pentru a vă proteja camera de persoanele neautorizate.
Nr. serie	Asociați camerei un număr de 4 cifre. Acest lucru poate fi util pentru persoanele care au mai multe camere.
Audio	Activați sau dezactivați înregistrarea sunetelor în imaginile video.
Stocare card SD	Selectați Stocare periodică pentru a suprascrie fișierele noi peste primele fișiere atunci când cardul micro SD este plin, astfel încât camera să continue să funcționeze. Alternativ, selectați Opriți salvarea atunci când este plin pentru a păstra primele fișiere și a nu ține cont de fișierele noi.
Formatați	Ștergeți toate fișierele de pe cardul micro SD. Se recomandă formatarea cardului dacă acesta a fost folosit anterior în alte dispozitive. Asigurați-vă că ați făcut copii de rezervă pentru toate fișierele pe care doriți să le păstrați, înainte de formatarea cardului micro SD.
Setare implicită	Restabiliți toate setările la valorile implicite ale producătorului.
Versiune	Vizualizați versiunea software-ului.

Specificații

Produs	Cameră de monitorizare
Numărul articolului	WCAM130GN
Dimensiuni (L x l x h)	145 x 110 x 74 mm
Tensiune de intrare	6 V c.c.
Baterii	Baterii AA, alcaline/NiMH (4x/8x)
Memorie	Card micro SD (2 - 32 GB) (nu este inclus)
Senzor PIR	Rază de detecție = 20 m, sub 25 °C Unghi de vizualizare = 60 grade
Lentila camerei	Raport focal = 1,8 Unghi de vizualizare = 90 grade
Senzor imagine	3 MP culoare CMOS
Rezoluție fotografie	1 MP - 16 MP
Format fotografie	.jpg
Rezoluție imagine video	320 x 240 px - 1920 x 1080 px
Viteza cadrelor	30 fps
Format video	.avi
Timp de declanșare	0,6 secunde
Interval de timp	Până la 24 ore
Interval de declanșare	5 secunde - 1 oră
Fotografii pe fiecare declanșare	1 - 3
Bliț infraroșu	940 nm
Clasificare IP	IP66
Temperatură de funcționare	-30 °C – 70 °C
Durata de viață a bateriei	4 luni (cu 4 x baterii AA) 8 luni (cu 8 x baterii AA)
Curent	≤ 160 mA (la CC-6V) ≤ 950 mA (atunci când lampa cu infraroșu se aprinde) ≤ 0,1 mA (în așteptare)
Alarmă baterie descărcată	4,5 V

Declarație de conformitate

Noi, Nedis B.V., declarăm, în calitate de producător, că produsul de la marca noastră Nedis®, fabricat în China, a fost testat în conformitate cu toate standardele CE și reglementările relevante și că toate testele au fost trecute cu succes. Aceasta include, dar nu se limitează la directiva RED 2014/53/UE.
Declarația de conformitate completă (și fișa tehnică de securitate, dacă este cazul) pot fi găsite și descărcate prin intermediul webshop.nedis.ro/WCAM130GN#support
Pentru informații suplimentare privind respectarea conformității, contactați serviciul clienți:

Site web: www.nedis.com
Telefon: +31 (0)73-5991055 (în timpul orelor de program)
Nedis B.V., de Tweeling 28
5215 MC ’s-Hertogenbosch, Olanda

HU Gyors beüzemelési útmutató

Vadkamera WCAM130GN

További információért lásd a bővített online kézikönyvet: **ned.is/wcam130gn**

Alkatrészlista [A kép]

- ① Mini USB kábel
- ② Kamera pánt
- ③ Pántcsat
- ④ Kijelző
- ⑤ OK gomb
- ⑥ JOBBRA gomb
- ⑦ FEL gomb
- ⑧ MENU gomb
- ⑨ BALRA gomb
- ⑩ LE gomb
- ⑪ Főkapcsoló
- ⑫ DC védőgumi
- ⑬ DC tápcsatlakozó
- ⑭ Micro SD-kártya foglalata
- ⑮ Állványrögzítő
- ⑯ Mini USB port
- ⑰ Elemtartó rekesz fedele
- ⑱ Akkumulátor csatlakozóhelyek
- ⑲ Zárcsatok
- ⑳ Pánt nyílása
- ㉑ Zárólyuk
- ㉒ Infravörös lámpa
- ㉓ Kameralencse
- ㉔ PIR érzékelő

Áramellátás és memória

A kamera akkumulátorokról, vagy DC 6 V-os tápkábellel működik. Képek vagy videofelvételek készítéséhez microSD kártya szükséges. Ezek a nem tartozékok.

Helyezze be, vagy cserélje ki az akkumulátorokat [B kép]

1. Húzza ki az elemtartó rekesz fedelét ⑰ a házból.
2. Vegye ki az üres akkumulátorokat az akkumulátor csatlakozóhelyekről ⑱, ha vannak ilyenek.
3. Helyezzen be 4 vagy 8 akkumulátort az akkumulátor csatlakozóhelyekre ⑱. 4 akkumulátor használata esetén helyezze mindet ugyanabba az akkumulátorrekeszbe.
4. Helyezze az elemtartó rekesz fedelét ⑰ a házra.

Csatlakoztassa a DC 6 V-os tápkábelt []

A DC 6 V-os tápkábel nem tartozék.

1. Emelje fel a kamera alján található DC védőgumit ⑫.
2. Dugja be a DC 6 V-os tápkábelt a DC tápcsatlakozóba ⑬.
3. Dugja be a DC 6 V-os tápkábel másik végét egy hálózati csatlakozóaljzatba.

Helyezze be vagy cserélje ki a memóriakártyát []

Legfeljebb 32 GB tárolókapacitású microSD kártyát használjon.

1. Vegye ki az előző microSD kártyát a microSD kártya nyílásából ⑭, ha van ilyen.
2. Helyezze be az új microSD kártya a microSD kártya nyílásába ⑭.

Váltás automatikus üzemmódra

Csúsztassa a főkapcsolót ⑪ ON állásba az automatikus üzemmód megnyitásához.
A kijelzőn visszaszámlálás látható 15-től 0-ig. A kijelző kikapcsol, és a kamera ezután készenlét üzemmódban van. A kamera automatikusan képeket készít, vagy videofelvételeket rögzít, amint egy tárgy belép az érzékelő észlelési tartományába. Amint a tárgy elhagyja az észlelési tartományt, a kamera leállítja a felvételt, és visszatér készenléti üzemmódba. Az összes képet és videofelvételt a microSD kártyán tárolja.

Váltás kézi üzemmódra

Csúsztassa a főkapcsolót ⑪ SET állásba a kézi üzemmód megnyitásához.
Ebben az üzemmódban manuálisan készíthet képeket, vagy rögzíthet videofelvételeket. Ha 3 percig nem használja a kamerát, a kijelző kikapcsol. 10 perc tétlenség után a kamera teljesen kikapcsol.

Kép készítése

Nyomja meg a JOBBRA gombot a kézi üzemmódban történő képkészítéshez.

Videofelvétel rögzítése

1. Nyomja meg a FEL gombot a videó üzemmód megnyitásához. A videó ikon megjelenik a kijelzőn balra fent.
2. Nyomja meg a JOBBRA gombot a felvétel indításához. Egy villogó piros kör és a kép készítésének időpontja megjelenik a kijelző tetején.
3. Nyomja meg újra a JOBBRA gombot a felvétel leállításához. A piros kör és a kép készítésének időpontja eltűnik.
4. A felvétel rögzítése után nyomja meg a FEL gombot a kép üzemmódhoz történő visszatéréshez. A kép ikon megjelenik a kijelzőn balra fent.

Képek és videofelvételek megtekintése

1. Csúsztassa a főkapcsolót ⑪ SET állásba a kézi üzemmód megnyitásához.
2. Nyomja meg a OK gombot a megtekintés üzemmód megnyitásához.
3. A FEL és LE gombbal navigálhat a képek és videofelvételek között.
4. Nyomja meg a JOBBRA gombot a videofelvétel megtekintésének elindításához vagy leállításához.

Kép és videó menü

Beállítás	Leírás
Egy törlése	A pillanatnyilag megjelenített a kép vagy videofelvétel törlése.
Mind törlése	A microSD kártyán található összes kép és videofelvétel törlése.
Diabemutató	A diabemutató opcióval könnyedén megtekintheti a microSD kártyán található összes képet. Az egyes képek mintegy három másodpercig láthatók a kijelzőn, közöttük különféle átmeneti animációkkal.
Védelem	Ez az opció a kép vagy videofelvétel törlés elleni védelmére szolgál. Ha megpróbál törölni egy védett képet vagy videofelvételt, hibaüzenet jelenik meg.

Beállítások menü

Beállítás	Leírás
Üzemmód	Válassza ki, hogy a kamera képeket, vagy videofelvételeket rögzítsen-e vagy mindkettőt.
Nyelv	Válassza ki a kamera kívánt megjelenítési nyelvét.
Fényképméret	Válassza ki a képek felbontását. Nagyobb felbontásnál nő a minőség, de nagyobb fájlok készülnek, amelyek több helyet foglalnak a microSD kártyán. Nagyobb felbontásnál csökkenhet a zársebesség.
Videofelvétel mérete	Válassza ki a videofelvételek felbontását. Nagyobb felbontásnál nő a minőség, de nagyobb fájlok készülnek, amelyek több helyet foglalnak a microSD kártyán.
Fénykép száma	Válassza ki, hogy egy kioldással hány fénykép készüljön sorban egymás után az automatikus üzemmódban.
Videofelvétel hosszúsága	Válassza ki a videofelvételek hosszúságát az automatikus üzemmódban, a 3 és 30 másodperc közötti tartományban.
Időköz	Válassza ki a legrövidebb időtartamot, ameddig a kamera vár, mielőtt reagálna a PIR érzékelő következő kioldójelére egy tárgy első észlelése után. A kiválasztott időközben a kamera nem rögzít képeket/videofelvételeket. Ezzel megelőzheti azt, hogy a microSD kártya megteljen túl sok ismétlődő képpel.
Érzékenységi szint	Válassza ki a PIR érzékelő érzékenységét. Válasszon nagy érzékenységet meleg hőmérséklet, belső terek és olyan környezetek esetén, ahol kevés a zavaró hatás. Válasszon normál/alacsony érzékenységet hideg hőmérséklet, külső terek és olyan környezetek esetén, ahol több a zavaró hatás.
Dátum/idő beállítása	Állítsa be az aktuális dátumot és időt.
Dátumbélyegző	Engedélyezze vagy tiltsa le a képekre nyomtatott dátumot és időt.
Időzítő	Állítson be egy konkrét időszakot, amelynek során a kamera minden nap képeket és videofelvételeket készít.
Időközönként	Válassza ki azt az időszakot, amelyben a kamera automatikusan képeket/ videofelvételeket készít a beállított időközönként, tekintet nélkül arra, hogy a PIR érzékelő felismer-e tárgyakat, vagy sem. Ez hidegvérű állatok, például kígyók, vagy virágzás folyamatának stb. megfigyelésekor hasznos.
Jelszó beállítása	Állítson be jelszót a kamera illetéktelen felhasználókkal szembeni védelmére.
Sorozatszám	Rendeljen hozzá egy négyjegyű számot a kamerához. Ez azok számára hasznos, akik több kamerát használnak.
Hang	Engedélyezze vagy tiltsa le a hangfelvételeket a videofelvételekben.
Tárolás SD kártyán	Válassza ki a Ciklikus tárolás lehetőséget, ha felül kívánja írni az első fájlokat az új fájlokkal, amikor a microSD kártya megtelt; a kamera így tovább működik. Másik lehetőségként válassza ki a A mentés leállítása, ha megtelt lehetőséget az első fájlok megtartásához, és az új fájlok elvetéséhez.
Formátum	A microSD kártyán található összes fájl törlése. Ha a kártyát előzőleg más készülékben használták, akkor ajánlott formázni. A microSD kártya formázása előtt feltétlenül készítsen biztonsági másolatot az összes fájlról, amelyet meg kíván tartani.
Alapbeállítás	A gyári alapbeállítások visszaállítása.
Verzió	A szoftver verziójának megtekintése.

Műszaki adatok

Termék	Vadkamera
Cikkszám	WCAM130GN
Méretek (h x sz x m)	145 x 110 x 74 mm
Bemeneti feszültség	DC 6 V
Elemek	AA akkumulátorok, alkáli/NiMH (4x/8x)
Memória	microSD kártya (2 – 32 GB) (nem tartozék)
PIR érzékelő	Észlelési tartomány = 20 m, 25 °C alatt Látószög = 60 fok
Kameralencse	Fókuszarány = 1,8 Látószög = 90 fok
Képérzékelő	3 MP színes CMOS
Képfelbontás	1 MP – 16 MP
Képformátum	.jpg
Videofelbontás	320 x 240 px – 1920 x 1080 px
Képkocka-sebesség	30 fps
Videoformátum	.avi
Kioldási idő	0,6 másodperc
Időközönként	Akár 24 óra
Kioldási időköz	5 másodperc – 1 óra
Képek kioldásonként	1 – 3
Infravörös vaku	940 nm
IP besorolás	IP66
Üzemi hőmérséklet	-30–70 °C
Elem élettartama	4 hónap (4 x AA akkumulátorral) 8 hónap (8 x AA akkumulátorral)
Áramerősség	≤ 160 mA (DC 6 V) ≤ 950 mA (amikor az infravörös fény világít) ≤ 0,1 mA (készenlétben)
Alacsony akkumulátortöltöttség miatti riasztás	4,5 V

Megfelelőségi nyilatkozat

A gyártó Nedis B.V. nevében kijelentjük, hogy a Nedis® márkájú, Kínában gyártott terméket az összes vonatkozó CE szabvány és előírás szerint bevizsgáltuk, és a termék minden vizsgálaton sikeresen megfelelt. Ez magában foglalja – nem kizárólagos jelleggel – a rádióberendezésekről szóló 2014/53/EU irányelvet.
A teljes megfelelőségi nyilatkozat (és ha van, akkor a biztonsági adatlap) a webshop.nedis.hu/WCAM130GN#support címen elérhető és letölthető
A megfelelőséggel kapcsolatos további információkért hívja az ügyfélszolgálatot:

Web: www.nedis.com
Telefon: +31 (0)73-5991055 (munkaidőben)
Nedis B.V., de Tweeling 28
5215 MC ’s-Hertogenbosch, Hollandia

A

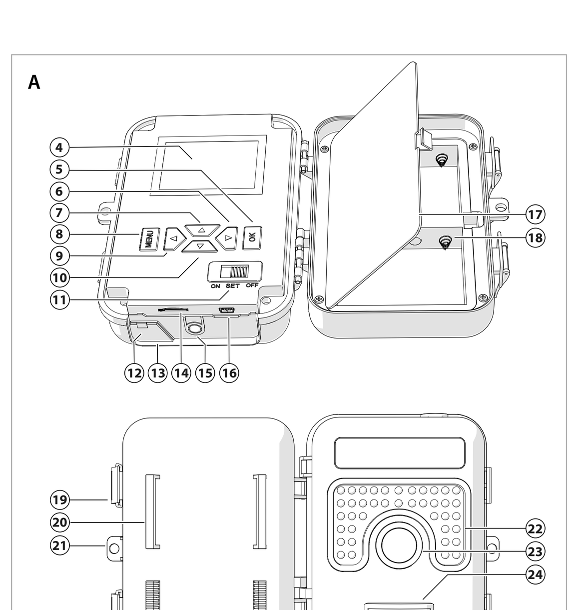

B

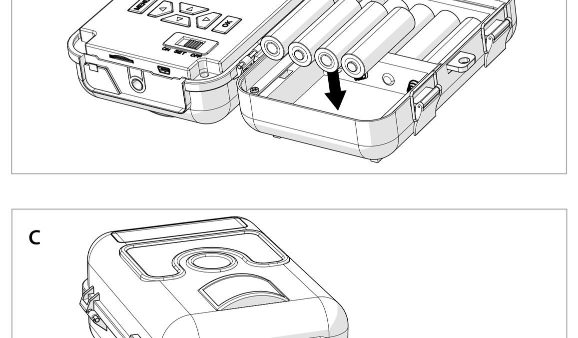

C

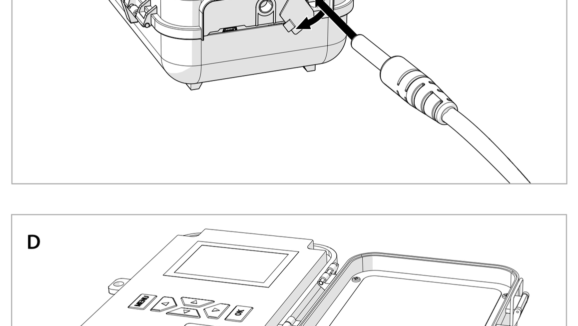

D

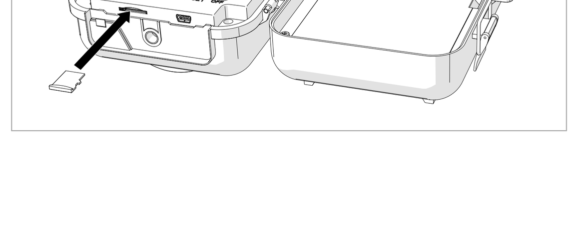

WCAM130GN QSG_V03.indd 10-18
26-6-2019 21:03:18