SONY

4-446-289-**13** (1)

Stereo Microphone

Bruksanvisning/Istruzioni per l'uso/Manual de instruções/Οδηγίες λειτουργίας/Instrukcja obsługi/Návod na obsluhu/Használati útmutató

ECM-XYST1M

Multi Interface Shoe

© 2013 Sony Corporation Printed in China

*4446289*13*

http://www.sony.net/

A

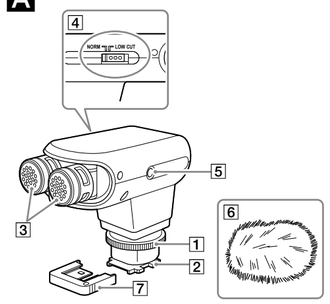

B

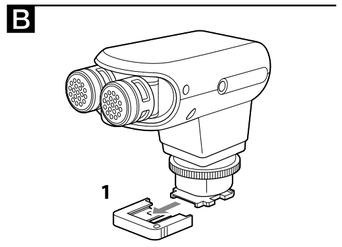

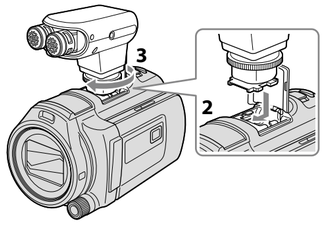

C

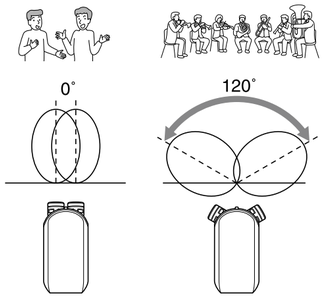

Svenska

Läs noga igenom denna bruksanvisning innan enheten tas i bruk. Spara bruksanvisningen.

VARNING

För att reducera risken för brand eller elstötar,
1) utsätt inte enheten för regn eller fukt.
2) placera inte föremål som innehåller vätskor, t.ex. vaser, på apparaten.

Förvaras oåtkomligt för små barn för att förhindra oavsiktlig förtäring.

För kunder i Europa

Omhändertagande av gamla elektriska och elektroniska produkter (Användbar i den Europeiska Unionen och andra Europeiska länder med separata insamlingssystem)
Symbolen på produkten eller emballaget anger att produkten inte får hanteras som hushållsavfall. Den skall i stället lämnas in på uppsamlingsplats för återvinning av el- och elektronikkomponenter. Genom att säkerställa att produkten hanteras på rätt sätt bidrar du till att förebygga eventuella negativa miljö- och hälsoeffekter som kan uppstå om produkten kasseras som vanligt avfall. Återvinning av material hjälper till att bibehålla naturens resurser. För ytterligare upplysningar om återvinning bör du kontakta lokala myndigheter eller sophämtningstjänst eller affären där du köpte varan.

< Anmärkning för kunder i de länder som följer EU-direktiv>

Tillverkare: Sony Corporation, 1-7-1 Konan Minato-ku Tokyo, 108-0075 Japan
För EU:s produktöverensstämmelse: Sony Belgium, bijkantoor van Sony Europe Limited, Da Vincilaan 7-D1, 1935 Zaventem, Belgien

Egenskaper

Stereomikrofonen ECM-XYST1M (nedan kallad "denna enhet") är kompatibel med en kamera som har en Multi-gränssnittssko som t.ex. en Sony videokamera eller digitalkamera med utbytbart objektiv (nedan kallad "kamera").
Genom att använda en kamera i kombination med denna enhet är det lätt att genomföra effektiva inspelningar som passar ditt syfte.
Se handledningen för kameran och kontrollera att kameran är kompatibel med Multi-gränssnittssskon.

- Systemet med-stereo möjliggör naturlig ljudupptagning och ger en stereoljudbild med enastående klarhet.
- Upptagningsmönstret (som påverkar ljudbredden) kan ställas in på 0° eller 120° alltefter ljudkällan.

Försiktighetsmått

- **För att undvika att anslutningskontakten skadas när du bär denna enhet, ta bort denna enhet från kameran, sätt fast kontaktskyddet på denna enhet och lägg den i den medföljande bärväskan.**
- **Vidrör inte anslutningskontakten.**
- Denna enhet är ett precisionsinstrument. Den får inte tappas, utsättas för stötar eller hårt tryck.
- Utsätt inte denna enhet för höga temperaturer och hög fuktighet.
- När denna enhet används utomhus, se till att den inte blir blöt av regn eller havsvatten.
- Under filminspelning kan det hända att driftljud eller pip från kameran eller objektivet spelas in.
- Om du vidrör denna enhet under inspelning kommer du att få ett störande ljud i inspelningen. Var noga med att inte vidröra denna enhet, särskilt med håret, huvudbonader etc.
- Om du ändrar omkopplarinställningen för upptagningsmönstret på denna enhet under inspelning, blir det störande ljud.
- Håll inte kameran i bara denna enhet. Denna enhet kan skadas eller så kan kameran lossna och falla ner.

A Delarnas namn

1 **Låsvred**

2 **Multi-gränssnittsfot**

Observera
Vidrör inte anslutningskontakten.

3 **Mikrofon**
Justera mikrofonens riktningsvinkel för hand i enlighet med ljudkällan.

0°	Vid upptagning av ett ljud med smal ljudbredd, eller ett avlägset ljud (konversation, soloinstrument etc.)
120°	Vid upptagning av ett ljud med bred ljudbredd, eller ett närbeläget ljud (konsert, teateruppträdande etc.)

Vi hänvisar till tabellen ovan som ett ungefärligt mått. Välj önskat upptagningsmönster beroende på vad du föredrar.

4 **Skjutomkopplare (NORM (normal)/LOW CUT (låg-cut))**
Ställ omkopplaren i enlighet med ljudkällan.

NORM	För att ta upp ljud naturligt från låg till hög ton.
LOW CUT	För att filtrera bort lågfrekventa ljud effektivt för att minska störningar från vind, vibrationer eller luftkonditionering.

5 **Mikrofonutgång**
Du kan spela in ljud genom ansluta denna enhet till en kamera med den medföljande anslutningskabeln.
Vid användning av en videokamera som kan användas för att justera mikrofonnivån
Anslut den ena änden den av medföljande anslutningskabeln till MIC OUT-jacket på denna enhet och den andra änden till ingången för extern mikrofon på videokameran.
Denna enhet fungerar som en plug-in-power mikrofon och mikrofonnivån kan justeras med videokameran.

Vid användning av en digitalkamera med utbytbart objektiv med självlåsande tillbehörssko (kompatibel med filminspelning)
Sätt fast en ADP-MAC skoadapter (säljs separat) på kameran. Anslut sedan den ena änden av den medföljande anslutningskabeln till MIC OUT-jacket på denna enhet och den andra änden till ingången för extern mikrofon på kameran.
Denna enhet fungerar som en plug-in-power mikrofon.
Obs!
Vi kan inte garantera att denna enhet fungerar korrekt om du använder någon annan kabel än den som medföljer denna enhet. Använd alltid den medföljande kabeln.

6 **Vindskydd**
Sätts på denna enhet för att minska smällande ljud som orsakas av vind eller luftstötar.

Observera
Om vindskyddet blir vått i regnet, ta av det från denna enhet och låt det torka i skuggan.

7 **Kontaktskydd**

Använda denna enhet

När denna enhet monteras på kameran, växlar kameran automatiskt från inbyggd mikrofon till extern mikrofon. Efter att ha satt på denna enhet, justera mikrofonen för hand till önskad vinkel.

Sätta fast denna enhet (se illustration B.)

1 **Ta bort kontaktskyddet från denna enhet.**
2 **Stäng av strömmen till kameran. Rikta in Multi-gränssnittsfoten på denna enhet mot Multi-gränssnittsskon på kameran och sätt fast denna enhet.**
3 **Rotera låsvredet på denna enhet i LOCK-riktningen.**

Ta loss denna enhet

Slå av strömmen till kameran och ta loss denna enhet genom följa proceduren för fastsättning omvänt.

Specifikationer

Typ	Elektretkondensatortyp
Frekvensåtergivning	70 Hz till 20 000 Hz
Upptagningsmönster	Växling 0° / 120° upptagningsmönster (Se illustration C.)
Arbetstemperatur	0 °C till 40 °C
Förvaringstemperatur	–20 °C till +60 °C
Storlek (ca.)	74,2 mm × 62,3 mm × 37 mm (exklusive utskjutande delar)
Vikt	Ca. 100 g
Inkluderade artiklar	Stereomikrofon (1), Vindskydd (1), Anslutningskabel (1), Kontaktskydd (1), Mellanlägg (1), Bärpåse (1), Uppsättning tryckt dokumentation

Utförande och specifikationer kan ändras utan föregående meddelande.

"Multi Interface Shoe" är ett varumärke som tillhör Sony Corporation.

Italiano

Prima di usare l'unità si raccomanda di leggere con attenzione il presente manuale e di conservarlo quindi per ogni futura necessità.

AVVERTENZA

Per ridurre il rischio di incendi o scosse elettriche,
1) non esporre l'apparecchio a pioggia o umidità,
2) non collocare sull'apparecchio oggetti contenenti liquidi, quali ad esempio vasi.

Tenere l'unità lontana dalla portata dei bambini per evitare che la ingoino.

Per i clienti in Europa

Trattamento del dispositivo elettrico o elettronico a fine vita (applicabile in tutti i paesi dell'Unione Europea e in altri paesi europei con sistema di raccolta differenziata)
Questo simbolo sul prodotto o sulla confezione indica che il prodotto non deve essere considerato come un normale rifiuto domestico, ma deve invece essere consegnato ad un punto di raccolta appropriato per il riciclo di apparecchi elettrici ed elettronici. Assicurandovi che questo prodotto sia smaltito correttamente, voi contribuirete a prevenire potenziali conseguenze negative per l'ambiente e per la salute che potrebbero altrimenti essere causate dal suo smaltimento inadeguato. Il riciclaggio dei materiali aiuta a conservare le risorse naturali. Per informazioni più dettagliate circa il riciclaggio di questo prodotto, potete contattare l'ufficio comunale, il servizio locale di smaltimento rifiuti oppure il negozio dove l'avete acquistato. In caso di smaltimento abusivo di apparecchiature elettriche e/o elettroniche potrebbero essere applicate le sanzioni previste dalla normativa applicabile (valido solo per l'Italia).

< Avviso per i clienti residenti nei paesi che applicano le direttive UE >

Produttore: Sony Corporation, 1-7-1 Konan Minato-ku Tokyo, 108-0075 Giappone
Per la conformità del prodotto in ambito UE: Sony Belgium, bijkantoor van Sony Europe Limited, Da Vincilaan 7-D1, 1935 Zaventem, Belgio

Caratteristiche

Il Microfono Stereo ECM-XYST1M (di seguito "l'unità") è compatibile con un apparecchio video/fotografico dotato di Slitta multi interfaccia come una videocamera Sony o una Fotocamera digitale con obiettivo intercambiabile (di seguito "apparecchio video/fotografico").
L'utilizzo di un apparecchio video/fotografico con l'unità consente di eseguire registrazioni efficaci in base alle proprie esigenze.
Fare riferimento alle istruzioni per l'uso dell'apparecchio video/fotografico e verificare che sia compatibile con la slitta multi interfaccia.

- Il sistema stereo consente di rilevare il suono naturale e restituire un'immagine sonora stereo di eccezionale nitidezza.
- Il pattern di rilevazione (che influisce sull'ampiezza del palcoscenico sonoro) può essere impostato a 0° o 120° in base alla sorgente sonora.

Precauzioni

- **Per proteggere il connettore dai danni durante il trasporto, rimuovere l'unità dall'apparecchio video/fotografico, applicare il coperchio di protezione del connettore all'unità e riporla nella custodia di trasporto in dotazione.**
- **Non toccare il connettore.**
- Questa unità è uno strumento di precisione. Non farlo cadere, urtarlo o sottoporlo a sollecitazioni eccessive.
- Non esporre l'unità a temperature elevate e umidità.
- Quando si utilizza l'unità all'esterno, evitare che si bagni sotto la pioggia o con l'acqua di mare.
- Durante la registrazione di film, potrebbero essere registrati anche i rumori o i cicalini provenienti dall'apparecchio video/fotografico o dall'obiettivo.
- Se durante la registrazione si tocca l'unità, il suono verrà registrato. Fare attenzione a non toccare l'unità, in particolare con i capelli, gli accessori per la testa, ecc.
- Se si modifica l'impostazione dell'interruttore del pattern di rilevazione dell'unità durante la registrazione, si produrrà un rumore.
- Non tenere l'apparecchio video/fotografico reggendolo dall'unità per evitare di danneggiare l'unità o far cadere l'apparecchio video/fotografico.

A Identificazione delle parti

1 **Ghiera di bloccaggio**

2 **Piedino multi interfaccia**

Note
Non toccare il connettore.

3 **Microfono**
Regolare manualmente l'angolazione direzionale del microfono in base alla sorgente sonora.

0°	Per rilevare suoni da un palcoscenico sonoro stretto o da una sorgente lontana (una conversazione o un assolo strumentale, ecc.)
120°	Per rilevare suoni da un palcoscenico sonoro ampio o una sorgente vicina (un concerto, una rappresentazione teatrale, ecc.)

Fare riferimento alla tabella sopra riportata come indicazione generica.
Scegliere il pattern di rilevazione in base alle proprie preferenze.

4 **Interruttore a scorrimento (NORM (Normale)/LOW CUT (Taglia-bassi))**
Impostare l'interruttore in base alla sorgente sonora.

NORM	Per rilevare il suono in maniera naturale dai toni bassi ai toni alti.
LOW CUT	Per tagliare in modo efficace i toni bassi e ridurre il rumore proveniente da vento, vibrazioni o condizionatori d'aria.

5 **Uscita microfono**
È possibile registrare l'audio collegando l'unità a un apparecchio video/fotografico con il cavo di collegamento in dotazione.
Utilizzo di una videocamera per regolare il livello del microfono
Collegare un'estremità del cavo di collegamento in dotazione alla presa MIC OUT dell'unità e l'altra estremità alla presa di ingresso del microfono esterno della videocamera.
L'unità funziona come microfono esterno alimentato e il livello del microfono può essere regolato dalla videocamera.
Utilizzo di una fotocamera digitale con obiettivo intercambiabile con slitta portaccessori con blocco automatico (compatibile con la registrazione di filmati)
Applicare un adattatore per slitta di contatto ADP-MAC (venduto separatamente) alla fotocamera.
Collegare quindi un'estremità del cavo di collegamento in dotazione alla presa MIC OUT dell'unità e l'altra estremità alla presa di ingresso del microfono esterno della fotocamera.
L'unità funziona come microfono esterno alimentato.
Note
Le prestazioni dell'unità non sono garantite se si utilizza un cavo diverso da quello fornito in dotazione.
Utilizzare sempre il cavo fornito in dotazione.

6 **Protezione antivento**
Applicata all'unità riduce i rumori causati dal vento o dal proprio respiro.
Note
Se la protezione antivento si bagna sotto la pioggia, rimuoverla dall'unità e farla asciugare all'ombra.

7 **Coperchio di protezione del connettore**

Uso dell'unità

Quando l'unità è applicata all'apparecchio video/fotografico, questo passa automaticamente dal microfono integrato al microfono esterno.
Dopo aver applicato l'unità, regolare manualmente il microfono all'angolazione desiderata.

Per applicare l'unità (vedere la figura B).

1 **Rimuovere il coperchio di protezione del connettore dall'unità.**
2 **Spegnere l'apparecchio video/fotografico. Allineare il piedino multi interfaccia dell'unità con la slitta multi interfaccia dell'apparecchio video/fotografico e applicare l'unità.**
3 **Ruotare la ghiera di bloccaggio dell'unità nella direzione LOCK.**

Per rimuovere l'unità

Spegnere l'apparecchio video/fotografico e rimuovere l'unità eseguendo al contrario la procedura di applicazione.

Caratteristiche tecniche

Tipo	Tipo a condensatore elettrete
Risposta in frequenza	Da 70 Hz a 20.000 Hz
Pattern di rilevamento	Commutazione pattern di rilevamento 0° / 120° (vedere la figura C.)
Temperatura di utilizzo	Da 0 °C a 40 °C
Temperatura di conservazione	Da –20 °C a +60 °C
Dimensioni (circa)	74,2 mm × 62,3 mm × 37 mm (escluse le parti sporgenti)
Peso	Circa 100 g
Accessori inclusi	Microfono stereo (1), protezione antivento (1), cavo di collegamento (1), coperchio di protezione del connettore (1), distanziatore (1), borsetta da trasporto (1), corredo di documentazione stampata

Disegno e caratteristiche tecniche sono soggetti a modifiche senza preavviso.

"Multi Interface Shoe" è un marchio di fabbrica di Sony Corporation.

Português

Antes de utilizar esta unidade, leia este manual na íntegra e guarde-o para futura consulta.

AVISO

Para reduzir o risco de incêndio ou choque eléctrico
1) não exponha a unidade à chuva ou à humidade;
2) não coloque objectos cheios de líquidos como, por exemplo, jarras, sobre o aparelho.

Mantenha fora do alcance das crianças pequenas para evitar uma ingestão acidental.

Para os clientes na Europa

Tratamento de Equipamentos Eléctricos e Electrónicos no final da sua vida útil (Aplicável na União Europeia e em países Europeus com sistemas de recolha selectiva de resíduos)
Este símbolo, colocado no produto ou na sua embalagem, indica que este não deve ser tratado como resíduo urbano indiferenciado. Deve sim ser colocado num ponto de recolha destinado a resíduos de equipamentos eléctricos e electrónicos. Assegurando-se que este produto é correctamente depositado, irá prevenir potenciais consequências negativas para o ambiente bem como para a saúde, que de outra forma poderiam ocorrer pelo mau manuseamento destes produtos. A reciclagem dos materiais contribuirá para a conservação dos recursos naturais. Para obter informação mais detalhada sobre a reciclagem deste produto, por favor contacte o município onde reside, os serviços de recolha de resíduos da sua área ou a loja onde adquiriu o produto.

< Nota para os clientes nos países que apliquem as Directivas da UE >

Fabricante: Sony Corporation, 1-7-1 Konan Minato-ku Tokyo, 108-0075 Japão
Para a conformidade dos produtos na EU: Sony Belgium, bijkantoor van Sony Europe Limited, Da Vincilaan 7-D1, 1935 Zaventem, Bélgica

Características

O Microfone Estéreo ECM-XYST1M (referido abaixo como "esta unidade") é compatível com uma câmara que tenha uma Sapata Multi-Interface, como uma Câmara de Vídeo Sony ou uma Câmara Digital de Objectivas Intercambiáveis (referida abaixo como "câmara").
A utilização de uma câmara em combinação com esta unidade permite uma gravação eficaz adequada à sua intenção.
Consulte o manual de instruções da sua câmara e verifique se ela é compatível com a Sapata Multi-Interface.

- O sistema estéreo permite a captação do som natural, proporcionando uma imagem com som estéreo de uma nitidez soberba.
- O padrão de captação (que afecta a largura da sala insonorizada) pode ser definido como 0° ou 120°, de acordo com a origem do som.

Precauções

- **Para proteger o conector contra danos quando transportar esta unidade, separe esta unidade da câmara, fixe a tampa de protecção do conector nesta unidade e coloque-a no estojo de transporte fornecido.**
- **Não toque no conector.**
- Esta unidade é um instrumento de precisão. Não a deixe cair nem a sujeite a choques excessivos.
- Mantenha esta unidade afastada de locais com temperaturas altas e humidade elevada.
- Quando utilizar esta unidade no exterior, tenha cuidado para não a molhar com chuva ou água do mar.
- Durante a gravação de filmes, os sons ou sinais sonoros operacionais da câmara ou objectiva podem ficar gravados.
- Se tocar nesta unidade durante a gravação, o ruído resultante fica gravado. Tenha cuidado para não tocar nesta unidade, sobretudo com o seu cabelo, chapéu, etc.
- Se alterar a definição do interruptor do padrão de captação desta unidade durante a gravação, ocorre ruído.
- Não pegue na câmara apenas por esta unidade. Esta unidade pode danificar-se ou a câmara pode cair.

A Identificação das peças

1 **Manípulo de fixação**

2 **Pé Multi-Interface**

Notas
Não toque no conector.

3 **Microfone**
Regule o ângulo direccional do microfone à mão, de acordo com a origem do som.

0°	Quando captar um som numa sala insonorizada estreita ou um som distante (conversa, instrumentos solo, etc.).
120°	Quando captar som numa sala insonorizada estreita ou próximo de um som (concerto, actuação teatral, etc.).

Consulte a tabela acima como guia geral.
Escolha o padrão de captação consoante a sua preferência.

4 **Interruptor deslizante (posição NORM (Normal)/ LOW CUT (corte de graves))**
Coloque o interruptor de acordo com a origem do som.

NORM	Para captar som naturalmente, dos graves aos agudos.
LOW CUT	Para cortar os graves eficazmente, de modo a reduzir o ruído do vento, vibração ou ar condicionado.

5 **Saída do microfone**
Pode gravar som ligando esta unidade a uma câmara com o cabo de ligação fornecido.
Quando utilizar uma câmara de vídeo que possa ser utilizada para regular o nível do microfone
Ligue uma ponta do cabo de ligação fornecido à tomada MIC OUT desta unidade e a outra ponta à tomada de entrada do microfone externo da câmara de vídeo.
Esta unidade serve de microfone por cabo e o nível do microfone pode ser regulado com a câmara de vídeo.
Quando utilizar uma câmara digital de objectivas intercambiáveis com a Sapata para Acessórios com Bloqueio Automático (compatível com a gravação de filmes)
Fixe um adaptador de sapata ADP-MAC (vendido à parte) na câmara. Em seguida, ligue uma ponta do cabo de ligação fornecido à tomada MIC OUT desta unidade e a outra ponta à tomada de entrada do microfone externo da câmara.
Esta unidade serve de microfone por cabo.
Notas
Não podemos garantir o desempenho se utilizar um cabo que não seja o cabo fornecido com esta unidade. Utilize sempre o cabo fornecido.

6 **Pára-vento**
Coloque-o nesta unidade para reduzir o ruído causado pelo vento ou pela respiração.
Notas
Se o pára-vento ficar molhado com a chuva, retire-o desta unidade e seque-o à sombra.

7 **Tampa de protecção do conector**

Utilizar esta unidade

Quando fixar esta unidade na câmara, a câmara muda automaticamente do microfone incorporado para o microfone externo.
Depois de fixada a unidade, regule o microfone à mão para o ângulo pretendido.

Para fixar esta unidade (ver Ilustração B)

1 **Retire a tampa de protecção do conector desta unidade.**
2 **Desligue a corrente da câmara. Alinhe o Pé Multi-Interface desta unidade com a Sapata Multi-Interface na câmara e fixe esta unidade.**
3 **Rode o manípulo de fixação desta unidade para a posição LOCK.**

Para retirar esta unidade

Desligue a corrente da câmara e depois retire esta unidade seguindo o procedimento de fixação pela ordem inversa.

Características técnicas

Tipo	Do tipo com condensador electrete
Resposta em frequência	70 Hz a 20.000 Hz
Padrão de captação	Comutação do padrão de captação de 0° / 120° (Veja a Ilustração C.)
Temperatura de funcionamento	0 °C a 40 °C
Temperatura de armazenamento	-20 °C a +60 °C
Dimensões (Aprox.)	74,2 mm × 62,3 mm × 37 mm (excluindo as peças salientes)
Peso	Aprox. 100 g
Itens incluídos	Microfone estéreo (1), Pára-vento (1), Cabo de ligação (1), Tampa de protecção do conector (1), Espaçador (1), Bolsa de transporte (1), Documentos impressos

O design e as especificações estão sujeitos a alterações sem aviso prévio.

"Multi Interface Shoe" é uma marca comercial da Sony Corporation.

Ελληνικά

Πριν θέσετε σε λειτουργία αυτή τη μονάδα, διαβάστε προσεκτικά το παρόν εγχειρίδιο και κρατήστε το για μελλοντική αναφορά.

ΠΡΟΕΙΔΟΠΟΙΗΣΗ

Για να αποτρέψετε τον κίνδυνο πυρκαγιάς ή ηλεκτροπληξίας,
1) μην εκθέτετε τη συσκευή σε βροχή ή υγρασία.
2) μην τοποθετείτε αντικείμενα γεμάτα υγρό, όπως ανθοδοχεία, επάνω στη συσκευή.

Φυλάσσεται μακριά από μικρά παιδιά για να αποτραπεί η τυχαία κατάποση.

Για πελάτες στην Ευρώπη

Απορρίψη παλαιών ηλεκτρικών & ηλεκτρονικών συσκευών (Ισχύει στην Ευρωπαϊκή Ένωση και άλλες Ευρωπαϊκές χώρες με ξεχωριστά συστήματα αποκομιδής)
Το σύμβολο αυτό επάνω στο προϊόν ή στη συσκευασία του υποδεικνύει ότι το προϊόν αυτό δεν θα πρέπει να απορρίπτεται μαζί με τα συνηθισμένα οικιακά απορρίμματα. Αντίθετα θα πρέπει να παραδίδεται στο κατάλληλο σημείο αποκομιδής για την ανακύκλωση ηλεκτρικών και ηλεκτρονικών συσκευών. Εξασφαλίζοντας ότι το προϊόν αυτό απορρίπτεται σωστά, βοηθάτε στο να αποτραπούν όποιες αρνητικές επιπτώσεις στην ανθρώπινη υγεία και στο περιβάλλον που θα προέκυπταν από την μη κατάλληλη διαχείριση των αποβλήτων αυτού του προϊόντος. Η ανακύκλωση των υλικών βοηθά στην εξοικονόμηση των φυσικών πόρων. Για περισσότερες πληροφορίες σχετικά με την ανακύκλωση αυτού του προϊόντος, επικοινωνήστε με τις δημοτικές αρχές της περιοχής σας, με την υπηρεσία διάθεσης των οικιακών απορριμμάτων ή το κατάστημα από το οποίο αγοράσατε το προϊόν.

< Σημείωση για τους πελάτες στις χώρες που ισχύουν οι οδηγίες της Ε.Ε. >

Κατασκευαστής: Sony Corporation, 1-7-1 Konan Minato-ku Τόκιο , 108-0075 Ιαπωνία
Συμμόρφωση Προϊόντος με νομοθεσία Ε.Ε.: Sony Belgium, bijkantoor van Sony Europe Limited, Da Vincilaan 7-D1, 1935 Zaventem, Βέλγιο

Χαρακτηριστικά

Το Στερεοφωνικό μικρόφωνο ECM-XYST1M (αναφέρεται παρακάτω ως "αυτή η μονάδα") είναι συμβατό με κάμερα που έχει πέδιλο πολλαπλών διασυνδέσεων όπως μια βιντεοκάμερα της Sony ή μια ψηφιακή φωτογραφική μηχανή με εναλλασσόμενους φακούς (αναφέρεται παρακάτω ως "κάμερα").
Η χρήση μιας κάμερας σε συνδυασμό με αυτή τη μονάδα παρέχει τη δυνατότητα αποτελεσματικής εγγραφής, κατάλληλης για τους σκοπούς σας.
Ανατρέξτε στις οδηγίες χρήσης της κάμεράς σας και ελέγξτε ότι η κάμερα είναι συμβατή με το πέδιλο πολλαπλών διασυνδέσεων.

- Το στερεοφωνικό σύστημα επιτρέπει τη φυσική λήψη των ήχων, παρέχοντας μια στερεοφωνική εικόνα ήχου με εξαιρετική καθαρότητα.
- Το μοτίβο λήψης (που επηρεάζει το πλάτος της ηχητικής σκηνής) μπορεί να ρυθμιστεί σε 0° ή 120° ανάλογα με την πηγή ήχου.

Προφυλάξεις

- **Για την προστασία του συνδέσμου από βλάβη κατά τη μεταφορά της μονάδας, αφαιρέστε τη μονάδα από την κάμερα, τοποθετήστε το προστατευτικό κάλυμμα συνδέσμου σε αυτή τη μονάδα και τοποθετήστε την στην παρεχόμενη θήκη μεταφοράς.**
- **Μην ακουμπάτε το σύνδεσμο.**
- Η μονάδα αυτή είναι ένα όργανο ακριβείας. Μην την πετάτε κάτω, χτυπάτε ή υποβάλετε σε υπερβολικούς κραδασμούς.
- Διατηρείτε αυτή τη μονάδα μακριά από υψηλές θερμοκρασίες και υγρασία.
- Κατά τη χρήση της μονάδας σε εξωτερικούς χώρους, προσέξτε να μη βραχεί με βροχή ή θαλασσινό νερό.
- Κατά τη διάρκεια εγγραφής ταινιών, μπορεί να εγγραφούν οι θόρυβοι λειτουργίας ή τα ηχητικά σήματα της κάμερας ή του φακού.
- Αν ακουμπήσετε αυτή τη μονάδα κατά τη διάρκεια της εγγραφής, θα ηχογραφηθεί θόρυβος. Προσέξτε να μην ακουμπήσετε αυτή τη μονάδα, ιδιαίτερα με τα μαλλιά σας, το καπέλο σας, κ.λπ.
- Αν αλλάξετε τη ρύθμιση του διακόπτη μοτίβου λήψης κατά τη διάρκεια της εγγραφής, παράγεται θόρυβος.
- Μην κρατάτε την κάμερα μόνο από αυτή τη μονάδα. Η μονάδα μπορεί να υποστεί βλάβη ή μπορεί να πέσει η κάμερα.

A Προσδιορισμός των μερών

1 **Διακόπτης ασφάλισης**

2 **Υποδοχή πολλαπλών διασυνδέσεων**

Σημειώσεις
Μην ακουμπάτε το σύνδεσμο.

3 **Μικρόφωνο**
Προσαρμόστε την κατευθυντική γωνία του μικροφώνου με το χέρι, σύμφωνα με την πηγή ήχου.

0°	Κατά τη λήψη ήχου με στενή ηχητική σκηνή, ή απομακρυσμένο ήχο (συνομιλία, όργανα σόλο, κ.λπ.)
120°	Κατά τη λήψη ήχου με ευρεία ηχητική σκηνή, ή κοντινό ήχο (συναυλία, θεατρική παράσταση, κ.λπ.)

Ανατρέξτε στον παραπάνω πίνακα ως γενική οδηγία. Επιλέξτε το μοτίβο λήψης ανάλογα με τις προτιμήσεις σας.

4 **Ολισθαίνων διακόπτης (NORM (Κανονικό)/LOW CUT (Χαμηλή αποκοπή))**
Ρυθμίστε το διακόπτη ανάλογα με την πηγή ήχου.

NORM	Για τη λήψη ήχου φυσικά, από τις χαμηλές έως τις υψηλές συχνότητες.
LOW CUT	Για την αποτελεσματική αποκοπή χαμηλών συχνοτήτων για τη μείωση του θορύβου από τον άνεμο, δονήσεις ή κλιματιστικά.

(συνεχίζεται στο πίσω μέρος της σελίδας)

A

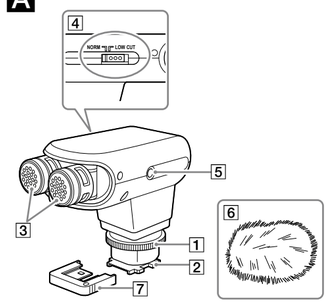

B

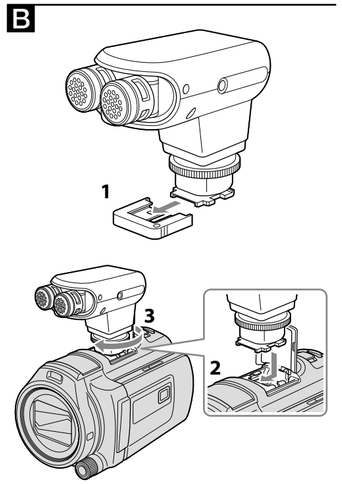

C

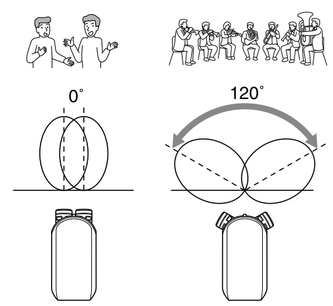

Ελληνικά

(συνεχίζεται από την μπροστινή πλευρά)

5 **Έξοδος μικροφώνου**

Μπορείτε να εγγράψετε ήχο συνδέοντας αυτή τη μονάδα σε μια κάμερα με το παρεχόμενο καλώδιο σύνδεσης.

Κατά τη χρήση μιας βιντεοκάμερας που μπορεί να χρησιμοποιηθεί για τη ρύθμιση του επιπέδου του μικροφώνου

Συνδέστε το ένα άκρο του παρεχόμενου καλωδίου σύνδεσης στην υποδοχή MIC OUT αυτής της μονάδας και το άλλο άκρο στην υποδοχή εισόδου εξωτερικού μικροφώνου της βιντεοκάμερας.
Η μονάδα αυτή λειτουργεί ως μικρόφωνο βυσματικής τροφοδοσίας και το επίπεδο μικροφώνου μπορεί να ρυθμιστεί με τη βιντεοκάμερα.

Κατά τη χρήση μιας ψηφιακής φωτογραφικής μηχανής με εναλλασσόμενους φακούς που διαθέτει πέδιλο εξαρτημάτων αυτόματης ασφάλισης (συμβατό με την εγγραφή ταινιών)

Συνδέστε έναν προσαρμογέα πέδιλου ADP-MAC (πωλείται ξεχωριστά) στη φωτογραφική μηχανή. Στη συνέχεια, συνδέστε το ένα άκρο του παρεχόμενου καλωδίου σύνδεσης στην υποδοχή MIC OUT αυτής της μονάδας και το άλλο άκρο στην υποδοχή εισόδου εξωτερικού μικροφώνου της φωτογραφικής μηχανής.
Η μονάδα αυτή λειτουργεί ως μικρόφωνο βυσματικής τροφοδοσίας.

Σημειώσεις

Δεν μπορούμε να εγγυηθούμε την απόδοση αν χρησιμοποιήσετε διαφορετικό καλώδιο από αυτό που παρέχεται με αυτή τη μονάδα. Χρησιμοποιείτε πάντα το παρεχόμενο καλώδιο.

6 **Αντιανεμική προστασία**

Τοποθετήστε την σε αυτή τη μονάδα για να μειώσετε το θόρυβο κρότου που προκαλείται από τον αέρα ή την ανάσα.

Σημειώσεις

Αν η αντιανεμική προστασία βραχεί από τη βροχή, αφαιρέστε την από αυτή τη μονάδα και αφήστε την να στεγνώσει σε σκιερό μέρος.

7 **Προστατευτικό κάλυμμα συνδέσμου**

Χρήση της μονάδας

Όταν αυτή η μονάδα συνδέεται στην κάμερα, η κάμερα μεταβαίνει αυτόματα από το ενσωματωμένο μικρόφωνο στο εξωτερικό μικρόφωνο.
Μετά από τη σύνδεση αυτής της μονάδας, ρυθμίστε το μικρόφωνο με το χέρι στη γωνία που θέλετε.

Για τη σύνδεση της μονάδας (Βλ. εικόνα B.)

1 Αφαιρέστε το προστατευτικό κάλυμμα συνδέσμου από αυτή τη μονάδα.

2 Απενεργοποιήστε την κάμερα. Ευθυγραμμίστε την υποδοχή πολλαπλών διασυνδέσεων αυτής της μονάδας με το πέδιλο πολλαπλών διασυνδέσεων της κάμερας και συνδέστε αυτή τη μονάδα.

3 Περιστρέψτε το διακόπτη ασφάλισης αυτής της μονάδας προς την κατεύθυνση LOCK.

Για την αποσύνδεση της μονάδας

Απενεργοποιήστε την κάμερα και έπειτα αποσυνδέστε αυτή τη μονάδα ακολουθώντας τη διαδικασία σύνδεσης με την αντίστροφη σειρά.

Προδιαγραφές

Τύπος	Τύπου πυκνωτή ηλεκτρίτη
Απόκριση συχνότητας	70 Hz έως 20.000 Hz
Μοτίβο λήψης	Εναλλαγή μοτίβου λήψης 0° / 120° (Βλ. εικόνα C.)
Θερμοκρασία λειτουργίας	0 °C έως 40 °C
Θερμοκρασία αποθήκευσης	–20 °C έως +60 °C
Διαστάσεις (Περίπου)	74,2 mm × 62,3 mm × 37 mm (χωρίς τα προεξέχοντα μέρη)
Μάζα	Περίπου 100 g
Περιεχόμενα αντικείμενα	Στερεοφωνικό μικρόφωνο (1), Αντιανεμική προστασία (1), Καλώδιο σύνδεσης (1), Προστατευτικό κάλυμμα συνδέσμου (1), Αποστάτης (1), Σακουλάκι μεταφοράς (1), Σύνολο έντυπης τεκμηρίωσης

Ο σχεδιασμός και οι προδιαγραφές υπόκεινται σε αλλαγή χωρίς προειδοποίηση.

Η επωνυμία "Multi Interface Shoe" αποτελεί εμπορικό σήμα της Sony Corporation.

Polski

Przed pierwszym użyciem urządzenia należy dokładnie przeczytać niniejszą instrukcję i zachować ją na przyszłość.

OSTRZEŻENIE

Aby zmniejszyć ryzyko porażenia prądem elektrycznym,
1) należy chronić urządzenie przed deszczem i wilgocią
2) na urządzeniu nie wolno stawiać przedmiotów wypełnionych cieczami, np. wazonów.

Przechowywać z dala od zasięgu małych dzieci, aby nie dopuścić do przypadkowego połknięcia.

Dotyczy klientów z Europy

Pozbywanie się zużytego sprzętu (stosowane w krajach Unii Europejskiej i w pozostałych krajach europejskich stosujących własne systemy zbiórki)

Ten symbol na produkcie lub jego opakowaniu oznacza, że produkt nie może być traktowany jako odpad komunalny, lecz powinno się go dostarczyć do odpowiedniego punktu zbiórki sprzętu elektrycznego i elektronicznego, w celu recyklingu. Odpowiednie zadysponowanie zużytego produktu zapobiega potencjalnym negatywnym wpływom na środowisko oraz zdrowie ludzi, jakie mogłyby wystąpić w przypadku niewłaściwego zagospodarowania odpadów. Recykling materiałów pomaga chronić środowisko naturalne.

W celu uzyskania bardziej szczegółowych informacji na temat recyklingu tego produktu, należy skontaktować się z lokalną jednostką samorządu terytorialnego, ze służbami zagospodarowywania odpadów lub ze sklepem, w którym zakupiony został ten produkt.

< Uwaga dla klientów w krajach stosujących dyrektywy UE >

Producent: Sony Corporation, 1-7-1 Konan Minato-ku Tokio, 108-0075 Japonia
Wprowadzenie produktu na terenie RP: Sony Europe Ltd., The Heights, Brooklands, Weybridge, Surrey KT13 0XW, Wielka Brytania
Informacje o zgodności produktu z wymaganiami UE: Sony Belgium, bijkantoor van Sony Europe Limited, Da Vincilaan 7-D1, 1935 Zaventem, Belgia

Charakterystyka

Mikrofon stereofoniczny ECM-XYST1M (nazywany dalej „urządzeniem") współpracuje z aparatami/kamerami wyposażonymi w stopkę multiinterfejsową, takimi jak kamera wideo Sony lub aparat cyfrowy z wymiennymi obiektywami (nazywanymi dalej „aparatem/kamerą").
Użycie urządzenia razem z aparatem/kamerą umożliwia efektywne nagrywanie odpowiednie dla danej sytuacji.
Należy zapoznać się z instrukcją obsługi aparatu/kamery i sprawdzić, czy aparat/kamera współpracuje ze stopką multiinterfejsową.

- System stereo umożliwia naturalny odbiór dźwięków, zapewniając dzięki temu obrazy z dźwiękiem stereo o doskonałej przejrzystości.
- Charakterystykę kierunkową (wpływającą na szerokość sceny dźwiękowej) można ustawić na 0° lub 120°, w zależności od źródła dźwięku.

Środki ostrożności

- **Aby zabezpieczyć złącze przed uszkodzeniem podczas przenoszenia urządzenia, odłączyć urządzenie od aparatu/kamery, podłączyć nakładkę ochronną złącza do urządzenia i włożyć je do torby.**
- **Nie dotykać złącza.**
- Urządzenie jest przyrządem precyzyjnym. Nie należy go upuszczać, uderzać ani narażać na nadmierne wstrząsy.
- Nie przechowywać urządzenia w miejscach o wysokiej temperaturze lub wilgotności.
- Korzystając z urządzenia na zewnątrz uważać, aby nie zamoczyć go na deszczu lub przy zbiornikach wodnych.
- Podczas nagrywania filmów mogą zostać nagrane dźwięki operacyjne lub sygnały aparatu/kamery lub obiektywu.
- W przypadku dotknięcia urządzenia podczas nagrywania, na nagraniu będzie słyszalne zakłócenie. Uważać, aby nie dotykać urządzenia, szczególnie włosami, nakryciem głowy itp.
- W przypadku zmiany ustawień charakterystyki kierunkowej urządzenia podczas nagrywania będzie słyszalny odgłos zmiany ustawień.
- Nie trzymać aparatu/kamery za samo urządzenie. Urządzenie może zostać uszkodzone lub może spaść.

A Oznaczenie elementów

1 **Pokrętło blokujące**

2 **Podstawka do złącza multiinterfejsowego**

Uwagi

Nie dotykać złącza.

3 **Mikrofon**

Ustawić kąt mikrofonu ręcznie, odpowiednio do źródła dźwięku.

0°	W przypadku odbioru dźwięku przy wąskiej scenie dźwiękowej lub przy odległych dźwiękach (rozmowa, pojedyncze instrumenty itp.)
120°	W przypadku odbioru dźwięku przy szerokiej scenie dźwiękowej lub przy bliskich dźwiękach (koncert, przedstawienie w teatrze itp.)

Powyższa tabela przedstawia jedynie przybliżone ustawienia standardowe.
Charakterystykę kierunkową należy wybierać zgodnie z indywidualnymi preferencjami.

4 **Przesunąć przełącznik (NORM (normalnie)/ LOW CUT (tłumienie zakłóceń przy niskiej częstotliwości))**

Ustawić przełącznik odpowiednio do źródła dźwięku.

NORM	Dla naturalnego odbierania dźwięków od niskich do wysokich tonów.
LOW CUT	Dla efektywnego wytłumienia tonów o niskiej częstotliwości, aby zredukować szumy wiatru, wibracji lub klimatyzacji.

5 **Wyjście mikrofonu**

Umożliwia nagrywanie dźwięku przez podłączenie urządzenia do aparatu/kamery za pomocą załączonego kabla połączeniowego.

W przypadku użycia kamery wideo, na której można regulować poziom mikrofonu

Podłączyć jeden koniec załączonego kabla połączeniowego do gniazda MIC OUT urządzenia, a drugi koniec do gniazda wejściowego mikrofonu zewnętrznego kamery wideo.
Urządzenie działa wówczas jak mikrofon wtykowy i poziom mikrofonu można regulować za pomocą kamery wideo.

W przypadku korzystania z aparatu cyfrowego z wymiennymi obiektywami ze stopką akcesoriów z automatyczną blokadą (kompatybilnego z nagrywaniem filmów)

Podłączyć adapter stopki ADP-MAC (dostępny w oddzielnej sprzedaży) do aparatu. Następnie podłączyć jeden koniec załączonego kabla połączeniowego do gniazda MIC OUT urządzenia, a drugi koniec do gniazda wejściowego mikrofonu zewnętrznego aparatu.
Urządzenie działa wówczas jak mikrofon wtykowy.

Uwagi

Nie możemy zagwarantować prawidłowego działania w przypadku użycia kabla innego niż kabel załączony do urządzenia. Należy zawsze używać wyłącznie załączonego kabla.

6 **Osłona przeciwwietrzna**

Umieścić na urządzeniu w celu redukcji szumów spowodowanych przez wiatr lub oddychanie.

Uwagi

Jeśli osłona przeciwwietrzna zostanie zamoczona podczas deszczu, zdjąć ją z urządzenia i wysuszyć w cieniu.

7 **Nakładka ochronna złącza**

Korzystanie z urządzenia

Kiedy urządzenie jest podłączone do aparatu/kamery, aparat/kamera automatycznie przełącza się z mikrofonu wbudowanego na mikrofon zewnętrzny.
Po podłączeniu urządzenia ręcznie ustawić mikrofon pod odpowiednim kątem.

Podłączanie urządzenia (rys. B)

1 Zdjąć z urządzenia nakładkę ochronną złącza.

2 Wyłączyć zasilanie aparatu/kamery. Wyrównać podstawkę do złącza multiinterfejsowego urządzenia ze stopką multiinterfejsową na aparacie/kamerze i podłączyć urządzenie.

3 Obrócić pokrętło blokujące urządzenia do położenia LOCK.

Odłączanie urządzenia

Wyłączyć zasilanie aparatu/kamery i odłączyć urządzenie, wykonując czynności opisane w procedurze podłączania w odwrotnej kolejności.

Dane techniczne

Typ	Elektretowy mikrofon pojemnościowy
Odpowiedź częstotliwościowa	70 Hz do 20 000 Hz
Charakterystyka kierunkowa	Możliwość wyboru kąta 0° / 120° (patrz rys. C)
Temperatura robocza	0°C do 40°C
Temperatura przechowywania	–20°C do +60°C
Wymiary (ok.)	74,2 mm × 62,3 mm × 37 mm (bez wystających elementów)
Waga	Ok. 100 g
W zestawie	Mikrofon stereofoniczny (1), osłona przeciwwietrzna (1), kabel połączeniowy (1), nakładka ochronna złącza (1), element dystansowy (1), pokrowiec transportowy (1), zestaw drukowanej dokumentacji

Konstrukcja i dane techniczne mogą ulec zmianie bez uprzedzenia.

„Multi Interface Shoe" jest znakiem towarowym firmy Sony Corporation.

Slovensky

Pred používaním tejto jednotky si, prosím, dôkladne prečítajte tento návod a uschovajte ho pre možnú potrebu v budúcnosti.

VÝSTRAHA

Aby ste znížili riziko požiaru alebo úrazu elektrickým prúdom:
1) Nevystavujte zariadenie dažďu ani vlhkosti.
2) Neukladajte objekty naplnené tekutinami, ako napríklad vázy, na zariadenie.

Aby ste predišli náhodnému prehltnutiu, uschovajte mimo dosahu malých detí.

Pre zákazníkov v Európe

Likvidácia starých elektrických a elektronických prístrojov (vzťahuje sa na Európsku úniu a európske krajiny so systémami oddeleného zberu)

Tento symbol na výrobku alebo na jeho obale znamená, že výrobok nesmie byť spracovávaný ako komunálny odpad. Musí sa odovzdať do príslušnej zberne na recykláciu elektrických a elektronických zariadení. Zaručením správnej likvidácie tohto výrobku pomôžete pri predchádzaní potenciálnych negatívnych dopadov na životné prostredie a na zdravie človeka, ktoré by mohli byť zapríčinené nevhodným zaobchádzaním s odpadmi z tohto výrobku. Recyklovaním materiálov pomôžete zachovať prírodné zdroje. Podrobnejšie informácie o recyklácii tohto výrobku vám na požiadanie poskytne miestny úrad, služba likvidácie komunálneho odpadu alebo predajňa, v ktorej ste si tento výrobok zakúpili.

<Poznámka pre zákazníkov v krajinách podliehajúcich smerniciam EÚ>

Výrobca: Sony Corporation, 1-7-1 Konan Minato-ku, Tokyo, 108-0075 Japonsko
Zhoda podľa legislatívy EU: Sony Belgium, bijkantoor van Sony Europe Limited, Da Vincilaan 7-D1, 1935 Zaventem, Belgicko

Funkcie

Stereofónny mikrofón ECM-XYST1M (ďalej uvádzaný ak „táto jednotka") je kompatibilný s fotoaparátmi/videokamerami vybavenými sánkami pre rôzne rozhrania, ako je videokamera Sony alebo digitálny fotoaparát s vymeniteľnými objektívmi (ďalej uvádzané ako „fotoaparát/videokamera").
Používanie fotoaparátu/videokamery s touto jednotkou umožňuje efektívne nahrávanie vyhovujúce vášmu účelu. Pozrite si návod na obsluhu svojho fotoaparátu/videokamery, kde nájdete informácie o kompatibilite so sánkami pre rôzne rozhrania.

- Stereofónny systém umožňuje nahrávanie prirodzeného zvuku a poskytuje obraz stereofónneho zvuku vo vynikajúcej čistote.
- Schému nahrávania (ovplyvňujúcu zvukovú scénu) možno nastaviť na 0° alebo 120° podľa zvukového zdroja.

Opatrenia

- **Na ochranu konektora pred poškodením pri prenášaní tejto jednotky demontujte túto jednotku z fotoaparátu/videokamery, na túto jednotku nasaďte ochranný kryt konektora a vložte ju do dodávaného puzdra na prenášanie.**
- **Konektora sa nedotýkajte.**
- Táto jednotka predstavuje presný prístroj. Zabráňte jej spadnutiu, udieraniu a nevystavujte ju nadmernému nárazu.
- Túto jednotku chráňte pred účinkami vysokých teplôt a vlhkosti.
- Pri používaní tejto jednotky vonku dávajte pozor, aby nezmokla od dažďa či morskej vody.
- Počas záznamu videosekvencie môže dôjsť k zaznamenaniu prevádzkových zvukov alebo pípnutí fotoaparátu/videokamery či objektívu.
- Ak sa počas nahrávania tejto jednotky dotknete, zvuk bude zaznamenaný. Dávajte pozor, aby ste sa tejto jednotky nedotkli, a to hlavne vlasmi, ozdobami hlavy a pod.
- Ak zmeníte nastavenie prepínača schémy nahrávania tejto jednotky počas záznamu, dôjde k vydaniu zvuku.
- Nedržte fotoaparát/videokameru len za túto jednotku. Táto jednotka sa môže poškodiť, alebo môže spadnúť fotoaparát/videokamera.

A Označenie súčastí

1 **Poistný gombík**

2 **Pätka pre rôzne rozhrania**

Poznámky

Konektora sa nedotýkajte.

3 **Mikrofón**

Podľa zvukového zdroja ručne nastavte smerový uhol mikrofónu.

0°	Pri nahrávaní zvuku s úzkou zvukovou scénou alebo vzdialeného zvuku (konverzácia, sólové nástroje a pod.).
120°	Pri nahrávaní zvuku so širokou zvukovou scénou alebo blízkeho zvuku (koncert, divadelné predstavenie a pod.).

Hore uvedenú tabuľku používajte ako približný vzor. Na základe vlastných preferencií si zvoľte schému nahrávania.

4 **Posuňte prepínač (NORM (štandardný)/LOW CUT (eliminácia nízkych tónov))**

Prepínač nastavte podľa zvukového zdroja.

NORM	Na prirodzené nahrávanie zvuku od nízkych po vysoké tóny.
LOW CUT	Na efektívne eliminovanie rozsahu nízkych tónov s cieľom eliminovať zvuk vetra, vibrácií alebo klimatizácie.

5 **Výstup z mikrofónu**

Zvuk môžete nahrávať pripojením tejto jednotky k fotoaparátu/videokamere pomocou dodávaného pripojovacieho kábla.

Ak sa používa videokamera, môžete pomocou nej nastaviť úroveň pre mikrofón

Pripojte jeden koniec dodávaného pripojovacieho kábla ku konektoru MIC OUT na tejto jednotke a druhý koniec pripojte k vstupnému konektoru na pripojenie externého mikrofónu na videokamere.
Táto jednotka funguje ako mikrofón so zástrčkou a úroveň mikrofónu možno nastaviť vo videokamere.

Ak sa používa digitálny fotoaparát s vymeniteľnými objektívmi s automaticky uzamykateľnými sánkami na príslušenstvo (kompatibilné s nahrávaním videosekvencií)

Pripojte adaptér pre sánky ADP-MAC (predávajú sa samostatne) na fotoaparát. Potom pripojte jeden koniec dodávaného pripojovacieho kábla ku konektoru MIC OUT na tejto jednotke a druhý koniec pripojte k vstupnému konektoru na pripojenie externého mikrofónu na fotoaparáte.
Táto jednotka funguje ako mikrofón so zástrčkou.

Poznámky

Nemôžeme garantovať fungovanie, ak použijete iný, než s touto jednotkou dodaný kábel. Vždy použite dodaný kábel.

6 **Ochrana pred vplyvom vetra**

Ochranu umiestnite na túto jednotku s cieľom znížiť nárazový zvuk spôsobovaný vetrom alebo dýchaním.

Poznámky

Ak ochrana pred vplyvom vetra zmokne od dažďa, demontujte ju z tejto jednotky a nechajte ju na zatienenom mieste vyschnúť.

7 **Ochranný kryt konektora**

Používanie tejto jednotky

Ak je táto jednotka namontovaná na fotoaparáte/videokamere, fotoaparát/videokamera sa automaticky prepne zo vstavaného mikrofónu na externý mikrofón.
Po pripojení tejto jednotky ručne nastavte požadovaný uhol mikrofónu.

Namontovanie tejto jednotky (Pozrite si obrázok B.)

1 Z tejto jednotky demontujte ochranný kryt konektora.

2 Vypnite fotoaparát/videokameru. Zarovnajte pätku pre rôzne rozhrania tejto jednotky so sánkami pre rôzne rozhrania na fotoaparáte/videokamere a túto jednotku namontujte.

3 Otočte poistný gombík tejto jednotky do polohy LOCK.

Odpojenie tejto jednotky

Ak chcete túto jednotku demontovať, vypnite fotoaparát/videokameru a potom jednotku odpojte v opačnom slede krokov.

Technické údaje

Typ	Typ s elektrickým kondenzátorom
Frekvenčná odozva	70 Hz až 20 000 Hz
Schéma nahrávania	Prepínanie schémy nahrávania na hodnotu 0° / 120° (Pozrite si obrázok C.)
Prevádzková teplota	0 °C až 40 °C
Skladovacia teplota	-20 °C až +60 °C
Rozmery (približne)	74,2 mm × 62,3 mm× 37 mm (bez vyčnievajúcich súčastí)
Hmotnosť	Približne 100 g
Dodané položky	stereofónny mikrofón (1), ochrana pred vplyvom vetra (1), pripojovací kábel (1), ochranný kryt konektora (1), rozpierka (1), puzdro na prenášanie (1), súprava vytlačenej dokumentácie

Vzhľad a technické údaje sa môžu zmeniť bez predchádzajúceho upozornenia.

„Multi Interface Shoe" je ochranná známka spoločnosti Sony Corporation.

Magyar

Mielőtt használatba venné ezt a berendezést, olvassa el alaposan ezt az útmutatót, és tartsa meg, hogy szükség esetén a jövőben is bármikor elővehesse.

VIGYÁZAT

Tűz és áramütés elkerülése érdekében:
1) ne tegye ki a készüléket eső vagy nedvesség hatásának,
2) ne helyezzen folyadékkal teli tárgyakat, pl. vázákat a berendezésre.

Tartsa kis gyermekek elől elzárt helyen, hogy megelőzze a lenyelés veszélyét.

Európai vásárlóink számára

Feleslegessé vált elektromos és elektronikus készülékek hulladékként való eltávolítása (Használható az Európai Unió és egyéb európai országok szelektív hulladékgyűjtési rendszereiben)

Ez a szimbólum a készüléken vagy a csomagolásán azt jelzi, hogy a terméket ne kezelje háztartási hulladékként. Kérjük, hogy az elektromos és elektronikai hulladék gyűjtésére kijelölt gyűjtőhelyen adja le. A feleslegessé vált termék helyes kezelésével segít megelőzni a környezet és az emberi egészség károsodását, mely bekövetkezhetne, ha nem követi a hulladékkezelés helyes módját. Az anyagok újrahasznosítása segít a természeti erőforrások megőrzésében. A termék újrahasznosítása érdekében további információért forduljon a lakhelyén az illetékesekhez, a helyi hulladékgyűjtő szolgáltatóhoz vagy ahhoz az üzlethez, ahol a terméket megvásárolta.

< Megjegyzés az EU-s irányelveket követő országokban élő vásárlóink számára >

Gyártó: Sony Corporation, 1-7-1 Konan Minato-ku Tokió, 108-0075 Japán
Európai uniós termékbiztonság: Sony Belgium, bijkantoor van Sony Europe Limited, Da Vincilaan 7-D1, 1935 Zaventem, Belgium

Tulajdonságok

Az ECM-XYST1M sztereómikrofon (a továbbiakban „a készülék") több illesztőfelületű vakusínnel felszerelt kamerákkal, például a Sony videokamerával vagy cserélhető objektíves digitális fényképezőgéppel (a továbbiakban „kamera") kompatibilis.
A készülék kamerával történő használata lehetővé teszi a hatékony, célnak megfelelő felvételkészítést.
Olvassa el a kamerájához mellékelt használati utasítást, és győződjön meg róla, hogy a kamera kompatibilis a több illesztőfelületű vakusínnel.

- A sztereo rendszer lehetővé teszi a természetes hang felvételét, így nagy tisztaságú sztereo hangképet hoz létre.
- A felvételi minta (amely hatással van a hangszínpad szélességére) 0° és 120° között állítható a hangforrástól függően.

Óvintézkedések

- **A készülék hordozása előtt távolítsa el a készüléket a kameráról, helyezze fel a konnektorvédő kupakot a készülékre, és helyezze a mellékelt hordtáskába, hogy óvja a konnektort a sérüléstől.**
- **Ne érintse meg a konnektort.**
- A készülék egy precíziós műszer. Ne ejtse le, ne üsse meg, és ne tegye ki túlzott mértékű ütközésnek.
- A készüléket tartsa távol a magas hőmérsékletű és párás helyektől.
- Ha a kültérben használja a készüléket, ügyeljen rá, nehogy nedves legyen az esőtől vagy a tengervíztől.
- Filmfelvétel közben a kamera működési hangjait vagy a sípolását is felveheti.
- Ha megérinti a készüléket a felvétel közben, zajt vesz fel. Ügyeljen rá, hogy ne érintse meg a készüléket, főként a hajával, kalapjával stb.
- Ha a felvétel közben megváltoztatja a felvételi minta kapcsolójának a beállítását, zaj keletkezik.
- Ne tartsa a kamerát csak a készüléknél fogva. A készülék megsérülhet, vagy a kamera leeshet.

A A termék részei

1 **Rögzítőgomb**

2 **Több illesztőfelületű talp**

Megjegyzések

Ne érintse meg a konnektort.

3 **Mikrofon**

Állítsa a mikrofon irányszögét kézzel a hangforrásnak megfelelően.

0°	Ha szűk hangszínpadról vagy távolról vesz fel hangot (párbeszéd, szólóhangszer stb.)
120°	Ha szűk hangszínpadról vagy távolról vesz fel hangot (párbeszéd, szólóhangszer stb.)

A fenti táblázatot csak durva becslésként használja. Válassza ki legmegfelelőbbnek ítélt felvételi mintát.

4 **Tolókapcsoló (NORM (Normál)/LOW CUT (Mély kiszűrése))**

Állítsa be a kapcsolót a hangforrásnak megfelelően.

NORM	A mélytől a magasig terjedő tónusú hangok természetes felvétele.
LOW CUT	Hatékonyan kiszűri a mély tónusú hangokat a szél, rezgések vagy klímaberendezések keltette zajokból.

5 **Mikrofon ki**

Hangot úgy vehet fel, hogy a készüléket a kamerához csatlakoztatja a mellékelt csatlakozókábellel.

A mikrofon szintjét kezelő videokamera használata

Csatlakoztassa a mellékelt csatlakozókábel egyik végét a készülék MIC OUT jack konnektorához, és a másik végét a videokamera külső mikrofonokhoz tartozó bemenő konnektorába.
A készülék konnektoron keresztül táplált mikrofonként működik, amely mikrofonszintjét a videokamera szabályozhatja.

A cserélhető objektíves digitális fényképezőgép (filmfelvétel támogató) automatikusan rögzítő tartozék vakusínnel történő használata

Csatlakoztasson (külön forgalmazott) ADP-MAC vakusín adaptert a kamerához. Ezután csatlakoztassa a mellékelt csatlakozókábel egyik végét a készülék MIC OUT jack konnektorához, és a másik végét a videokamera külső mikrofonokhoz tartozó bemenő konnektorába.
A készülék konnektoron keresztül táplált mikrofonként működik.

Megjegyzések

Ha nem a mellékelt kábelt használja a készülékkel, nem garantálhatjuk a megfelelő működését. Mindig a mellékelt kábelt használja.

6 **Szélvédő**

A készülékre helyezve csökkenti a szél és a lélegzés okozta ropogásszerű zajt.

Megjegyzések

Ha a szélvédő nedves lesz az esőtől, szerelje le a készülékről, és szárítsa meg árnyékos helyen.

7 **Konnektorvédő kupak**

A készülék használata

Ha a készülék a kamerához van csatlakoztatva, a kamera a beépített mikrofonról automatikusan a külső mikrofonra kapcsol.
A készülék csatlakoztatása után állítsa a mikrofont kézzel a kívánt irányba.

A készülék csatlakoztatása (lásd a B ábrát)

1 Távolítsa el a konnektorvédő kupakot a készülékről.

2 Kapcsolja ki a kamerát. A készülék több illesztőfelületű talpát illessze a kamera több illesztőfelületű vakusínjéhez, és csatlakoztassa a készüléket.

3 Forgassa a készülék rögzítőgombját a LOCK megjelölésű irányba.

A készülék eltávolítása

Kapcsolja ki a kamera áramellátását, majd távolítsa el a készüléket a csatlakoztatás lépéseit fordított irányban végrehajtva.

Műszaki adatok

Típus	Electret kondenzátoros típusú
Frekvenciaátvitel	70 Hz – 20 000 Hz
Felvételi minta	0° / 120° felvételi minta átkapcsolása (Lásd a C ábrát.)
Üzemhőmérséklet	0 °C – 40 °C
Tárolási hőmérséklet	–20 °C – +60 °C
Méretek (kb.)	74,2 mm × 62,3 mm × 37 mm (a kiálló részek nélkül)
Tömeg	Kb. 100 g
A csomag tartalma	Sztereo mikrofon (1), szélvédő (1), csatlakozókábel (1), konnektorvédő kupak (1), távtartó (1), hordtasak (1), nyomtatott dokumentáció

A forma és a műszaki adatok előzetes bejelentés nélkül megváltozhatnak.

A „Multi Interface Shoe" a Sony Corporation védjegye.