Kanlux

2021/12-1

A3-297x420mm/ISO216

www.kanlux.com

VIMO

(PL) Kanlux SA, ul. Objazdowa 1-3, 41-922 Radzionków (CZ) Distributor: Kanlux s.r.o., Sadová 618, 738 01 Frýdek-Místek (SK) Distributor: Kanlux s.r.o., Zlatovská 2179/28 911 05 Trenčín (HU) Forgalmazza: Kanlux Kft., 9026 Győr, Bácsai út 153/b (UA) ТОВ «КАНЛЮКС», 08130, Київська область, Києво-Святошинський район, с.Петропавлівська Борщагівка, вул. Соборна, будинок 1-Б, офіс 617 (RO) Kanlux Lighting S.R.L. Oltenitei 249 Popesti Leordeni, 077160, Ilfov (RU) ООО Kanlux, ул. Комсомольская, д. 1, 142100, г. Подольск, Московская область, Российская Федерация; 000 Канлюкс-Электромонтаж, ул. Комсомольская, д. 1, 142100, г. Подольск, Московская область, Российская Федерация. (BG) Kanlux EOOD, Warehouse area Gopet Logistics, 1532 Kazichene, Sofia, ph.+359 2 42 19 623 (DE) Kanlux GmbH, Flugplatz 21, 44319 Dortmund (FR) Kanlux France SAS, 224B Rue Marcadet, 75 018 Paris

P1 220-240V~ 50Hz | P2 max 15W | P3 LED | P4 E27 | P5 | P6 | P7 IP44

P8 | P9 | P10 0,5m | P11 | P12 -20 ÷ 40 | P13

P14 | P15

EN

INTENDED USE / APPLICATION
Product designed for the use in households and for other similar general applications.

MOUNTING
Technical changes reserved. Read the manual before mounting. Mounting should be performed by an appropriately qualified person. Any activities to be done with disconnected power supply. Exercise particular caution. Mounting diagram: see pictures. Product has a protective contact/terminal. Failure to connect the protective lead may lead to electric shock. The product can be connected to a supply network which meets energy quality standards as prescribed by law. Check for proper mechanical fastening and connection to electrical power prior to first use. Do not exceed the maximum load power: see pictures. To maintain the proper IP protection level, the right diameter of the power cable should be selected for the cable gland used in the product. [VIMO...SE] Mount the product in such a way that ensures the operating area of the sensor to be directed horizontally against the moving object.

FUNCTIONAL CHARACTERISTICS
Product can be used either indoors or outdoors. Energy efficient light sources can be used in this product. [VIMO...SE] Product automatically lights up when moving objects are detected. [VIMO...SE] Product offers the possibility of adjusting operation time (TIME) and frequency (SENS).

USAGE GUIDELINES / MAINTENANCE
Any maintenance work must be performed when the power supply is cut off and the product has cooled down. Clean only with soft and dry cloths. Do not use chemical detergents. Do not cover the product. Ensure free air access. Product may heat up to a higher temperature. Replacement of light source to be performed after the product cools down: see pictures. Light sources with parameters provided in the manual must be used in the product. Product can only be supplied by rated voltage or voltage within the range provided. It's forbidden to operate the device without protective cap on the termination points installed. It's forbidden to use the product with damaged protective cover. [VIMO...SE] Moving object (e.g. vehicles) may cause random activation of the sensor. [C] In the area of strong electromagnetic interference the functioning of the product may be disrupted.

EXPLANATIONS OF SYMBOLS USED
P1: Rated voltage, frequency.
P2: Maximum power.
P3: LED lamp.
P4: Base / holder.
P5: Product meets the requirements of EU directives.
P6: Certificate of Conformity confirming the quality of production in accordance with approved standards on the territory of the Customs Union.
P7: Protection against solid foreign objects bigger than 1,0mm provided.
Protection against splashing water provided.
P8: Class I. A product in which protection against electric shock is provided not only by means of basic insulation but also through additional safety measures, i.e. extra protective circuit to which protective conductor of the fixed feeding installation needs to be connected.
P9: Product can be used either indoors or outdoors.
P10: The symbol describes the minimal distance of a light fixture (its light source) from the spots and objects that it's illuminating.
P11: Immediately stop using the product if the outer bulb is cracked or broken.
The chipped globe, screen or protective shield must be replaced immediately.
P12: Environmental operating temperature range that the product can be exposed to.
P13: The product is compliant with all relevant United Kingdom regulations.
P14: The product meets the requirements of technical regulations applicable in Ukraine.

ENVIRONMENTAL PROTECTION
Keep your environment clean. Segregation of post-packaging waste is recommended.
P15: This labelling indicates the requirement to selectively collect waste electronic and electrical equipment. Products labelled in this way must not be disposed of in the same way as other waste under the threat of a fine. These products may be harmful to the natural environment and health, and require a special form of recycling/neutralising. Products labelled in this way should be returned to a collection facility for waste electrical and electronic goods. Information on collection centres is provided by local authorities or sellers of such goods. Used items can also be returned to the seller when new product is purchased, in quantity no larger than the purchased item of the same type. The above rules regard the EU area. In the case of other countries, regulations in force in a given country must be applied. Contacting the distributor of our products in a given area is recommended.

COMMENTS / GUIDELINES
Failure to follow these instructions may result in e.g. fire, burns, electrical shock, physical injury and other material and non-material damage. For more information about Kanlux products visit www.kanlux.com. Kanlux SA shall not be responsible for any damage resulting from the failure to follow these instructions. Kanlux SA reserves the right to make changes in the manual - the current version can be downloaded at www.kanlux.com.
CE declaration of compliance: We, Kanlux SA, hereby declare the product is compliant with the basic requirements and other respective provisions of Directive 2014/53/EU. The declaration of compliance is available in electronic form on the company's website: www.kanlux.com.

DE

VERWENDUNG / ANWENDUNG
Produkt für die Verwendung in Haushalten und zur allgemeinen Verwendung.

MONTAGE
Technische Änderungen vorbehalten. Lesen Sie vor der Montage die Anleitung. Die Montage sollte von einer Person durchgeführt werden, welche die erforderliche Befugnis hat. Alle Tätigkeiten sind bei abgeschalteter Energieversorgung durchzuführen. Besondere Vorsicht ist zu wahren. Montageschema: s. Zeichnungen. Das Produkt besitzt einen Schutzstecker/eine Schutzklemme. Das Nichtanschließen der Schutzleitung kann zu elektrischem Schlag führen. Das Produkt kann an ein Elektrizitätsnetz angeschlossen werden, das die gesetzlich festgelegten Energiestandards erfüllt. Vor der Inbetriebnahme muss die ordnungsgemäße mechanische Befestigung und der elektrische Anschluss geprüft werden. Die maximale Belastung nicht überschreiten: s. Abbildungen. Für die Einhaltung der richtigen IP-Schutzart passen Sie den Durchmesser der Speiseleitung an den Durchmesser der im Produkt verwendeten Durchführungstülle an. [VIMO...SE] Das Produkt muss so montiert werden, dass das Wirkfeld des Sensor quer bezüglich des sich bewegenden Objekts ausgerichtet ist.

FUNKTIONELLE EIGENSCHAFTEN
Produkt zur Verwendung im Innen - und/oder Außenbereich. Im Produkt kann eine Energiesparlampe verwendet werden. [VIMO...SE] Das Produkt schaltet die Beleuchtung unter dem Einfluss sich bewegender Objekte ein/aus. [VIMO...SE] Das Produkt besitzt dieMöglichkeit, die Wirkdauer (TIME) und Empfindsamkeit (SENS) zu regulieren.

BETRIEBSHINWEISE / WARTUNG
Die Wartung bei ausgeschalteter Versorung und nach Erkalten des Produkts durchführen. Nur mit weichen und trockenen Stoffen säubern. Keine chemischen Reinigungsmittel verwenden. Das Produkt nicht bedecken. Für ungehinderte Luftzufuhr sorgen. Das Produkt kann sich aufheizen. Den Austausch der Leuchtquelle nach dem Erkalten des Produkts durchführen: s. Zeichnungen. Im Produkt müssen Leuchtquellen verwendet werden, die den in der Anleitung gegebenen Parameters entsprechen. Das Produkt ausschließlich mit der Nennspannung oder einem gegebenen Spannungsbereich versorgen. Die Verwendung des Produkts ohne montierten Schutz auf den Verbindungsklemmen ist unzulässig. Eine Verwendung des Produkts ohne oder mit zerbrochener Schutzscheibe ist unzulässig. [VIMO...SE] Sich bewegende Objekte (z.B. Autos) können eine zufällige Aktivierung des Sensor auslösen. [VIMO...SE] Unter dem Einfluss starker elektromagnetischer Störungen kann es zu Störungen bei der Arbeit des Produkts kommen.

ERLÄUTERUNGEN ZU DEN VERWENDETEN MARKIERUNGEN UND SYMBOLEN
P1: Nennspannung, Frequenz.
P2: Maximale Leistung.
P3: LED-Leuchte.
P4: Lampensockel / Leuchte.
P5: Das Produkt erfüllt die Anforderungen der EU-Richtlinien.
P6: Zertifikat über Konformität der Produktionsqualität mit den anerkannten Standards auf dem Gebiet der Zollunion.
P7: Geschützt gegen feste Fremdkörper mit mehr als 1,0mm Durchmesser. Geschützt gegen Spritzwasser.
P8: Klasse I. Produkt, bei dem als Schutz vor elektrischem Schlag außer der Grundisolierung auch zusätzliche. Sicherheitsvorkehrungen in Form eines zusätzlichen Schutzkreises dienen, an den man die Schutzleitung der stationären Versorgungsanlage anschließt.
P9: Verwendung im Innen - und Außenbereich.
P10: Das Symbol bezeichnet den Mindestabstand, den die Leuchte (deren Lichtquelle) von den beleuchteten Orten und Objekten haben muss.
P11: Sofort den Betrieb einstellen, wenn der äußere Lampenkolben gebrochen oder gesprungen ist. Gesplitterte oder zerbrochene Teile (Lampenschirm, Abschirmung, Schutzscheibe) müssen sofort ersetzt werden.
P12: Umgebungstemperaturbereich, dem das Produkt ausgesetzt werden kann.
P13: Das Produkt entspricht den im Großbritannien (UK) geltenden Vorschriften.
P14: Das Produkt erfüllt die Anforderungen der in der Ukraine geltenden technischen Vorschriften.

UMWELTSCHUTZ
Auf Sauberkeit und die Umwelt achten. Wir empfehlen die Trennung der Verpackungsabfälle.
P15: Diese Kennzeichnung weist auf die Notwendigkeit hin, gebrauchte elektrische und elektronische Geräte selektiv zu sammeln. Solche gekennzeichneten Produkte dürfen nicht zusammen mit normalem Müll entsorgt werden. Bei Zuwiderhandlung droht eine Geldstrafe. Diese Produkte können schädlich für die Umwelt und die menschliche Gesundheit sein und erfordern eine spezielle Form der Umwandlung / der Rückgewinnung / des Recyclings / der Unschädlichbarmachung. Auf diese Weise markierte Produkte müssen einem Sammelpunkt von gebrauchten elektrischen oder elektronischen Geräten zugeführt werden. Informationen zu Sammel-/Abholpunkten erteilen die lokalen Behörden oder die Verkäufer dieser Produkte. Gebrauchte Produkte können auch an den Verkäufer zurückgegeben werden, wenn die Zahl der alten die der neu gekauften nicht übersteigt. Die o.g. Prinzipien betreffen das Gebiet der EU. Im Falle anderer Länder sind die rechtlichen Bestimmungen des jeweiligen Landes anzuwenden. Wir empfehlen, den Händler unseres Produkts im jeweiligen Gebiet zu kontaktieren.

ANMERKUNGEN / HINWEISE
Die Nichtbeachtung der Empfehlungen der vorliegenden Hinweise kann u.a. zu Bränden, Verbrennungen, Stromschlägen, physischen Verletzungen und anderen materiellen und immateriellen Schäden führen. Zusätzliche Informationen zu den Produkten der Marke Kanlux sind auf der Seite www.kanlux.com erhältlich. Kanlux SA haftet nicht für Schäden, die aus dem Nichtbeachten der Empfehlungen der vorliegenden Hinweise resultieren. Die Firma Kanlux SA behält sich das Recht vor, Änderungen an der Bedienungsanleitung einzuführen - die aktuelle Version zum Herunterladen auf www.kanlux.com.
CE-Konformitätserklärung: Hiermit erklärt KANLUX S.A., dass das Produkt konform mit den grundlegenden Anforderungen und anderen entsprechenden Forderungen der Richtlinie 2014/53/EU ist. Die Konformitätserklärung ist in elektronischer Form auf der Weite www.kanlux.com erhältlich.

FR

DESTINATION / APPLICATION
Produit destiné à l'utilisation dans les ménages et aux destinations générales.

INSTALLATION
Modifications techniques réservées. Avant de commencer l'installation lisez le mode d'emploi. Installation doit être réfectuée par une personne possédant les certificats d'aptitude convenables. Toutes les opérations doivent être réfectuées avec la tension débranchée. Il faut rester très prudent. Schéma de l'installation: voir les images. Produit possède contact /borne de protection. Manque de raccordement du câble de protection entraîne le risque de commotion électrique. Produit peut être branché au réseau d'alimentation qui est conforme aux standards de qualité d'énergie définis par la loi. Avant la première mise en marche il faut s'assurer si le fixage mecanique est correct aisni que la connection électrique. Ne pas dépasser la puissance maxi de la charge: voir les images. Pour maintenir le niveau approprié IP, le diamètre du câble d'alimentation doit être adapté au diamètre de la bobine de réactance utilisée dans le produit. [VIMO...SE] Mettre en place le produit de façon à ce que le champ de fonctionnement du capteur soit orienté en travers par rapport à l'objet en mouvement.

CARACTERISTIQUES FONCTIONELLES
Utiliser le produit à l'intérieur et /ou à l'extérieur des locaux. On peut utiliser en ce produit les sources de lumière à basse consommation. [VIMO...SE] Produit allume et éteint automatiquement l'éclairage suite au mouvement des objets. [VIMO...SE] Produit possède la possibilité du réglage du temps de fonctionnement (TIME) et sensibilité (SENS).

RECOMMENDATIONS D'EXPLOITATION / MAINTENANCE
Faire l'entretien avec l'alimentation coupée une fois le produit refroidi. Nettoyer uniquement avec les tissus secs et delicats. On ne peut pas utiliser les produits nettoyants chimiques. Ne pas couvrir le produit. Assurer l'accès libre de l'air. Produit peut se réchauffer jusqu'à la temperature élevée. Faire changer la source de lumière après avoir éteint le produit: voir les images. Utiliser dans le produit les sources de lumière aux caractéristiques indiquées dans le mode d'emploi. Produit à alimenter à l'aide de la tension nominale ou dans les limites des tensions indiquées. Il est interdit de faire fonctionner le dispositif sans plaques de protection sur les bornes de raccordement. Il est interdit d'utiliser le produit sans le vitre ou avec le vitre de protection endommagé. [VIMO...SE] Objets en mouvement (p. ex. voitures) peuvent entraîner l'activation instantanée du capteur. [VIMO...SE] Dans la zone de l'influence de fortes perturbations électromagnétiques le disfonctionnement du produit peut survenir.

EXPLICATION DES MARQUAGES ET DES SYMBOLES UTILISES
P1: Tension nominale, fréquence.
P2: Puissance maximale.
P3: Lampe LED.
P4: Coulot / Douille.
P5: Produit conforme aux Directives de lUnion Européenne (UE).
P6: Certificat de conformité validant la qualité de la production avec les normes approuvées sur le territoire de l'Union douanière.
P7: Protection contre les états solides dépassant 1,0mm. Protection contre les gicées d'eau.
P8: 1ère classe. Produit où la protection contre la commotion électrique est assurée, outre l'isolement de base, les moyens de sécurité supplémentaires sous forme du circuit de protection supplémentaire à lequel il faut brancher le câble de protection constante de l'installation d'alimentation.
P9: On peut utiliser à l'intérieur et à l'extérieur des locaux.
P10: Symbole signifie la distance minimale qui peut avoir lieu entre le luminaire (sa source de lumière) et les endroits et les objets qu'il éclaire.
P11: Arrêter immédiatement l'exploitation lorsque l'ampoule extérieure de la lampe est fissurée ou cassée. Il faut immédiatement échanger le globe, l'écran, la vitre de protection cassé ou endommagé.
P12: Etendue de la temperature de l'environnement à laquelle peut être exposé le produit.
P13: Le produit est conforme à la réglementation applicable au Royaume-Uni (UK).
P14: Le produit est conforme aux exigences de la réglementation technique applicable en Ukraine.

PROTECTION DE L'ENVIRONNEMENT
Gardez la propreté et protégez l'environnement. La segrégation des déchets d'emballage est recommandée.
P15: Ce marquage indique la nécessité de la collecte selective des appareils électriques et électroniques usés. Les produits marqués de cette façon ne peuvent pas, sous la peine d'amende, être jetés aux poubelles avec les déchets ordinaires. Ces produits peuvent être nuisibles pour l'environnement et pour la santé des hommes, il exigent les formes spéciales de la transformation / de la récupération / du recyclage et de la neutralisation. Produits marqués de cette façon doivent être rendus aux points de ramassage du matériel électrique et électronique usé. Informations sur les points de ramassage /réception sont données par les autorités locales ou le vendeur de ce type de matériel. Matériel usé peut être aussi rendu au vendeur en cas de l'achat de nouveau matériel en quantité inférieur ou égal au nouveau matériel acheté du même type. Susdits principes concernent le territoire de l'Union Européenne. En cas d'autres pays appliquer les dispositions en vigueur dans un pays concerné. Nous recommandons de contacter le distributeur de notre produit dans le territoire concerné.

REMARQUES / INDICATIONS
La non observation des indications du présent ,ode d'emploi peut entraîner par exemple aux incendies, aux brûlures, à la commotion électrique, aux lésions physiques et aux autres dommages matériels et immateriels. Les informations supplémentaires concérnant les produits de la marque Kanlux sont accessibles sur le site: www.kanlux.com. Kanlux SA n'encourt pas de responsabilité pour les dommages résultant de la non observation du présent mode d'emploi.
La déclaration de conformité CE: KANLUX SA déclare par la présente que le produit est conforme aux exigences principales et aux autres dispositions appropriées de la directive 2014/53/EU. La déclaration de conformité est disponible sous format électronique sur le site Internet: www.kanlux.com.

NL

BESTEMMING / TOEPASSINGSGEBIED
Product bestemt voor gebruik in huishouding en ruimen van algemeen gebruik.

MONTAGE
Technische veranderingen gereserveerd. Voor montage lees instructie. Montage zou kwalificerende persoon uitvoeren. Alle operaties doen bij losgekoppelde stroominstalatie. Men moet bijzondere vorzichtigheid houden. Voor eerste gebruik moet men mechanische montage en elektrische aansluiting controleren. Het product kan aangesloten worden tot elektrische leiding die vooldoet aan energie kwaliteits regels bepaald door de wetgeving.
Montagebeeld: kijk afbeelding. Product goed voor ondersteuning van grawitatieve ventilatie. Om de juiste graad van IP te behouden dient men de diameter van de voedingskabel aan de diameter van de, in het product gebruikte kabeldoorvoer, aan te passen. [VIMO...SE] Product moet zo monteerd weden, dat de werkgebied van sensoor is dwars gericht tegen bewegende object.

FUNCTIONAAL EIGENSCHAPPEN
Product gebruiken in binnen en/of buiteruimen. In het product kan men energiezuinige lichtbronnen te gebruiken. Product gaat automatisch aan en uit onder de invloed van zich bewegende objecten. Product heeft werkduur aanstelmogelijkheid (TIME) en gevoeligheid (NACHT/DAG).

GEBRUIKSAANWIJZING / KONSERWATIE
Onderhoudswerken maken bij uitgedane stroom en afgekoelde elementen. Schoonmaken alleen met delicate en droge stoffen. Niet gebruiken chenische schoonmakmiddelen. Product nie verdecken. Zorgen voor vrije luchtcirculatie. Product kan zich verwarmen tot verhoogde temperatuur. Visseling van lichtbron maken na afkoelen van product: kijk beeld. In het product moeten lichtbronen gebruikt werden met opgegevene in bedlieningsboekje parameerten. Product versterken allen met gevone stroom of wie opgegeven. Onmogelijke gebruik zonder monteerde beveiligings elementen op aansluitingskabels. Het is niet mogelijke gebruik van product met beschadigde beveiligingsglas. Zich bewegende objekten (autos) kunnem toevallige activatie vansensoor veroorzaken. In omgeving van sterke elektromagnetische storingen kunnen ook werkstoringen van het product voorkomen.

VERKLARING VAN GEBRUIKTE SYMBOLEN EN AFKORTINGEN
P1: Ingangsstroomspanning, frequentie.
P2: Max. Kracht.
P3: LED Lampe.
P4: Heft / montuur
P5: Product voldoet aan de Europaise Normen (EU)
P6: Conformiteitscertificaat met bevestiging van de kwaliteit van de productie conform de goedgekeurde normen op het gebied van de Douane-Unie.
P7: Product resistent tegen stof. Bescherming teg gen sproeier water.
P8: Klas II, Product, waarin bescherming tegen elektrische schok geven, buiten basis isolatie, dubbel of versterkte isollatie.
P9: Kunnen binnen en buiten gebruikt werden.
P10: Symbool betekent minimale afstand welke kan licht montuur (haar licht bron) van licht plaatsen en ojekten.
P11: Onmiddellijk stoppen met gebruik als buiten bel kapot is.
P12: Temperatuur bereik van omgeving , waar het product werkt.
P13: Het product voldoet aan de eisen van de regelgeving die van toepassing is in Groot-Brittannië (VK).
P14: Het product voldoet aan de eisen van de technische voorschriften die van toepassing zijn in Oekraïne.

MILIEUBESCHERMING
Houd schoonheid en beschermd het milieu. Aanbevolene verpakkings afvalscheiding.
P15: Dat symbool betekend selektive versameling van gebruikte elektrische en elektronische goederen. Producten met zulke symbool onder dwang van boete kan je niet tot gewone afvaal gelen. Zulke producten kunne schadelijk zijn voor het milieu en gezondheid van mensen. Ze hebben aparte form van verwerken / herstel / recykling / inactivatie nodig. Producten met zulke etiketten moeten gebracht worden naar kolectieve verzammelingsplaats van verbruikte elektrische en elektronische producten. Informaties over verzammelplaatsen geven lokale administratie of verkopers van zulke producten. Verbruikte producten kunnen ook teruggegeven worden aan verkoper in geval van kopen van nieuwe producten, in niet grotere goeveelheid als nieuwgekochte product. Bovengenoemde regels gelden op gebied van EU. In anderen landen moeten rechtelijke voorschriften gelett worden, die in dit land gelden. Neem kontakt met distributie van onze product op dat gebied.

LET OP/ BIJZONDERHEDEN
Zich niet houden aan regelingen van deze instructie kan leiden onder anderen tot brand, verbrandingen, overspanningen, en ander materiele en niet materiele schaden. Verdere informaties over producten van merk Kanlux zijn op : www.kanlux.com te vinden.Kanlux S.A. kan niet aansprakelijk gemaakt worden voor effecten ontstaan door zich niet te houden aan deze instructie.Firma Kanlux SA behoudt zich het recht tot wijzigingen in de gebruiksaanwijzing- de meest actuele versie te downloaden op www.kanlux.com.
Overeenstemmings verklaring CE: KANLUX S.A. verklaart, dat het product voltooid aan de regens en eisen van de Richtlijn 2014/53/EU. Overeenstemmings verklaring is toegankelijk op Internet pagina: www.kanlux.com.

IT

DESTINAZIONE / USO
Prodotto destinato all'uso in ambito domestico e in ambiti generali.

ASSEMBLAGGIO
Modifiche tecniche riservate. Prima di procedere con l'assemblaggio si prega di consultare le istruzioni. L'assemblaggio deve essere effettuato da una persona con appropriata competenza. Eseguire qualsiasi operazione con l'alimentazione disinserita. E' necessario adottare particolare cautela. Schema di assemblaggio: vedi illustrazioni. Il prodotto possiede un contatto/morsetto di protezione. Il mancato collegamento del cavo di protezione genera il rischio di scosse elettriche. Il prodotto può essere collegato ad una rete d'alimentazione che soddisfi gli standard di qualità energetici definiti dalla legislazione. Prima del primo utilizzo, occorre accertarsi che il fissaggio meccanico e il cablaggio elettrico siano corretti. Non superare il carico massimo di potenza: vedi illustrazioni. Per garantire un adeguato grado di protezione IP, adattare il diametro del conduttore di alimentazione al diametro del passacavo installato nel prodotto. [VIMO...SE] Il prodotto deve essere montato in modo che il campo d'azione del sensore sia diretto trasversalmente rispetto all'oggetto in movimento.

CARATTERISTICHE FUNZIONALI
Prodotto da utilizzare in ambienti interni e/o all'esterno. Nel prodotto è possibile inserire una sorgente luminosa a risparmio energetico. [VIMO...SE] Il prodotto accende e spegne automaticamente la luce sotto l'influenza di oggetti in movimento. [VIMO...SE] Il prodotto ha la possibilità di programmare il tempo di funzionamento (TIME) e la sensibilità (SENS).

RACCOMANDAZIONI D'USO E MANUTENZIONE
Eseguire la manutenzione solo con l'alimentazione disinserita e dopo il raffreddamento del prodotto. Pulire esclusivamente con un panno delicato e asciutto. Non utilizzare detergenti chimici. Non coprire il prodotto. Garantire il libero accesso di aria. Il prodotto può riscaldarsi fino a temperature elevate. La sostituzione della fonte luminosa deve essere effettuata dopo il raffreddamento del prodotto. vedi illustrazioni. Utilizzare nel prodotto solo fonti di luce aventi i parametri specificati nelle istruzioni. Prodotto da alimentare unicamente con la tensione nominale o il campo di tensione prescritti. Non è ammesso il funzionamento del dispositivo senza i copriguinti di protezione montati sui terminali di collegamento. Non è ammesso l'uso del prodotto privo del vetro di protezione o con vetro di protezione rotto. [VIMO...SE] Oggetti in movimento (ad esempio, autovetture) possono causare l'attivazione accidentale del sensore. [VIMO...SE] Sotto l'azione di forti interferenze elettromagnetiche possono verificarsi alterazioni nel funzionamento del prodotto.

SPIEGAZIONE DELLE INDICAZIONI E DEI SIMBOLI USATI
P1: Tensione nominale, frequenza.
P2: Potenza massima.
P3: Lampada a LED.
P4: Base / alloggiamento.
P5: Il prodotto soddisfa i requisiti delle Direttive dell'Unione Europea (UE).
P6: Certificato di Conformità attestante la confromità della qualità di produzione alle norme approvate sul territorio dell'Unione Doganale.
P7: Protezione contro i corpi solidi superiori a 1,0mm. Protezione contro i getti d'acqua.
P8: Classe I. Prodotto in cui la protezione contro la folgorazione è realizzata, oltre che con l'isolamento di base, con, ulteriori misure di sicurezza sotto forma di circuito di protezione supplementare a cui deve essere collegato il conduttore di protezione dell'impianto elettrico fisso.
P9: Utilizzabile in ambienti interni e all'esterno.
P10: Il simbolo indica la distanza minima che può avere il dispositivo di illuminazione (la sorgente luminosa) da luoghi ed oggetti da illuminare.
P11: Dismettere immediatamente dall'uso quando l'ampolla esterna della lampada è incrinata o rotta. Bisogna sostituire immediatamente la lente o lo schermo rotto o danneggiato, con un vetro di protezione.
P12: Intervallo di temperature ambiente a cui il prodotto può essere esposto.
P13: Il prodotto è conforme alle normative vigenti nel Regno Unito (UK).
P14: Il prodotto soddisfa i requisiti delle normative tecniche applicabili in Ucraina.

PROTEZIONE AMBIENTALE
Prenditi cura della pulizia e dell'ambiente. Si consiglia la differenziazione degli imballaggi da smaltire.
P15: Questa etichetta indica la necessità di raccolta differenziata dei rifiuti di apparecchiature elettriche ed elettroniche. I prodotti con questa etichetta, a pena di ammenda, non possono essere, smaltiti nella spazzatura ordinaria insieme ad altri rifiuti. Questi prodotti possono essere dannosi per l'ambiente e la salute umana, e richiedono particolari forme di trattamento / recupero / riciclaggio / neutralizzazione. I prodotti così etichettati devono essere smaltiti nei punti di raccolta dei rifiuti di apparecchiature elettriche ed elettroniche. Informazioni sui punti di raccolta/ritiro, sono disponibili presso le autorità locali o i rivenditori di tali attrezzature. Le attrezzature usate possono anche essere rese al rivenditore, in caso di acquisto di un nuovo prodotto, in quantità non maggiore dei nuovi prodotti dello stesso genere acquistati. Le regole di cui sopra si appliano nell'area dell'Unione Europea. Nel caso di altri paesi, è necessario utilizzare le norme giuridiche in vigore in quella nazione. Si consiglia di contattare il distributore del prodotto nella zona interessata.

AVVERTENZE / SUGGERIMENTI
Non attenendosi alle raccomandazioni di queste istruzioni si possono provocare, ad esempio, incendi, scottature, scosse elettriche, lesioni fisiche e altri danni materiali e immateriali. Ulteriori informazioni sui prodotti con marchio Kanlux sono disponibili all'indirizzo: www.kanlux.com
Kanlux SA non si assume alcuna responsabilità per le conseguenze scaturenti dall'inosservanza delle prescrizioni contenute in queste istruzioni. La società Kanlux SA si riserva il diritto di apportare modifiche al manuale di istruzioni - la versione attuale può essere scaricata dal sito www.kanlux.com.
Dichiarazione di conformita' CE: Con la presente KANLUX S.A. dichiara che il prodotto e' conforme alle prescrizioni principali e alle altre decisioni della direttiva 2014/53/EU. La dichiarazione di conformita' e' accessibile in forma elettronica sul sito: www.kanlux.com.

PL

PRZEZNACZENIE / ZASTOSOWANIE
Wyrób przeznaczony do stosowania w gospodarstwach domowych i ogólnego przeznaczenia.

MONTAŻ
Zmiany techniczne zastrzeżone. Przed przystąpieniem do montażu zapoznaj się z instrukcją. Montaż powinna wykonać osoba posiadająca odpowiednie uprawnienia. Wszelkie czynności wykonywać przy odłączonym zasilaniu. Należy zachować szczególną ostrożność. Schemat montażu: patrz ilustracje. Wyrób posiada styk/zacisk ochronny. Brak podłączenia przewodu ochronnego grozi porażeniem prądem elektrycznym. Wyrób może być przyłączony do sieci zasilającej, która spełnia standardy jakościowe energii określone prawem. Przed pierwszym użyciem należy upewnić się, co do prawidłowego mocowania mechanicznego i podłączenia elektrycznego. Nie przekraczać maksymalnej mocy obciążenia: patrz ilustracje. Dla zachowania właściwego stopnia IP należy dobrać średnicę przewodu zasilającego do średnicy dławicy zastosowanej w produkcie. [VIMO...SE] Wyrób należy montować tak, by pole działania czujnika było ukierunkowane poprzecznie względem poruszającego się obiektu.

CECHY FUNKCJONALNE
Wyrób użytkować wewnątrz i/lub na zewnątrz pomieszczeń. W wyrobie można stosować energooszczędne źródła światła. [VIMO...SE] Wyrób automatycznie załącza i wyłącza oświetlenie pod wpływem poruszających się obiektów. [VIMO...SE] Wyrób posiada możliwość regulacji czasu działania (TIME) oraz czułości (SENS).

ZALECENIA EKSPLOATACYJNE / KONSERWACJA
Konserwację wykonywać przy odłączonym zasilaniu po wystygnięciu wyrobu. Czyścić wyłącznie delikatnymi i suchymi tkaninami. Nie używać chemicznych środków czyszczących. Nie zakrywać wyrobu. Zapewnić swobodny dostęp powietrza. Wyrób może nagrzewać się do podwyższonej temperatury. Wymianę źródła światła wykonać po wystygnięciu wyrobu: patrz ilustracje. W wyrobie należy stosować źródła światła o parametrach podanych w instrukcji. Wyrób zasilać wyłącznie napięciem znamionowym lub zakresem podanych napięć. Niedopuszczalna jest praca urządzenia bez zamontowanych nakładek ochronnych na zaciskach przyłączeniowych. Niedopuszczalne jest użytkowanie wyrobu bez lub z pękniętą szybką ochronną. [VIMO...SE] Poruszające się obiekty (np. samochody) mogą spowodować przypadkowe uaktywnienie się czujnika. [VIMO...SE]. W obszarze działania silnych zakłóceń elektromagnetycznych mogą występować zakłócenia pracy wyrobu.

WYJAŚNIENIA STOSOWANYCH OZNACZEŃ I SYMBOLI
P1: Napięcie znamionowe, częstotliwość.
P2: Moc maksymalna.
P3: Lampa LED.
P4: Trzonek / oprawka.
P5: Wyrób spełnia wymagania Dyrektyw Unii Europejskiej (UE).
P6: Certfikat Zgodności potwierdzający jakość produkcji z zatwierdzonymi standardami na terytorium Unii Celnej.
P7: Ochrona przed ciałami stałymi większymi niż 1,0mm. Ochrona przed bryzgami wody.
P8: Klasa I. Wyrób, w którym ochronę przed porażeniem elektrycznym spełniają, poza izolacją podstawową, dodatkowe środki bezpieczeństwa w postaci dodatkowego obwodu ochronnego do którego należy podłączyć przewód ochronny stałej instalacji zasilającej.
P9: Można stosować wewnątrz i na zewnątrz pomieszczeń.
P10: Symbol oznacza minimalną odległość jaką może mieć oprawa oświetleniowa (jej źródła światła) od miejsc i obiektów oświetlanych.
P11: Bezzwłocznie zaprzestać eksploatacji gdy zewnętrzna bańka lampy jest pęknięta lub stłuczona. Należy natychmiast wymienić popękany lub uszkodzony klosz lub ekran, szybkę ochronną.
P12: Zakres temperatury otoczenia, na którą może być narażony wyrób.
P13: Wyrób spełnia wymagania przepisów stosowanych w Wielkiej Brytanii (UK).
P14: Wyrób spełnia wymagania przepisów technicznych stosowanych w Ukrainie.

OCHRONA ŚRODOWISKA
Dbaj o czystość i środowisko. Zalecamy segregację odpadów poopakowaniowych.
P15: Oznakowanie wskazuje na konieczność selektywnego zbierania zużytego sprzętu elektrycznego i elektronicznego. Wyrobów tak oznakowanych, pod karą grzywny, nie można wyrzucać do zwykłych śmieci razem z innymi odpadami. Wyroby takie mogą być szkodliwe dla środowiska i zdrowia ludzkiego, wymagają specjalnej formy przetwarzania, w szczególności odzysku, recyklingu i/ lub unieszkodliwiania. Wyroby tak oznakowane powinny zostać oddane do punktu zbierania zużytego sprzętu elektrycznego lub elektronicznego. Informacje na temat punktów zbierania/odbioru udzielają władze lokalne lub sprzedawcy tego rodzaju sprzętu. Zużyty sprzęt może zostać również oddany do sprzedawcy, w przypadku zakupu nowego wyrobu w ilości nie większej niż nowy kupowany sprzęt tego samego rodzaju. Powyższe zasady dotyczą obszaru Unii Europejskiej. W przypadku innych państw należy stosować prawne regulacje obowiązujące w danym kraju. Zalecamy kontakt z dystrybutorem naszego wyrobu na danym obszarze.

UWAGI / WSKAZÓWKI
Nie stosowanie się do zaleceń niniejszej instrukcji może doprowadzić np. do powstania pożaru, poparzeń, porażenia prądem elektrycznym, obrażeń fizycznych oraz innych szkód materialnych i niematerialnych. Dodatkowe informacje na temat produktów marki Kanlux dostępne są na: www.kanlux.com. Kanlux SA nie ponosi odpowiedzialności za skutki wynikające z nieprzestrzegania zaleceń niniejszej instrukcji. Firma Kanlux SA zastrzega sobie prawo do wprowadzania zmian w instrukcji - aktualna wersja do pobrania ze strony www.kanlux.com.
Deklaracja zgodności CE: Niniejszym KANLUX S.A. oświadcza, że wyrób jest zgodny z zasadniczymi wymaganiami oraz innymi stosownymi postanowieniami dyrektywy 2014/53/EU. Deklaracja zgodności jest dostępna w formie elektronicznej na stronie internetowej: www.kanlux.com.

CZ

URČENÍ / POUŽITÍ
Výrobek určený pro použití v domácnosti nebo k podobnému použití.

MONTÁŽ
Technické změny vyhrazeny. Před zahájením montáže se seznam s návodem. Montáž by měla provádět oprávněná osoba. Veškeré činnosti provádět při vypnutém napájení. Je nutné dodržet ostražitost. Schéma montáže: viz ilustrace. Výrobek má bezpečnostní svorku. Absence ochranného vedení může vést ke zranění elektrickým proudem. Výrobek může být připojen k takové napájecí síti, která splňuje standardní jakostní normy podle předpisů. Před prvním použitím se ujistit, zda mechanické připevnění a elektrické připojení jsou správně provedené. Nepřekračovat maximální výkon zátížení: viz ilustrace. Pro dodržení příslušného stupně IP vyberte průměr napájecího kabelu podle průměru kabelové průchodky použité na produktu. [VIMO...SE] Výrobek je nutné montovat tak, aby pole působnosti čidla bylo nasměrováno příčně ve vztahu k pohybujícímu se objektu.

FUNKČNÍ VLASTNOSTI
Výrobek používat uvnitř a/nebo vně místností. Ve výrobku lze používat úsporné světelné zdroje. [VIMO...SE] Výrobek automaticky zapíná a vypíná osvětlení v reakci na pohybující se objekty. [VIMO...SE] Výrobek má možnost nastavení času fungování (TIME) a citlivosti (SENS).

POKYNY K PROVOZU / ÚDRŽBA
Údržbu provádět jen pokud je výrobek odpojen od zdroje napětí a až vystydne. Čistit výhradně jemnými a suchými tkaninami. Nepoužívat chemické čistící prostředky. Nezakrývat výrobek. Zajistit volný přísun vzduchu. Výrobek se nesmí přehřívat nad dopuštěnou teplotu. Výměnu světelného zdroje provést po vychladnutí výrobku: viz ilustrace. Ve výrobku používat světelné zdroje s parametry uvedenými v návodu. Výrobek napájet p

RU/BY

ПРЕДНАЗНАЧЕНИЕ / ПРИМЕНЕНИЕ
Изделие предназначено для применения в домашнем хозяйстве и для общего употребления.

УСТАНОВКА
Технические изменения засекречены. Прежде, чем приступить к установке, следует познакомиться с инструкцией. Изделие должно замонтировать лицо с соответствующими правами. Всяческие действия следует проводить при выключенном питании. Следует соблюдать особую осторожность. Схема монтажа: смотреть иллюстрацию. К изделию прилагается смычка/защитный скоин. Отсутствие соединения защитного провода угрожает поражением электричеством. Изделие может быть присоединено к питающей сети, которая исполняет качественные стандарты энергии, утвержденные правом. Перед первым употреблением изделия следует проверить механическое крепление и электрическое соединение. Не превышать максимальную мощность нагрузки: смотреть иллюстрацию. Для поддержания должного уровня IP следует подобрать диаметр провода питания к диаметру кабельного ввода, используемого в продукте. [VIMO...SE] Изделие следует установить таким образом, чтобы поле действия датчика было направлено поперечно по отношению к двигающемуся объекту.

ФУНКЦИОНАЛЬНАЯ ХАРАКТЕРИСТИКА
Изделие применяется внутри и/или снаружи помещений. В изделии нельзя применять энергоэкономные источники света. [VIMO...SE] Изделие автоматически включает и выключает освещение под влиянием движущихся объектов. [VIMO...SE] Изделие имеет возможность регулировать время своего действия (TIME) и чуткости (SENS).

СОВЕТЫ ПО ЭКСПЛУАТАЦИИ / КОНСЕРВАЦИЯ
Уход за изделием при выключенном питании, только после того, как изделие остынет. Чистить исключительно деликатными и сухими тканями. Не применять химических чистящих средств. Не закрывать изделие. Обеспечить свободный доступ воздуха. Изделие может нагреваться до повышенной температуры. Источник света можно заменить только после того, как изделие остынет: смотреть иллюстрацию. Использовать источник света с указанными в инструкции параметрами. Изделие питается исключительно знаменательным напряжением или указанным напряжением. Недопустима работа оборудования без замонтированных защитных накладок на присоединительных зажимах. Недопустимо использование прибора без или с поврежденным защитным стеклом. [VIMO...SE] Двигающиеся объекты (напр. машины) могут вызвать случайную активизацию датчика. [VIMO...SE] В сфере действия сильных электромагнитных помех могут выступать перебои работы изделия.

ОБЪЯСНЕНИЯ ПРИМЕНЯЕМЫХ ОБОЗНАЧЕНИЙ И СИМВОЛОВ
P1: Напряжение номинальное, частота.
P2: Максимальная мощность.
P3: Лампа LED.
P4: Цоколь / патрон.
P5: Изделие выполняет требования Директива Европейского Союза (ЕС).
P6: Сертификат соответствия, подтверждающий соответствие качества продукции с утвержденными стандартами на территории Таможенного союза.
P7: Защита от проникновения предметов величиной более 1,0 мм. Защита от брызг воды.
P8: I Класс. В данном изделии защитную функцию от поражения электрическим током, кроме основной изоляции, исполняют также дополнительные средства безопасности, в качестве дополнительной защищающей цепи, к которой можно присоединить защитную цепь основного питательного устройства.
P9: Можно применять внутри и снаружи помещений
P10: Символ обозначает минимальное расстояние между светильником (его источником света) и освещаемым объектом.
P11: Если лампа лопнет или потрескается, ее следует немедленно поменять. Следует немедленно поменять потресканный или испорченный абажур или экран, защитное стекло.
P12: Диапазон температуры окружающей среды, в которой может работать изделие.
P13: Продукт соответствует требованиям действующих в Великобритании (UK) стандартам.
P14: Товар соответствует требованиям действующих в Украине технических регламентов.

ЗАЩИТА ОКРУЖАЮЩЕЙ СРЕДЫ
Заботьтесь о чистоте и окружающей среде. Рекомендуем сортировку отбросов.
P15: Данное обозначение указывает на необходимость селекционного сбора использованных электрических и электронических приборов домашнего обихода. Размеченные таким образом изделия нельзя выкидывать с обыкновенным мусором, за что грозит штраф. Данные изделия могут быть опасны для окружающей среды и для здоровья людей, они требуют специальной формы переработки / восстановления / рециклинга / обезвреживания. Данные изделия следует отдать в пункт сбора и утилизации электрического и электронического оборудования. Информацию на тему пунктов сбора/приема распространяют локальные власти или продавцы оборудования данного типа. Использованное оборудование можно также отдать продавцу, если новое изделие куплено в числе не больше, чем новое оборудование того же вида. Выше перечисленные правила касаются территории Европейского Союза. В случае других государств, следует придерживаться прав, действующих в данном государстве. Рекомендуем контакт с дистрибьютором нашего изделия на данной территории.

ПРИМЕЧАНИЯ / УКАЗАНИЯ
Несоблюдение данной инструкции может привести, например, к пожарам, ожогам, поражением электрическим током, а также к другим материальным и нематериальным убыткам. Дополнительная информация на тему товаров марки Kanlux доступна на сайте: www.kanlux.com. АО Kanlux не несет ответственности за последствия, вызванные в связи с несоблюдением предписаний данной инструкции. Компания Kanlux SA оставляет за собой право вносить изменения в инструкцию - текущая версия для скачивания на сайте www.kanlux.com.
Декларация соответствия CE: АО KANLUX сообщает, что изделие отвечает основным требованиям и соответствует иным постановлениям директивы 2014/53/EU. Декларация соответствия доступна в электронной версии на сайте фирмы: www.kanlux.com.

UA

ПРИЗНАЧЕННЯ / ЗАСТОСУВАННЯ
Виріб призначений для застосування у домашньому господарстві і загального призначення.

МОНТАЖ
Технічні зміни вимагають згоди виробника. Перед початком монтажу необхідно ознайомитися з інструкцією. Монтаж повинен виконуватися особою з відповідними компетенціями. Всі операції повинні проводитися при відімкненому живленні. Необхідно бути особливо обережним. Схема монтажу: див. ілюстрацію. Виріб має контакт / затискач заземлення. Якщо не підключити провід заземлення - існує небезпека ураження електричним струмом. Виріб можна включати у мережу живлення, що відповідає стандартам щодо енергії, визначеним відповідним законодавством. Перед першим використанням необхідно переконатися, що механічний монтаж і електричне підключення здійснені правильно. Не перевищувати максимальної потужності у навантаженні: див. ілюстрації. Для підтримки належного рівня IP слід підібрати діаметр проводу живлення до діаметру кабельного вводу, використовуваного в продукті. [VIMO...SE] Виріб необхідно монтувати таким чином, щоб поле дії датчика було направлене перпендикулярно відносно рухомого об'єкту.

ФУНКЦІОНАЛЬНІ ХАРАКТЕРИСТИКИ
Виріб використовується всередині і/або зовні приміщень. У виробі можна застосовувати енергоощадні джерела світла. [VIMO...SE] Виріб автоматично вмикає і вимикає освітлення внаслідок руху об'єктів. [VIMO...SE] У виробі реалізована можливість довільного регулювання часу роботи (TIME) та чутливості (SENS).

РЕКОМЕНДАЦІЇ ЩОДО ЕКСПЛУАТАЦІЇ / ОБСЛУГОВУВАННЯ
Технічні роботи проводити при відімкненому живленні і після того як виріб вистигне. Чистити лише м'якою та сухою тканиною. Не використовувати хімічних засобів чищення. Не накривати виробу. Забезпечити доступ повітря. Виріб може нагріватися до високої температури. Заміна джерела світла здійснюється після того, як виріб охолоне: див. ілюстрацію. У виробі використовуються джерела освітлення з вказаними у інструкції параметрами. Виріб живиться виключно номінальною напругою, або у напругою з вказаного діапазону. Заборонено робота пристрою без встановлених захисних накладок на затискних з'єднаннях. Заборонено експлуатувати виріб без, або з пошкодженим захисним склом. [VIMO...SE] Рухомі об'єкти (напр., автомобілі) можуть спричинити випадкове спрацювання датчика. [VIMO...SE] В області дії сильних електромагнітних перешкод можуть виникати перебої у роботі виробу.

ПОЯСНЕННЯ ВИКОРИСТАНИХ ПОЗНАЧЕНЬ І СИМВОЛІВ
P1: Номінальна напруга, частота.
P2: Максимальна потужність.
P3: Лампа LED.
P4: Цоколь / патрон.
P5: Виріб відповідає вимогам Директив Євросоюзу (ЄС).
P6: Сертифікат відповідності, що підтверджує відповідність якості продукції до затверджених стандартів на території Митного союзу.
P7: Захист від проникнення твердих предметів розміром більшим, ніж 1,0 мм.
Захист від бризків води.
P8: Клас I.Виріб, у якому засобом захисту від ураження електричним струмом, окрім основної ізоляції, є додаткове захисне коло, що підключається до заземлення мережі живлення.
P9: Використовується лише всередині і зовні приміщень.
P10: Символ визначає мінімальну відстань між світильником (його джерела світла) від місць і об'єктів освітлення.
P11: Негайно припинити експлуатацію, якщо зовнішня колба лампи тріснула або розбилась. Необхідно негайно замінити тріснутий ковпак, екран чи захисне скло.
P12: Діапазон температури навколишнього середовища допустимий для виробу.
P13: Товар відповідає вимогам нормативних документів, що застосовуються на території Великобританії.
P14: Продукція відповідає вимогам технічних регламентів, що діють в Україні

ЗАХИСТ НАВКОЛИШНЬОГО СЕРЕДОВИЩА
Піклуйтеся про чистоту і зовнішнє середовище. Рекомендується розділяти відходи.
P15: Це позначення вказує на необхідність розділяти використане електричне та електронне обладнання. Вироби з таким позначенням заборонено викидати до звичайного сміття з іншими відходами під загрозою штрафу. Такі вироби можуть спричинити шкоду навколишньому середовищу і здоров'ю людини, ці вироби потребують спеціальної форми переробки / регенерації / знешкодження. Вироби з таким маркуванням повинні здаватися у пункти збору використаного електричного й електронного обладнання. Інформацію щодо пунктів збору/приймання можна отримали у місцевих органах влади, або продавця обладнання. Використане обладнання можна також повернути продавцеві у випадку придбання нового виробу, у кількості, що не перевищує нового обладнання цього ж виду. Вищенаведені положення діють на території Європейського Союзу. Для інших держав слід застосовувати законоположення, що діють у даній державі. Рекомендуємо звернутися до нашого дистриб'ютора на даній території.

ЗАУВАЖЕННЯ / ВКАЗІВКИ
Недотримання рекомендацій даної інструкції може спричинити, напр., пожежу, опіки, ураження електричним струмом, тілесні травми та завдати іншої матеріальної і нематеріальної шкоди. Додаткову інформацію щодо продуктів торгової марки Kanlux можна отримати на веб-сторінці: www.kanlux.com. АТ "Kanlux" не несе відповідальності за наслідки недотримання даної інструкції. Компанія Kanlux SA залишає за собою право вносити зміни в інструкцію - поточна версія для скачування на сайті www.kanlux.com.
Декларація відповідності CE: Справжнім Kanlux S.A. заявляє, що виріб відповідає основним вимогам та іншим відповідним положенням директиви 2014/53/EU. Декларацію про відповідність розміщено в електронній формі на веб-сайті: www.kanlux.com.

LT

PASKIRTIS / TAIKYMAS
Gaminys skirtas vartoti namų ūkiuose ir bendriems vartotojų tikslams.

MONTAVIMAS
Draudžiama daryti techninius pakeitimus. Prieš pradedant montuoti susipažink su instrukcija. Montavimą turi atlikti asmuo turintis atitinkamus įgalinimus. Visi darbai turi būti atliekami atjungus maitinimą. Būtinas ypatingas atsargumas. Montavimo schema: žiūrėk iliustracijas. Gaminys turi kontaktą/apsauginį gnybtą. Neprijungus apsauginio laido, kyla elektros smūgio pavojus. Gaminys gali būti prijungtas prie maitinimo tinklo, kuris atitinka teisės aktais patvirtintus energetinius kokybės standartus. Prieš pirmą panaudojimą reikia įsitikinti, kad gaminys yra taisyklingai mechaniškai sumontuotas ir tinkamu būdu elektriškai sujungtas. Negalima peržengti maksimalios apkrovos: žiūrėk iliustracijas. Norint išlaikyti tinkamą IP laipsnį reikia parinkti maitinimo laido skersmenį prie įrenginio riebokšlio skersmens. [VIMO...SE] Gaminį reikia įtaisyti tokiu būdu, kad sensoriaus veikimo laukas būtų nukreiptas skersai prieš judantį objektą.

FUNKCIONALUMO BRUOŽAI
Gaminį skirtas vartoti patalpų viduje ir/arba išorėje. Gaminyje gali būti taikomi energijų taupantys šviesos šaltiniai. [VIMO...SE] Gaminys automatiškai įjungia ir išjungia apšvietimą esant judančiu objektų įtakoje. [VIMO...SE] Gaminys leidžia reguliuoti veikimo laiką (TIME) ir jautrumą (SENS).

EKSPLOATAVIMO REKOMENDACIJOS / KONSERVAVIMAS
Konservacinius darbus reikia vykdyti atjungus maitinimą ir gaminiui ataušus. Valyti tik švelniais ir sausais audiniais. Nevartoti cheminių valymo priemonių. Neuždengti gaminio apdangalais. Užtikrinti laisvą oro pritekėjimą. Gaminys gali įšilti iki padidintos temperatūros. Šviesos šaltinį keitimą galima atlikti gaminiui ataušus. žiūrėk iliustracijas. Gaminiui reikia taikyti šviesos šaltinius, kurių parametrai atitinka tuos nurodytus instrukcijoje. Gaminį reikia maitinti tik nominalia įtampa arba įtampomis nurodytame diapazone. Įrenginys negali veikti be įtaisytų apsauginių plokštelių ant prijungiamųjų gnybtų. Uždrausta naudoti gaminį be apsauginio stiklo arba jam suplyšus. [VIMO...SE] Judantys objektai (pvz. automobiliai) gali sukelti atsitiktinį sensoriaus aktyvinimą. [VIMO...SE] Didėlių elektromagnetinių trikdžių veikimo teritorijoje gaminio darbas gali būti sutrikdytas.

VARŤOJAMŲ ŽENKLINIMŲ IR SIMBOLIŲ AIŠKINIMAS
P1: Nominali įtampa, dažnis.
P2: Maksimali galia.
P3: LED lemputė.
P4: Galvutė / patronas.
P5: Gaminys atitinka Europos Sąjungos (ES) direktyvų reikalavimus.
P6: Atitikties sertifikatas patvirtinantis gamybos kokybę pagal užtvirtintus Muitinės Sąjungos teritorijoje standartus.
P7: Apsauga nuo kietų kūnų didesnių negu 1,0mm. Apsauga nuo vandens purslų.
P8: I klasė. Gaminys, kuriame apsaugos nuo elektros smūgio priemonės apima be pagrindinės izoliacijos, papildomas apsaugos priemones, t.y. apsauginę grandinę, prie kurios turi būti prijungtas pastovus maitinimo įrangos apsaugnis laidas.
P9: Galima vartoti patalpų viduje ir išorėje.
P10: Simbolis reiškia minimalų atstumą kolį gali turėti šviestuvas (jo šviesos šaltinis) nuo apšviečiamų vietų ir objektų.
P11: Reikia nedelsiant nutraukti naudojimą, jeigu išorinis lempos apgaubas yra suplyšęs ar sudaužytas. Reikia tuojau pat pakeisti sutrūkinėjusį arba pažeistą gaubtą arba ekraną, apsauginį stiklą.
P12: Aplinkos temperatūros diapazonas, kuriame gaminio atžvilgiu nėra sukeliamas pavojus.
P13: Produktas atitinka Didžiojoje Britanijoje (JK) taikomų taisyklių reikalavimus.
P14: Gaminys atitinka Ukrainoje galiojančių techninių reglamentų reikalavimus.

APLINKOSAUGA
Rūpinkitės švarumu ir aplinka. Rekomenduojame sunaudotų pakuočių atliekų segregavimą.
P15: Šis ženklinimas nurodo, kad sudėvėti elektriniai ir elektroniniai įrenginiai privalo būti selektyviai surenkami. Taip paženklintų gaminių negalima išmesti į komunalinių atliekų savartyną kartu su kitomis šiukšlėmis - už tai gresia piniginė bauda. Tokie gaminiai gali būti kenksmingi kaip aplinkai, taip ir žmonių sveikatai, jiems turi būti taikomos specialios žaliavų perdirbimo priemonės siekiant užtikrinti tų atliekų utilizavimą, nukenksminimą, antrinį panaudojimą. Taip paženklinti gaminiai privalo būti perduoti sudėvėtų elektroninių ir elektrinių įrenginių surinkėjui. Informacijos dėl surinkėjų/priėmėjų perduoda vietos valdžios arba šio tipo įrenginio pardavėjai. Sudėvėtas įrenginys taip pat gali būti perduotas pardavėjui, nupirkus naują gaminį, kiekiu kuris neperžengia šio tipo nupirkto įrenginio kiekį. Anksčiau minėtos taisyklės liečia Europos Sąjungos teritoriją. Kitose Šalyse reikia taikyti teisinius reguliavimus, kurie galioja šioje šalyje. Rekomenduojame susisiekti su mūsų tiekėju, atitinkamoje teritorijoje.

PASTABOS / NURODYMAI
Nesilaikymas šios instrukcijos nurodymų gali sukelti pvz. gaisrą, nuplykimus, elektros smūgį, fizinius pažeidimus bei kitokias materialias ir nematerialias žalas. Papildomų informacijų Kanlux markės gaminių tema rasite svetainėje: www.kanlux.com
Kanlux SA neneša atsakomybės už pasekmes kilusias dėl šios instrukcijos reikalavimų nesilaikymo. Įmonė Kanlux SA pasilieka sau teisę keisti instrukciją - aktualią versiją rasite tinklapyje: www.kanlux.com.
ES atitikties deklaracija: Šiuo pareiškimu KANLUX S.A. patvirtina, kad gaminys atitinka esminius reikalavimus ir kitus atitinkamus 2014/53/EU direktyvos nurodymus. Atitikties deklaracija prieinama elektronine forma adresu: www.kanlux.com.

LV

IZMANTOJUMS / LIETOŠANA
Izstrādājums ir paredzēts lietošanai mājsaimniecības un vispārējam izmantojumam.

MONTĀŽA
Aizliegts veikt tehniskas izmaiņas. Pirms montāžas iepazīstieties ar instrukciju. Montāža jāveic personai kam ir piemērotas kvalifikācijas. Visas darbibas jāveic esot izslēgtam spriegumam. Jābūt īpaši piesardzīgam. Montāžas shēma: skaties ilustrācijas. Izstrādājumam ir drošības kontakts/spaile. Ja drošības vads nav pieslēgts parādās elektrošoka risks. Izstrādājumu var pieslēgt barošanas elektrotīklam, kas atbilst enerģijas kvalitātes standartiem pēc likuma. Pirms pirmās lietošanas jāpārliecinās, vai ir piemērots mehāniskais piestiprinājums un elektriskā pieslēgšana. Neparsniedziet maksimālo piepūli: skaties ilustrācijas. Lai saglabāt attiecīgu IP līmeni, samekliet barošanas vada diametru droseles, kas ir izmantota produktā, diametram. [VIMO...SE] Izstrādājums jāsamontē tā, lai sensora darbības lauks būtu novirzīts krustveidīgi pret kustīgu objektu.

FUNKCIONĀLĀS ĪPAŠĪBAS
Izstrādājums jālieto telpu iekšā/ārpusē. Izstrādājumā var lietot energoekonomiskos gaismas avotus. [VIMO...SE] Izstrādājums automātiski ieslēdz un izslēdz apgaismojumu ar kustīgu objektu iedarbību. [VIMO...SE] Izstrādājumā ir iespēja regulēt darbības laiku (TIME) un jutīgumu (SENS).

EKSPLUATĀCIJAS NORĀDĪJUMI / KONSERVĀCIJA
Konservācija jāveic esot izslēgtam spriegumam. pēc tam kad izstrādājums atdzisis. Tīrīt tikai ar delikātiem un sausiem audumiem. Nelietojiet ķīmiskus tīrīšanas līdzekļus. Neapklājiet izstrādājumu. Jānodrošina brīva pieeja gaisam. Izstrādājums var iesildīties līdz paaugstinātas temperatūras. Gaismas avota nomaina jāveic pēc tam kad izstrādājums atdzisis: skaties ilustrācijas. Izstrādājumā jālieto gaismas avoti. kādu parametri atbilst tiem parametriem. kas norādīti instrukcijā. Izstrādājums jāapgādā ar nominālo spriegumu vai spriegumiem norādītā apjomā. Ierīce nedrīkst darboties bez samontētām drošības plāksnēm pie savienojumu spailēm. Nedrīkst lietot izstrādājumu ja drošības stiklam ir sprauga. [VIMO...SE] Objekti. kas kustas (piem. automašīnas) var izraisīt nejaušu sensora ieslēgšanu. [VIMO...SE] Stipru elektromagnētisku traucējumu teritorijā var parādīties traucējumi izstrādājuma darbā.

IZMANTOTU APZĪMĒJUMU UN SIMBOLU IZSKAIDROŠANA
P1: Nominālais spriegums, frekvence.
P2: Maksimālā jauda.
P3: LED lampa.
P4: Korpuss / rāmis.
P5: Izstrādājums atbilst Eiropas Savienības direktīvu prasībām (ES).
P6: Atbilstības Sertifikāts, kas apliecina produkcijas kvalitāti ar Muitas Savienības teritorijā apstiprinātajiem standartiem.
P7: Aizsardzība no cietām vielām kas ir lielākas nekā 1,0mm. Aizsardzība no ūdens šļakstiem.
P8: Klase I. Izstrādājums kāda aizsardzību no elektrošoka veido, izņemot pamata izolāciju, papildu drošības līdzekļi papildu aizsardzības ķēdes veidā, kam jāpieslēdz pastāvīgas elektroinstalācijas aizsardzības vads.
P9: Var lietot telpu iekšā un ārpusē.
P10: Simbols nozīmē minimālo attālumu, kāds var būt apgaismojuma rāmim (tās gaisma avota) no vietām un apgaismotiem objektiem.
P11: Tūlīt jāpārtrauc lietošana gadījumā, kad ārējam lampas apvalkam ir sprauga vai lūzumi. Tūlīt jānomaina pārplīsta vai ievainota lēca vai ekrāns, aizsardzības rūts.
P12: Apkārtnes temperatūras diapazons, kādas iedarbībai var būt izstādīts izstrādājums.
P13: Produktas atitinka Didžiojoje Britanijoje (JK) taikomų taisyklių reikalavimus.
P14: Prece atbilst Ukrainā piemērojamo tehnisko noteikumu prasībām.

VIDES AIZSARDZĪBA
Rūpējieties par tīrību un apkārtējo vidi. Ieteicam šķirot iepakojumu atkritumus
P15: Tas apzīmējums rāda ka ir vajadzība selektīvi vākt lietotas elektriskās un elektroniskās iekārtas. Tajā veidā apzīmēti izstrādājumus, neizpildes gadījumā paredzot naudas sodu, nedrīkst izmest kopā ar parastiem atkritumiem. Tādi izstrādājumi var būt kaitīgi videi un cilvēku veselībai, tie pieprasa speciāla tipa pārstrādāšanas / otrreevēja izmantošana / reciklēšana / neutralizēšana. Tajā veidā apzīmēti izstrādājumi jāatdod attiecīgajā lietotu elektronisko vai elektrisko iekārtu vākšanas punktā. Informāciju par vākšanas/saņemšanas punktiem var iegūt no reģionālas valdības vai šī tipa iekārtas pārdevēja. Lietotu iekārtu var arī atdot pārdevējam, gadījumā kad tiek iepirkts jauns izstrādājums daudzumā, kas nepārsniedz tā paša tipa iepirktas iekārtas daudzumu. Iepriekšminēti norādījumi attiecas uz Eiropas Savienības teritoriju. Citās valstīs jāievēro juridiski noteikumi, kas ir spēkā attiecīgā valstī. Ieteicam sazināties ar mūsu izstrādājuma izplatītāju attiecīgajā reģionā.

PIEZĪMES / NORĀDĪJUMI
Šis instrukcijas norādījumu neievērošana var novest līdz piem. ugunsgrēka radīšanai, apdegumiem, elektrošokam, fiziskiem ievainojumiem un citiem materiāliem vai nemateriāliem zaudējumiem. Papildu informācija par Kanlux markas produktus ir pieejama šeit: www.kanlux.com
Kanlux SA nenes atbildību par sekām kas radīsies šīs instrukcijas norādījumu neievērošanas dēļ. Firma Kanlux SA aizstāv sev tiesību mainīt instrukciju - aktuālā versija ir pieejama mājaslapā www.kanlux.com
ES atbilstības deklarācija: Ar šo deklarāciju KANLUX S.A. apstiprina, ka izstrādājums atbilst būtiskām prasībām un citiem atbilstošiem 2014/53/EU direktīvas norādījumiem. Atbilstības deklarācija ir pieejama elektroniskā formā mājas lapā: www.kanlux.com.

EE

EESMÄRK / RAKENDUS
Seade mõeldud ärakasutamiseks elamumajanduses ja üldeesmärkideks.

MONTEERIMINE
Tehnilised muudatused reserveeritud. Enne kokkupanemise tööde asumist tutvu kasutamisejuhendiga. Monteerimistöösid peab sooritama vastavaid kvalifikatsioone omav isik. Igasugu tehinguid sooritada väljalülitatud toitevoolu korral. Tuleb säilitada erilised ettevaatlikkuse vahendid. Enne esimest kasutamist tuleb ülekontrollida seade õigeparast mehaanilist kinnitust ja elektrilist ühendust. Seade võib olla ühendatud toitlustus energiavõrguga, mis täidab seaduse poolt ettenähtud energia kvaliteedi normid. Monteerimise skeem: vaata illustratsiooni. Mitte ületada maksimaalseit koormuse võimsust: vaata illustratsiooni. Vastava IP-klassi säilitamiseks peate valima toitejuhtme, mille läbimõõt vastaks tootes kasutatud drosseli läbimõõdule. [VIMO...SE] Seade tuleb kinnitada sel viisil, et anduri töövali oleks suunatud liikuva objekti suhtes perpendikulaarselt.

OTSTARBEKOHASED OMADUSED
Seaded kasutada ruumide sees ja/või väljaspool ruumi. Seadmes võib kasutada energiatõõstvaid valguse allikaid. [VIMO...SE] Seade automaatselt lülitub sisse ja välja valgustuse, liikuvate objektide mõjul. Seade omab võimalust reguleerida töötamise aega (TIME) ning tundlikust (OO/PÄEV)

EKSPLUATATSIOONILISED / HOOLDUS SOOVITUSED
Konserveerimise töösid sooritada välja lülitatud voolu juures, peale toote maha jahtumist. Puhastada ainult õrnadega ja kuiva lapiga. Ärge kasutage keemilisi puhastusvahendeid. Ärge katke seadet. Tagada vaba õhu juurdepääsu. Seade võib kuumeneda kõrgematele temperatuuridele. Valguseallika väljavahetamist sooritada peale toote maha jahtumist: vaata illustratsiooni. Seadmes tuleb kasutada valgusallikaid, vastavalt parameeritrtele märgistatud kasutamise instruktsiooni. Seadet tuleb pingestada ainult nominaal väärtuse järgi või näidatud pinge vahemikus. Lubamatu on seadme töötamine ilma peale kinnitatud kaitsekattetu ühendusklemmidel. Lubamata on seadme kasutamine ilma või pragunenud kaitseklaasiga. [VIMO...SE] Liikuvad objektid (näiteks autod) võivad põhjustada anduri juhulsikku sisselülitamist. [VIMO...SE] Ümbruskonnas, kus esinevad tugevad elektromagnetilise välja häired võib esineda seadme töö puuduslikus.

KASUTATUD MÄRGISTUSTE JA SÜMBOLITE SELGITUSED
P1: Nominaal pinge, sagedus.
P2: Maksimaalne võimsus.
P3: LED Lamp.
P4: Sokkel / lambipesa.
P5: Toode vastab Euroopa Liidu (EL) Direktiivide nõuetele.
P6: Vastavustunnistus, mis tõendab tootmise kvaliteedi vastavust kinnitatud standartidega Tolliliidu territooriumil.
P7: Seade on tolmujuurdepääsust kaitstud. Kaitse veepritsmete eest.
P8: II Klass. Seade, kus kaitset elektrilöögi eest vastutab veel, peale põhiisolatsiooni, lisakaitsevahendid nagu kahekordne või tugevdatud isolatsioon.
P9: On lubatud kasutada nii seespool, kui ka väljaspool ruumi.
P10: Märgistatud sümbol määrab ära minimaal kauguse, mida peab tagama valgustikeha (selle valguseallikas) kohtadest ja objektidest, mida valgustab.
P11: Otsekohe lõpetada seadme ekspluateerimist, kui lambi välispurk on pragunenud või purunenud.
P12: Ümbruskonna temperatuuri vahemik, millega on lubatud mõjutada seadet.
P13: Toode vastab Suurbritannias (UK) kehtivate eeskirjade nõuetele.
P14: Toode vastab Ukrainas kehtivate tehniliste eeskirjade nõuetele.

KESKONNAKAITSE
Hoolitse puhtuse ja keskkonna eest. Soovitame pakendijäätmete segregatsiooni
P15: See märgistus näitab vajadust eraldi koguda ärakasutatud elektri- ja elektroonikaseadmeid. Tooteid sel viisil märgistatud, trahvi ähvardusel, ei tohi väljavisata tavalisse prügikasti koos muude jäätmetega. Sellised tooted võivad olla kahjulikud keskkonnale ja inimeste tervisele, nad nõuavad erilist ümbertöötlemist / taaskasutamist / ringlussevõtu / kõrvaldamist Tooted sel viisil märgistatud peavad olema ära antud kasutatud elektriseadmete või elektroonikaseadmete kogumispunkti.
Teavet kogumispunktide/vastuvõtmise kohtade kohta saavad anda kohalikud omavalitsus võimud või selliste seadmete edasimüüjad. Kasutatud seadmeid võib tagastada ka müüjale, juhul, kui ostetatav kogus uusi tooteid ei ole suurem, kui ostetavad samalaadi uued seadmed oma kogusega on vastavuses. Ülevalpool toodud reeglid kehtivad Euroopa Liidu piirkonnas. Teiste riikide puhul tuleks kasutusele võtta kohalikke õigusakte, mis kehtivad antud riigis. Me soovitame teil ühendust võtta oma tootе turustajaga teie piirkonnas.
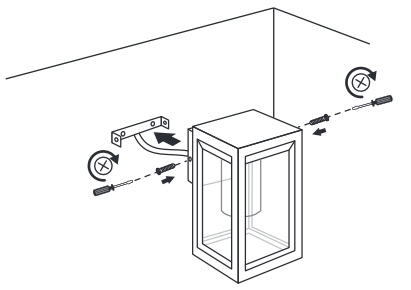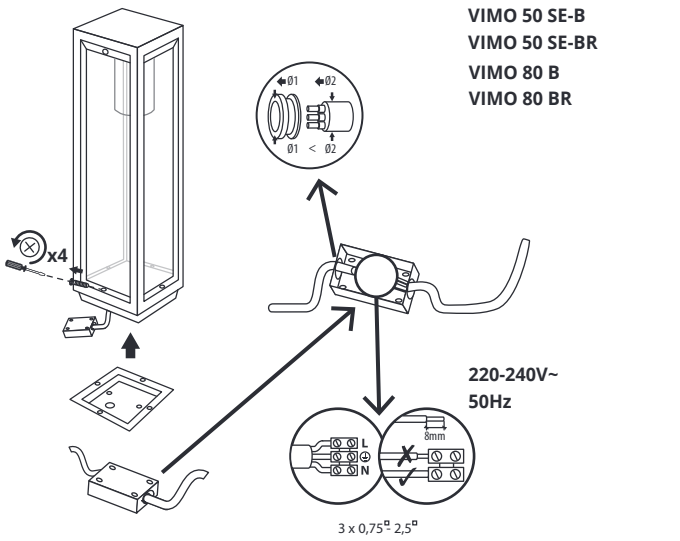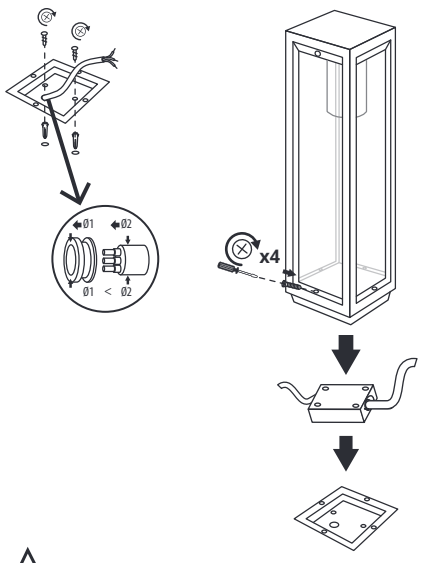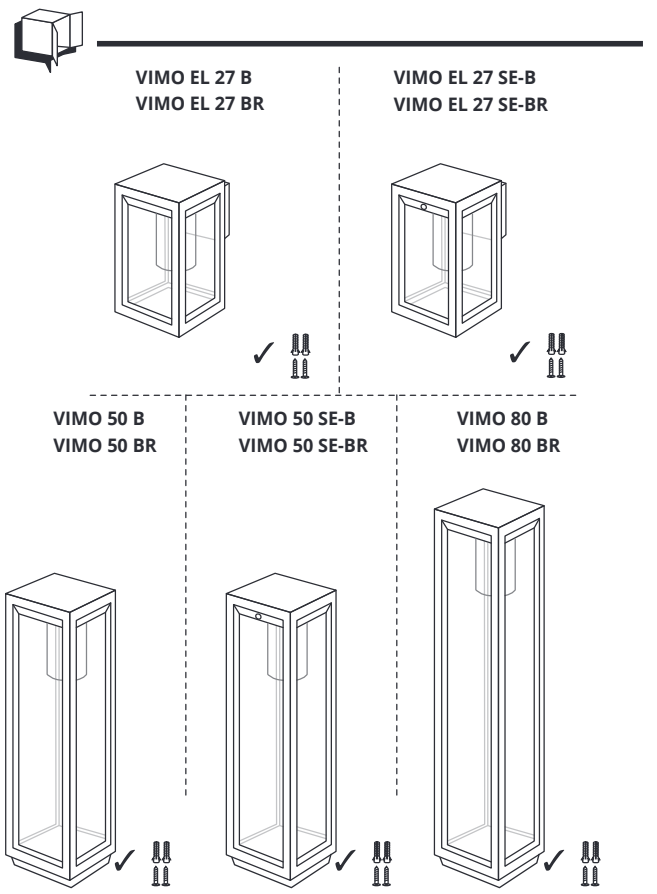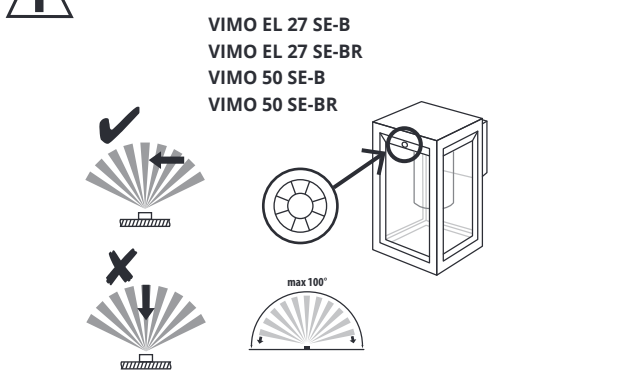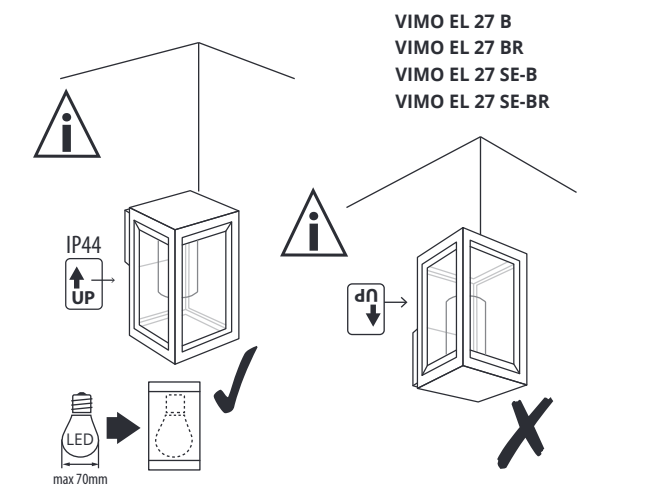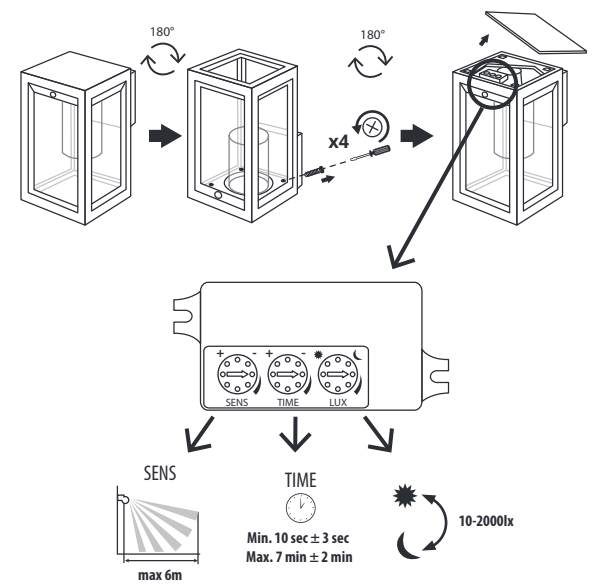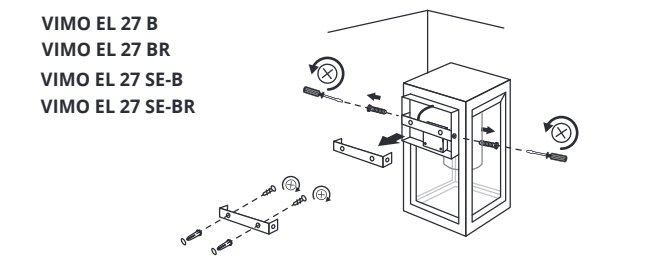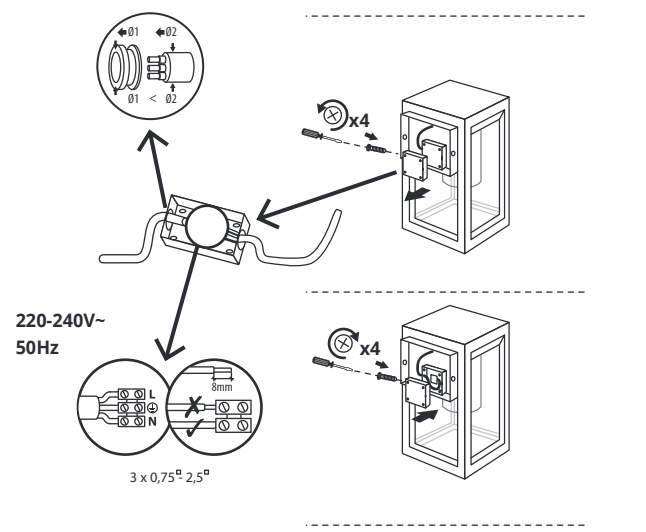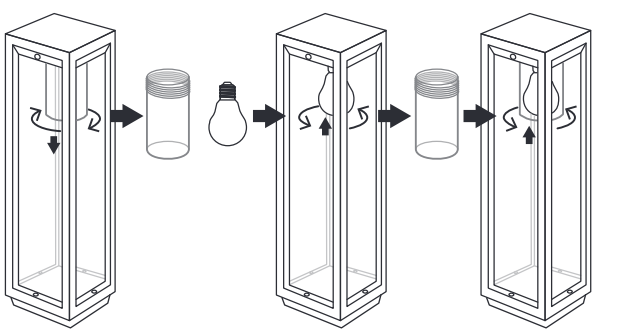
MÄRKUSED / NÄPUNÄITED
Käesoleva käsiraamatus toodud soovituste eiramine, võivad põhjustada näiteks tulekahju, põletushaavu, elektrilööki, füüsilisi vigastusi ja muid kahjustusi nii materiaalseid ja immateriaalseid. Kanlux margi all olevate toodete kohta lisainfot leiate veebil: www.kanlux.com
Kanlux A.S. ei kanna mingisugust vastutust juhtumite eest, mis tulenevad mitte kinnipidamisest siin toodud kasutusjuhendusest. Firma Kanlux SA jätab endale õiguse muudatuste tegemiseks kasutusjuhendis – kehtiva versiooni saab alla laadida veebilehelt www.kanlux.com.
CE vastavusdeklaratsioon: käesolevaga KANLUX S.A. kinnitab, et toode vastab põhinõuetele ja teistele asjakohastele sätetele direktiivile 2014/53/EU.
Vastavustunnistus on kättesaadav elektroonilisel kujul kodulehel: www.kanlux.com