MSI Graphics Card Quick Start Guide

Package Contents

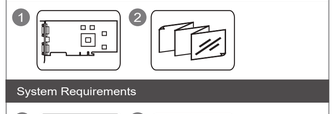

System Requirements

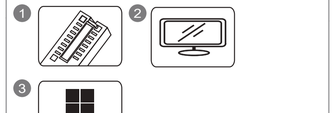

Auxiliary Tools

Installation Guide [NVIDIA]

Installation Guide [AMD]

Part NO: G52-XXXX2ED

Hardware Installation

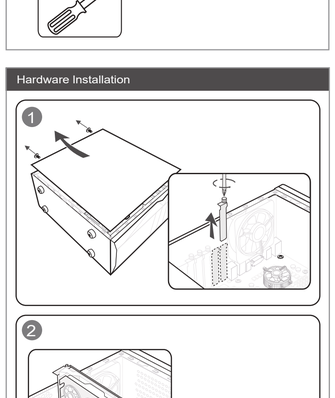

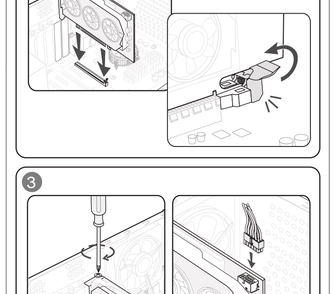

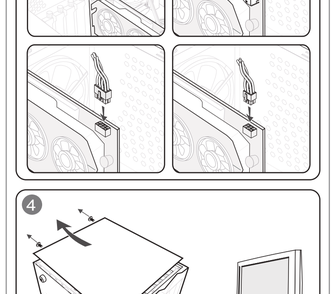

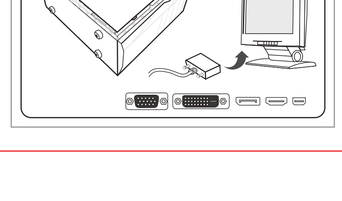

MSI Afterburner is the world's most recognized and widely used graphics card overclocking utility.
For more information please visit:
http://www.msi.com/page/afterburner

The terms HDMI™, HDMI™ High-Definition Multimedia Interface, HDMI™ Trade dress and the HDMI™ Logos are trademarks or registered trademarks of HDMI™ Licensing Administrator, Inc.

- Note that the installation pictures shown here are for reference only and may vary from the actual ones.
- For more information about MSI Graphics Cards, please visit MSI websites at www.msi.com/Graphics-cards

English

Package Contents
(Please consult your retailer if anything is missing or damaged.)
1. Graphics Card.
2. User Manual or Quick Guide (depends on the product).

Precautions for use
1. The warranty does not cover defects or malfunctions caused by running the processing unit and/or memory out of product specifications, also known as overclocking.
2. Altering or updating graphics card's BIOS without MSI authorization will void your warranty.

System Requirements
1. PCI Express-compatible motherboard with one dual-width x16 graphics slot.
2. A monitor with at least one input connector equivalent to the output connectors of your graphics card.
3. Microsoft® Windows® or Linux operating system (depends on the product).
4. At least 1.5 GB of available hard-disk space.

Auxiliary Tools
1. Phillips head screwdriver: This can be used to do most of the installation. A screwdriver with a magnetic head makes the process a lot easier.

Hardware Installation
1. Turn off the computer and unplug the power cable. Then open your computer case by removing the side panel. Remove any expansion bracket on the back of your case which may obstruct your new graphics card
   * If you are replacing a graphics card, make sure to hold the graphics card bracket in place and carefully loosen the screws. Then unplug any supplementary PCIe power connectors on the card and carefully remove the card using the release clip on the PCIe socket on the motherboard.
2. Position the graphics card directly over the empty PCIe slot and press one end of the card into the slot first. Gently but firmly press the other end until it is fully seated in the slot (you will hear a click). Secure the bracket of the graphics card to your case with screws.
3. Connect any additional PCIe 6/8/16-pin power connector.
4. Close your computer case back up and plug in the power cable. Connect the output of your graphics card to your monitor with a display cable.

Software Installation
1. Turn on your computer and let it boot into your operating system.
2. Open a web browser, go to www.msi.com and go to the webpage of the graphics card you have installed.
3. Click "SUPPORT" to see an overview of the Drivers and Utilities for your specific product.
   a. Driver: You can download the driver directly from NVIDIA or AMD official website (depending on the GPU of your card).
   b. MSI Center: Please download the software and follow the steps to complete the installation. (Requires Microsoft® Windows® 10 or later)
   * To control the graphics card's LED effects, please run the MSI Center software first and then activate the Mystic Light function.
   c. Afterburner: Choose appropriate operating system and download it, then follow the steps to complete the installation.

Deutsch

Lieferumfang
(Wenn Teile fehlen oder beschädigt sein sollten, wenden Sie sich bitte an Ihren Händler.)
1. Grafikkarte
2. Benutzerhandbuch (produktabhängig)

Vorsichtsmaßnahmen für die Nutzung
1. Die Gewährleistung bezieht sich nicht auf Fehler oder Funktionsstörungen, die während des Betriebs des Prozessors und/oder des Arbeitsspeichers außerhalb unit and/or memory out of product specifications, also known as overclocking.
2. Bei Änderung oder Aktualisierung des BIOS der Grafikkarte ohne MSI-Autorisierung verfällt Ihr Gewährleistungsanspruch.

Systemanforderungen
1. PCI-Express-kompatibles Motherboard mit x16-Grafikstecksplatz (Grafikkarte benötigt zwei Slotbängen Platz)
2. Einen Monitor mit mindestens einem Display-Eingang, der den Ausgängen der Grafikkarte entspricht
3. Microsoft® Windows® oder ein Linux-Betriebssystem (abhängig vom Produkt).
4. Mindestens 1.5 Gigabyte verfügbarer Speicherplatz

Hilfswerkzeuge
1. Kreuzschlitz-Schraubenzieher: Dieser wird für den Großteil der Installation benötigt. Ein Schraubendreher mit magnetischer Spitze macht den Einbau noch einfacher.

Hardware-Installation
1. Schalten Sie den Computer aus und entfernen Sie das Stromkabel. Entfernen Sie dann das Seitenpanel Ihres Computergehäuses. Entfernen Sie Erweiterungsplatzhalter hinter Ihrem Computergehäuse, die den Einbau einer neuen Grafikkarte verspernen könnten.
   * Wenn Sie Ihre Grafikkarte ersetzen, halten Sie die Grafikkarte vorsichtig die Schraubenlöcher. Stecken Sie danach alle zusätzlichen PCIe-Stromkabel von der Grafikkarte aus und öffnen Sie den Hahn-Clip des PCIe-Slots auf dem Motherboard, um die Grafikkarte entnehmen zu können.
2. Positionieren Sie Ihre Grafikkarte direkt über dem freien PCIe-Slot und drücken Sie zuerst ein Ende der Grafikkarte in den Slot hinein. Bitte drücken Sie danach das andere Ende vorsichtig in den Slot, bis die Grafikkarte fest in diesem sitzt (ein Klick-Geräusch wird zu hören sein). Schrauben Sie die Grafikkarten-Halterung an den Gehäuseöcksete, um die Grafikkarte zu befestigen.
3. Schließen Sie einen zusätzlichen 6/8/16-poligen PCIe-Stromstecker an.
4. Befestigen Sie das Seitenpanel wieder am Gehäuse und stecken Sie das Stromkabel wieder ein. Schließen Sie den Bildausgang der Grafikkarte mit einem Kabel am Monitor an.

Software-Installation
1. Schalten Sie den Computer an und starten Sie das Betriebssystem.
2. Öffnen Sie einen Internetbrowser. Rufen Sie www.msi.com auf und suchen Sie die Produktseite Ihrer Grafikkarte auf.
3. Klicken Sie auf "SUPPORT", um eine Übersicht über Treiber und Programme für Ihr Produkt zu erhalten.
   a. Treiber: Sie können den Treiber direkt von der offiziellen NVIDIA- oder AMD-Website herunterladen (abhängig von der GPU Ihrer Karte).
   b. MSI Center: Bitte laden Sie die Software herunter und befolgen Sie die Schritte, um die Installation abzuschließen. (Erfordert Microsoft® Windows® 10 oder höher)
   * Um die LED-Effekte der Grafikkarte zu steuern, müssen Sie bitte zuerst das MSI Center aus und aktivieren Sie dann die Mystic Light-Funktion.
   c. Afterburner: Wählen Sie Ihr Betriebssystem aus und laden Sie das Programm herunter. Befolgen Sie danaufhin die aufgeführten Schritte, um die Installation abzuschließen.

Français

Contenu de l'emballage
(Veuillez contacter votre revendeur en cas d'objet manquant ou endommagé)
1. Carte graphique
2. Manuel utilisateur (selon le produit)

Précautions d'emploi
1. La garantie ne couvre pas les défauts ou les dysfonctionnements provoqués par l'utilisation de l'unité de traitement et/ou de la mémoire en dehors des spécifications du produit, ce qu'on appelle aussi l'overclockage ou overclocking.
2. La modification ou la mise à jour du BIOS de la carte graphique sans l'autorisation de MSI annule votre garantie.

Configuration système requise
1. Carte mère disposant d'un slot PCI Express x16 et d'un emplacement libre à côté.
2. Moniteur disposant d'au moins un connecteur d'entrée compatible à l'un des connecteurs de sortie de la carte graphique.
3. Système d'exploitation Microsoft® Windows® ou Linux (selon le produit).
4. Espace de stockage minimum de 1,5 Go.

Outils pour l'installation
1. Tournevis cruciforme. Il pourra s'utiliser dans la plupart des étapes d'installation. Pour plus de simplicité, nous vous conseillons d'utiliser un tournevis aimanté.

Installation de la car aphique
1. Éteignez l'ordinateur et débranchez le câble d'alimentation. Ouvrez le boîtier de l'ordinateur en retirant le panneau latéral. Retirez les équerres du boîtier qui pourraient gêner l'installation de la carte graphique.
   * Si vous disposez déjà d'une carte graphique et que vous voulez la remplacer, assurez-vous de bien la maintenir en place quand vous enlevez vos vis. Débranchez ensuite les câbles d'alimentation PCIe de la carte graphique et retirez-la délicatement de la carte mère en appuyant sur le loquet du slot PCIe.
2. Placez la nouvelle carte graphique directement au-dessus du slot PCIe de la carte mère et appuyez d'abord sur l'une de ses extrémités pour l'insérer. Puis, insérez délicatement mais fermement la deuxième extrémité jusqu'à ce qu'elle soit totalement enclenchée dans le slot (vous entendrez un bruit de clic). Fixez la carte graphique au boîtier avec les vis dédiées afin de protéger le slot de la carte mère contre le plum.
3. Connectez n'importe quel connecteur d'alimentation PCIe à 6/8/16 broches additionnel.
4. Replacez le panneau latéral pour refermer le boîtier PC et rebranchez le câble d'alimentation de l'ordinateur.

Installation logicielle
1. Allumez l'ordinateur et laissez-le démarrer normalement sur le système d'exploitation.
2. Ouvrez votre navigateur internet, connectez-vous le site www.msi.com et cherchez le modèle de votre carte graphique.
3. Cliquez sur l'onglet Support pour accéder aux pilotes et utilitaires.
   a. Pilote : vous pouvez télécharger le pilote directement depuis le site internet officiel de NVIDIA ou d'AMD (selon votre carte graphique)
   b. MSI Center : veuillez télécharger le logiciel et suivre les étapes pour terminer l'installation (requiert Microsoft® Windows® 10 ou version plus récente)
   * Pour contrôler les effets de LED de la carte graphique, veuillez lancer le logiciel MSI Center puis activer la fonction Mystic Light.
   c. Afterburner : choisissez la version de votre système d'exploitation et téléchargez Afterburner. Suivez ensuite les étapes pour terminer l'installation.

Русский

Комплектация
(Если что-либо отсутствует или повреждено, свяжитесь с продавцом)
1. Видеокарта
2. Руководство пользователя (зависит от конкретного продукта)

Меры предосторожности при использовании
1. Гарантия не распространяется на дефекты и неисправности, вызванные эксплуатацией процессора и (или) памяти с нарушением технических характеристик устройства, также именуемым разгоном.
2. В случае изменения обновления BIOS видеокарты без разрешения MSI ваша гарантия станет недействительной.

Системные требования
1. Материнская плата со слотом PCI Express x16 и достаточным пространством для установки видеокарты двухслотовой компоновки.
2. Монитор с видеовходом, соответствующим одному из видеовыходов видеокарты.
3. Операционная система Microsoft® Windows® или Linux (зависит от продукта)
4. 1,5 ГБ свободного места на накопителе.

Необходимые инструменты
1. Отвертка с крестовым наконечником. С помощью этого инструмента можно произвести практически все операции по установке продукта. Будет удобнее, если наконечник намагничен.

Установка продукта
1. Выключите компьютер и отсоедините шнур питания. Откройте корпус компьютера, сняв боковую панель. Снимите с задней панели корпуса все планки, которые могут помешать установке вашей новой видеокарты.
   * Если вы заменяете старую видеокарту, то сначала открутите винты с ее крепежной планки, затем отсоедините от нее все кабели питания (если таковые имеются) и осторожно извлеките ее, открыв защелку на слоте PCI Express.
2. Расположите видеокарту прямо над пустым слотом PCI Express. Вставьте ее в слот, надавив сначала на один конец, а затем на другой, пока вся карта целиком не окажется в слоте (при этом будет слышен щелчок). Прикрутите крепежную планку видеокарты винтами к корпусу.
3. Подключите любой дополнительный 6/8/16-контактный разъем питания PCIe.
4. Закройте корпус компьютера и подсоедините к нему кабель питания. Подключите видеокарту видеокарты к монитору с помощью соответствующего кабеля.

Установка программного обеспечения
1. Включите компьютер и дождитесь загрузки операционной системы.
2. Откройте веб-браузер, зайдите на сайт www.msi.com и обратитесь на страницу вашего продукта.
3. Щелкните по кнопке «Поддержка», чтобы открыть страницу с драйверами и утилитами для вашей видеокарты.
   a. Драйвер: Вы можете загрузить драйвер непосредственно с официального сайта NVIDIA и AMD (в зависимости от графического процессора вашей карты).
   b. MSI Center: Пожалуйста, загрузите программное обеспечение и следуйте инструкциям для завершения установки. (Требуется Microsoft ® Windows ® 10 или более поздняя версия).
   * Для управления светодиодными эффектами видеокарты, пожалуйста, сначала запустите программное обеспечение MSI Center, а затем активируйте функцию Mystic Light.
   c. Afterburner: Выберите операционную систему, скачайте и установите приложение.

Українська

Комплектація
(Будь ласка, зверніться до продавця, якщо щось відсутнє або пошкоджене.)
1. Відеокарта
2. Інструкція Користувача (в залежності від продукту)

Застереження щодо експлуатації
1. Гарантія не розповсюджується на дефекти або несправності, спричинені роботою процесора і/або пам'яті за межами їхніх робочих характеристик, також відомої як «форсаж» або прискорення внутрішнього годинника.
2. Внесення змін або поновлення BIOS у графічної карти без офіційної згоди MSI скасує гарантію.

Системні вимоги
1. Материнська плата з графічним слотом PCI Express x16 (бажано версії 2.0)
2. Монітор з принаймні одним вхідним роз'ємом, еквівалентним вихідним роз'ємам відеокарти
3. Операційна система Microsoft® Windows® або Linux (залежно від продукту).
4. Не менше 1,5 ГБ вільного місця на жорсткому диску

Допоміжні інструменти
1. Хрестоподібна викрутка: може використовуватися для установки і закріплення відеокарти у корпусі системи. Викрутка з магнітною головкою значно полегшує процес.

Встановлення обладнання
1. Вимкніть комп'ютер і від'єднайте кабель живлення. Потім відкрийте корпус комп'ютера, знявши бічну панель. Зніміть кронштейн-слот розширення на задній частині корпусу, який може перешкодити встановленню вашої нової відеокарти.
   * Якщо ви замінюєте відеокарту, обов'язково притримайте її та обережно поспабте гвинти. Після цього відкрийте всі додаткові кабелі живлення PCIe на карті та обережно витягніть карту, використовуючи дроп-кнопкой фіксатор на роз'ємі PCIe на материнській платі.
2. Помістіть відеокарту прямо над порожнім слотом PCIe та спочатку вставте один кінець карти в слот. Натисніть, але міцно натисніть на інший кінець, поки він повністю не сяде в гніздо (ви почуєте характерний звук фіксатора). Закріпіть кронштейн відеокарти на корпусі за допомогою відповідних гвинтів (гвинти не є частиною комплектації в цівокарти).
3. Підключіть будь-який додатковий 6/8/16-контактний розйом живлення PCIe.
4. Закрийте корпус комп'ютера і підключіть кабель живлення. Підключіть вихід вашої відеокарти до монітора за допомогою кабелю дисплея.

Установка програмного забезпечення
1. Увімкніть комп'ютер і дочекайтесь загрузки операційної системи.
2. Відкрийте веб-браузер, зайдіть на сайт www.msi.com і оберіть модель встановленої відеокарти.
3. Натисніть «ПІДТРИМКА», щоб побачити огляд драйверів та утиліт для вашого конкретного продукту.
   a. Драйвер: Ви можете завантажити драйвер безпосередньо з офіційного сайту NVIDIA або AMD (залежно від графічного процесора вашої карти).
   b. MSI Center: Будь ласка, завантажте програмне забезпечення та дотримуйтесь інструкцій для завершення встановлення. (Потребує Microsoft ® Windows ® 10 або новіша версія)
   * Для керування світлодіодними ефектами відеокарти, будь ласка, спочатку запустіть програмне забезпечення MSI Center, а потім активуйте функцію Mystic Light.
   c. Afterburner: Виберіть відповідну операційну систему і завантажте утиліту, потім виконайте необхідні кроки, щоб завершити установку.

Polski

Zawartość opakowania
(Jeśli czegoś brakuje lub coś jest uszkodzone, należy skontaktować się ze sprzedawcą.)
1. Karta graficzna.
2. Instrukcja obsługi lub skrócona instrukcja obsługi (zależy od produktu).

Ostrzeżenia dotyczące użytkowania
1. Gwarancja nie obejmuje wadliwego działania ani usterek spowodowanych ustawieniem dla jednostki przetwarzania (lub pamięci) parametrów wykraczających poza specyfikacje produktu, czyli ich przetaktowaniem.
2. Zmiana ustawień lub aktualizacja systemu BIOS karty graficznej bez zgody firmy MSI spowoduje unieważnienie gwarancji.

Wymagania systemowe
1. Płyta główna zgodna ze standardem PCI Express, wyposażona w gniazdo 16x umożliwiające montaż karty graficznej o podwójnej szerokości.
2. Monitor z co najmniej jednym wejściem wideo, które jest równoważne wyjściom wideo znajdującym się na karcie graficznej.
3. System operacyjny Microsoft® Windows® albo Linux (w zależności od produktu).
4. Co najmniej 1,5 GB wolnego miejsca na dysku twardym.

Narzędzia potrzebne do montażu
1. Śrubokręt krzyżowy: Narzędzie to, może być wykorzystane do wykonania większości prac związanych z instalacją. Wkrętak z głowicą magnetyczną znacznie ułatwi proces montażu.

Instalacja sprzętu
1. Wyłączyć komputer i odłączyć kabel zasilający. Następnie otwórz obudowę komputera, zdejmując panel boczny. Wymontuj wszystkie wsporniki znajdujące się z tyłu wnętrza obudowy, które mogą zasłaniać lub utrudniać dostęp podczas montażu nowej karty graficznej.
   * Jeśli wymieniasz kartę graficzną, pamiętaj, aby przytrzymać jej blaszany uchwyt mocujący (śrubki) na swoim miejscu i ostrożnie poluzować śruby. Następnie odłącz od karty wszystkie dodatkowe wtyczki zasilania PCIe, a następnie ostrożnie wyjmij kartę ze złącza, pamiętając, aby ją odblokować zwalniając klips zabezpieczający, który znajduje się w tylnej części gniazda PCIe na płycie głównej.
2. Umieść kartę graficzną bezpośrednio nad pustym gniazdem PCIe i wciśnij najpierw jeden koniec karty do gniazda. Delikatnie, ale mocno docśnij drugi koniec karty, aż całkowicie zostanie ona osadzona w gnieździe (usłyszysz wówczas charakterystyczne kliknięcie). Przymocuj blaszany uchwyt mocujący karty graficznej do obudowy za pomocą śrub.
3. Podłącz dodatkowe złącze zasilania PCIe 6/8/16-pin.
4. Zamknij obudowę komputera i podłącz przewód zasilający. Połącz wyjście wideo karty graficznej z monitorem za pomocą odpowiedniego kabla.

Instalacja oprogramowania
1. Aby uruchomić, włącz ten sprzęt i uruchomi się system operacyjny.
2. Otwórz przeglądarkę internetową, przejdź do witryny www.msi.com i znajdź na stronie produktowej zainstalowanej karty graficznej.
3. Kliknij przycisk „SUPPORT", aby zobaczyć dostępne na stronie sterowniki i narzędzia dla danego produktu.
   a. Sterownik: Sterownik możesz pobrać bezpośrednio z oficjalnej strony internetowej firmy NVIDIA lub AMD (w zależności od układu GPU Twojej karty).
   b. MSI Center: Proszę pobrać oprogramowanie i postępować zgodnie z instrukcją, aby zakończyć instalację. (Wymaga systemu operacyjnego Microsoft® Windows® 10 lub nowszego)
   * Aby kontrolować efekty LED karty graficznej, najpierw uruchom i oprogramowanie MSI Center, a następnie aktywuj funkcję Mystic Light.
   c. Aplikacja Afterburner: Wybierz odpowiedni system operacyjny i pobierz aplikację, a następnie, podczas jej instalacji postępuj zgodnie z wyświetlanymi na ekranie instrukcjami.

Português

Conteúdo da embalagem
(Por favor, consulte o seu revendedor se algo estiver em falta ou danificado.)
1. Placa Gráfica
2. Manual do utilizador (dependendo do produto)

Precauções de utilização
1. A garantia não cobre defeitos ou avarias causadas pelo funcionamento da unidade de processamento e/ou memória fora das especificações do produto, também conhecido como overclocking.
2. A alteração ou atualização da BIOS da placa gráfica sem autorização da MSI anula a respetiva garantia.

Requisitos de sistema
1. Motherboard PCI Express compatível com slot gráfico de largura dupla x16
2. Um monitor com pelo menos um conector de entrada equivalente aos conectores de saída da sua placa gráfica
3. Sistema operativo Microsoft® Windows® ou Linux (dependendo do produto).
4. Pelo menos 1,5 GB de espaço disponível no disco rígido

Ferramentas Auxiliares
1. chave de fendas Phillips: Esta ferramenta pode ser usada para fazer a maior parte da instalação. Uma chave com uma cabeça magnética torna o processo muito mais fácil

Instalação do hardware
1. Desligue o computador e desligue o cabo de alimentação. Em seguida, abra a caixa do computador, removendo o painel lateral. Remova qualquer suporte de expansão na parte de trás da sua caixa que possa obstruir a nova placa gráfica.
   * Se estiver substituindo uma placa gráfica, mantenha o suporte da placa gráfica no lugar e solte os parafusos com cuidado. Em seguida, desligue todos os conectores de alimentação PCIe auxiliares da placa e remova a placa cuidadosamente usando o clipe de libertação no soquete PCIe da motherboard.
2. Posicione a placa gráfica diretamente sobre o slot PCIe vazio e empurre uma extremidade da placa no slot. Suavemente, mas com firmeza, pressione a outra extremidade até que esteja totalmente encaixada no slot (ouvirá um clique). Prenda o suporte da placa gráfica à sua caixa com parafusos.
3. Ligue qualquer conector adicional de alimentação PCIe de 6/8/16-pin.
4. Feche a caixa do computador e ligue novamente o cabo de alimentação. Ligue a saída da sua placa gráfica ao seu monitor com um cabo de imagem.

Instalação de software
1. Ligue o computador e deixe-o iniciar para o sistema operativo.
2. Abra um navegador Web, vá a www.msi.com e escolha o modelo da placa gráfica que instalou.
3. Clique em "SUPPORT" para ter uma visão geral dos drivers e utilitários do seu produto específico.
   a. Driver: Podes descarregar o driver diretamente do site oficial da NVIDIA ou AMD (dependendo da GPU do seu cartão).
   b. MSI Center: Por favor descarregar o software e seguir os passos para completar a instalação (Requer Microsoft® Windows® 10 ou posterior)
   * Para controlar os efeitos LED da placa gráfica, por favor executar primeiro o software MSI Center e depois activar a função Mystic Light.
   c. Afterburner: Escolha o sistema operativo correto, faça o download e siga as etapas para concluir a instalação.

Español

Contenido del paquete
(Por favor, consulte a su distribuidor si falta algo o está dañado.)
1. Tarjeta gráfica.
2. Manual de usuarios (depende del producto).

Precauciones de uso
1. La garantía no cubre defectos o errores de funcionamiento causados por hacer funcionar la unidad de procesamiento y/o memoria fuera de las especificaciones del producto, lo que también se conoce como aumento de la velocidad del reloj (overclocking).
2. Alterar o actualizar el BIOS de la tarjeta gráfica sin la autorización de MSI anulará su garantía.

Requisitos del sistema
1. Placa base compatible con ranura con PCI Express x16 de doble slot.
2. Un monitor con al menos un conector de entrada equivalente a los conectores de salida de la tarjeta gráfica.
3. Sistema operativo Microsoft® Windows® o Linux (dependerá del producto).
4. Al menos 1,5 GB de espacio disponible en el disco duro.

Herramientas auxiliares
1. Destornillador de cabeza: se puede usar para hacer la mayor parte de la instalación. Un destornillador con una cabeza magnética hacía mucho el proceso.

Instalación de hardware
1. Apague la computadora y desenchufe el cable de alimentación. Luego abra la caja de su computadora quitando el panel lateral. Retire cualquier soporte de expansión en la parte posterior de su caja que pueda obstruir su nueva tarjeta gráfica.
   * Si está reemplazando una tarjeta gráfica, asegúrese de sostener el soporte de la tarjeta gráfica en su lugar y afloje con cuidado los tornillos. Desenchufe todos los conectores de alimentación PCIe suplementarios de la tarjeta y retírela con cuidado usando el clip de liberación en el zócalo PCIe de la placa base.
2. Coloque la tarjeta gráfica directamente sobre la ranura PCIe vacía y presione primero un extremo de la tarjeta en la ranura. Presione suavemente, pero con firmeza, hasta que esté completamente asentado en la ranura (escuchará un clic). Fije el soporte de la tarjeta gráfica a su estuche con tornillos.
3. Conecta cualquier conector de alimentación adicional de 6/8/16 pines.
4. Cierre la cubierta de la computadora y conecte el cable de alimentación. Conecte el cable de la salida de la tarjeta a su monitor.

Instalación de software
1. Encienda su computadora y deje que arranque el sistema operativo.
2. Abra un navegador web, vaya a www.msi.com y elija el modelo de tarjeta gráfica que haya instalado.
3. Haga clic en "SOPORTE" para ver una descripción general de los controladores y utilidades para su producto.
   a. Driver: Puedes descargar el driver directamente desde la web oficial de NVIDIA o AMD (dependiendo de la GPU de tu tarjeta).
   b. MSI Center: Por favor, descarga el software y sigue los pasos para completar la instalación. (Requiere Microsoft® Windows® 10 o posterior)
   * Para controlar los efectos LED de la tarjeta gráfica, por favor, ejecuta primero el software MSI Center y luego activa la función Mystic Light.
   c. Afterburner: elija el sistema operativo apropiado y descárguelo, luego siga los pasos para completar la instalación.

Türkçe

Paket İçeriği
(Aşağıdakilerden herhangi birinin eksik veya hasarlı olması durumunda zaman geçirmeden satıcınızda irtibata geçiniz)
1. Ekran kartı.
2. Kullanım kılavuzu (ürüne göre değişiklik gösterebilir)

Kullanım önlemleri
1. Garanti, işlem biriminin ve/veya belleğin hız ayrtma olarak da bilinen ürün özelliklerinin dışında çalıştırılmasından kaynaklanan arızaları kapsamaz.
2. Grafik kartının BIOS'unu MSI yetkisi olmadan değiştirmek veya güncellemek garantinizi geçersiz kılacaktır.

Sistem Gereksinimleri
1. Anakart üzerinde en az bir adet çift slot genişlikli, PCI Express x16 yuvasına sahip olmalıdır.
2. Ekran kartı üzerindeki görüntü çıkışlarına uyumlu en az bir görüntü girişine sahip monitör
3. Microsoft® Windows® veya Linux işletim sistemi (ürüne bağlıdır).
4. En az 1.5 GB boş sabit depolama alanı

Ek Araçlar
1. Yıldız tornavida: Kurulum sürecinin ek çok kullanacağınız araçlar, Manyetik uçlu bir tornavida kurulum sürecini kolaylaştırabilir.

Donanım Kurulumu
1. Bilgisayarınızı kapatın ve güç kablosunu çıkarın çekin. Ardından yan paneli çıkararak bilgisayar kasasını açın. Kasanızın arka kısmında yeni ekran kartınızı yerleştirmenizi engelleyecek braketler varsa çıkarın.
   * Eski ekran kartınızı yenisi ile değiştiriyorsanız; önce braketi elinizle tutarak destekleyin ve vidaları dikkatle gevşetin. Ardından varsa ek PCIe güç konnektörlerini çıkarın. Eski kart yuvasından çıkarmak için once anakart üzerindeki yuvanın kenarında bulunan tokağı asağı doğru bastırın ve ekran kartını dikkatle yerinden çıkarın.
2. Yeni ekran kartınızı anakart üzerindeki PCIe yuvasına dik olarak hizalayın ve önce bir köşesini yuvaya yerleştirin. Kartın diğer köşesini de dikkatlice yerleştirin sağlam bir şekilde yuvaya oturduğundan emin olmak için "tık" sesi duyana dek bastırın. Ekran kartınızın braketini de kasanın arkasına vida ile sabitleyin.
3. Ekran kartı, ek PCIe 6/8/16-pin güç konektörünü bağlayın.
4. Kasanızı kapatın ve güç kablosunu takın. Çıkışı ekran kartınızın çıkışını monitörünüze bağlayın.

Yazılım Kurulumu
1. Bilgisayarınızı çalıştırın ve işletim sisteminin yüklenmesini bekleyin.
2. Web tarayıcınızda www.msi.com adresine gidin ve yeni ekran kartınızın modelini seçin.
3. Ürününize ait sürücü ve yardımcı yazılımları görmek için "SUPPORT" sekmesine tıklayın.
   a. Sürücü: Sürücüyü doğrudan NVIDIA veya AMD resmi web sitesinden indirebilirsiniz (kartınızın GPU'suna bağlı olarak).
   b. MSI Center: Lütfen yazılımı indirin ve kurulumu tamamlamak için adımları izleyin. (Microsoft® Windows® 10 veya üstü gerekir)
   * Ekran kartının LED efektlerini kontrol etmek için lütfen önce MSI Center yazılımını çalıştırın ve ardından Mystic Light işlevini etkinleştirin.
   c. Afterburner: İşletim sisteminizi seçin ve yazılımı indirin. Yönergeleri takip ederek kurulumu tamamlayın.

Latviski

Pakuotės turinys
(Jei ko nors trūksta ar yra pažeistų dalių, kreipkitės į pardavėją.)
1. Grafikos plokštė.
2. Naudotojo vadovas arba glaustasis vadovas (priklausomai nuo produkto).

Piesargžidras pasākumi lietošanā
1. Garantija neaptakoma defektams ar veikimo sutrikumams, atsirandantiems dėl procesoriaus ir (arba) atminties naudojimo ne pagal gamintojo specifikacijas, dar vadinamo laikrodžio dažnio spartinimu.
2. Jei pakeisite arba atnaujinsite vaizdo plokštės BIOS be MSI leidimo, garantija pasibaigs.

Sistēmas prasības
1. Mātesplatē ir PCI Express slots x16 (ieteicams versijas 2.0)
2. Monitors ar ievades savienotāju, kas ir ekvivalents jūsu videokartes izejām savienotājam.
3. „Microsoft® „Windows® arba „Linux" operacijas sistema (pēc izvēles)
4. Pieejams vismaz 1,5 GB cietā diska atmiņas.

Papildu instrumenti
1. Philips skrūvgriezis ar uzgaļi: ar to var veikt lielāko daļu uzstādīšanas darbību. Skrūvgriezis ar magnētisko uzgaļi atvieglo uzstādīšanu.

Aparatūras uzstādīšana
1. Izslēdziet datoru un atvienojiet no maizstrāvas tīkla. Pēc tam atveriet datora korpusu, noņemot sānu paneli. Noņemiet korpusa aizmugurē esošos kronšteinus, kas var traucēt jaunas videokartes ievietošanai.
   * Ja maināt videokarti, uzmanīgi atskrūvējiet skrūves, nešķaidot videokartes kronšteinu no vietas. Pēc tam izraujiet visus kartes papildu PCIe strāvas savienotājus un uzmanīgi nomainiet kārti, izmantojot mātes plates PCIe ligzdas atbrīvošanas skavu.
2. Novietojiet kārti tieši virs tukšā PCIe slota un vispirms ievietiet slotā vienu kartes galu. Uzmanīgi, bet stingri ielādē otru galu, līdz tas ir pilnībā ievietots slotā (atskanēs klikšķis). Pieskrūvējiet videokartes kronšteinu pie korpusa.
3. Pievienojiet papildu PCIe 6/8/16 spraudņu strāvas savienotāju.
4. Aizveriet datora korpusu un iespraudiet strāvas kabeli. Savienojiet videokartes izvadi ar monitoru, izmantojot displeja kabeli.

Programmatūras instalēšana
1. Ieslēdziet datoru un gaidiet, līdz tas sāksnēs operētājsistēmu.
2. Atverei tīmekļa pārlūkprogrammu, dodieties uz www.msi.com un pārejiet uz jūsu uzstādītās videokartes līmeņa lapu.
3. Noklikšķiniet uz "ATBALSTS", lai skatītu draiveru un utilīta pārskatu par jūsu produktu.
   a. Tvarkyklė: Tvarkyklę galite atsisiųsti tiesiai iš oficialios NVIDIA arba AMD svetainės (priklausomai nuo kortelės GPU).
   b. MSI Center: Atsisiųskite programinę įrangą ir atlikte diegimo veiksmus. (Reikia „Microsoft® „Windows® 10" arba naujesnės versijos)
   * Norėdami valdyti vaizdo plokštės LED efektus, pirmiausia paleiskite programinę įrangą „MSI Center" ir įjunkite funkciją „Mystic Light".
   c. Afterburner: Išvidinės pamėrotos operėdijosėlmu on lejupelādējiet to, tad izpildiet darbības, lai pabeigtu instalāciju.

Nederlands

Verpakkingsinhoud
(Neem contact op met de retailer mits er producten niet aanwezig of beschadigd zijn.)
1. Grafische kaart
2. Handleiding (afhankelijk van het product)

Voorzorgsmaatregelen voor gebruikVoorzorgsmaatregelen voor gebruik
1. De garantie dekt geen defecten of storingen veroorzaakt door het uitvoeren van de verwerkingseenheid en/of geheugen buiten de productspecificaties, ook wel overklokken genoemd.
2. Het wijzigen of bijwerken van de BIOS van de grafische kaart zonder MSI-autorisatie zal uw garantie ongeldig maken.

Systeemeisen
1. Een PCI Express moederbord met een dual-with x16 grafische slot.
2. Een monitor met een input connector die gelijk is aan de output connector van de grafische kaart.
3. Microsoft® Windows®, of Linux besturingssysteem (afhankelijk van het product).
4. Minstens 1.5 GB beschikbaar geheugen

Hulpgereedschappen
1. Phillips schroevendraier: Dit kan gebruikt worden om merendeel van de installatie te doen. Een schroevendraaier met een magnetische kop maakt het proces wat sterk eenvoudiger.

Hardware Installatie
1. Sluit de computer af en ontkoppel de stroomkabel. Open daarna de computer kast door het zijpanel te verwijderen. Verwijder mogelijke uitbreidingsbeugels die in de weg kunnen zitten van de grafische kaart beugel.
   * Zorg als je een grafische kaart vervangt dat je de kaart vasthoudt terwijl je de schroeven verwijdert. Maak daarna de PCIe stroomaansluiting los en maak de grafische kaart voorzichtig los door de release clip in te drukken op de PCIe socket die op je moederbord zit.
2. Positioneer de grafische kaart direct boven de lege PCIe slot en druk een kant als eerste in de slot. Druk daarna de andere kant van de grafische kaart in de slot totdat de kaart volledig in de slot zit (Je hoort een klik als de kaart correct is aangesloten). Schroef de bracket van de grafische kaart vast aan de kast met de schroeven.
3. Sluit een eventuele extra PCIe 6/8/16-pins voedingsconnector aan.
4. Sluit de computer kast en plug de stroomkabel terug in het stopcontact. Plug een display kabel in de output van je grafische kaart en in de input van je monitor.

Software Installatie
1. Schakel je computer aan en laat je besturingssy steem opstarten.
2. Open een web browser en ga naar www.msi.com en ga naar de webpagina van de grafische kaart die je hebt geïnstalleerd.
3. Klik op "SUPPORT" om een overzicht van de Drivers en dergelijke voor jou de grafische kaart.
   a. Driver: Je kan de driver direct downloaden van de NVIDIA of AMD officiële website (Afhankelijk van de GPU van jouw kaart).
   b. MSI Center: Download de software en volg de stappen om installatie te voltooien. (Vereist Microsoft® Windows® 10 of een latere versie)
   * Om het LED effect van de grafische kaart te controleren, voer eerst de MSI Center software uit en activeer dan de Mystic Light functie.
   c. Afterburner: Kies je besturingssysteem en download Afterburner, volg daarna de stappen om de installatie te voltooien.

Čeština

Obsah balení
(Pokud je nákoc poškozeno nebo chybí, obraťte se prosím na svého prodejce)
1. Grafická karta
2. Zivatelský manuál (záleží na produktu)

Upozornění k použití
1. Záruka se nevztahuje na závady a poruchy způsobené používáním procesoru a/nebo paměti s nestandardním nastavením nebol přetaktováním.
2. Změna nebo aktualizace systému BIOS grafické karty bez svolení společnosti MSI bude mít za následek zánik záruky.

Systémové požadavky
1. Základní deska s x16 PCI Express slotem o šířce 2 pozic
2. Monitor alespoň s jedním odpovídajícím vstupem, shodným s výstupem na grafické kartě
3. Operační systém Microsoft® Windows® nebo Linux (závisí na produktu).
4. Minimálně 1.5 GB volného místa na disku

Pomocné nástroje
1. Křížový šroubovák. Slouží k provedení větší části instalace. Vhodnější je šroubovák s magnetickou hlavou.

Instalace hardwaru
1. Vypněte počítač a odpojte napájecí kabel. Otevřete skříň demontáží bočního panelu. Odstraňte všechny držáky a komponenty a držáky, které mohou vadit při montáži nové kar

Package Contents

1

2

System Requirements

1

2

3

Auxiliary Tools

1

Hardware Installation

1

2

3

4

MSI Warranty Procedures and Conditions

The terms and conditions of MSI's warranty described herein adhere to the guidelines set forth by the Australian Competition & Consumer Commission ("ACCC"), in addition to the applicable provisions under the Australian Consumer Law ("ACL")
Our goods come with guarantees that cannot be excluded under the Australian Consumer Law. You are entitled to a replacement or refund for a major failure and for compensation for any other reasonably foreseeable loss or damage. You are also entitled to have the goods repaired or replaced if the goods fail to be of acceptable quality and the failure does not amount to a major failure.

(1) Determination of the warranty period:
The warranty period starts from the date you purchase the Product with valid invoice, if the last day of the warranty period is a national holiday, the following day shall be the last day of the warranty period.

(2) Customer-Induced-Defect (CID):
If the problems or symptoms are complied with improper usage defined as Customer-Induced-Defect (CID), shall not be accepted in warranty claim of the product set, MSI reserves the right to determine whether the products are operated within the scope of proper usage.

(3) Limited warranty for software:
The software not preinstalled is not covered within the Product's warranty.
The Company assumes no responsibility for any software subsequently installed by the customer itself and any possible consequential breakdown or damage.

(4) Screen the problems by self-checking:
- Please first review the User's Manual and contents of the Software CD included with the Product: The User Manual and Software CD provided by MSI containing a lot of information about product use. The manual we compose from user's perspective can answer many of your questions. If your manual has been lost; you may download the manual you need from the MSI website.
- Visit MSI website for support: MSI retains a group of customer service engineers with profession and knowledge. You may post a message about the problem you encounter on MSI's categorized discussion forum , and our engineers will try their best to answer your question concerning product use immediately. Or you may search on the website for FAQ, to see whether there is any solution for similar problems

(5) Seek support from the original store of purchase:
If you cannot seek any solution for the problem out of the above methods, you may seek support from the original store of purchase, because the original store of purchase should best know your system configuration and specifications, and can provide you with any necessary resource and service.

(6) Bring the Product to the original store of purchase:
If your product has been determined by the MSI engineer or store as problematic or defective in hardware, and may must be replaced or repaired of parts, you may bring the Product for repair or replacement to the original store of purchase to send the Product for repair or replacement on your behalf. However, the customer must properly pack the Product when sending it for repair, to avoid further damage in the course of shipping.

(7) Warranty receipt:
The valid invoice of your purchase shall be provided for the warranty service.

(8) Contacts
In the event that additional assistance is required, please contact MSI Australia Pty at the following:
Address: 407-9 Percy St, Auburn, NSW 2144
TEL (Repair) : 1300 222 688
Email: auarma @ msi.com

For more details, please visit our website auarmsi.com

* This is only valid for Australia

Қазақ

Қаптаманың ішіндегілер
(Егер қандай да бір нақты жиынтықтың немесе заңнаманың болса, сатушыларыңмен хабарласыңыз.)
1. Бейнекарта.
2. Пайдалануы нұсқаулығы немесе Қысқаша нұсқаулық (кейде қарап).

Пайдалану кезіндегі сақтық шаралары
1. Кепілдеме процессордың жиіленісімен жылдамдық, техникалық сипаттамаларын ашқыш пайдаланудан (тақтаны жиілігін асыру деп те аталады) туындаған ақаулықтар немесе бұзылу жағдайлары қамтылмайды.
2. Компания MSI жүйесін MSI рұқсатынсыз өзгертпеуді немесе жаңартпауды, кепілдік күші жойылады.

Жүйеге қойылатын талаптар
1. PCI Express шинасының үйлесімді және бірнеше екі x16 ұялығының слоты бар аналық тақта.
2. Бейнекартаңыздың шынайы конфигурациясын білмейсіз бейнекартаңыз үшін қосымша қуат немесе бір немесе бірнеше қосымша қуат.
3. Microsoft® Windows® немесе Linux операциялық жүйесі (неғұрлым байлануы).
4. Кемінде 1.5 ГБ. жалпамудағы қолжетімді қатты диск кеңістігі.

Қосалқы құралдар
1. Phillips бастиекті бұрағышы: Сіз кептелген оңнатқыш жұмыстарын орнатуыңыз үшін пайдалануыңыз болады. Мағнитті бастиекті бұрағышы процесті едәуір жеңілдетеді.

Жабдықты орнату
1. Компьютерді өшіріп, қуат кабелін ажыратыңыз. Одан кейін бүйірлік панельді шешу арқылы компьютердің корпусын ашыңыз. Ескерту: Бейнекартаңызға кедергі кептіруі мүмкін болған кез-келген ұстыны ағытыңыз немесе сақтандырмы қолданыңыздың ұқсас тастаңыз.
2. Егер Бейнекартаңыз ажыратылмаса, Бейнекартаңыз өз орнында қолдағанда уақытша тұрып, бұрандаларды, қабаттан бастап бастырыңыз. Одан кейін карталарды барлық қосымша PCIe қуат коннекторларын ажыратып, аналық тақтада орналасқан PCIe ұяшығындағы босату қылпылығын немесе кілтшені ашыңыз. Бейнекартаңызды PCIe ұяшығына ұстаңыз. Бейнекартаңызды тікелей БС PCIe ұяшығына орналастырыңыз, ұяшыққа толығымен отырғанша екпін салыңыз. Ұяшыққа толығымен отырғанда екпін ұяшын ашқыш ілгі мықтап бекітілуі (шығатын дыбысын естісіз). Қорғауға бұрандаларды-бейнекартаңызды қатаңдықпен бекітіңіз.
3. Барлық қосымша PCIe 6/8/16-контактілі қуат коннекторларын жалғаңыз.
4. Компьютеріңізді қорғаушы жауын, қуат кабелін қосыңыз. Бейнекартаңызды шынайы дисплей кабелі арқылы монитордың жалғаңыз.

Бағдарламаны жасақтамаы орнату
1. Компьютеріңізді қосып, операциялық жүйенің іске қосылуын күтіңіз.
2. Веб-браузерді ашып, www.msi.com мекенжайына өтіңіз, одан кейін өзіңіз орнатқан Бейнекартаңыздың веб бетіне өтіңіз.
3. Өз өнімеңізге арналған Жүктеулер мен Ұлттандыруды таңдаңыз немесе ушын «ДОЛДАУ КОРСЕТУ» жолағын басыңыз.
4. Драйверді Windows® тақырыбы үшін NVIDIA немесе AMD ресми веб-сайтынан жүктеп алуға болады (портативтің графикалы процессорлы байланысты).
5. Бағдарламаны, жасақтаманы жүктеп алып, орнатуды аяқтау ушін ыңғайлылық орнымдары. (Microsoft® Windows® 10 немесе одан кейінгі нұсқасын қамтиды етеді.)
* Графикалы дәстүрлеме жарық диодты жүктерін басқару ушін алдыңмен MSI Center бағдарламасы жасалғанмен, одан кейін Mystic Light функциясын іске қосыңыз.
6. Afterburner: Қамтиті операциялық жүйені таңдап, оны жүктеп алыңыз, одан кейін орнату процесін аяқтау ушін тиісті мәзірмәрдоны орнатыңыз.

Svenska

Förpackningen innehåller
(Vänligen kontakta återförsäljaren om något saknas eller är skadat)
1. Grafikkort.
2. Användarmanual eller snabbguide (beror på vilken produkt).

Försiktighetsåtgärder för användning
1. Garantin täcker inte defekter eller felaktig funktion som orsakas av att processorhasten ochvilter minnet körs utanför produktspecifika toonerna, även kallat överklockning.
2. Ändring eller uppdatering av grafikkortets BIOS utan tillstånd från MSI gör garantin ogiltig.

Systemkrav
1. PCI Express-kompatibelt moderkort med en dubbel bredd x16 grafik plats.
2. En monitor med en ingång som passar till ditt grafikkorts utgångar.
3. Microsoft® Windows® eller Linux operativsystem (beroende på produkten)
4. Minst 1.5 GB tillgängligt utrymme

Användbara verktyg
1. Stjärnskruvmejsel: Kan användas till det mesta av installationen. En skruvmejsel med magnetfunktion kommer göra processen mycket enklare.

Installation av hårdvara
1. Stäng av datorn och koppla ur strömkabeln. Öppna sedan datorns chassi genom att ta bort sidopanelen. Ta bort eventuella expansionsfästen på baksidan av ditt chassi för att göra plats för ditt nya grafikkort.
* Om du byter ut ett grafikkort, se då till att du häfter grafikkortsfästet på plats medan du försiktigt skruvar loss skruvarna. Koppla ur sitthorande PCIe strömkontakter till kortet och ta sedan bort kortet genom att använda avlägsnings klämmorna som sitter på PCIe kontakten på ditt moderkort.
2. Placera grafikkortet över den tomma PCIe platsen och tryck sedan ned en ändra sidan försiktigt tills det sitter på plats. (Ett klickljud hörs) Skruva sedan fast grafikkortets fäste i chassit med skruvar.
3. Koppla in kompletterande PCIe 6/8/16-pin strömkontakt.
4. Stäng igen ditt chassi och koppla in strömkabeln. Koppla in din monitor till grafikkortet med en bildkabel.

Installation av mjukvara
1. Starta datorn och låt den komma in i operativsystemet.
2. Öppna en webblisare, gå till www.msi.com och gå till webbsidan för ditt grafikkort du har installerat.
3. Klicka på "SUPPORT" för att se en översikt av drivrutiner och verktyg för din specifika produkt.
4. Drivrutin: Du kan hämta drivrutinen direkt från NVIDIA:s eller AMD:s officiella webbplats (beroende på kortets GPU).
5. MSI Center: Hämta programvaran och följ stegen för att genomföra installationen. (Kräver Microsoft® Windows® 10 eller senare)
* För att kontrollera grafikkortets LED-effekter, kör först MSI Center-programmet och aktivera därefter Mystic Light-funktionen.
6. Afterburner: Välj vilket operativsystem, ladda ner programmet och följ stegen för att slutföra installationen.

Suomi

Pakkauksen sisältö
(Ota yhteyttä jälleenmyyjääsi, mikäli pakkauksessa puuttuu tuotteita tai osat ovat vaillissa)
1. Näyttönohjain
2. Käyttöohje tai pikaopas (riippuen tuotteesta)

Varotoimet käytössä
1. Takuu ei kata vikoja tai häiriöitä, jotka ovat aiheutuneet prosessorinsyklisiön jaitai muistin kiinnimisesta tuotteen spesifikaatioiden ulkopuolella, joka tunnetaan myös viitsetoituksena.
2. Grafiikkakortin BIOS:in muuttaminen tai päivittäminen ilman MSI:n valtuutusta mitätöi takuun.

Järjestelmävaatimukset
1. PCI Express -yhteensopiva emolevy, jossa on vähintään yksi täyspituinen x16 näytönohjaimen paikka.
2. Näyttö, jossa vähintään yksi näytönohjaimen liittimen kanssa yhteensopiva tuloliitin
3. Microsoft® Windows® - tai Linux-käyttöjärjestelmä (tuotteen mukaan).
4. Vähintään 1.5 GB tilaa kovalevyllä

Apuvälineet
1. Ristipäinen ruuvimeisseli. Magneettinen ruuvimeisseli helpottaa asennusta.

Näytönohjaimen asennus
1. Sammuta tietokone ja irrota virtalähde. Avaa sitten tietokoneen kotelo poistamalla sivupaneeli. Irrota mahdolliset laajennuspaikat , jotka saattavat vaihingottaa näytönohjaimta.
* Jos vaihdat näytönohjaimen, varmista, että pidät grafiikkakortin kiinnikettä paikallaan ja löysää ruuvit varovasti. Irrota sitten kaikki PCIe-liitännät kortista ja poista kortti varovasti emolevyn PCIe-liitännän vapautuskiipin avulla.
2. Aseta näytönohjain suoraan tyhjään PCIe-kortttipaikan päälle ja paina ensin kortin toinen pää kortttipaikkaan. Paina toinen pää varovasti, mutta lujasti, kunnes se on täysin paikallaan (kuulet napsahduksen). Kiinnitä näytönohjaimen kiinnike kotelon ruuveilla.
3. Yhdistä mahdolliset lisä-PCIe 6/8/16-pin virtakapselit
4. Sulje tietokoneen kotelo ja kiinnitä virtajohto virrantähtäeseen. Yhdistä näytönohjaimen liitin monitorin näyttökaapelilla.

Ohjelmiston asennus
1. Käynnistä tietokone ja odota kunnes käyttöjärjestelmä on käynnistänyt
2. Avaa internetselain ja mene osoitteeseen msi.com . Valitse kuvastosta näytönohjaimesi, joka on asennettuna tietokoneeseen
3. Klikkaa Support-välilehtää nähdäksesi ajurit ja päivitykset näytönohjaimellesi.
4. Ajuri: Voi ladata ajurin suoraan joko NVIDIA tai AMD viralliseita verkkosivuilta (riippuen kortti näytönohjaimesta)
5. MSI Center: Lataa ohjelmisto ja seuraa ohjeita viimeistelläksesi asennuksen. (Vaatii Microsoft® Windows® 10 tai uudemman käyttöjärjestelmän)
* Hallitaksesi näytönohjaimen LED-valaistusta, ole hyvä ja asenna MSI Center ohjelmisto ensin ja aktivoi vasta sitten Mystic Light ominaisuus
6. Afterburner: Valitse sopiva käyttöjärjest eimä ja lataa se , jonka jälkeen seuraa ohjeita suorittaaksesi asennuksen lopupun.

Dansk

Pakkens indehold
(Kontakt din detailhandler, hvis noget mangler, eller er beskadiget.)
1. Grafikkort.
2. Brugervejledning eller Hurtig guide (afhænger af produktet)

Forholdsregler ved brug
1. Garantien dækker ikke defekter eller funktionsfejl, som følge af brug af behandling senheden og/eller hukommelsen uden for produktspecifikationerne, også kendt som overklocking.
2. Hvis grafikkortets BIOS ændres eller opdateres uden tilladelse fra MSI, annulleres din garanti.

Systemkrav
1. PCI Express-kompatibelt bundkort med et x16 grafikslot med dobbeltbredde.
2. En skærm med mindst et indgangsstik tilsvarende udgangsskikene på dit grafikkort.
3. Microsoft® Windows® eller Linux operativsystem (afhængig af produktet).
4. Mindst 1.5 GB tilgængelig plads på harddisken.

Hjælpeværktøjer
1. Phillips-skruetrækker Denne kan bruges til de fleste af installationer. En skruetrækker med et magnetisk spids gør processerne meget nemmere.

Hardwareinstallation
1. Sluk for computeren og frakobl strømkablet. Åbn derefter computerkabinettet ved at fjerne sidepanelet. Fjern alle udvidelsesbeslag på kabinettets bagside der kan være i vejen for dit nye grafikkort.
* Hvis du udskifter et grafikkort, sørg for at holde grafikkortbeslaget på plads og løsn forsigtigt skruerne. Frakobl derefter alle ekstra PCIe-strømstik på kortet og fjern forsigtigt kortet ved brug af frigørelsesklemmerne på PCIe-soklen på bundkortet.
2. Placer grafikkortet direkte over det tomme PCIe-slot og tryk fast den ene ende af kortet ind i slottet. Tryk forsigtigt men fast den anden ende ind indtil det sidder på plads i slottet (du vil høre et klik). Fastgør grafikkortbeslaget til kabinettet med skruer.
3. Tilslut alle ekstra PCIe 6/8/16-bens strømstik.
4. Luk dit computerkabinets bagside og tilslut strømkablet. Tilslut dit grafikkorts udgang til din skærm med et skærmkabel.

Softwareinstallation
1. Tænd for din computer og lad den starte dit operationssystem op.
2. Åbn en webbrowser, gå til www.msi.com og gå til websiden for det grafikkort du har installeret.
3. Klik på "SUPPORT" for at få et overblik over drivere og hjælpeprogrammer i dit specifikke produkt.
a. Driver: Driverne kan downloades på NVIDIA' og AMD' officielle hjemmeside (afhængig af GPU-enheden på dit kort).
b. MSI Center: Download softwaren og følg følgende trin for, at installere softwaren. (Microsoft® Windows®10 eller nyere er påkrævet)
* For at styre grafikkortets LED-effekter, skal du først køre softwaren MSI Center, hvorefter funktionen Mystic Light kan aktiveres.
c. Efterbrænder: Vælg et passende operativsystem og download det, følg derefter trinnene for at gennemføre installationen.

Bosanski

Sadržaj pakovanja
(Obratite se prodavcu ako nešto nedostaje ili je oštećeno.)
1. Grafička kartica.
2. Korisnički priručnik ili brzi vodič (zavisi od proizvoda).

Mjere opreza za upotrebu
1. Garancija ne pokriva defekte ili kvarove uzrokovane pokretanjem procesera jedincе ili memorije izvan specifikacija proizvoda, poznatih i kao overclocking.
2. Promjena ili ažuriranje BIOS-a grafičke kartice bez MSI autorizacije poništiće garanciju.

Potreban sistem
1. PCI Express kompatibilna matična ploča sa jednim grafičkim utorom x16 dvostruke širine.
2. Monitor sa najmanje jednim ulaznim priključkom koji odgovara ulaznim sa izlaznim konektorom na vašoj grafičkoj kartici.
3. Microsoft® Windows® ili Linux operativni sistem (ovisno o proizvodu).
4. Najmanje 1.5 GB slobodnog prostora na tvrdom disku.

Pomoćni alati
1. Odvijač sa križnom glavom: Ovo se može koristiti u većini montaža. Odvijač sa magnetnom glavom znatno olakšava proces.

Instalacija hardvera
1. Isključite računar i izvucite kabl za napajanje. Zatim otvorite kućište računara tako da uklonite bočnu ploču. Uklonite bilo koji nosač za proširenje na poleđini kućišta koji može ometati vašu novu grafičku karticu.
* Ako mijenjate grafičku karticu, obavezno držite držač grafičke kartice na mestu i pažljivo otpustite vijke. Zatim iskopčajte sve dodatne PCIe konektore za napajanje na kartici i pažljivo uklonite karticu pomoću kvačice za oslobađanje na PCIe priključku na matičnoj ploči.
2. Postavite karticu direktno preko PCI EXPRESS utora i umetnite prvo jedan kraj kartice u nju. Polako ali temeljno pritisnite drugi kraj dok kartica potpuno ne uđenje u utor (čuć ćete klik). Pričvrstite nosač grafičke kartice na kućište pomoću vijaka.
3. Spojite bilo koji dodatni PCIe 6/8/16-pinski priključak za napajanje.
4. Zatvorite kućište računara i spojite kabl za napajanje. Spojite izlaz grafičke kartice sa monitorom pomoću kabla ekrana.

Instalacija softvera
1. Uključite računar i pustite ga da se vati operativni sistem pokrene.
2. Otvorite web preglednik, idite na www.msi.com i idite na web stranicu grafičke kartice koju ste instalirali.
3. Kliknite na "SUPPORT" (PODRŠKA) da biste vidjeli pregled upravljačkih programa i pomoćnih programa specifičnih za vaš proizvod.
a. Draiver: Draiver možete preuzeti direktno sa NVIDIA ili AMD službene web lokacije (u zavisnosti od GPU-a vaše kartice).
b. MSI Center: Preuzmite softver i slijedite korake kako biste dovršili instalaciju. (Zahtjeva Microsoft® Windows®10 ili noviju verziju)
* Da biste kontrolisali LED efekte grafičke kartice, prvo pokrenite softver MSI Center, a zatim aktivirajte funkciju Mystic Light (Mistično svjetlo).
c. Komora hlađenja: Izaberite odgovarajući operativni sistem i preuzmite ga, a zatim pratite korake da biste dovršili instalaciju.

Norsk

Pakkeinnhold
(Kontakt forhandleren hvis noe mangler eller er skadet.)
1. Grafikkort.
2. Brukerhåndbok eller hurtigguide (avhenger av produktet).

Forholdsregler for bruk
1. Garantien dekker ikke feil eller svikt forårsaker av et prosessorenheten og/eller minnet kjøres utenfor produktspesifikasjonene, også kjent som overklokking.
2. Deroom BIOS-en til grafikkortet endres eller oppdateres uten tillatelse fra MSI, gjøres garantien ugyldig.

Systemkrav
1. PCI Express-kompatibelt hovedkort med ett x16-grafikksspor i dobbelt bredde.
2. En skjerm med minst én inndatakontakt som stemmer med datakatakontakene på grafikkortet.
3. Microsoft® Windows® 10 eller Linux, som operativsystem (avhenger av produktet).
4. Minst 1.5 GB tilgjengelig harddiskplass.

Hjelpeverktøy
1. Stjernestekker: Dette kan brukes til å gjøre mesterparten av installeringen. En skrutrekker med magnetisk hode gjør prosessen mye enklere.

Maskinvareinstallasjon
1. Slå av datamaskinen og plugg ut strømkabelen. Deretter åpner du datakassetinklinatet ved å fjerne sidepanelet. Fjern eventuelle utvidelsesbrø ketter på baksiden av kabinettet som kan blokkere for det nye grafikkortet.
* Hvis du skifter ut grafikkortet, må du sørge for å holde grafikkortbraketten på plass og løsne skruene forsiktig. Deretter plugger du ut eventuelle ekstra PCIe-strømkontakter på kortet og fjerner det ved hjelp av utløserklipset på hovedkortets PCIe-sokkel.
2. Plasser grafikkortet direkte over det tomme PCIe-sporet, og press én ende av kortet inn i sporet først. Trykk inn den andre enden fast, men forsiktig inntil den sitter godt (du vil høre et klikk). Festgrafikkortets brakett på kabinettet med skruene.
3. Koble til eventuelle ekstra PCIe 6/8/16-pinners strømkontakt.
4. Lukk datamaskinkabinettet og plugg inn strømkabelen. Koble grafikkortutgangen til skjermen med en skjermkabel.

Programvareinstallering
1. Slå på datamaskinen og la den starte opp operativsystemet.
2. Åpne en nettleser, gå til www.msi.com og gå til nettsiden for grafikkortet du har installert.
3. Klikk på "STØTTE" for å se en oversikt over drivere og verktøy for ditt spesifikke produkt.
a. Driver: Du kan laste ned driveren direkte fra NVIDIAs eller AMDs offisielle nettsted (avhengig av grafikkortet).
b. MSI Center: Last ned programvaren og følg trinnene for å fullføre installasjonen. (Krever Microsoft® Windows®10 eller nyere)
* For å kontrollere LED-effektene på grafikkortet må du først kjøre MSI Center-programvaren og så aktivere Mystic Light-funksjonen.
c. Afterburner: Velg og last ned det aktuelle operativsystemet, og følg trinnene for å fullføre installeringen.

Slovenščina

Vsebina paketa
(Posvetujte se s prodajalcem, če karkoli manjka ali je poškodovano.)
1. Grafična kartica
2. Uporabniški priročnik ali Hitri vodič (odvisno od izdelka).

Previdnostni ukrepi za uporabo
1. Garancija ne krije napak ali okvar, ki so posledica uporabe procesorja in/ali pomnilnika v neskladju s tehničnimi podatki izdelka, ki se imenuje tudi navijanje.
2. Spremembe ali posodabljanje sistema BIOS grafične kartice brez odobritve družbe MSI izniči garancijo.

Sistemske zahteve
1. Matična plošča, združljiva s PCI Express, z eno grafično reže x16 dvojne širine.
2. Monitor z vsaj enim vhodnim priključkom, ki je enakovreden izhodnemu priključku vaše grafične kartice.
3. Microsoft® Windows® ali operacijski sistem Linux (odvisno od izdelka).
4. Najmanj 1.5 GB prostora na trdem disku.

Pomožna orodja
1. Izvijač Philips: Uporabite ga lahko za večino nameščanj. Izvijač z magnetno glavo zelo olajša celoten postopek.

Namestitev strojne opreme
1. Izključite računalnik in odklopite napajalni kabel. Nato odprite ohišje računalnika, tako da odstranite stransko ploščo. Odstranite vse razširitvene nosilce v zadnjem delu ohišja, ki lahko ovirajo vašo novo grafično kartico.
* Če zamenjujete grafično kartico, se prepričajte, da držite nosilec grafične kartice na mestu in previdno odvijte vijake. Nato odklopite vse napajalne priključke PCIe na kartici in pazljivo odstranite karticо ob uporabi sprostitvene sponke na vtičnici PCIe na matični plošči.
2. Dajte card ob hop truc tiếp lên khe PCIe trống và nhấn một đầu của card vào khe trước. Nhẹ nhàng nhưng nhanh mạnh vào đầu kia cho đến khi nó được đặt hoàn toàn vào khe (bạn sẽ nghe thấy tiếng click). Cố định giá đỡ của card đồ họa vào vỏ máy tính bằng ốc.
3. Kết nối bất kỳ đầu nối nguồn bổ sung PCIe 6/8/16 pin nào.
4. Đóng vỏ máy tính của bạn và cắm dây nguồn. Kết nối đầu ra của card đồ họa với màn hình của bạn bằng dây cáp màn hình.

Cài đặt phần mềm
1. Bật máy tính của bạn và để nó khởi động hệ điều hành.
2. Mở trình duyệt web, truy cập www.msi.com và chọn mẫu card đồ họa mà bạn vừa lắp đặt.
3. Nhấp vào "SUPPORT" để xem tổng quan về Trình điều khiển và Tiện ích cho sản phẩm cụ thể của bạn.
a. Trình điều khiển: Bạn có thể tải xuống trình điều khiển trực tiếp từ trang web chính thức của NVIDIA hoặc AMD (tùy thuộc vào GPU từ Card của bạn).
b. Trung tâm MSI: Vui lòng tải xuống phần mềm và làm theo các bước để hoàn tất cài đặt. (Yêu cầu Microsoft® Windows®10 trở lên)
* Để điều khiển hiệu ứng đèn LED của card đồ họa, trước tiên hãy chạy phần mềm MSI Center và sau đó kích hoạt chức năng Mystic Light
c. Afterburner: Chọn hệ điều hành phù hợp và tải xuống, sau đó làm theo các bước để hoàn tất cài đặt.

Hrvatski

Sadržaj pakiranja
(Ako neki dijelovi nedostaju ili su oštećeni, obratite se svom prodavaču.)
1. Grafička kartica.
2. Korisnički priručnik ili Kratki vodič (ovisno o proizvodu).

Mjere opreza za upotrebu
1. Jamstvom nisu obuhvaćeni kvarovi i neispravnosti izazvani radom procesora jedinice i/ili memorije izvan specifikacija tvrđih diskova ujeta, što je poznato i kao rad s pojačanim taktom.
2. Izmjenom ili ažuriranjem BIOS-a grafičke kartice bez odobrenja iz MSI izgubit će se pravo na jamstvo.

Zahtjevi sustava
1. Matična ploča sukladna standardu PCI Express s jednim utorom za grafičku karticu dvostruke širine x16.
2. Monitor s barem jednim ulaznim priključkom koji odgovara izlaznim priključcima vaše grafičke kartice.
3. Microsoft® Windows® ili operacijski sustav Linux (ovisi o proizvodu).
4. Najmanje 1.5 GB slobodnog prostora na disku.

Pomoćni alati
1. Odvijač s križnom glavom: Ovaj je alat dovoljan za većinu postupaka ugradnje. Odvijač s magnetskom glavom dodatno olakšava proces.

Ugradnja hardvera
1. Isključite računalo i odspojite napojnice kabela. Zatim otvorite kućište računala skidanjem bočne stranice. Uklonite sve držače na stražnjoj strani kućišta koji bi mogli smetati postavljanju nove grafičke kartice.
* Ako zamjenjujete grafičku karticu, oprezno pridržavajte držač grafičke kartice i pažljivo otpustite vijke. Nakon toga isključite sve dodatne PCIe napojnice priključke s kartice i otpustivši kvačicu na PCIe utoru na matičnoj ploči, pažljivo izvadite karticu.
2. Postavite grafičku karticu izravno iznad praznog PCIe utora i pritisnite prvi kraj kartice u utor. Nježno, ali čvrsto pritisnite drugi kraj kartice sve dok ona potpuno ne sjedne u utor (čut ćete klik). Vijcima pričvrstite držač grafičke kartice na vaše kućište.
3. Spojite sve dodatne PCIe 6/8/16-pinske naponske kabele.
4. Zatvorite kućište računala i uključite naponski kabel. Spojite izlaz grafičke kartice s vašim monitorom montiranim video kabelom.

Instalacija softvera
1. Uključite računalo i pričekajte da se podigne operativni sustav.
2. Otvorite web preglednik, idite na www.msi.com i pronađite web-stranicu grafičke kartice koju ste ugradili.
3. Kliknite „SUPPORT" („Podrška") za prikaz upravljačkih i uslužnih programa za vaš proizvod.
a. Upravljački programi: Upravljački program možete izravno pruzeti sa službene web-stranice NVIDIA ili AMD (ovisno o GPU vaše kartice).
b. MSI Center: Preuzmite softver i slijedite upute da dovršetak instalacije. (Zahtijeva Microsoft® Windows® 10 ili novij)
* Za upravljanje LED efektima grafičke kartice najprije pokrenite softver MSI Center, a zatim aktivirajte funkciju Mystic Light (Mistično svjetlo).
c. Afterburner: Odaberite odgovarajući operativni sustav i preuzmite softver, zatim slijedite korake za dovršenje instalacije.

繁體中文

包裝內容
(若有缺損，請聯系您購買產品的經銷商)
1. 顯示卡
2. 用戶手冊或快速指南（視買賣產品而加）

使用注意事項
1. 對產品核心、監存頻率進行长时间不当超頻將可能导致非保修范围內的产品故障損坏。
2. 未經過厂商权责同意而自行更新 BIOS。

系統需求
1. 搭載一或數以上 PCI Express x16 插槽的主板。
2. 支持一或以上与显卡相对应影像输出端口的显示器。
3. Microsoft® Windows® 或 Linux 操作系統（視買賣產品而定）。
4. 至少 1.5 GB 的可用硬盘空间。

輔助工具
1. 十字螺丝刀：安裝的过程中非常要使用。可以选择具体磁性刀头的螺丝刀。

硬件安裝
1. 关闭电脑电源并拆下机箱侧板。建议使用静电手腕带以防止静电。
2. 选择合适的显卡插槽，并拆下机箱背板上的螺丝。
3. 将显卡插入主板上的 PCI 插槽，并将其牢牢按压。
4. 将显卡固定在机箱上，并拧紧螺丝。
5. 将显卡的 PCI Express 插槽，先将一端置入插槽中，轻轻地按压，然后将另一端也置入插槽中，使卡牢固嵌入。并确保卡槽处固定锁扣。
6. 将电源连接器上 PCIe 6/8/16-pin 电源接頭（如果显卡上有該电源接頭）。
7. 将显卡的 PCI Express 插槽，先将一端置入插槽中，轻轻地按压，然后将另一端也置入插槽中，使卡牢固嵌入。并确保卡槽处固定锁扣。
8. 将电源连接器上 PCIe 6/8/16-pin 电源接頭（如果显卡上有該电源接頭）。
9. 关上机箱盖并连上电脑电源线。用影像传输线连接显卡输出端口到显示器。

软件安装
1. 开机并进入操作系统。
2. 打开电脑上的网页浏览器，并进入 MSI 微星科技官网 www.msi.com，选择您所安装的显卡产品页面。
3. 点击「技术支持」，产品页面会出现「驱动程序」以及「工具软件」可供下载。
a. 驱动程序：您可以至 NVIDIA / AMD 官方网站下載驱动程序。
b. MSI Center: 请先选择您的作业系统，下載并按照步骤安裝软件。(只支持 Windows® 10 或以上操作系統)。
* 若想调节显卡的 LED 灯效，请于 MSI Center 中开启 Mystic Light 功能。
c. Afterburner: 请先选择您的作业系统，下載并按照步骤安裝软件。

简体中文

包装内容
(若有缺损，请联系您购买显卡的经销商)
1. 显卡
2. 用户手册或快速指南（视买卖产品而加）

使用注意事项
1. 对产品核心、监存频率进行长时间不当超频将可能导致非保修范围内的产品故障损坏。
2. 未经厂商权责同意而自行更新 BIOS。

系统需求
1. 搭载一或数以上 PCI Express x16 插槽的主板。
2. 支持一或以上与显卡相对应影像输出端口的显示器。
3. Microsoft® Windows® 或 Linux 操作系統（视买卖产品而定）。
4. 至少 1.5 GB 的可用硬盘空间。

辅助工具
1. 十字螺丝刀：安装的过程中非常要使用。可以选择具体磁性刀头的螺丝刀。

硬件安装
1. 关闭电脑电源并拆下机箱侧板。建议使用静电手腕带以防止静电。
2. 选择合适的显卡插槽，并拆下机箱背板上的螺丝。
3. 将显卡插入主板上的 PCI 插槽，先将一端置入插槽中，轻轻地按压，然后将另一端也置入插槽中，使卡牢固嵌入。并确保卡槽处固定锁扣。
4. 将显卡固定在机箱上，并拧紧螺丝。
5. 将电源连接器上 PCIe 6/8/16-pin 电源接頭（如果显卡上有該电源接頭）。
6. 关上机箱盖并连上电脑电源线。用影像传输线连接显卡输出端口到显示器。

한국어

패키지 내용물
(누락되거나 손상된 것이 있으면 판매하여에 문의해 십시오.)
1. 그래픽카드.
2. 사용설명서 또는 빠가이드. (제품에 따라 다름)

사용 주의 사항
1. 제품 사양을 초과한 처리 장치 또는 메모리 작동으로 인해 발생하는 결함이나 오작동(오버클럭킹)은 보증 범위에 포함되지 않습니다.
2. MSI 의 승인 없이 그래픽 카드 BIOS 를 변경 또는 업데이트할 시 보증이 무효화됩니다.

시스템 요구사항
1. PCI-Express 호환 그래픽카드 슬롯을 지원하고 2 슬롯 크기의 그래픽카드가 장착 가능한 메인보드.
2. 그래픽카드의 후면 포트와 동일한 유니 이상의 입력 포트가 있는 모니터
3. Microsoft® Windows® 또는 Linux 운영체제 (제품에 따라 다름).
4. 최소 1.5GB 이 사용 가능한 하드디스크 공간

보조 도구
1. 십자 드라이버 : 십자 드라이버는 대부분의 조립 작업에 사용할 수 있습니다. 또한 조립을 훨씬 편할 하게 도와줍니다.

하드웨어 설치
1. 컴퓨터를 끄고 전원 케이블을 뽑아주세요. 그런 다음 케이스의 측면 패널을 열어 케이스를 여십시오. 새 그래픽카드를 장착할 수 있게 케이스 전면의 확장 브래킷을 제거하십시오.
* 그래픽카드를 교체할 경우 그래픽카드 브래킷을 제자리에 고정하고 나사를 조심스럽게 푸십시오. 그 후 장착된 그래픽카드의 모든 PCIe 보조 전원 연결하진 해당 PCIe 소켓에 있는 분리 클립을 사용하여 조심스럽게 그래픽카드를 분리하십시오.
2. 그래픽카드를 빈 PCIe 슬롯 위에 놓고 그래픽카드의 한쪽 끝을 단지 살짝씩 눌러 넣으십시오. 슬롯에 완전히 장착될 때까지 천천히, 단단하게 다른 쪽 끝을 누르십시오(장상 장착 시 '딸깍' 소리가 납니다). 그래픽카드의 브래킷을 나사로 케이스에 고정하십시오.
3. 그래픽카드에 PCIe 6/8/16 핀 보조 전원 커넥터를 연결합니다.
4. 컴퓨터 케이스를 닫고 전원 케이블을 연결하십시오. 디스플레이 케이블을 사용하여 그래픽카드와 모니터에 연결하십시오.

소프트웨어 설치
1. 컴퓨터를 켜고 운영 체제로 부팅하십시오.
2. 웹 브라우저를 열고 www.msi.com 으로 이동하여 설치한 그래픽카드의 웹 페이지로 이동하십시오.
3. "SUPPORT (지원)" 을 클릭하여 특정 제품의 드라이버 및 유틸리티를 다운 받을 수 있습니다.
a. 드라이버: NVIDIA 및 AMD 공식 웹사이트 (그래픽카드의 GPU 에 따라 다름) 에서 드라이버를 직접 다운로드 할 수 있습니다.
b. MSI 센터: 소프트웨어를 다운로드하고 단계에 따라 설치를 완료하십시오. (Microsoft® Windows®10 이상 필요)
* 그래픽카드 LED 효과를 제어하려면 먼저 MSI 센터 소프트웨어를 실행한 다음 미스틱 라이트 기능을 활성화하십시오.
c. 애프터버너: 적절한 운영 체제를 선택하고 다운로드 한 다음, 단계에 따라 설치를 완료하십시오.

日本語

パッケージ内容
(不足品や破損していてるものがある場合、代理店にお問い合わせください)
1. グラフィックスカード
2. ユーザーマニュアル及びクイックガイド（製品によって異なります）

使用上の注意
1. 保証は、オーバークロックとも呼ばれる、製品仕様の範囲外の処理速度およびメモリまたはメモリの使用によって引き起こされた欠陥や故障には適用されません。
2. MSI の承認なしにグラフィックスカードの BIOS を変更または更新すると、保証が無効になります。

システム要件
1. 2 スロット幅の PCI Express x16 準拠のスロットを搭載したマザーボード
2. グラフィックスカードの出力と同等のスカンコネクタを1つ以上備えたモニター。
3. Microsoft®Windows®、または Linux OS（製品によって異なります）。
4. 1.5 GB 以上のストレージ容量。

補助ツール
1. プラスドライバ：ほとんどのインストール作業で「十字穴」ドライバ。磁石付きのドライバは、作業を容易にします。

ハードウェアのインストール
1. PC の電源を切り、電源ケーブルを抜いてください。次に、PC ケースのサイドパネルを外す事によって、新しいグラフィックスカードを設置する前に干渉してしまう場合はケース背面にある拡張ブラケットを全てで取り外します。
* グラフィックスカードを交換する場合は、グラフィックスカードブラケットを所定の位置に固定し、ネジを慎重に緩めます。次に、PCIe 補助電源コネクタを全てで取り外し、マザーボードの P