ENCEINTE SANS-FIL LUMINEUSE AVEC MICRO
WIRELESS LIGHT SPEAKER WITH MICROPHONE
KABELLOSER LICHTLAUTSPRECHER MIT MIKROFON

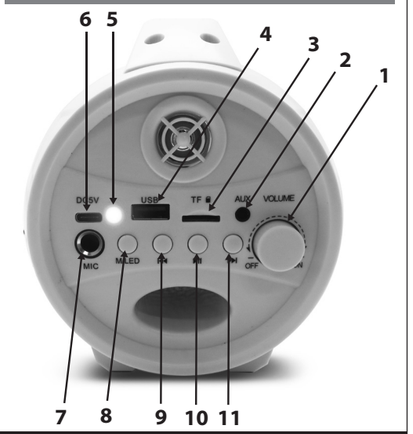

MODE D'EMPLOI
INSTRUCTION MANUAL
MANUAL DE INSTRUCCIONES
MANUALE DI ISTRUZIONI
BEDIENUNGSANLEITUNG
GEBRUIKSAANWIJZING
MANUAL DE INSTRUÇÕES
BRUGSANVISNING
INSTRUKCJE UŻYTKOWANIA
NÁVOD K POUŽITÍ
HASZNÁLATI UTASÍTÁS

LEXIBOOK®

BTP585series

FRANÇAIS

INSTRUCTIONS RELATIVES À LA SÉCURITÉ

LIRE LES INSTRUCTIONS SUIVANTES AVANT TOUTE UTILISATION DE L'APPAREIL.
Lisez attentivement et suivez ces instructions afin d'utiliser au mieux toutes les fonctions qu'offre cet appareil. Merci de noter qu'il s'agit de précautions générales qui peuvent ne pas s'appliquer à votre unité.

1. Lisez ces instructions avant toute utilisation ou connexion de l'appareil.
2. Conservez ces instructions en bon état. Tenez bien compte des mises en garde. Suivez les instructions.
3. Conservez ce mode d'emploi pour des besoins futurs.
4. N'utilisez pas cet appareil près de l'eau ou à proximité d'objets remplis d'eau tels que les vases. A conserver à l'abri de l'humidité.
5. Ne placez jamais d'objets enflammés, tels que des bougies allumées, sur l'appareil.
6. Les jeunes enfants ne doivent pas utiliser l'appareil sans la surveillance d'un adulte.
7. L'aération ne doit pas être bloquée en obturant les sorties d'aération.
8. Utilisez uniquement les attaches/accessoires recommandés par le fabricant.
9. Utilisez les pièces de remplacement recommandées par le fabricant.
10. Installez en respectant les consignes du fabricant.
11. Placez l'appareil dans un lieu aéré, sur une surface plate, dure et stable. Ne pas exposer à une température supérieure à 40°C. L'appareil doit être positionné de sorte à laisser un espace de 10 cm à l'avant et à l'arrière et de 5 cm sur les côtés.
12. Appuyez délicatement sur les boutons. Une pression trop forte pourrait endommager l'appareil.
13. Respectez l'environnement : éliminez les piles par l'entremise des points de collecte prévus à cet effet.
14. Assurez-vous toujours que le produit est débranché de toute source d'alimentation avant de le déplacer ou nettoyer. Pour nettoyer l'appareil, utilisez uniquement un chiffon sec.
15. Débranchez l'appareil lors d'orages ou lorsque vous ne l'utilisez pas pendant une longue période.
16. Aucune pièce de ce produit ne peut être réparée par l'utilisateur. Seul un personnel de service qualifié peut s'en charger. Portez l'appareil à l'atelier de réparation électronique de votre choix pour manutention ou réparation.
17. Ne laissez JAMAIS personne, et en particulier les enfants, mettre des objets dans les trous, dans les fentes ou dans toute autre ouverture de l'appareil – cela pourrait causer une électrocution.
18. Ne montez pas cet appareil sur un mur ou un plafond.
19. Ne placez pas cet appareil à proximité de TV, haut-parleurs ou tout autre objet à fort champ magnétique.
20. Ne laissez pas l'appareil sans surveillance lorsqu'il est en marche.
21. Garder une distance minimale autour de l'appareil pour une aération suffisante .
22. Il convient de ne pas obstruer les ouvertures d'aération par des objets tels que journaux, nappes, rideaux, etc.
23. L'appareil est destiné à être utilisé sous un climat tempéré et/ou tropical .
24. Les piles doivent être jetées de façon conforme. Les déposer dans des bacs de collecte prévus afin de protéger l'environnement.

AVERTISSEMENT: Tous les matériaux d'emballage, comme le scotch, les feuilles en plastique, les ficelles et les étiquettes ne font pas partie du produit et doivent être jetés.
ATTENTION! Ce jouet produit des flashs pouvant déclencher l'épilepsie chez les personnes sensibles

EMPLACEMENT DES TOUCHES

1. Bouton Marche/Arrêt/Volume
2. AUX-in
3. Port carte mémoire SD/TF (jusqu'à 32 Go)
4. Port USB
5. Voyant LED Marche/Arrêt
6. Port de recharge USB Type C
7. Prise microphone
8. Bouton M/LED
9. Bouton Précédent
10. Bouton Lecture/Pause
11. Bouton Suivant

ALIMENTATION

L'enceinte fonctionne avec un câble de charge USB Type C (inclus) ou un adaptateur d'alimentation USB (non inclus) 5.0V, ⎓ 1.0A. Entrée : 100-240V ~ 50/60 Hz.

Alimentation secteur
1. Assurez-vous que l'appareil soit éteint.
2. Insérez une extrémité du câble USB Type C dans le port de charge USB-C situé à l'arrière de l'appareil.
3. Branchez l'autre extrémité du câble USB-C à votre ordinateur en marche ou à un adaptateur d'alimentation USB connecté à une prise murale. La LED à côté du port de charge USB Type C s'allumera lors de la mise en charge de l'appareil.
4. Une fois le chargement terminé, la LED s'éteindra.

Note : Le câble USB Type C sert uniquement à charger l'appareil et ne permet en aucun cas le transfert de données.

AVERTISSEMENT:
- Danger d'explosion si la batterie est mal remplacée. Veillez à ne la remplacer qu'avec une batterie identique ou équivalente.
- La batterie ne doit pas être exposée à de fortes chaleurs, telles que la lumière du soleil, le feu ou toute autre chose de semblable.
- D'importantes interférences électromagnétiques ou des décharges électrostatiques peuvent provoquer un dysfonctionnement ou une perte de données. Si l'appareil ne fonctionne pas correctement, éteignez-le puis rallumez-le ou débranchez le câble USB.
- Les batteries ne doivent jamais être exposées à une source de chaleur excessive, par exemple la lumière du soleil ou un feu.

MODES ET FONCTIONS

Pour allumer/éteindre l'enceinte et ajuster le volume, tournez le bouton Marche/Arrêt/Volume (1).

MODES
L'enceinte comprend différents modes : Bluetooth®, USB, carte TF (jusqu'à 32 Go), entrée auxiliaire (AUX IN)
- Pour changer de mode, appuyez brièvement sur le bouton M/LED (8).
- En mode Bluetooth®, USB et carte TF, appuyez sur les boutons Précédent, Lecture/Pause et Suivant (9, 10, 11) pour contrôler la lecture.
- En mode Aux-in, les boutons Précédent, Lecture/Pause et Suivant (9, 10, 11) sont désactivés. Utilisez les commandes de votre lecteur audio pour contrôler la lecture.
- Vous pouvez chanter des chansons en connectant le microphone (inclus) à l'appareil via la prise microphone (7) en mode Bluetooth®, USB ou carte TF.

APPAIRAGE BLUETOOTH®
1. Allumez l'enceinte, un signal sonore retentira pour informer que l'appareil est prêt à être pairé et le voyant LED clignotera.
2. Activez la fonction Bluetooth® de votre lecteur audio et assurez-vous d'être visible.
3. Confirmez l'appairage ou sélectionnez le nom de l'enceinte portable (BTP585), pour connecter votre lecteur à l'enceinte.
4. Une fois le lecteur et l'enceinte connectés, un signal sonore retentira et la LED restera fixe. Mettez un fichier audio ou vidéo en marche.
5. Pour arrêter l'appairage avec l'enceinte, sélectionnez un autre mode sur le panneau de contrôle ou appuyez sur la touche de déconnexion de votre lecteur audio.

La marque et les logos Bluetooth® sont des marques déposées appartenant à Bluetooth SIG, Inc. et Lexibook® les utilise sous licence. Les autres marques de commerce et noms commerciaux appartiennent aux sociétés qui en sont respectivement détentrices.
© 2021 Bluetooth SIG, Inc.
Votre lecteur audio doit être muni du profile Bluetooth® A2DP pour être compatible avec le karaoké portable. Pour en savoir plus sur comment activer cette fonction, veuillez consulter le manuel d'utilisation de votre lecteur audio.

Note : Certains lecteurs de musique ne sont pas entièrement compatibles avec les commandes audio Bluetooth®. Il est possible que les boutons lecture / pause, précédant et suivant sur le haut-parleur ne fonctionnent pas ou que le lecteur de musique s'éteigne. Nous vous conseillons d'utiliser les boutons de lecture de votre lecteur de musique.

CONNECTER 2 ENCEINTES EN STÉRÉO :
Vous pouvez connecter deux enceintes BTP585 ensemble pour profiter d'un son stéréo (disponible en mode Bluetooth uniquement) :
1. Allumez deux enceintes BTP585 imultanément.
2. Appuyez deux fois sur le bouton lecture / pause (10) de l'une des deux enceintes. Un signal sonore retentira une fois qu'elles sont connectées avec succès.
3. Activez la fonction Bluetooth de votre lecteur audio et confirmez l'appairage à l'enceinte (BTP585) comme expliqué à la section précédente.

EFFETS LUMINEUX
Appuyez longuement sur le bouton M/LED (8) pour allumer/éteindre les effets lumineux.

ATTENTION: Baissez toujours le niveau du volume. Autrement votre audition pourrait être endommagée.

SPÉCIFICATIONS

Entrée	USB DC 5.0V ⎓ 1.0A
Batterie	Batterie lithium 3.7V, 1200mAh ⎓
Fréquence Bluetooth®	2402 – 2480 MHz
Puissance de transmission	-3.26dBm

La puissance de transmission maximale est inférieure à 20mW

DÉCLARATION UE DE CONFORMITÉ SIMPLIFIÉE

Nous, Lexibook® S.A.
Bât 11., 6 avenue des Andes
91940 Les Ulis - France

déclarons sous notre seule responsabilité que le produit :

Désignation : Enceinte Bluetooth Portable
Référence : BTP585series

Le soussigné, Lexibook Limited, déclare que l'équipement radioélectrique du type BTP585series est conforme à la directive 2014/53/UE.
Le texte complet de la déclaration UE de conformité est disponible à l'adresse internet suivante: http://www.lexibook.com/doc/btp585/btp585_1.pdf

Yiu Wai Man
Directeur du développement du produit
Hong Kong

MAINTENANCE

Pour éviter tout incendie ou électrocution, débranchez l'appareil de l'alimentation en courant CA quand vous le nettoyez. Nettoyez l'appareil en l'essuyant avec un chiffon à poussière comme pour un meuble. Il est conseillé d'utiliser un savon doux et un chiffon humide pour nettoyer la partie frontale.

Note : Veuillez garder ce mode d'emploi, il contient d'importantes informations.

Référence : BTP585series
Conçu et développé en Europe – Fabriqué en Chine
© Lexibook®

Lexibook S.A.
Bât 11., 6 avenue des Andes
91940 Les Ulis
France

Pour vos demandes concernant un problème SAV ou une réclamation, écrivez à
savcomfr@lexibook.com

www.lexibook.com

Ce produit n'est pas un jouet.

Informations sur la protection de l'environnement
Tout appareil électrique usé est une matière recyclable et ne devrait pas faire partie des ordures ménagères ! Nous vous demandons de bien vouloir nous soutenir en contribuant activement au ménagement des ressources et à la protection de l'environnement en déposant cet appareil dans des sites de collecte (si existants).

Élimination de la batterie de ce produit
(Applicable aux pays disposant de systèmes de collecte séparés) Ce symbole indique que la batterie contenue dans ce produit ne doit pas être mise au rebut avec les déchets ménagers comme stipulé dans la directive européenne 2013/56/EU. Les piles usagées doivent être mises au rebut séparément des ordures ménagères, auprès de centres de récupération agréés par le gouvernement ou les autorités locales. L'élimination correcte de vos piles et batteries usagées permet d'éviter toute conséquence néfaste sur l'environnement et votre propre santé. Nous vous recommandons fortement d'amener votre produit à un site de collecte des déchets et demander à un professionnel de retirer la batterie rechargeable. Renseignez-vous sur le système de collecte des produits électriques et électroniques et batteries rechargeables. Ne jetez jamais le produit et batteries usagées avec les déchets ménagers et suivez les règles de votre collectivité. Pour plus d'informations sur l'élimination de vos piles et batteries usagées contactez votre mairie ou le centre de collecte des déchets.

ENGLISH

SAFETY INSTRUCTIONS

PLEASE READ BEFORE OPERATING THIS EQUIPMENT.
Before using the unit, be sure to read all operating instructions carefully. Please note that these are general precautions and may not pertain to your unit.

1. Read this Instruction Manual before you attempt to connect or operate the appliance.
2. Keep these instructions in good condition. Heed all warnings. Follow all instructions.
3. Save this Instruction Manual for future reference.
4. The apparatus shall not be exposed to dripping or splashing and no objects filled with liquids, such as vases, shall be placed on the product. Dry location use only.
5. No naked flame source, such as candles, should be placed on the product.
6. Children should be supervised to ensure that they do not play with the appliance.
7. Ventilation should not be impeded by covering the ventilation openings.
8. Only use accessories, which are specified by the manufacturer.
9. Use replacement parts, which are specified by the manufacturer.
10. Install the unit in accordance with the manufacturer's instructions.
11. Place the unit where there is good ventilation. Place the system on a flat, hard and stable surface. Do not expose to temperatures above 40°C. Allow at least 10 cm clearance from the rear and the top of the unit and 5 cm from each side.
12. Press the player's buttons gently. Pressing them too hard can damage the player.
13. Dispose of used batteries in an environmental-responsible manner.
14. Always ensure that the product is unplugged from the electrical outlet before moving or cleaning. Clean it with dry cloth only.
15. Turn off the product during lightning, storms or when it will not be used for long periods of time.
16. This product has no user-serviceable parts. Do not attempt to repair this product yourself. Only qualified service personnel should perform servicing. Take the product to the electronics repair shop of your choice for inspection and repair.
17. NEVER let anyone, especially children, push anything into holes, slots or any other openings in the unit's casing as this could result in a fatal electric shock.
18. Don't mount this product on a wall or ceiling.
19. Do not place the unit near TVs, speakers and other objects that generate strong magnetic fields.
20. Do not leave the unit unattended when it is in use.
21. Keep minimum distances around the apparatus for sufficient ventilation.
22. The ventilation should not be impeded by covering the ventilation openings with items, such as newspapers, table-cloths, curtains, etc.
23. The use of apparatus in tropical and/or moderate climates.
24. Batteries should be disposed properly. Take them to the collection container in order to protect the environment.

WARNING: All packaging materials, such as tape, plastic sheets, wire ties and tags are not part of this product and should be discarded.
WARNING! This toy produces flashes that may trigger epilepsy in sensitised individuals.

LOCATION OF CONTROLS

1. On/Off/Volume button
2. AUX in jack
3. SD/TF memory card slot (up to 32GB)
4. USB port
5. On/Off LED indicator
6. USB-C charging port
7. Microphone jack
8. M/LED button
9. Previous button
10. Play/Pause button
11. Next button

POWER SUPPLY

The speaker operates with the USB-C charging cable (included) or with a USB type adaptor (not included) 5.0V, ⎓ 1.0A. Input: 100-240V ~ 50/60Hz.

Power supply
1. Check that the unit is switched off.
2. Insert the small end of the USB-C cable (included) into the USB-C charging port on the back of the unit.
3. Connect the other end of the USB-C cable into the USB-C port of your powered computer or USB type power adaptor and connect it to a wall socket. The LED near the USB-C charging port lights up in red when the device is charging.
4. Once charging is completed, the LED light will turn off.

Note: Please note that the USB-C cable can be used for battery charging only and not for data transfer.

WARNING:
- Danger of explosion if battery is incorrectly replaced. Please only replace it with the same or equivalent battery.
- The battery should not be exposed to high temperatures, such as sunlight, fire or anything similar.
- WARNING: Mal-function or loss of memory may be caused by strong frequency interference or electrostatic discharge. Should any abnormal function occur, switch it off and then on again, or unplug the USB cable.
- Battery shall not be exposed to excessive heat such as sunshine fire or the like.

FUNCTIONS & MODES

To turn the speaker on/off and adjust the volume, turn the On/Off/Volume button (1).

MODES
The speaker includes different modes: Bluetooth®, USB, TF card (up to 32GB), AUX in.

- To change mode, shortly press the M/LED button (8).
- In Bluetooth®, USB and TF modes, press Previous, Play/Pause and Next buttons (9, 10, 11) to control your audio files.
- In AUX-in mode, these buttons are disabled. Please use the control buttons on your music player.
- You can sing by connecting the microphone (included) to the Microphone jack (7) when in Bluetooth®, Aux-In, USB or TF card mode.

BLUETOOTH® PAIRING
1. Turn the unit on.
2. Activate the Bluetooth® function on your personal device and make sure it is in discoverable mode.
3. Confirm pairing or select the Bluetooth® name "BTP585" to connect your player to the speaker.
4. If pairing is successful, the Bluetooth® light will stop flashing and glow steadily. You can play an audio or a video file. The speaker will issue a sound after the speaker has connected successfully.
5. To stop the connection with the speaker, press another mode on the top panel or a button on your audio player. Once the connection has been stopped, the LED indicator will flash.

The Bluetooth® word mark and logos are registered trademarks owned by Bluetooth SIG, Inc. and any use of such marks by Lexibook® is under license. Other trademarks and trade names are those of their respective owners.
© 2021 Bluetooth SIG, Inc.
Your audio player must support the A2DP Bluetooth® profile to match this portable karaoke. Please refer to your audio player's instruction manual for accurate information about the Bluetooth® profiles it supports, and how to set up Bluetooth® pairing.

Note: Some music players do not fully support Bluetooth® audio controls. Play/pause, previous and next buttons on the Bluetooth® speaker may not respond. The music player may also turn off. To get the best control experience in the said player, use the on-screen track controls of your music player rather than those on the speaker.

CONNECT 2 SPEAKERS IN STEREO:
You can connect two BTP585 speakers together to enjoy stereo sound (available only in Bluetooth mode):
1. Turn on two BTP585 speakers simultaneously.
2. Press the Play/Pause button (10) twice on one of the two speakers. A sound indicator will be played once they are successfully connected together.
3. Activate the Bluetooth® function of your audio player and confirm the pairing to the speaker (BTP585) as explained in the previous section.

LIGHT EFFECTS
Long press the M/LED button (8) to turn the light effects on/off.

CAUTION : Too high volume can damage your hearing. For this reason, lease turn the volume down.

SPECIFICATIONS

Input power	USB DC 5.0V ⎓ 1.0A
Battery	Lithium battery 3.7V, 1200mAh ⎓
Bluetooth Frequency range	2402-2480MHz
Transmission power	-3.26dBm

SIMPLIFIED EU DECLARATION OF CONFORMITY

We, Lexibook® S.A.
Bât 11., 6 avenue des Andes
91940 Les Ulis - France

Lexibook UK
PO Box 423
UMBERLEIGH
EX32 2JW
United Kingdom

Kind of product: Portable Bluetooth Speaker
Type designation: BTP585series

Hereby, Lexibook Limited declares that the radio equipment type BTP585series is in compliance with Directive 2014/53/EU and Radio Equipment Regulations 2017.
The full text of the EU declaration of conformity is available at the following internet address: http://www.lexibook.com/doc/btp585/btp585_1.pdf

Yiu Wai Man
Product Development Manager
Hong Kong

MAINTENANCE

To prevent fire or shock hazard, disconnect your unit from the power source when cleaning. Use a soft, clean cloth moistened with plain, lukewarm water to clean the exterior of the unit.
NOTE: Please keep this instruction manual, it contains important information.

Reference: BTP585series
Designed and developed in Europe – Made in China
© Lexibook®

This product is not a toy.

United Kingdom & Ireland
For after-sales service, please contact us at **savcomfr@lexibook.com**

www.lexibook.com

Environmental Protection
Unwanted electrical appliances can be recycled and should not be discarded along with regular household waste! Please actively support the conservation of resources and help protect the environment by returning this appliance to a collection centre (if available).

Correct disposal of batteries in this product
(Applicable in countries with separate collection systems) This symbol means that the product contains a built-in rechargeable battery covered by European Directive 2013/56/EU which cannot be disposed of with normal household waste.All batteries should be disposed separately from the municipal waste stream via designated collection facilities appointed by the government or the local authorities. The correct disposal of your old batteries will help to prevent potential negative consequences for the environment, animal and human health. We strongly advise you to take your product to an official collection point or service center to have a professional remove the rechargeable battery. Inform yourself about the local separate collection system for electrical and electronic products and rechargeable batteries. Follow local rules and never dispose of the product and rechargeable batteries with normal household waste. For more detailed information about disposal of your old batteries, please contact your city office or waste disposal service center.

ESPAÑOL

INSTRUCCIONES DE SEGURIDAD

LEA ESTA SECCIÓN ANTES DE UTILIZAR ESTE EQUIPO.
Antes de utilizar el equipo, asegúrese de leer con cuidado todas las instrucciones de funcionamiento. Tenga en cuenta que estas son precauciones generales y puede que no tengan aplicación a su equipo.

1. Lea este Manual de instrucciones antes de intentar conectar o utilizar el aparato.
2. Mantenga estas instrucciones en perfectas condiciones. Preste atención a todas las advertencias. Respete todas las instrucciones.
3. Guarde este Manual de instrucciones para referencia en el futuro.
4. No deberá exponerse el aparato a goteos o salpicaduras, y no deberán colocarse sobre el producto objetos que contengan líquidos, como pueden ser jarrones de flores. Utilice únicamente en lugares secos.
5. No coloque fuentes de llamas vivas, como pueden ser velas, sobre el producto.
6. Los niños deberán estar supervisados para asegurarse de que no juegan con el aparato.
7. No deberá impedirse la ventilación cubriendo las ranuras de ventilación.
8. Utilice únicamente accesorios especificados por el fabricante.
9. Emplee piezas de repuesto especificadas por el fabricante.
10. Instale la unidad en conformidad con las instrucciones proporcionadas por el fabricante.
11. Coloque la unidad donde exista una ventilación adecuada. Coloque el sistema sobre una superficie plana, dura y estable. No exponga el aparato a temperaturas superiores a 40 °C. Deje una separación mínima de 10 cm respecto a las partes trasera y superior de la unidad y de 5 cm respecto a los laterales.
12. Pulse los botones del reproductor con cuidado. Si los pulsa con demasiada fuerza, el reproductor podría resultar dañado.
13. Deseche las baterías (pilas) gastadas de un modo responsable con el medio ambiente.
14. Asegúrese siempre de desenchufar el producto de la toma de corriente antes de su traslado o limpieza. Límpielo únicamente con un paño seco.
15. Apague el producto durante las tormentas eléctricas o cuando no piense utilizarlo durante un período de tiempo prolongado.
16. En el interior del producto no hay piezas reparables por parte del usuario. No intente reparar este producto por su cuenta. Únicamente podrá ser reparado por personal de servicio técnico cualificado. Lleve el producto al taller de servicio técnico de electrónica de su elección para su inspección y reparación.
17. NO PERMITA NUNCA que nadie, especialmente los niños, metan nada en los orificios, las ranuras o cualquier otra abertura de la carcasa de la unidad, ya que esto podría tener como resultado una descarga eléctrica mortal.
18. No monte este producto sobre una pared o un techo.
19. No coloque la unidad cerca de aparatos de TV, altavoces u otros objetos que generen fuertes campos magnéticos.
20. No deje la unidad desatendida cuando se encuentre en funcionamiento.
21. Guardar una distancia mínima alrededor del aparato, para que tenga una ventilación adecuada;
22. La ventilación no debe quedar impedida debido a la obstrucción de las aberturas de ventilación por objetos como periódicos, manteles, cortinas, etc.;
23. El aparato ha sido diseñado para su uso en un clima templado o tropical;
24. Las pilas deben desecharse de manera conforme. Depositelas en contenedores selectivos previstos a este efecto, para proteger el medio ambiente.

¡ADVERTENCIA! Todos los elementos utilizados para el embalaje, como por ejemplo cintas, recubrimientos plásticos, ataduras metálicas y etiquetas no forman parte del aparato y deberán desecharse.
¡ADVERTENCIA! Este juguete produce flashes que pueden provocar epilepsia en individuos sensibles

SITUACIÓN DE LOS CONTROLES

1. Interruptor On/Off/Volumen
2. Conector de entrada AUX
3. Ranura de tarjetas SD/TF (32GB max)
4. Puerto USB
5. Indicador LED On/Off
6. Puerto USB-C para carga
7. Toma de micrófono
8. Botón M/LED
9. Botón Anterior
10. Botón Reproducción/Pausa
11. Botón Siguiente

ALIMENTACIÓN ELÉCTRICA

El altavoz funciona con el cable de carga USB-C (incluido) o con un adaptador de tipo USB (no incluido) de 5.0V, ⎓ 1.0A. Entrada: 100-240 V ~ 50/60 Hz.

Alimentación
1. Compruebe que la unidad está apagada.
2. Conecte el extremo más pequeño del cable USB-C (incluido) al puerto de carga USB-C de la parte posterior de la unidad.
3. Conecte el otro extremo del cable USB-C al puerto USB-C de su ordenador o adaptador de alimentación tipo USB y conecte éste a una toma de corriente. El LED al lado del puerto de carga USB-C estará iluminado en rojo cuando el dispositivo se esté cargando.
4. Una vez completada la carga, el LED se apagará.

Nota: Tenga en cuenta que el cable USB-C podrá utilizarse únicamente para la carga de la batería y no para la transferencia de datos.

ADVERTENCIA:
- Existe peligro de explosión si la pila se coloca de forma incorrecta al reemplazarse.
  Sustituya la pila por una misma o equivalente únicamente.
- No exponga la pila a altas temperaturas, tales como la luz del sol, fuegos o similares.
- Cualquier interferencia electromagnética o descarga electrostática importante podrá hacer que el aparato no funcione correctamente o se pierdan los datos almacenados en su memoria. En caso de que el aparato no funcione correctamente, apáguelo y vuelva a encenderlo, o bien desenchufe el cable USB.
- Deberá evitarse exponer las baterías a temperaturas excesivamente elevadas tales como las generadas por la acción de los rayos del sol o de las llamas.

FUNCTIONES & MODOS

Para encender / apagar el altavoz y ajustar el volumen, gire el botón de Encendido/Apagado/Volumen (1).

MODOS
El karaoke portátil incluye diferentes opciones de conectividad: Bluetooth®, USB, tarjeta TF (hasta 32 GB) entrada auxiliar.

- Para cambiar de modo, pulse brevemente el botón M/LED (8).
- En modo Bluetooth®, USB y tarjeta TF, pulse Anterior, Reproducción/Pausa y Siguiente para controlar los archivos de audio.
- En modo auxiliar, estos botones están deshabilitados. Utilice los controles de su reproductor musical.
- Podrá cantar canciones conectando el micrófono (incluido) a la Toma de micrófono (7) en los modos sin cables, USB o tarjeta TF.

EMPAREJAMIENTO BLUETOOTH®
1. Encienda el aparato el modo Bluetooth®. Indicar que el modo.
2. Active la función Bluetooth® en su dispositivo personal y compruebe que está en modo de búsqueda.
3. Confirme el emparejamiento o seleccione el nombre Bluetooth® "BTP585" para conectar su reproductor al altavoz.
4. Si el emparejamiento se realiza con éxito, el indicador luminoso Bluetooth® dejará de parpadear y quedará fijo. Puede reproducir archivos de audio o de vídeo. El altavoz emitirá un sonido después de que el altavoz se haya conectado correctamente personal.
5. Para detener la conexión con el altavoz, presione otro modo en el panel superior o presione un botón en su reproductor de audio. Una vez detenida la conexión, el indicador LED parpadeará.

La marca y logotipos de la palabra Bluetooth® son marcas comerciales registradas propiedad de Bluetooth SIG, Inc. y cualquier uso de tales marcas por parte de Lexibook® se hace bajo licencia. Otras marcas y nombres comerciales son de sus respectivos propietarios.
© 2021 Bluetooth SIG, Inc.
Su reproductor de audio debe soportar el perfil A2DP Bluetooth® para ser compatible el karaoke portátil. Consulte el manual de instrucciones del reproductor de audio para obtener información precisa sobre los perfiles Bluetooth® que soporta y saber cómo emparejar el Bluetooth®.

Nota: Algunos reproductores de música no son totalmente compatibles con los controles de audio Bluetooth®. Los botones de Reproducción/Pausa, Anterior y Siguiente del altavoz Bluetooth® podrían no responder. El reproductor de música podría también apagarse. Para controlar el reproductor mejor, use los controles en pantalla de su reproductor en vez de utilizar los del altavoz.

CONECTA 2 ALTAVOCES EN ESTÉREO:
Puede conectar dos altavoces BTP585 para disfrutar del sonido estéreo (disponible solo en modo Bluetooth):
1. Encienda dos altavoces BTP585 simultáneamente.
2. Presione el botón Reproducción/Pausa (10) dos veces en uno de los dos altavoces. Se reproducirá un indicador de sonido una vez que se hayan conectado correctamente.
3. Active la función Bluetooth® de su reproductor de audio y confirme el emparejamiento con el altavoz (BTP585) como se explicó en la sección anterior.

EFECTOS DE LUZ
Mantenga presionado el botón M/LED (8) para activar/desactivar los efectos de luz.

PRECAUCIÓN: un volumen demasiado elevado puede dañar los oídos. Por esta razón, debe bajar el volumen.

ESPECIFICACIONES

Entrada	USB DC 5.0V ⎓ 1.0A
Bateria	Batería de litio 3.7V, 1200mAh ⎓
Frequencia Bluetooth®	2402 – 2480 MHz
Potencia de transmisión	-3.26dBm

DECLARACIÓN UE DE CONFORMIDAD SIMPLIFICADA

Lexibook® S.A.
Bât 11., 6 avenue des Andes
91940 Les Ulis - France

Tipo de producto: Altavoz Bluetooth Portatil
Designación de tipo: BTP585series

Por la presente, Lexibook Limited declara que el tipo de equipo radioeléctrico BTP585series es conforme con la Directiva 2014/53/UE.
El texto completo de la declaración UE de conformidad está disponible en la dirección Internet siguiente:
http://www.lexibook.com/doc/btp585/btp585_1.pdf

Yiu Wai Man
Gerente de desarrollo de productos
Hong Kong

MANTENIMIENTO

Para evitar fuego o peligro de descarga eléctrica, desconecta la unidad de la red eléctrica de CA antes de proceder a su limpieza. Utiliza un paño blando, limpio, humedecido con agua natural tibia para limpiar el exterior de la unidad.
NOTA: Conserve este manual de instrucciones ya que contiene información importante.

Referencia: BTP585series

Diseñado y desarrollado en Europa – Fabricado en China
© Lexibook®

España
Para servicio postventa, entre en contacto con nuestros equipos:
savcomfr@lexibook.com

www.lexibook.com

Este producto no es un juguete.

Protección medioambiental
¡Los aparatos eléctricos pueden ser reciclados y no deben ser desechados junto con la basura doméstica habitual! Apoye activamente el aprovechamiento racional de los recursos y ayude a proteger el medio ambiente enviando este producto a un centro de recolección para reciclaje (en caso de estar disponible).

Eliminación apropiada de las baterías de este producto
(aplicable en países con sistemas de recogida selectiva) Este símbolo significa que el producto contiene una batería recargable incorporada cubierta por la Directiva europea 2013/56/UE que no puede desecharse conjuntamente con la basura doméstica normal. Las baterías no podrán eliminarse en los vertederos municipales sino que deberán depositarse en las instalaciones de recogida designadas por las autoridades gubernamentales o locales. La eliminación correcta de sus baterías ayudará a evitar posibles consecuencias negativas para el medio ambiente, los animales y la salud humana. Le aconsejamos encarecidamente que lleve su producto a un punto de recogida oficial o a un centro de servicio para que un profesional retire la batería recargable. Infórmese acerca del sistema de recogida selectiva local para productos eléctricos y electrónicos y baterías recargables. Respete la normativa local y nunca deseche el producto ni las baterías recargables conjuntamente con los residuos domésticos normales. Para obtener una información detallada sobre el desecho de sus baterías gastadas, póngase en contacto con la oficina o el centro de servicio de eliminación de residuos municipales.

ITALIANO

ISTRUZIONI DI SICUREZZA

LEGGERE PRIMA DI UTILIZZARE L'APPARECCHIO.
Prima di utilizzare l'unità, leggere attentamente tutte le istruzioni operative. Notare che si tratta di precauzioni generiche che possono non essere relative alla vostra unità.

1. Leggere questo manuale di istruzioni prima di collegare l'apparecchio alla presa di corrente e usarlo.
2. Mantenere queste istruzioni in buone condizioni. Rispettare tutte le avvertenze. Seguire tutte le istruzioni.
3. Conservare il manuale di istruzioni per riferimento futuro.
4. Non esporre l'apparecchio a schizzi o sgocciolii e non collocare sull'apparecchio contenitori di liquido, ad esempio vasi. Usare esclusivamente in ambienti asciutti.
5. Non collocare sull'apparecchio fonti di fiamme libere, ad esempio candele accese.
6. I bambini devono essere sorvegliati per evitare che giochino con il prodotto.
7. Non impedire la ventilazione coprendo le aperture di ventilazione.
8. Utilizzare esclusivamente accessori raccomandati dal costruttore.
9. Utilizzare esclusivamente parti di ricambio raccomandate dal costruttore.
10. Installare il prodotto seguendo le istruzioni del costruttore.
11. Posizionare il prodotto in un ambiente ben ventilato. Posizionare il prodotto su una superficie piana, dura e stabile. Non esporre a temperature superiori a 40°C. Lasciare uno spazio libero di almeno 10 cm dalla parte posteriore e superiore del prodotto e almeno 5 cm da ogni lato.
12. Premere i pulsanti di comando delicatamente. Non premerli con troppa pressione per evitare di danneggiare il prodotto.
13. Smaltire le batterie usate nel rispetto dell'ambiente.
14. Assicurarsi che il prodotto sia scollegato dalla presa di corrente prima di spostarlo o pulirlo. Pulirlo esclusivamente con un panno asciutto.
15. Spegnere l'apparecchio durante i temporali e in previsione di un lungo periodo di inutilizzo.
16. Questo prodotto non contiene parti riparabili dall'utente. Non tentare di riparare il prodotto da solo. Affidare qualsiasi riparazione a un tecnico qualificato. Portare il prodotto presso un centro di assistenza affinché venga ispezionato e riparato.
17. IMPEDIRE ad altre persone, in particolare bambini, di infilare oggetti nei fori, nelle fessure o in qualsiasi altra apertura sull'involucro del prodotto per evitare il rischio di scossa elettrica.
18. Non installare il prodotto su una parete o un soffitto.
19. Non posizionare il prodotto in prossimità di TV, altoparlanti e altri oggetti che generano forti campi elettromagnetici.
20. Non lasciare il prodotto incustodito quando è in funzione.
21. Mantenere una distanza minima intorno all'apparecchio per garantire un'adeguata ventilazione.
22. Per garantire una corretta ventilazione, non ostruire le aperture di ventilazione con oggetti come giornali, tovaglie, tende, ecc.
23. L'apparecchio deve essere usato in climi temperati e/o tropicali.
24. Smaltire le batterie in modo conforme. Portarle presso gli appositi punti di raccolta per salvaguardare l'ambiente.

AVVERTENZA: tutti i materiali da imballaggio quali nastro adesivo, fogli di plastica, cavi e linguette non fanno parte dal prodotto e vanno gettati.\
VERTENZA! Questo giocattolo produce lampi che potrebbero causare attacchi epilettici in individui predisposti

POSIZIONE DEI COMANDI

1. Interruttore Acceso/Spento/Volume
2. Jack AUX-in
3. Porta SD/TF (32GB max)
4. Porta USB
5. Spia LED Acceso/Spento
6. Porta di ricarica USB-C
7. Jack per microfono
8. Pulsante M/LED
9. Pulsante Precedente
10. Pulsante Riproduci/Pausa
11. Pulsante Successivo

ALIMENTAZIONE

L'altoparlante può essere alimentata tramite un cavo di ricarica USB-C (incluso) o un adattatore USB da 5.0V, ⎓ 1.0A. Alimentazione: 100-240 V ~ 50/60 Hz.

Alimentazione
1. Assicurarsi che l'unità sia spenta.
2. Inserire l'estremità piccola del cavo USB-C (incluso) nella porta di alimentazione USB-C situata sul pannello posteriore dell'unità.
3. Collegare l'altra estremità del cavo USB-C alla porta USB-C di un computer acceso o di un adattatore collegato alla presa di corrente. La LED accanto alla porta di alimentazione USB-C si accenderà di rosso quando l'unità è sotto carica.
4. Al termine della carica la LED si spegnerà.

Nota: il cavo USB-C serve esclusivamente a ricaricare la batteria e non può essere usato per il trasferimento di dati.

AVVERTENZA:
- Attenzione, la batteria può esplodere se inserita in maniera scorretta Sostituire esclusivamente con una batteria uguale o equivalente.
- Non esporre le batterie a calore eccessivo, ad esempio luce solare diretta, fiamme ecc.
- Forti interferenze elettromagnetiche o scariche elettrostatiche possono provocare un malfunzionamento o una perdita di dati. Se l'apparecchio non funziona correttamente, spegnerlo poi riaccenderlo o scollegarle il cavo USB.
-

Bluetooth SIG, Inc., e sono utilizzati da Lexibook® sotto licenza. Gli altri marchi commerciali e i nomi commerciali appartengono alle rispettive società titolari.
© 2021 Bluetooth SIG, Inc.
Per essere abbinati all' l'impianto karaoke portatile, i dispositivi Bluetooth® esterni devono supportare il profilo Bluetooth® A2DP. Consultare il manuale di istruzioni del proprio dispositivo per informazioni dettagliate sui profili Bluetooth® supportati e sulla modalità di abbinamento Bluetooth®.

Nota: alcuni lettori audio non supportano completamente i controlli audio Bluetooth®. I pulsanti Riproduci/Pausa, Precedente e Successivo sull'altoparlante Bluetooth® potrebbero non funzionare. Inoltre il lettore audio potrebbe spegnersi. Per un funzionamento ottimale, usare i controlli audio sul lettore invece di quelli sull'altoparlante

COLLEGARE 2 ALTOPARLANTI IN STEREO:
È possibile collegare due altoparlanti BTP585 insieme per ascoltare l'audio stereo (disponibile solo in modalità Bluetooth):
1. Accendere due altoparlanti BTP585 contemporaneamente.
2. Premere due volte il pulsante Riproduci/Pausa (10) su uno dei due altoparlanti. Un indicatore sonoro verrà riprodotto una volta collegati correttamente.
3. Attivare la funzione Bluetooth® del lettore audio e confermare l'associazione all'altoparlante (BTP585) come spiegato nella sezione precedente.

EFFETTI DI LUCE
Premere a lungo il pulsante M / LED (8) per attivare / disattivare gli effetti di luce.

ATTENZIONE: con un volume troppo alto si rischia di danneggiare l'udito. Per questo motivo si consiglia di abbassare il volume

SPECIFICHE

Ingresso	USB DC 5.0V ⎓ 1.0A
Batteria	Batteria di litio 3.7V, 1200mAh ⎓
Frequenza Bluetooth®	2402 - 2480 MHz
Potenza di trasmissione	-3.26dBm

DICHIARAZIONE DI CONFORMITÀ UE SEMPLIFICATA

Noi, Lexibook® S.A.
Bât 11., 6 avenue des Andes
91940 Les Ulis - France

Tipo di prodotto: Altoparlante Bluetooth Portatile
Modello: BTP585series

Il fabbricante, Lexibook Limited, dichiara che il tipo di apparecchiatura radio BTP585series è conforme alla direttiva 2014/53/UE.
Il testo completo della dichiarazione di conformità UE è disponibile al seguente indirizzo Internet: http://www.lexibook.com/doc/btp585/btp585_1.pdf

Yiu Wai Man
Manager Sviluppo prodotto
Hong Kong

MANUTENZIONE

Per impedire pericolo di incendio o di folgorazione, scollegare l'unità dalla presa AC durante la pulizia. Utilizzare un panno pulito e morbido inumidito con acqua tiepida per pulire la parte esterna dell'unità.
NOTA: Conservare il manuale di istruzioni, contiene informazioni importanti.
Riferimento: BTP585series
Progettato e sviluppato in Europa – Fabbricato in Cina

© Lexibook®

Per i servizi di assistenza post-vendita, contattare i nostri team: www.lexibook.com

Questo prodotto non è un giocattolo.

Protezione Ambientale
Gli elettrodomestici da smaltire possono essere riciclati e non devono essere gettati con i rifiuti domestici! Sostenete attivamente la conservazione delle risorse e aiutate a proteggere l'ambiente riportando questo apparecchio ad un centro di raccolta (se disponibile).

Smaltimento corretto delle batterie di questo prodotto
(Applicabile nei Paesi con sistemi di raccolta differenziata) Questo simbolo indica che il prodotto contiene una batteria ricaricabile integrata coperta dalla direttiva europea 2013/56/EU che non può essere smaltita insieme ai rifiuti domestici indifferenziati. Tutte le batterie devono essere raccolte separatamente dai rifiuti domestici tramite gli appositi punti di raccolta messi a disposizione dalle autorità nazionali o locali. Lo smaltimento corretto delle batterie contribuisce a evitare potenziali conseguenze negative per l'ambiente, gli animali e la salute umana. Si raccomanda fortemente di portare il prodotto presso un punto di raccolta o un centro di assistenza affinché la batteria ricaricabile venga rimossa da un professionista. Informarsi sui sistemi di raccolta differenziata locali per prodotti elettrici ed elettronici e batterie ricaricabili. Rispettare le normative locali e non smaltire il prodotto e le batterie ricaricabili insieme ai rifiuti domestici indifferenziati. Per informazioni dettagliate sullo smaltimento delle batterie, contattare le autorità locali o un centro di smaltimento dei rifiuti.

PORTUGUÊS

INSTRUÇÕES DE SEGURANÇA

POR FAVOR, LEIA ANTES DE UTILIZAR ESTE EQUIPAMENTO.
Antes de usar a unidade, certifique-se de que lê com atenção todas as instruções de funcionamento. Tenha em conta que estas são precauções gerais e podem não abranger a sua unidade.
1. Leia este manual de instruções antes de tentar ligar ou utilizar o aparelho.
2. Guarde estas instruções em bom estado. Leve todos os avisos a sério. Siga todas as instruções.
3. Guarde este manual de instruções para futuras referências.
4. O aparelho não deverá ser exposto a pingos ou salpicos e não deve colocar objetos cheios de líquidos, como vasos, em cima do produto. Use apenas em locais secos.
5. Não coloque fontes de chamas sem proteção, como velas acesas, em cima do produto.
6. As crianças devem ser supervisionadas para se assegurar de que não brincam com o aparelho.
7. As entradas de ventilação não devem ser cobertas.
8. Utilize apenas acessórios especificados pelo fabricante.
9. Utilize peças sobresselentes especificadas pelo fabricante.
10. Instale a unidade de acordo com as instruções do fabricante.
11. Coloque a unidade onde exista uma boa ventilação. Coloque o sistema numa superfície plana, dura e estável. Não exponha a temperaturas acima dos 40 ºC. Deixe, pelo menos, 10 cm de espaço entre a parte traseira ou superior da unidade e 5 cm de cada lado.
12. Prima gentilmente os botões do leitor. Se os premir com demasiada força, pode danificar o leitor.
13. Elimine as pilhas gastas de um modo amigo do ambiente.
14. Certifique-se sempre de que o produto está desligado da alimentação antes de o mover ou limpar. Limpe-o apenas com um pano seco.
15. Desligue o produto durante trovoadas, tempestades ou quando não for usado durante um longo período de tempo.
16. Este produto não contém peças que possam ser reparadas pelo utilizador. Não tente reparar você mesmo o produto. Apenas pessoal qualificado deverá efetuar reparações. Leve o produto a uma loja de reparação de produtos eletrónicos para que se proceda à inspeção e reparação.
17. NUNCA deixe ninguém, especialmente crianças, inserir algo nos orifícios, ranhuras ou outras aberturas na estrutura da unidade, pois isso pode dar origem a um choque elétrico fatal.
18. Não monte este produto numa parede ou teto.
19. Não coloque a unidade perto de televisões, altifalantes e outros objetos que gerem campos magnéticos fortes.
20. Não deixe a unidade sem supervisão enquanto estiver a ser usada.
21. Mantenha uma distância mínima em redor do aparelho, para uma ventilação suficiente.
22. Convém que a ventilação não seja perturbada pela obstrução das aberturas de ventilação por objetos como jornais, toalhas, cortinas, etc.
23. O aparelho destina-se a ser utilizado num clima temperado e/ou tropical.
24. As pilhas devem ser eliminadas de modo adequado. Coloque-as em contentores de recolha previstos para este efeito, de modo a proteger o ambiente.

AVISO: Todos os materiais de empacotamento, como fita, películas de plástico, arames e etiquetas não fazem parte do produto e devem ser deitados fora.

ATENÇÃO! Este brinquedo produz flashes que podem desencadear epilepsia em indivíduos sensibilizados

LOCALIZAÇÃO DOS CONTROLOS

1. Interruptor de Ligar/Desligar/ Volume	6. Porta USB-C para carregamento
2. Entrada AUX IN	7. Entrada para microfone
3. Ranhura para cartão de memória SD/TF (32GB max)	8. Botão M/LED
4. Porta USB	9. Botão de anterior
5. Indicador LED de Ligar/Desliga	10. Botão de reprodução/pausa
	11. Botão de seguinte

ALIMENTAÇÃO

O altifalante funciona com o cabo de carregamento USB-C (incluído) ou com um adaptador do tipo USB (não incluído) de 5.0V, 1.0A. Entrada: 100-240V ~ 50/60 Hz.

ALIMENTAÇÃO
1. Certifique-se de que a unidade está desligada.
2. Ligue a extremidade pequena do cabo USB-C (incluído) na porta de carregamento USB-C na parte traseira da unidade.
3. Ligue a outra extremidade do cabo USB-C na porta USB-C do seu computador ligado à alimentação ou adaptador de alimentação do tipo USB, e ligue a uma tomada de parede. O LED ao lado da porta de carregamento USB-C acende a vermelho quando o dispositivo estiver a carregar.
4. Quando o carregamento estiver completo, o LED desliga-se.

Nota: Tenha em conta que o cabo USB-C só pode ser usado para carregar a bateria e não serve para a transferência de dados.

AVISO:
- Perigo de explosão se a bateria for colocada incorrectamente. Substitua-a apenas por uma mesma bateria ou equivalente.
- A bateria não deverá ser exposta a temperaturas elevadas, como luz directa do sol, fogo ou algo semelhante.
- A interferência eletromagnética significativa ou as descargas eletrostáticas podem causar o mau funcionamento do dispositivo ou a perda de dados. Se o dispositivo não funcionar corretamente, desligue-o e volte a ligá-lo, ou desligue o cabo USB.
- As pilhas não deverão ser expostas a calor em excesso, como luz directa do sol, fogo ou algo parecido.

FUNÇÕES & MODOS

Para ligar/desligar o alto-falante e ajustar o volume, ligue o botão On/Off/Volume (1).

MODOS
O leitor inclui diferentes modos: Bluetooth®, USB, cartão TF (até 32GB), entrada auxiliar.

- Para mudar de modo, prima e mantenha premido o botão M/LED (8).
- Nos modos Bluetooth, USB e TF, pressione os botões Anterior, Reproduzir / Pausar e Próximo (9, 10, 11) para controlar seus arquivos de áudio.
- Você pode cantar conectando o microfone (incluído) à entrada para Microphone (7) no modo Bluetooth, Aux-In, USB ou cartão TF.

EMPARELHAMENTO BLUETOOTH®
1. Ligue a unidade, indicador azul do está em funcionamento.
2. Ative a função Bluetooth® no seu dispositivo pessoal e certifique-se de que está visível.
3. Confirme o emparelhamento ou selecione o nome Bluetooth® "BTP585" para ligar o seu leitor ao altifalante.
4. Se o emparelhamento for efetuado com sucesso, a luz do Bluetooth® deixa de piscar e fica permanentemente ligada. Pode reproduzir um ficheiro de áudio ou de vídeo. O alto-falante emitirá um som após a conexão com sucesso.
5. Para parar a ligação com o altifalante, prima outro modo no painel superior ou um botão no seu leitor de áudio. Quando a ligação terminar, o indicador LED começa a piscar.

A palavra Bluetooth® e logótipos são marcas registadas da Bluetooth SIG, Inc. e qualquer uso de tais marcas por parte da Lexibook® é efectuado sob
licença. Outras marcas comerciais e nomes são propriedade dos respectivos proprietários.
© 2021 Bluetooth SIG, Inc.
O seu leitor de áudio tem de suportar o perfil Bluetooth® A2DP para corresponder o karaoke portátil. Por favor, consulte o manual de instruções do seu leitor de áudio para informação precisa acerca dos perfis Bluetooth® suportados e comoconfigurar o emparelhamento por Bluetooth®.

Nota: Alguns leitores de musica não são configurados para controlar a música pelo Bluetooth®. Os controlos de reprodução/pausa, seleção de faixa anterior ou faixa seguinte do altifalante podem não funcionar. O leitor de música pode até desligarse. Para obter a melhor experiência de controlo da música, use os controlos no ecrã do seu leitor de música.

CONECTE 2 COLUNAS NO ESTÉREO:
Você pode conectar dois alto-falantes BTP585 juntos para apreciar o som estéreo (disponível apenas no modo Bluetooth):
1. Ligue dois alto-falantes BTP585 simultaneamente.
2. Pressione o botão de reprodução/pausa (10) duas vezes em um dos dois alto-falantes. Um indicador de som será reproduzido assim que eles forem conectados com sucesso.
3. Ative a função Bluetooth® do seu reprodutor de áudio e confirme o emparelhamento com o alto-falante (BTP585), conforme explicado na seção anterior.

EFEITOS DE LUZ
Pressione e segure o botão M / LED (8) para ativar / desativar os efeitos da luz.

CUIDADO: Um volume muito elevado pode dar origem a lesões auditivas. Por isso, baixe o volume.

ESPECIFICAÇÕES

Entrada	USB DC 5.0V ⎓ 1.0A
Bateria	Bateria de lítio 3.7V, 1200mAh ⎓
Frequência Bluetooth®	2402-2480MHz
Potência de transmissão	-3.26dBm

DECLARAÇÃO UE DE CONFORMIDADE SIMPLIFICADA

My, Lexibook® S.A.
Bât 11., 6 avenue des Andes
91940 Les Ulis – França

Tipo de produto: Altifalante Bluetooth Portatil
Designação do tipo: BTP585series
O abaixo assinado Lexibook Limited declara que o presente tipo de equipamento de rádio BTP585series está em conformidade com a Diretiva 2014/53/UE.
O texto integral da declaração de conformidade está disponível no seguinte endereço de Internet: http://www.lexibook.com/doc/btp585/btp585_1.pdf

Yiu Wai Man
Gerente de Desenvolvimento de Produto
HongKong

MANUTENÇÃO

Para prevenir fogo ou perigo de choque, desligue a sua unidade da alimentação quando proceder à limpeza.
Use um pano suave e limpo, ligeiramente embebido em água morna para limpar o exterior da unidade.
NOTA: Por favor, guarde este manual de instruções, pois contém informações importantes.

Referência: BTP585series
Criado e desenvolvido na Europa – Fabricado na China

© Lexibook®
Lexibook S.A.
Bât 11., 6 avenue des Andes
91940 Les Ulis
France
www.lexibook.com

Este produto não é um brinquedo.

Protecção Ambiental
Os aparelhos eléctricos indesejados podem ser reciclados e não deverão ser eliminados juntamente com o lixo doméstico comum! Por favor, suporte activamente a conservação de recursos e ajude a proteger o ambiente, devolvendo este aparelho num centro de recolha (se disponível).

Eliminação correta das baterias neste produto
(Aplicável em países com sistemas de recolha em separado) Este símbolo significa que o produto contém uma bateria recarregável incorporada abrangida pela Diretiva Europeia 2013/56/EU que não pode ser eliminada juntamente com o lixo doméstico comum. Todas as baterias deverão ser eliminadas em separado do lixo doméstico comum através de instalações de recolha nomeadas pelo governo ou pelas autoridades locais. A eliminação correta das suas baterias antigas ajuda a evitar consequências potencialmente negativas para o ambiente, animais e saúde humana. Recomendamos fortemente que entregue o seu produto num ponto de recolha oficial ou centro de reparação, para que um profissional retire a bateria recarregável. Informe-se sobre o sistema de recolha em separado para produtos elétricos e eletrónicos e baterias recarregáveis. Siga as regras locais e nunca elimine o produto nem as baterias recarregáveis juntamente com o lixo doméstico comum. Para informações mais detalhadas acerca da eliminação de baterias antigas, contacte as autoridades locais ou o centro de eliminação de resíduos.

DEUTSCH

SICHERHEITSHINWEISE

BITTE VOR DER INBETRIEBNAHME DIESES GERÄTES LESEN.
Bevor Sie dieses Gerät benutzen, lesen Sie bitte alle Bedienungsanleitungen sorgfältig durch. Dies sind allgemeine Vorsichtsmaßnahmen und betreffen eventuell nicht Ihr Gerät.

1. Vor dem Anschließen oder Bedienen des Geräts sollte die Bedienungsanleitung gelesen werden.
2. Heben Sie die vorliegende Anleitung gut auf. Beachten Sie alle Warnungen. Befolgen Sie alle Anweisungen.
3. Heben Sie diese Bedienungsanleitung zum Nachschlagen auf.
4. Das Gerät darf keinen tropfenden oder spritzenden Flüssigkeiten ausgesetzt werden. Es dürfen keine mit Flüssigkeiten gefüllten Gegenstände, wie z. B. Vasen, auf das Gerät gestellt werden. Nur für den Gebrauch an trockenen Orten.
5. Es sollten keine offenen Flammen, wie z.B. brennende Kerzen, auf das Gerät gestellt werden.
6. Damit Kinder nicht mit dem Gerät spielen, sollten sie beaufsichtigt werden.
7. Die Belüftung darf durch Zudecken der Lüftungsschlitze nicht behindert werden.
8. Benutzen Sie nur Zubehör, das vom Hersteller angegeben wird.
9. Verwenden Sie Ersatzteile, die vom Hersteller angegeben werden.
10. Das Gerät muss in nach Herstelleranweisungen aufgestellt werden.
11. Stellen Sie das Gerät an einem gut belüfteten Ort auf. Stellen Sie das System auf eine flache, harte und stabile Fläche. Nicht Temperaturen über 40°C aussetzen. Hinten am Gerät sowie über dem Gerät mindestens 10 cm Sicherheitsabstand und auf jeder Seite 5 cm frei halten.
12. Die Gerätetasten sachte drücken. Durch zu festes Drücken kann das Abspielgerät beschädigt werden.
13. Verbrauchte Batterien müssen umweltbewusst entsorgt werden.
14. Vor dem Versetzen oder Reinigen immer darauf achten, dass das Gerät von der Steckdose getrennt wird. Nur mit einem trockenen Tuch reinigen.
15. Bei Blitz, Sturm oder längeren Betriebspausen das Gerät ausschalten.
16. Das Gerät enthält keine durch den Nutzer reparierbaren Teile. Keine eigenen Reparaturversuche unternehmen. Reparaturen sollten nur von geschultem Fachpersonal ausgeführt werden. Lassen Sie das Gerät bei einem Elektronikfachgeschäft Ihrer Wahl überprüfen und reparieren.
17. Achten Sie darauf, dass keine Gegenstände in die Öffnungen, Schlitze und andere offene Stellen am Gerätegehäuse eingeführt werden, besonders gilt dies für Kinder. Tödliche Stromschläge sind hierbei nicht ausgeschlossen.
18. Das Gerät nicht an einer Wand oder Decke anbringen.
19. Das Gerät nicht in die Nähe von Fernsehgeräten, Lautsprechern und andere Objekte aufstellen, die starke Magnetfelder erzeugen.
20. Das Gerät bei Gebrauch nicht unbeaufsichtigt lassen.
21. Halten Sie um das Gerät herum einen Mindestabstand ein, um eine ausreichende Luftzirkulation zu gewährleisten.
22. Die Luftzirkulation darf nicht durch Bedecken der Lüftungsöffnungen durch solche Gegenstände wie Zeitschriften, Tischdecken, Vorhängen usw. behindert werden.
23. Das Gerät ist für den Gebrauch in einem moderaten und/oder tropischen Klima vorgesehen.
24. Batterien müssen auf sichere Weise entsorgt werden. Entsorgen Sie Batterien in den hierfür vorgesehenen Sammelbehältern, um die Umwelt zu schützen.

WARNUNG: Alle Verpackungsmaterialien wie Klebeband, Plastikfolien, Drahtbänder und Etiketten sind nicht Teil dieses Produktes und sollten entsorgt werden.
ACHTUNG! Dieses Spielzeug produziert Lichtblitze, die bei sensiblen Personen Epilepsie auslösen können.

POSITIONEN DER BEDIENELEMENTE

1. Ein/Aus/Lautstärkeregler	6. DC 5.0V USB-C-Anschluss
2. AUX Eingangsbuchse	7. Mikrofonbuchse
3. SD/TF Kartenschacht (32GB max)	8. M/LED-Taste
4. USB-Anschluss zur Audio-Wiedergabe	9. Zurück-Taste
5. Ein/Aus-Anzeigeleuchte	10. Wiedergabe/Pause-Taste
	11. Weiter-Taste

STROMVERSORGUNG

Zum Betrieb des Tragbare Lautsprecher dient das (mitgelieferte) USB-C-Ladekabel oder ein USB-Adapter (nicht mitgeliefert) mit 5.0V ⎓ 1.0A.
Versorgung: 100-240 V ~ 50/60 Hz.
Stromversorgung
1. Versichern Sie sich, dass das Gerät ausgeschaltet ist.
2. Schließen Sie den kleinen Stecker des USB-C-Kabels (mitgeliefert) an den USB-C-LadePort direkt auf der Geräterückseite an.
3. Schließen Sie das andere Ende des USB-C-Kabels an einen USB-C-Anschluss des eingeschalteten Computers oder an einen USB-Netzadapter an, den Sie in die Steckdose stecken. Wenn das Gerät geladen wird, leuchtet die LED-Licht rot.
4. Nach Abschluss des Ladevorgangs stellt sich die LED-Licht aus.

Anmerkung: Wir weisen darauf hin, dass das USB-C-Kabel nur zum Aufladen, jedoch nicht zur Datenübertragung verwendet werden kann.

WARNUNG:
- Explosionsgefahr bei falsch ausgewechselter Batterie. Bitte wechseln Sie die Batterie nur mit einer identischen oder ähnlichen Batterie aus.
- Die Batterie sollte keinen hohen Temperaturen wie Sonnenlicht, Feuer oder ähnlichem ausgesetzt werden.
- Schwere elektromagnetische Interferenzen oder elektrostatische Entladungen können zu Fehlfunktionen oder Datenverlust führen. Falls das Gerät nicht ordnungsgemäß funktioniert, schalten Sie es aus und wieder ein oder ziehen Sie das USB-Kabel.
- Die Batterien dürfen keinen übermäßigen Hitzequellen ausgesetzt werden,zum Beispiel Sonnenschein oder Feuer.

FUNKTIONEN & MODUS

Um den Lautsprecher ein- / auszuschalten und die Lautstärke einzustellen, drehen Sie die Ein/Aus/Lautstärkeregler (1).

MODUS
Das tragbare Karaoke-System bietet verschiedene folgenden Optionen: Bluetooth®, USB, TF-Karte (bis 32 GB), AUX-Eingang.
- Um den Modus zu wechseln, drücken Sie kurz die M/LED-Taste (8).
- Drücken Sie im Bluetooth®-, USB- und TF-Modus die Tasten Zurück, Wiedergabe/Pause und Weiter (9, 10, 11), um Ihre Audiodateien zu steuern.
- Sie können singen, indem Sie das Mikrofon (im Lieferumfang enthalten) im Bluetooth-, Aux-In-, USB- oder TF-Kartenmodus an die Mikrofonbuchse (7) anschließen.

VERBINDUNGSAUFBAU BLUETOOTH®
1. Schalten Sie das Gerät ein. Die blaue Anzeige des Bluetooth® Modus beginnt zu blinken, um auf den aktivierten Bluetooth® Modus hinzuweisen.
2. Aktivieren Sie die Bluetooth® Funktion an Ihrem Endgerät und schalten Sie die Suchfunktion ein.
3. Bestätigen Sie die Verbindungsherstellung oder wählen Sie den Bluetooth®-Namen "BTP585", um Ihr Gerät mit dem Lautsprecher zu verbinden.
4. Wenn die Verbindung erfolgreich aufgebaut wurde, hört die Bluetooth® Lampe auf zu blinken und schaltet auf Dauerleuchten um. Nun können Sie die Wiedergabe der Musik- oder Videodaten starten. Der Lautsprecher gibt einen Ton aus, nachdem der Lautsprecher erfolgreich verbunden wurde.
5. Um die Lautsprecherverbindung zu trennen, drücken Sie die Mode-Taste, um einen anderen Modus einzustellen, oder die Ausschalttaste an Ihrem Audiogerät. Sobald die Verbindung unterbrochen wird, beginnt die LED zu blinken.

Die Bluetooth® Wortmarke und Logos sind eingetragene Warenzeichen im Besitz der Bluetooth SIG, Inc. und Lexibook® benutzt diese Marken unter Lizenz. Andere Warenzeichen und Handelsnamen gehören ihren jeweiligen Eigentümern.
© 2021 Bluetooth SIG, Inc.
Ihr Audio-Player muss das A2DP Bluetooth® Profil unterstützen, um mit diesem Sound Tower benutzt werden zu können. Bitte lesen Sie die Bedienungsanleitung Ihres Audio-Players, um genaue Informationen über die Bluetooth®-Profile zu erhalten, die Ihr Gerät unterstützt, und wie Sie die Bluetooth®-Verbindung einrichten.

Anmerkung: Manche Musik-Player unterstützen die Bluetooth®-Audiosteuerung nicht vollständig. Die Wiedergabe/Pause-, Zurück- und Weiter-Tasten am Bluetooth®- Lautsprecher reagieren möglicherweise nicht. Möglicherweise schaltet sich der Musik- Player auch aus. Um den größten Bedienkomfort am betreffenden Player zu erzielen, ist es besser, die Titelsteuerung auf dem Display Ihres Musik- Players zu nutzen als die Bedienelemente am Lautsprecher.

2 LAUTSPRECHER IN STEREO ANSCHLIESSEN:
Sie können zwei BTP585-Lautsprecher miteinander verbinden, um Stereoton zu genießen (nur im Bluetooth-Modus verfügbar):
1. Schalten Sie zwei BTP585-Lautsprecher gleichzeitig ein.
2. Drücken Sie die Wiedergabe- / Pause-Taste (10) zweimal an einem der beiden Lautsprecher. Eine Soundanzeige wird abgespielt, sobald sie erfolgreich miteinander verbunden wurden.
3. Aktivieren Sie die Bluetooth®-Funktion Ihres Audio-Players und bestätigen Sie die Kopplung mit dem Lautsprecher (BTP585), wie im vorherigen Abschnitt erläutert.

LICHTWIRKUNGEN
Drücken Sie lange die M / LED-Taste (8), um die Lichteffekte ein- und auszuschalten.

VORSICHT: Eine sehr hohe Lautstärke kann Ihr Gehör schädigen. Stellen Sie aus diesem Grund die Lautstärke leiser.

TECHNISCHE DATEN

Eingabe	USB DC 5.0V ⎓ 1.0A
Batterie	Lithiumbatterie 3.7V, 1200mAh ⎓
Bluetooth® Frequenz	2402 - 2480 MHz
Senderleistung	-3.26dBm

VEREINFACHTE EU-KONFORMITÄTSERKLÄRUNG

Wir, Lexibook® S.A.
Bât 11., 6 avenue des Andes
91940 Les Ulis - Frankreich

Produktart: Bluetooth Tragbarer Lautsprecher
Typbezeichnung: BTP585series

Hiermit erklärt Lexibook Limited, dass der Funkanlagentyp BTP585series der Richtlinie 2014/53/EU entspricht.
Der vollständige Text der EU-Konformitätserklärung ist unter der folgenden: http://www.lexibook.com/doc/btp585/btp585_1.pdf

Yiu Wai Man
Produktentwicklungsleiter
Hong Kong

PFLEGE

Um Brand- oder Stromschlaggefahr zu vermeiden, trennen Sie das Gerät von der AC-Stromquelle, wenn Sie es reinigen. Reinigen Sie das Äußere des Gerätes mit einem weichen, sauberen Tuch, das mit klarem, lauwarmen Wasser angefeuchtet ist.
HINWEIS: Bitte bewahren Sie diese Bedienungsanleitung auf, da sie wichtige Informationen enthält.

Referenznummer: BTP585series
Design und Entwicklung in Europa - Hergestellt in China

© Lexibook®

Dieses Produkt ist kein Spielzeug.

Deutschland & Österreich
Für den Kundendienst wenden Sie sich bitte an unsere Teams:
01805 010931 (0,14 Euro/Minute)
E-Mail: kundenservice@lexibook.com
www.lexibook.com

Hinweise zum Umweltschutz
Alt-Elektrogeräte sind Wertstoffe, sie gehören daher nicht in den Hausmüll! Wir möchten Sie daher bitten, uns mit Ihrem aktiven Beitrag bei der Ressourcenschonung und beim Umweltschutz zu unterstützen und dieses Gerät bei den (falls vorhanden) eingerichteten Rücknahmestellen abzugeben.

Korrekte Entsorgung der Batterien in diesem Produkt
(Anwendbar in Ländern mit getrennten Sammelsystemen)
Dieses Symbol bedeutet, dass das Produkt einen eingebauten Akku enthält, der unter die europäische Richtlinie 2013/56/EU fällt und nicht über den normalen Hausmüll entsorgt werden kann. Der Endverbraucher ist gesetzlich verpflichtet, gebrauchte Batterien zurückzugeben. Geben Sie die verbrauchten Batterien im Einzelhandel und in Sammelstellen kostenlos zurück. Alle Batterien sollten getrennt vom Hausmüll über die von der Regierung oder den örtlichen Behörden benannten Sammelstellen entsorgt werden. Die ordnungsgemäße Entsorgung Ihrer Altbatterien trägt dazu bei, mögliche negative Folgen für die Umwelt sowie die Gesundheit von Mensch und Tier zu vermeiden. Wir raten Ihnen dringend, Ihr Produkt zu einer offiziellen Sammelstelle oder einem Servicezentrum zu bringen, um den Akku von einem Fachmann entfernen zu lassen. Informieren Sie sich über das örtliche System zur getrennten Sammlung von Elektro- und Elektronikgeräten und wiederaufladbaren Batterien. Befolgen Sie die örtlichen Vorschriften und entsorgen Sie das Produkt und die wiederaufladbaren Batterien niemals mit dem normalen Hausmüll. Nähere Informationen zur Entsorgung Ihrer Altbatterien erhalten Sie bei Ihrer Stadtverwaltung oder Ihrem Abfallentsorgungsdienstleister.

NEDERLANDS

VEILIGHEIDSINSTRUCTIES

GELIEVE TE LEZEN ALVORENS DIT APPARAAT TE GEBRUIKEN.
Alvorens dit apparaat te gebruiken, dient u alle gebruiksinstructies grondig te lezen. Gelieve op te merken dat dit algemene voorzorgen zijn en misschien geen betrekking hebben op uw apparaat.
1. Lees deze gebruiksaanwijzing voordat u poogt het apparaat aan te sluiten en in gebruik te nemen.
2. Behoud deze instructies in een goede staat van dienst. Houd rekening met alle waarschuwingen. Volg alle instructies op.
3. Bewaar deze gebruiksaanwijzing voor latere raadpleging.
4. Stel het apparaat niet bloot aan gedruppel of gespetter en plaats geen voorwerpen gevuld met vloeistoffen, zoals vazen, op het product. Alleen op een droge locatie gebruiken.
5. Plaats geen open vuur, zoals van kaarsen, op het product.
6. Houd toezicht op kinderen zodat ze niet met het apparaat spelen.
7. De ventilatie mag niet worden belemmerd door de ventilatieopeningen af te dekken.
8. Gebruik alleen accessoires die door de fabrikant worden aanbevolen.
9. Gebruik alleen reserveonderdelen die door de fabrikant zijn aanbevolen.
10. Installeer het product volgens de aanwijzingen van de fabrikant.
11. Plaats het product op een goed geventileerde plek. Plaats het systeem op een vlak, hard en stabiel oppervlak. Stel het product niet bloot aan temperaturen boven 40°C. Houd minstens 10 cm afstand aan de achterkant en bovenkant en 5 cm aan iedere zijkant vrij.
12. Druk zachtjes op de knoppen. Door er te hard op te drukken, kan er schade ontstaan aan de speler.
13. Verwijder verbruikte batterijen op een milieuvriendelijke manier.
14. Zorg er altijd voor dat de stekker van het product is uitgetrokken alvorens het te bewegen of te reinigen. Maak het alleen met een droge doek schoon.
15. Schakel het product uit tijdens onweer, storm of als u het gedurende een langere tijd niet gebruikt.
16. Dit product bevat geen onderdelen die door de gebruiker kunnen worden onderhouden. Probeer niet zelf het product te repareren. Dit dient u uitsluitend door gekwalificeerde deskundigen uit te laten voeren. Breng het product voor reparaties en inspecties naar een elektronicawinkel van uw keuze.
17. Laat NOOIT iemand, vooral geen kinderen, iets in de gaten, sleuven of andere openingen van de behuizing van het product steken. Dit kan een fatale elektrische schok tot gevolg hebben.
18. Bevestig dit product niet aan de muur of het plafond.
19. Plaats het product niet naast de televisie, luidsprekers of andere voorwerpen die een sterk magnetisch veld genereren.
20. Laat het product nooit onbeheerd achter wanneer het in gebruik is.
21. Houd een minimale afstand rond het apparaat voor voldoende ventilatie.
22. De ventilatie dient niet belemmerd te worden door het afdekken van de ventilatieopeningen door voorwerpen zoals een krant, een tafellaken, gordijnen, etc.
23. Het apparaat is ontworpen om te worden gebruikt in een gematigd en/of tropisch klimaat.
24. Gooi de batterijen op een juiste manier weg. Gooi gebruikte batterijen in de inzamelbakken die voor dit doeleinde voorzien zijn.

WAARSCHUWING: Alle verpakkingsmateriaal, zoals plakband, plastic vellen, draadklemmen en labels die niet deel uitmaken van dit apparaat dienen weggegooid te worden.
WAARSCHUWING: Dit speelgoed produceert lichtflitsen die mogelijk epilepsie kunnen veroorzaken bij gesensibiliseerde personen.

LOCATIE VAN DE BEDIENINGSKNOPPEN

1. Aan/Uit/Volume	7. Microfoonaansluiting
2. AUX-ingang	8. M/LED knop
3. SD/TF kaartensleuf (32GB max)	9. Vorige knop
4. USB poort	10. Afspelen/Pauze knop
5. Aan/Uit indicatielampje	11. Volgende knop
6. USB-C poort voor het Laden	

STROOMBRONNEN

De Draagbare luidspreker werkt met de USB-C-laadkabel (inbegrepen) of met een USB-type adapter (niet inbegrepen) 5.0V, ⎓ 1.0A. Ingang: 100 -240V ~ 50/60 Hz.

Stroomvoorziening
1. Zorg dat het apparaat is uitgeschakeld.
2. Steek het kleine uiteinde van de USB-C-kabel (inbegrepen) in de USB-C laadpoort aan de achterkant van het apparaat.
3. Sluit het andere uiteinde van de USB-C-kabel in de USB-C poort van uw computer of USB type stroomadapter en sluit deze aan op een stopcontact. De LED begint rood te branden als het apparaat wordt opgeladen.
4. Zodra het laden is is afgesloten, gaat het LED uit.

Opmerking: Let erop dat de USB-C-kabel alleen kan worden gebruikt voor het laden van de accu en niet voor datatransmissie.

WAARSCHUWING:
- Explosiegevaar wanneer de batterij verkeerd wordt vervangen. Vervang de batterij alleen door een identieke of gelijksoortige batterij.
- Stel de batterij niet bloot aan hoge temperaturen, zoals zonlicht, vuur, etc.
- Sterke elektromagnetische velden of elektrostatische ontlading kunnen een storing of een verlies van de gegevens veroorzaken. Als het apparaat niet naar behoren werkt, schakel het apparaat uit en vervolgens opnieuw in of koppel de USB-kabel los.
- Stel de batterijen nooit bloot aan een warmtebron, zoals zonlicht of vuur.

FUNKTIONEN & MODUS

Om de luidspreker aan / uit te zetten en het volume aan te passen, zet u de knop Aan / Uit / Volume (1)

MODUS
De draagbare karaoke bestaat uit verschillende modus: Bluetooth®, USB, TFkaart (tot 32 GB), hulpingang (AUX IN).

- Om van modus te veranderen, drukt u kort op de M/LED knop (8).
- Druk in de Bluetooth®-, USB- en TF-modus op de knoppen Vorige, Afspelen / Pauzeren en Volgende (9, 10, 11) om uw audiobestanden te bedienen.
- U kunt zingen door de microfoon (meegeleverd) aan te sluiten op de microfoonaansluiting (7) in de modus Bluetooth, Aux-In, USB of TF-kaart.

KOPPELING BLUETOOTH®
1. Schakel het apparaat aan. De blauwe indicator van de Bluetooth® modus knippert om aan te geven dat de Bluetooth® modus is ingeschakeld.
2. Activeer de Bluetooth® functie van uw persoonlijk apparaat en zorg ervoor dat hij niet zich niet in de verborgen modus bevindt.
3. Bevestig de koppeling of selecteer de Bluetooth® naam "BTP585" om uw speler met de luidspreker te verbinden.
4. Als het koppelen succesvol is, stopt het Bluetooth® lampje met knipperen en brandt voortdurend. U kunt een audio- of videobestand afspelen.
5. Om de verbinding met de luidspreker te verbreken, kiest u een andere modus door op de modus-knop te drukken of de deactiveringsknop van uw audiospeler. Zodra de verbinding is onderbroken, begint de LED-indicator te knipperen.

Het Bluetooth® woordmerk en logo's zijn geregistreerde handelsmerken die eigendom zijn van Bluetooth SIG, Inc. en elk gebruik van deze merken door Lexibook® is onder licentie. Andere handelsmerken en handelsnamen zijn eigendom van hun respectievelijke eigenaars.
© 2021 Bluetooth SIG, Inc.
Uw audiospeler moet het A2DP Bluetooth® profiel ondersteunen om met deze geluidstoren gebruikt te kunnen worden. Raadpleeg de gebruiksaanwijzing van uw audiospeler voor nauwkeurige informatie over de ondersteunde Bluetooth® profielen en hoe een Bluetooth® koppeling tot stand te brengen.

Hinweis: Funktion in der Nähe anderer kabelloser Geräte benutzt wird. Wenn die Wiedergabe über Bluetooth® Probleme bereitet, stellen Sie den Bluetooth® Lautsprecher und das Wiedergabegerät an eine andere Stelle, oder benutzen Sie die 3,5 mm AUX IN-Buchse anstelle der Bluetooth® Funktion.

SLUIT 2 LUIDSPREKERS IN STEREO:
U kunt twee BTP585-luidsprekers met elkaar verbinden om te genieten van stereogeluid (alleen beschikbaar in Bluetooth-modus):
1. Schakel twee BTP585-luidsprekers tegelijkertijd in.
2. Druk tweemaal op de afspeel- / pauzeknop (10) op een van de twee luidsprekers. Een geluidsindicator wordt afgespeeld zodra ze met elkaar zijn verbonden.
3. Activeer de Bluetooth®-functie van uw audiospeler en bevestig de koppeling met de luidspreker (BTP585) zoals uitgelegd in de vorige sectie.

LICHTE EFFECTEN
Druk lang op de M / LED-knop (8) om de lichteffecten in / uit te schakelen.

OPGELET: een te hoog volume kan het gehoor beschadigen. Gelieve daarom het volume te verminderen.

SPECIFICATIES

Invoer	USB DC 5.0V ⎓ 1.0A
Batterij	Lithiumbatterij 3.7V, 1200mAh ⎓
Bluetooth® Frequentie	2402 - 2480 MHz
Transmissievermogen	-3.26dBm

VEREENVOUDIGDE EU-CONFORMITEITSVERKLARING

Wij, Lexibook® S.A.
Bât 11., 6 avenue des Andes
91940 Les Ulis - Frankrijk

Soort product: Bluetooth Draagbare Luidspreker
Type benaming: BTP585series

Hierbij verklaar ik, Lexibook Limited, dat het type radioapparatuur BTP585series conform is met Richtlijn 2014/53/EU.
De volledige tekst van de EU-conformiteitsverklaring kan worden geraadpleegd op het volgende internetadres:
http://www.lexibook.com/doc/btp585/btp585_1.pdf

Yiu Wai Man
Manager Productontwikkeling
Hong Kong

ONDERHOUD

Om brand of schokgevaar te voorkomen, dient u uw apparaat van de AC stroombron los te koppelen alvorens het schoon te maken. Gebruik een zachte, propere doek bevochtigd met zuiver, lauw water om de buitenkant van het apparaat schoon te maken.
OPMERKING: Gelieve deze handleiding te bewaren, daar ze belangrijke informatie bevat.

Referentie: BTP585series
Bedacht en ontworpen in Europa – Gemaakt in China

© Lexibook®

Dit product is geen speelgoed.

Voor service na verkoop, neem contact op met onze teams:
www.lexibook.com

Milieubescherming
Ongewenste elektrische apparaten dienen gerecycleerd te worden en niet weggegooid met het algemeen huishoudelijk afval! Gelieve actief bij te dragen tot het behoud van middelen en het milieu te helpen beschermen door dit apparaat terug te bezorgen aan een verzamelcentrum (indien beschikbaar).

Juiste verwijdering van de batterijen in dit product
(Van toepassing in landen met afzonderlijke inzamelsystemen) Dit symbool geeft aan dat het product een geïntegreerde oplaadbare batterij bevat die onder de Europese Richtlijn 2013/56/EU valt en niet met het gewone huisvuil weggegooid mag worden. Alle batterijen mogen niet met het gemeentelijk huisvuil worden weggegooid en moeten naar een erkend inzamelpunt in uw gemeente worden gebracht. Door te zorgen voor een juiste verwijdering van uw gebruikte batterijen helpt u om mogelijke negatieve gevolgen voor het milieu, en de gezondheid van mens en dier te voorkomen. We raden u sterk aan om uw product in een erkend inzamelpunt of servicecentrum in te leveren om de oplaadbare accu op een professionele wijze te verwijderen. Zoek naar informatie over het inzamelsysteem voor elektrische en elektronische producten, en oplaadbare batterijen die in uw gemeente van kracht is. Volg de geldende voorschriften in uw gemeente en gooi het product en de oplaadbare batterijen nooit weg met het gewone huisvuil. Voor meer informatie over het weggooien van uw gebruikte batterijen, neem contact op met uw gemeente of plaatselijk inzamelpunt.

DANSK

SIKKERHEDSANVISNINGER

LÆS VENLIGST, FØR DU BETJENER DETTE UDSTYR.

1. Læs denne vejledning.
2. Gem denne vejledning.
3. Overhold alle advarsler.
4. Følg alle vejledninger.
5. Brug ikke dette apparat tæt ved vand, dvs. nær badekar, vaske eller vaskespande; i en våd kælder eller nær en svømmepøl. Placér ikke genstande, som f.eks. vaser, på apparatet.
6. Træk stikket ud af stikkontakten, før du begynder rengøringen. Brug aldrig flydende rengøringsmidler eller rengøringsspray. Disse kan beskadige displayet. Rengør kun med en tør klud.
7. Åbningerne i kabinettet, på bagsiden eller i bunden er beregnet til ventilation, der skal sikre en pålidelig drift af produktet og beskytte det imod overophedning. Disse åbninger må ikke blokeres eller tildækkes. Åbningerne må aldrig blokeres ved at placere produktet på en seng, en sofa, et tæppe eller lignende overflader. Produktet må aldrig placeres i nærheden af eller over en radiator eller varmekilder. Dette produkt bør ikke placeres i et indbygget møbel, såsom en bogreol eller en hylde, medmindre der er tilstrækkelig ventilation, eller fabrikantens anvisninger er blevet fulgt.
8. Sørg for en minimal friplads på 10 cm rundt om apparatet for at sikre tilstrækkelig ventilation.
9. Må ikke installeres i nærheden af varmekilder såsom radiatorer, varmeapparater, ovne eller andre apparater (herunder forstærkere), der producerer varme.
10. Omgå ikke den tiltænkte sikkerhed i polariserede stik eller stik med jordforbindelse. Et polariseret stik har to ben, det ene er bredere end det andet. Et stik med jordforbindelse har tre ben, to til strøm og et tredje til jordforbindelsen. Det brede eller det tredje ben er for din sikkerhed. Hvis det medfølgende stik ikke passer til din stikkontakt, skal du kontakte en elektriker for at udskifte det overflødige stik.
11. Beskyt netledningen fra at blive trådt på eller klemt, især ved stik, stikdåser og punktet, hvor de udgår fra apparatet.
12. Brug kun tilslutningsenheder / tilbehør som angivet af producenten.
13. Træk stikket ud fra apparatet i tordenvejr, eller hvis det ikke skal bruges i længere tid.
14. Overlad alle serviceeftersyn til uddannet fagfolk. Serviceeftersyn er påkrævet, hvis apparatet på nogen måde er blevet skadet, ved f.eks. et beskadiget strømforsyningskabel eller stik, hvis der er spildt væske på apparatet, hvis genstande er faldet ned i apparatet, hvis apparatet er blevet udsat for regn eller fugt og ikke fungerer normalt, eller er blevet tabt.
15. Produktet bør kun bruges sammen med den type strømkilde, som er angivet på mærkatet. Hvis du er i tvivl om hvilken type strøm der anvendes i dit hjem, så kontakt forhandleren eller dit lokale elselskab. Der henvises til brugervejledningen for oplysninger om produkter, der skal anvendes med batterier eller andre strømkilder.
16. Undgå at overbelaste stikkontakter og forlængerledninger, da dette kan medføre risiko for brand eller elektrisk stød. Brug kun strømkilder som angivet.
17. Skub aldrig genstande ind i apparatet gennem åbninger, da de kan komme i kontakt med farlige spændingspunkter eller kortslutte dele, hvilket kan forårsage brand eller elektrisk stød. Spild eller sprøjt aldrig væske på apparatet
18. Forsøg ikke selv at reparere dette produkt, da åbning eller fjernelse af dæksler kan udsætte dig for højspænding eller andre farer. Overlad al servicering til kvalificerede fagfolk.
19. Efter afslutningen af service eller reparation af apparatet, skal du bede teknikeren om at gennemføre sikkerhedstjek for at fastslå, at apparatet virker korrekt.
20. Batterier må ikke udsættes for ekstrem varme, såsom solskin, ild eller lignende.
21. Vær opmærksom på de miljømæssige aspekter af bortskaffelse af batterier.
22. Brug kun apparatet under moderate klimaforhold. (Arbejdstemperatur 0 ˚C ~ +40 ˚C)
23. Stikkontakten bør være installeret i nærheden af udstyret og være let tilgængelig.
24. AC / DC-adapteren må ikke blokeres OG skal være let tilgængelig under den tilsigtede anvendelse.

ADVARSEL: Alle emballeringsmaterialer, såsom bånd, plastic, klemmer og klistermærker er ikke en del af dette produkt og skal smides ud.
ADVARSEL! Dette legetøj blinker, hvilket kan påvirke personer med Epilepsi

PLACERING AF BETJENINGSKNAPPEN

1. Tænd/sluk/Lydstyrkeknap	6. USB-C-opladningsport
2. AUX IN-stik	7. Mikrofonstik
3. Stik til SD/TF-hukommelseskort (op til 32GB)	8. M/LED-knap
4. USB-port	9. Forrige-knap
5. Tænd/sluk-lysindikator	10. Afspil/Pause-knap
	11. Næste-knap

STRØMFORSYNING

Højttaleren forsynes enten med USB-C-opladningskablet (medfølger) eller med en USB-adaptor (medfølger ikke) 5,0 V ⎓ 1,0 A. Indgang: 100- 240V ~ 50/60 Hz.
Strømforsyning
1. Sørg for, at enheden er slukket.
2. Sæt den lille ende af USB-opladningskablet (medfølger) i USB-C-opladningsporten på produktets bagside.
3. Tilslut den anden ende af USB-C-kablet i USB-C-porten på din strømforbundne computer eller til en USB-strømadapter og slut den til stikkontakten. Lysindikatoren ved siden af USB-C-opladningsporten lyser rød, når produktet oplades.
4. Når produktet er ladet helt op, går lyset i lysindikatoren ud.

Bemærk: Bemærk venligst, at USB-C-kablet kun kan bruges til batteriopladningen, og ikke til dataoverførsler.

ADVARSEL:
- Hvis batteriet skiftes med et forkert, kan det eksplodere. Batteriet må kun skiftes med et identisk eller et lignende batteri.
- Batteriet må ikke udsættes for høje temperaturer, såsom sollys, brand eller lignende.
- Betydelig elektromagnetisk interferens eller elektrostatiske udladninger, kan gøre at enheden holder op med at fungere korrekt eller miste data. Hvis enheden ikke fungerer ordentligt, skal du slukke og tænde den, eller træk USB-kablet ud.
- Opbrugte batterier må ikke smides i restaffald, men skal afleveres på genbrugsstationen eller i en opstillet batteriboks.

FUNKTIONER OG TILSTANDE

Drej Tænd/sluk/Lydsytrken (1) for, at tænde/slukke højttaleren og for at indstille lydstyrken.

TILSTANDE

Højttaleren har følgende tilstande: Bluetooth®, USB, TF-kort (op til 32GB) og en AUX-indgang.
- For at bruge opladningsfunktionen, skal du trykke på M/LED-knappen (8).
- Når højttaleren står på Bluetooth®, USB eller TF, kan du styre lydfilerne med knapperne Forrige, Afspil/pause og Næste (9, 10, 11).
- Disse knapper kan ikke bruges, når produktet står på AUX-indgangsfunktionen. I dette tilfælde skal betjeningsknapperne på din musikafspiller bruges.
- Du kan synge med en mikrofon ved, at tilslutte mikrofonen (medfølger) til mikrofonstikket (7), når produktet står på Bluetooth®, Aux-indgang, USB eller TF-kort.

BLUETOOTH® PARRING
1. Tænd produktet.
2. Slå Bluetooth® til på din enhed, og sørg for at den kan findes af andre enheder.
3. Bekræft parringen og vælg Bluetooth® navnet “BTP585”, for at forbinde din afspiller til højttaleren.
4. Når enhederne er parret, lyser Bluetooth® lyset i stedet for at blinke. Det er også muligt, at afspille en lyd- eller videofil. Højttaleren begynder, at afspille lyden, når forbindelsen er blevet oprettet.
5. For at afbryde forbindelsen til højttaleren, skal du trykke på en anden funktionsknap foroven, eller tryk på en knap på din lydafspiller. Når forbindelsen er blevet afbrudt, begynder lysindikatoren af blinke.

Bluetooth®-mærket og -logoer er registrerede varemærker tilhørende Bluetooth SIG, Inc. og al Lexibooks® brug af sådanne mærker sker under licens. Andre varemærker og handelsnavne tilhører deres respektive ejere.
© 2021 Bluetooth SIG, Inc.

Din lydafspiller skal kunne bruges med A2DP Bluetooth® profilen, for at den kan bruges med denne bærbare karaoke-højttaler. Du kan se, hvilke Bluetooth® profiler din lydafspiller kan bruges med og hvordan den parres via Bluetooth® i dens brugsvejledning.

Bemærk: Nogle musikafspillere kan ikke styres via Bluetooth®. Det vil sige at knapperne Afspil/pause, Forrige og Næste på Bluetooth® højttaleren muligvis ikke virker. Musikafspilleren kan også ske at slukke. For at opnå den bedst mulige styring af afspilleren, skal du bruge betjeningsknapperne på musikafspilleren i stedet for knapperne på højttaleren.

FORBIND 2 HØJTTALERE I STEREO:
Det er muligt, at forbinde to BTP585 højttalere, så du kan afspille lyden i stereo (kun mulig på Bluetooth):
1. Tænd dine to BTP585 højttalere på samme tid.
2. Tryk to gange på Afspil/pause-knappen (10) på en af de to højttalere. Højttalerne afspiller en lyd, når de er forbundet.
3. Slå Bluetooth® til på din lydafspiller, og bekræft parringen på højttaleren (BTP585), som beskrevet i forrige afsnit.

LYSEFFEKTER
Hold M/LED-knappen (8) nede, for at slå lyseffekterne til/fra.

FORSIGTIG: En for høj lydstyrke kan skade din hørelse. Musikken bør derfor skrues ned.

SPECIFIKATIONER

Indgangsstrøm	USB vekselstrøm (DC) 5,0 V ⎓ 1.0A
Batteri	Litium-batteri 3,7 V ⎓ 1200 mAh
Bluetooth frekvensområde	2402 - 2480 MHz
Overførselseffekt	-3.26dBm

FORENKLET EU-OVERENSSTEMMELSESERKLÆRING

Vi, Lexibook® S.A.
Bât 11., 6 avenue des Andes
91940 Les Ulis - Frankrig

Type af produkt: Bærbar Bluetooth-højttaler
Typebetegnelse: Type: Lydbog: BTP585series

Lexibook Limited erklærer herved, at udstyrstype BTP585series er i overensstemmelse med direktiv 2014/53/EU.
Den fulde tekst af EU-overensstemmelseserklæringen findes på følgende internetadresse: http://www.lexibook.com/doc/btp585/btp585_1.pdf

Yiu Wai Man
Produktudviklingschef
Hong Kong

VEDLIGEHOLDELSE

For at undgå brand eller stød skal du afbryde strømforsyningen fra apparatet, når du rengør. Brug en blød, ren klud fugtet med almindeligt, lunkent vand til at rengøre enhedens yderside.
BEMÆRK: Opbevar denne brugsanvisning, den indeholder vigtige oplysninger.

Reference: BTP585series
Designet og udviklet i Europa - Fremstillet i Kina
© Lexibook®

Dette produkt er ikke et stykke legetøj.

Miljøbeskyttelse
Ubrugelige elektriske apparater kan genbruges og bør ikke smides sammen med almindeligt husholdningsaffald! Støt aktivt bevarelsen af ressourcerne og vær med til at beskytte miljøet ved at aflevere dette apparat på et indsamlingscenter (hvis det findes).

Korrekt bortskaffelse af batterier i dette produkt
(Gælder i lande med separate indsamlingssystemer) Dette symbol betyder, at produktet indeholder et indbygget genopladeligt batteri, der er omfattet af EU-direktiv 2013/56/EU, og som ikke kan bortskaffes sammen med almindeligt husholdningsaffald.Alle batterier skal bortskaffes separat fra den kommunale affaldsstrøm via udpegede indsamlingssteder udpeget af regeringen eller de lokale myndigheder. Korrekt bortskaffelse af dine gamle batterier vil hjælpe med at forhindre potentielle negative konsekvenser for miljøet, dyrs og menneskers sundhed. Vi anbefaler på det kraftigste, at du bringer dit produkt til et officielt indsamlingssted eller servicecenter for at få en professionel til at fjerne det genopladelige batteri. Informer dig om det lokale system for separat indsamling af elektriske og elektroniske produkter og genopladelige batterier. Følg de lokale regler, og bortskaf aldrig produktet og genopladelige batterier sammen med normalt husholdningsaffald. For mere detaljerede oplysninger om bortskaffelse af dit gamle batterier, bedes du kontakte dit bykontor eller affaldsservicecenter.

POLSKI

INSTRUKCJE BEZPIECZEŃSTWA

PROSZĘ PRZECZYTAĆ PRZED UŻYWANIEM SPRZĘTU. Przed użyciem urządzenia należy przeczytać uważnie wszystkie instrukcje działania. Zwróć uwagę, że są to ogólne zalecenia i mogą nie dotyczyć Twojego urządzenia.
1. Przeczytaj instrukcje przed podłączeniem lub obsługą urządzenia.
2. Przechowywać instrukcje w dobrych warunkach. Należy przestrzegać wszystkich ostrzeżeń. Postępować zgodnie z wszystkimi instrukcjami.
3. Zachować instrukcje obsługi na przyszłość.
4. Urządzenie należy chronić przed kapiącą wodą lub zachlapaniem. Na urządzeniu nie należy stawiać przedmiotów napełnionych płynami, np. wazonów. Stosowanie tylko w suchych pomieszczeniach.
5. Nie należy ustawiać na urządzeniu otwartych źródeł ognia, takich jak świece.
6. Aby nie dopuścić do zabawy urządzeniem, dzieci powinny pozostawać pod opieką osób dorosłych.
7. Nie należy utrudniać wentylacji przez przykrywanie otworów wentylacyjnych.
8. Należy używać tylko akcesoriów, które są sprecyzowane przez producenta.
9. Należy używać części zamiennych, które są sprecyzowane przez producenta.
10. Zainstalować urządzenie zgodnie z instrukcjami producenta.
11. Umieścić urządzenie w dobrze wentylowanym pomieszczeniu. Umieścić urządzenie na płaskiej, twardej i stabilnej powierzchni. Nie wystawiać na działanie temperatur powyżej 40°C. Zachować odstęp co najmniej 10 cm z tyłu i z góry urządzenia i 5 cm z każdego boku.
12. Wciskać delikatnie przyciski odtwarzacza. Zbyt silne wciskanie może uszkodzić odtwarzacz.
13. Wyrzucać zużyte baterie w sposób przyjazny dla środowiska.
14. Zawsze upewnij się, że urządzenie jest odłączone z sieci przed przenoszeniem lub czyszczeniem. Czyścić wyłącznie suchą ściereczką.
15. Wyłączyć urządzenie podczas burz lub gdy nie jest używane przez dłuższy okres czasu.
16. Urządzenie nie posiada części podlegających samodzielnej naprawie przez użytkownika. Nie należy próbować naprawiać urządzenia samodzielnie. Tylko osoby z obsługi serwisowej z odpowiednimi kwalifikacjami mogą wykonywać naprawy. Zanieś urządzenie do dowolnego punktu serwisowego do kontroli i naprawy.
17. NIGDY nie pozwalaj nikomu, zwłaszcza dzieciom, wkładania czegokolwiek do otworów, szczelin i innych otworów w obudowie urządzenia, gdyż może to spowodować śmiertelne porażenie prądem.
18. Nie montuj urządzenia na ścianie lub suficie.
19. Nie ustawiaj urządzenia w pobliżu telewizora, głośników ani innych przedmiotów wytwarzających pola magnetyczne.
20. W czasie użytkowania nie należy zostawiać urządzenia bez nadzoru.
21. Minimalna przestrzeń wokół urządzenia zapewni wystarczającą wentylację.
22. Nie zakłócać wentylacji zakrywając otwory wentylacyjne, np. gazetą, obrusem, zasłoną itp.
23. Stosowanie urządzenia w klimacie tropikalnym i/lub umiarkowanym.
24. Baterie należy wyrzucać w odpowiedni sposób. Zanieść je do punktu zbiórki, by chronić środowisko.

OSTRZEŻENIE: Wszystkie materiały opakowaniowe, takie jak taśmy, plastikowe arkusze, druciki i etykiety nie stanowią części produktu i należy je wyrzucić.
OSTRZEZENIE! Zabawka generuje rozblyski, które moga u osób wrazliwych wywolac epilepsje

UMIEJSCOWIENIE URZĄDZEŃ STERUJĄCYCH

1. Przycisk On/Off/Volume
2. Gniazdo AUX in
3. Gniazdo kart pamięci SD/TF (do 32GB)
4. Port USB
5. Wskaźnik LED włączania/wyłączania
6. Port ładowania USB-C
7. Gniazdo mikrofonu
8. Przycisk M/LED
9. Przycisk Previous
10. Przycisk Play/Pause
11. Przycisk Next

ZASILANIE

Głośnik działa z kablem ładującym USB-C (w zestawie) lub z adapterem typu USB (brak w zestawie) 5.0V ⎓ 1.0A. Wejście: 100-240V ~ 50/60 Hz.
Zasilanie.
1. Sprawdź, czy urządzenie jest wyłączone.
2. Włóż małą końcówkę kabla USB-C (w zestawie) do portu ładowania USB-C z tyłu urządzenia.
3. Podłącz drugi koniec kabla USB-C do portu USB-C zasilanego komputera lub adaptera zasilania typu USB i podłącz go do gniazda ściennego. Dioda LED w pobliżu portu ładowania USB-C świeci się na czerwono, gdy urządzenie jest ładowane.
4. Po zakończeniu ładowania dioda LED wyłączy się.

Uwaga: Należy pamiętać, że kabel USB-C może być używany tylko do ładowania baterii a nie do transferu danych.

OSTRZEŻENIE:
- Niewłaściwie przeprowadzona wymiana baterii grozi wybuchem. Prosimy wymieniać baterię tylko na identyczną lub podobną.
- Nie należy narażać baterii na wysokie temperatury, np. słońce, ogień, itp.
- Istotne zakłócenia elektromagnetyczne lub wyładowania elektrostatyczne mogą spowodować, że urządzenie będzie niewłaściwie działać lub stracidane. Jeśli urządzenie nie działa właściwie, należy je wyłączyć i włączyć ponownie lub odłączyć kabel USB.
- Baterie należy chronić przed nadmiernym nagrzaniem, np. promieniami słonecznymi, ogniem, itp.

FUNKCJE I TRYBY

Aby włączyć/wyłączyć głośnik i wyregulować głośność, obróć przycisk wł (1).
TRYBY
Głośnik zawiera różne tryby: Bluetooth®, USB, karta TF (do 32GB), AUX in.
- Aby zmienić tryb, naciśnij krótko przycisk M/LED (8).
- W trybach Bluetooth®, USB i TF, naciśnij przyciski Previous, Play/Pause i Next (9, 10, 11), aby kontrolować pliki audio.
- W trybie AUX-in przyciski te są wyłączone. Proszę używać przycisków sterujących na odtwarzaczu muzycznym.
- Możesz śpiewać, podłączając mikrofon (w zestawie) do gniazda mikrofonu (7) w trybie Bluetooth®, Aux-In, USB lub karty TF.

PAROWANIE BLUETOOTH®
1. Włącz urządzenie.
2. Aktywuj funkcję Bluetooth® w urządzeniu osobistym i upewnij się, że jest ono w trybie odkrywania.
3. Potwierdź parowanie lub wybierz nazwę Bluetooth® “BTP585”, aby połączyć odtwarzacz z głośnikiem.
4. Jeśli parowanie przebiegnie pomyślnie, dioda Bluetooth® przestanie migać i będzie świecić w sposób ciągły. Możesz odtworzyć plik audio lub wideo. Po udanym połączeniu głośnik wyda dźwięk.
5. Aby przerwać połączenie z głośnikiem, naciśnij inny tryb na górnym panelu lub przycisk na odtwarzaczu audio. Po zakończeniu połączenia zostanie przerwane, wskaźnik LED zacznie migać.

Słowny znak towarowy oraz logo Bluetooth® są zastrzeżonymi znakami towarowymi firmy Bluetooth SIG, Inc. i wszelkie używanie tego znaku przez firmę Lexibook® odbywa się na warunkach licencji. Pozostałe znaki i nazwy handlowe należą do ich odpowiednich właścicieli.
©2021 Bluetooth SIG, Inc.
Twój odtwarzacz audio musi obsługiwać profil A2DP Bluetooth®, aby pasował do tego przenośnego karaoke. Dokładne informacje na temat obsługiwanych przez odtwarzacz audio profili Bluetooth® znajdują się w jego instrukcji obsługi, oraz jak skonfigurować parowanie Bluetooth®.

OSTROŻNIE: Zbyt duża głośność może uszkodzić słuch. Należy więc ściszyć muzykę..

SPECYFIKACJE

Moc wejściowa	USB DC 5.0V ⎓ 1.0A
Bateria	Bateria litowa 3.7V ⎓ 1200 mAh
Bluetooth Zakres częstotliwości	2402 - 2480 MHz
Moc nadawania	-3.26dBm

UPROSZCZONA DEKLARACJA ZGODNOŚCI UE

Do czyszczenia zewnętrznej strony urządzenia należy używać miękkiej, czystej szmatki zwilżonej zwykłą, letnią wodą.
My, Lexibook® S.A.
Bât 11., 6 avenue des Andes,
91940 Les Ulis – France

Rodzaj produktu: Przenośny głośnik Bluetooth
Typ oznaczenia: BTP585series
Lexibook Limited niniejszym oświadcza, że typ sprzętu radiowego BTP585series spełnia wymogi Dyrektywy 2014/53/EU.
Pełen tekst deklaracji zgodności UE jest dostępny pod następującym adresem internetowym:
http://www.lexibook.com/doc/btp585/btp585_1.pdf

Yiu Wai Man
Dyrektor ds. rozwoju produktu
Hong Kong

Aby zapobiec pożarowi lub ryzyku porażenia prądem, odłączyć urządzenie z sieci przed czyszczeniem.
Uwaga: Należy zachować niniejszą instrukcję obsługi, gdyż zawiera ważne informacje.

Zaprojektowano i opracowano w Europie – Wyprodukowano w Chinach.
© Lexibook®

Produkt nie jest zabawką

Ochrona środowiska
Zbędny sprzęt elektryczny można utylizować i nie można go wyrzucać ze zwykłymi odpadami gospodarstwa domowego! Wspieraj aktywnie zachowanie zasobów i pomóż chronić środowisko - w tym celu oddaj urządzenie do punktu zbiórki (jeśli jest to możliwe).

Prawidłowa utylizacja baterii w tym produkcie
(Dotyczy krajów z systemem selektywnej zbiórki odpadów) Ten symbol oznacza, że produkt zawiera akumulator objęty dyrektywą europejską 2013/56/UE, którego nie można wyrzucać wraz ze zwykłymi odpadami domowymi. Wszystkie baterie powinny być usuwane oddzielnie od strumienia odpadów komunalnych za pośrednictwem wyznaczonych punktów zbiórki wyznaczonych przez rząd lub władze lokalne. Prawidłowa utylizacja Twoich starych baterii pomoże zapobiec potencjalnym negatywnym konsekwencjom dla środowiska, zdrowia zwierząt i ludzi. Zdecydowanie zalecamy oddanie produktu do oficjalnego punktu zbiórki lub centrum serwisowego, aby profesjonalista usunął akumulator. Należy poinformować się o lokalnym systemie selektywnej zbiórki produktów elektrycznych i elektronicznych oraz akumulatorów. Należy przestrzegać lokalnych przepisów i nigdy nie wyrzucać produktu i baterii wielokrotnego użytku wraz z normalnymi odpadami domowymi. Aby uzyskać bardziej szczegółowe informacje na temat utylizacji starych baterii, należy skontaktować się z urzędem miasta lub centrum usług utylizacji odpadów.

ČESKY

DŮLEŽITÉ BEZPEČNOSTNÍ POKYNY

Před použitím přístroje si pečlivě přečtěte všechny provozní pokyny. Vezměte prosím na vědomí, že se jedná o obecná opatření, a nemusí se týkat vašeho přístroje.
1. Předtím, než se pokusíte připojit nebo obsluhovat zařízení, si přečtěte tento návod k obsluze.
2. Udržujte tyto pokyny v dobrém stavu. Dbejte na všechna varování. Postupujte v souladu se všemi pokyny.
3. Ponechte si tento návod pro příští použití.
4. Přístroj chraňte před kapající nebo stříkající tekutinou a nestavte na něj předměty naplněné tekutinami, jako jsou např. vázy. Používejte pouze na suchém místě.
5. Na přístroj nepokládejte žádné zdroje otevřeného ohně, jako jsou např. Hořící svíčky.
6. Dohlédněte, aby si se zařízením nehrály děti.
7. Nebraňte větrání zakrýváním větracích otvorů předměty.
8. Používejte pouze příslušenství, které bylo doporučeno výrobcem.
9. Používejte náhradní díly, které jsou určeny výrobcem.
10. Zařízení nainstalujte podle pokynů výrobce.
11. Umístěte přístroj na místo s dobrým větráním. Umístěte systém na plochý, tvrdý a stabilní povrch. Nevystavujte teplotám nad 40 ° C. Ponechte vzdálenost nejméně 10 cm od zadní a horní části jednotky a 5 cm od každé strany.
12. Jemně mačkejte tlačítka na přehrávači. Příliš silné zmáčknutí může poškodit přehrávač.
13. Použité baterie zlikvidujte ekologicky odpovědným způsobem.
14. Před přemístěním nebo čištěním vždy zkontrolujte, zda je výrobek odpojen od elektrické zásuvky. Čistěte pouze suchým hadříkem.
15. Vypněte přístroj během bouřky s blesky, bouře, nebo když nebude delší dobu používán.
16. Tento výrobek neobsahuje žádné díly opravitelné uživatelem. Nepokoušejte se opravit tento výrobek sami. Servis smí provádět pouze kvalifikovaný servisní technik. Vezměte výrobek do opravny elektroniky podle vašeho výběru pro kontrolu a opravu.
17. NENECHÁVEJTE nikoho, zejména děti, strkat cokoli do otvorů, štěrbin nebo jiných míst v krytu přístroje, protože může dojít ke smrtelnému úrazu elektrickým proudem.
18. Nemontujte tento výrobek na stěnu nebo strop.
19. Neumisťujte přístroj do blízkosti televizorů, reproduktorů a jiných předmětů, které vytvářejí silné magnetické pole.
20. Nenechávejte přístroj bez dozoru, pokud je používán.
21. Zachovejte minimální nezbytné vzdálenosti pro dostatečné větrání.
22. Nebraňte větrání zakrýváním větracích otvorů předměty, jako např. noviny, ubrus, závěsy apod.
23. Zařízení se smí používat v tropických a/nebo mírných klimatech.
24. Dbejte na správnou likvidaci baterií. Vyhoďte je do určené sběrné nádoby, abyste ochránili životní prostředí.

VAROVÁNÍ: Všechen balící materiál, jako páska, plastikové listy, dráty a visačky nejsou součástí tohoto přístroje a je zapotřebí je odstranit.
VAROVÁNÍ! Tato hračka vytváří záblesky, které mohou u citlivých jedinců vyvolat epilepsii.

DŮLEŽITÉ BEZPEČNOSTNÍ POKYNY

1. Tlačítko zapnutí/vypnutí/hlasitosti
2. Zásuvka AUX in
3. Slot pro paměťovou kartu SD/TF (až 32 GB)
4. Port USB
5. Indikátor LED zapnutí/vypnutí
6. Nabíjecí port USB-C
7. Konektor pro mikrofon
8. Tlačítko M/LED
9. Tlačítko Předchozí
10. Tlačítko Play/Pause
11. Tlačítko Další

NAPÁJENÍ

Reproduktor funguje s nabíjecím kabelem USB-C (je součástí dodávky) nebo s adaptérem typu USB (není součástí dodávky) 5,0 V ⎓ 1,0 A.
Vstup: 100-240 V ~ 50/60 Hz.

Napájení
1. Zkontrolujte, zda je jednotka vypnutá.
2. Zasuňte malý konec kabelu USB-C (je součástí dodávky) do nabíjecího konektoru USB-C. na zadní straně jednotky.
3. Připojte druhý konec kabelu USB-C do portu USB-C na vašem zařízení. napájeného počítače nebo napájecího adaptéru typu USB a připojte jej k elektrické síti. zásuvky. Kontrolka LED v blízkosti nabíjecího portu USB-C se rozsvítí červeně, když se zařízení zařízení nabíjí.
4. Po dokončení nabíjení kontrolka LED zhasne.

Poznámka: Upozorňujeme, že kabel USB-C lze použít pouze pro nabíjení baterie.
a nikoliv pro přenos dat.

VAROVÁNÍ:
- Při nesprávné výměně baterie hrozí nebezpečí výbuchu. Baterie nahraďte pouze za stejné nebo obdobné baterie.
- Baterie nesmí být vystaveny nadměrnému teplu, jako např. slunečnímu záření, požáru apod.
- Silné elektromagnetické rušení nebo elektrostatický výboj může způsobit poruchu zařízení nebo vést ke ztrátě dat. V případě, že přístroj nefunguje správně, vypněte jej a znovu zapněte, nebo odpojte USB kabel.
- Baterie nesmí být vystaveny nadměrnému teplu jako např. slunečnímu záření, požáru apod.

FUNKCE A REŽIMY

Chcete-li reproduktor zapnout/vypnout a nastavit hlasitost, otočte tlačítkem Zapnout/Vypnout/Hlasitost (1).

REŽIMY
Reproduktor obsahuje různé režimy: Bluetooth®, USB, TF karta (až 32 GB), AUX in.
- Chcete-li změnit režim, krátce stiskněte tlačítko M/LED (8).
- V režimech Bluetooth®, USB a TF stiskněte tlačítka Předchozí, Přehrát/Pozastavit a Next (9, 10, 11) pro ovládání zvukových souborů.
- V režimu AUX-in jsou tato tlačítka deaktivována. Používejte prosím ovládání tlačítka na hudebním přehrávači.
- Zpívat můžete připojením mikrofonu (je součástí dodávky) ke konektoru Microphone. (7) v režimu Bluetooth®, Aux-In, USB nebo TF karty.

PÁROVÁNÍ PŘES BLUETOOTH®
1. Zapněte přístroj.
2. Aktivujte funkci Bluetooth® na osobním zařízení a ujistěte se, že je v režimu zjišťování.
3. Potvrďte párování nebo vyberte název Bluetooth® “BTP585” a připojte přehrávač k reproduktoru.
4. Pokud je párování úspěšné, kontrolka Bluetooth® přestane blikat a bude trvale svítit. Můžete přehrávat zvukový nebo video soubor. Po úspěšném připojení reproduktor vydá zvuk.
5. Chcete-li spojení s reproduktorem ukončit, stiskněte jiný režim na horním panelu nebo tlačítko na audio přehrávači. Jakmile bude spojení zastaveno, indikátor LED začne blikat.

Slovní označení Bluetooth® a loga jsou registrované ochranné známky vlastněné společností Bluetooth SIG, Inc. a jakékoliv použití těchto značek společností Lexibook® je na základě licence. Ostatní ochranné známky a obchodní názvy jsou majetkem příslušných vlastníků.
© 2021 Bluetooth SIG, Inc.
Váš audio přehrávač musí podporovat profil A2DP Bluetooth®, aby mohl být kompatibilní s tímto přenosným karaoke. Přesné informace o podporovaných profilech Bluetooth® naleznete v návodu k použití audio přehrávače, a jak nastavit párování Bluetooth®.

UPOZORNĚNÍ: Příliš vysoká hlasitost může poškodit váš sluch. Z tohoto důvodu snižte hlasitost.

SPECIFIKACE

Vstupní napájení	USB DC 5.0V ⎓ 1.0A
Baterie	Lithiová baterie 3,7 V ⎓ 1200 mAh
Bluetooth Frekvenční rozsah	2402 - 2480 MHz
Přenosový výkon	-3.26dBm

ZJEDNODUŠENÉ PROHLÁŠENÍ O SHODĚ EU

My, Lexibook® S.A.
Bât 11., 6 avenue des Andes,
91940 Les Ulis - France

Druh produktu: Přenosný reproduktor Bluetooth
Typové označení: BTP585series
Tímto Lexibook Limited prohlašuje, že rádiové zařízení typ BTP585series je v souladu se směrnicí 2014/53/EU. Úplné znění EU prohlášení o shodě je k dispozici na této internetové adrese:
http://www.lexibook.com/doc/btp585/btp585_1.pdf

Yiu Wai Man
Ředitel vývoje produktů
Hong Kong

ÚDRŽBA

Abyste zabránili nebezpečí požáru nebo úrazu elektrickým proudem, odpojte přístroj při čištění od zdroje napájení. K čištění vnějšího povrchu přístroje používejte měkký, čistý hadřík navlhčený obyčejnou vlažnou vodou.

POZNÁMKA: Tento návod k použití si uschovejte, obsahuje důležité informace.

Odkaz: BTP585series
Navrženo a vyvinuto v Evropě - vyrobeno v Číně
© Lexibook®

Tento výrobek není hračka.

Ochrana životního prostředí
Nepotřebná elektrická zařízení lze recyklovat a nesmí se odhazovat společně s běžným domovním odpadem! Prosíme, podílejte se aktivně na ochraně zdrojů a pomozte chránit životní prostředí odevzdáním tohoto zařízení na sběrná místa (pokud existují).

Správná likvidace baterií v tomto výrobku
(Platí v zemích se systémem tříděného sběru) Tento symbol znamená, že výrobek obsahuje dobíjecí baterie, na které se vztahuje evropská směrnice 2013/56/EU a které nelze likvidovat společně s běžným domovním odpadem.Všechny baterie by měly být likvidovány odděleně od komunálního odpadu prostřednictvím určených sběrných zařízení určených vládou nebo místními úřady. Správná likvidace starých baterií pomůže zabránit možným negativním důsledkům pro životní prostředí, zdraví zvířat a lidí. Důrazně doporučujeme, abyste výrobek odevzdali na oficiálním sběrném místě nebo v servisním středisku a nechali akumulátor odborně vyjmout. Informujte se o místním systému odděleného sběru elektrických a elektronických výrobků a dobíjecích baterií. Dodržujte místní předpisy a nikdy nelikvidujte výrobek a dobíjecí baterie společně s běžným domovním odpadem. Podrobnější informace o likvidaci starých baterií získáte na městském úřadě nebo v servisním středisku pro likvidaci odpadu.

MAGYAR

BIZTONSÁGI UTASÍTÁSOK

KÉRJÜK, OLVASSA EL A BERENDEZÉS ÜZEMELTETÉSE ELŐTT.
A készülék használata előtt feltétlenül olvassa el figyelmesen az összes kezelési útmutatót. Kérjük, forduljon a címre.
vegye figyelembe, hogy ezek általános óvintézkedések, és előfordulhat, hogy nem vonatkoznak az Ön készülékére.
1. Olvassa el ezt a használati útmutatót, mielőtt megpróbálná csatlakoztatni vagy működtetni a a készüléket.
2. Őrizze meg ezt a használati útmutatót. Vegyen figyelembe minden figyelmeztetést. Kövessen minden utasításokat.
3. Mentsük el ezt a használati útmutatót a későbbi használatra.
4. A készüléket nem szabad csepegésnek vagy fröccsenésnek kitenni, és nem szabad folyadékkal töltött tárgyakat, például vázákat nem szabad a termékre helyezni. Kizárólag száraz helyen használható.
5. A termékre nem szabad nyílt lángforrást, például gyertyát helyezni.
6. A gyermekeket felügyelni kell, hogy ne játsszanak a készülékkel.
7. A szellőzést nem szabad akadályozni a szellőzőnyílások letakarásával.
8. Csak a gyártó által előírt tartozékokat használjon.
9. Csak a gyártó által meghatározott cserealkatrészeket használjon.
10. A készüléket a gyártó utasításainak megfelelően szerelje fel.
11. A készüléket jó szellőzésű helyre helyezze el. Helyezze a rendszert sík, kemény és stabil felületre. Ne tegye ki 40 °C feletti hőmérsékletnek. Hagyjon legalább 10 cm távolságot a készülék hátuljától és tetejétől, valamint 5 cm-t minden oldalról.
12. Óvatosan nyomja meg a lejátszó gombjait. A túl erős megnyomás károsíthatja a lejátszót.
13. A használt elemeket környezetbarát módon ártalmatlanítsa.
14. Mindig győződjön meg arról, hogy a termék ki van-e húzva a konnektorból mielőtt mozgatná vagy tisztítaná. Csak száraz ruhával tisztítsa meg.
15. Kapcsolja ki a terméket villámlás, vihar idején, vagy ha nem használja a terméket hosszabb ideig nem használják.
16. Ez a termék nem tartalmaz a felhasználó által szervizelhető alkatrészeket. Ne próbálja megjavítani ezt a terméket saját maga. Kizárólag szakképzett szervizszemélyzet végezheti el szervizelést. Vigye a terméket az Ön által kiválasztott elektronikai javítóműhelybe. ellenőrzésre és javításra.
17. SOHA ne engedje, hogy bárki, különösen gyerekek, bármit belenyomjanak a lyukakba, nyílásokba vagy bármilyen a készülék házában lévő egyéb nyílásokba, mivel ez halálos áramütést okozhat.
18. Ne szerelje ezt a terméket falra vagy mennyezetre.
19. Ne helyezze a készüléket TV-k, hangszórók és más olyan tárgyak közelébe, melyek erős mágneses mezőt generálnak.
20. Ne hagyja a készüléket felügyelet nélkül, amikor az használatban van.
21. Tartson minimális távolságot a készülék körül a megfelelő szellőzés érdekében.
22. A szellőzést nem szabad akadályozni a szellőzőnyílás letakarásával nyílások eltakarása tárgyakkal, például újságokkal, asztalterítőkkel, függönyökkel stb.
23. A készülék használata trópusi és/vagy mérsékelt éghajlaton.
24. Az elemeket megfelelően kell ártalmatlanítani. Vigye őket a gyűjtőbe gyűjtőedénybe a környezet védelme érdekében.

FIGYELMEZTETÉS: Minden csomagolóanyag, például szalag, műanyag lapok, drótkötegelők és a címkék nem részei ennek a terméknek, és el kell őket dobni.
FIGYELMEZTETES! Ez a játék villogó fényt ad ki, amely epilepsziát válthat ki erre érzékeny személyekben.

AZ ELLENŐRZÉSEK HELYE

1. Be/kikapcsoló/hangerő gomb
2. AUX bemeneti csatlakozó
3. SD/TF memóriakártya foglalat (legfeljebb 32 GB)
4. USB-port
5. Be/kikapcsolt LED kijelző
6. . USB-C töltőport
7. Mikrofon csatlakozó
8. M/LED gomb
9. Előző gomb
10. Lejátszás/szünet gomb
11. Következő gomb

TÁMOGATÁS

A hangszóró a (mellékelt) USB-C töltőkábellel vagy egy USB típusú adapterrel (nem tartozék) 5,0V ⎓ 1,0A. Bemenet: 100-240V ~ 50/60 Hz.

Tápegység
1. Ellenőrizze, hogy a készülék ki van-e kapcsolva.
2. Helyezze be az USB-C kábel (tartozék) kis végét az USB-C töltőegységbe. csatlakozóba a készülék hátoldalán.
3. Csatlakoztassa az USB-C kábel másik végét a készülék USB-C csatlakozójába. működő számítógép vagy USB típusú hálózati adapterébe, és csatlakoztassa egy fali konnektorba. Az USB-C töltőport közelében lévő LED pirosan világít, amikor a készülék töltődik.
4. Ha a töltés befejeződött, a LED fénye kialszik.

Megjegyzés: Felhívjuk figyelmét, hogy az USB-C kábel csak akkumulátortöltéshez használható. és nem adatátvitelre.

Figyelmeztetés:
– Robbanásveszély áll fenn, ha az elemet nem megfelelően teszi be. Kérjük, csak azonos vagy hasonló elemre cserélje ki.
– Ne tegye ki az elemet magas hőmérsékletnek, például napfénynek, tűznek vagy ehhez hasonlónak.
– FIGYELMEZTETÉS: A hibás működést vagy a memória elvesztését erős frekvenciás interferencia vagy elektrosztatikus kisülés okozhatja. Ha bármilyen rendellenes működés lépne fel, kapcsolja ki, majd újra be, vagy húzza ki az USB-kábelt.
– Az akkumulátort nem szabad túlzott hőhatásnak, például napsütéses tűznek vagy hasonlónak kitenni.

FUNKCIÓK ÉS ÜZEMMÓDOK

A hangszóró be-/kikapcsolásához és a hangerő beállításához forgassa el a Be/Kikapcsoló/Hangerő gombot (1).

MODUSOK
A hangszóró különböző üzemmódokat tartalmaz: Bluetooth®, USB, TF-kártya (32 GB-ig), AUX in
- Az üzemmódváltáshoz nyomja meg röviden az M/LED gombot (8).
- Bluetooth®, USB és TF üzemmódban a hangfájlok vezérléséhez nyomja meg az Előző, a Lejátszás/szünet és a Következő gombokat (9, 10, 11).
- AUX-in módban ezek a gombok ki vannak kapcsolva. Kérjük, használja a zenelejátszó vezérlőgombjait.
- Bluetooth®, Aux-In, USB vagy TF-kártya üzemmódban a mikrofon (tartozék) csatlakoztatásával a mikrofon csatlakozóhoz (7) csatlakoztatva énekelhet.

BLUETOOTH® PÁROSÍTÁS
1. Kapcsolja be a készüléket.
2. Aktiválja a Bluetooth® funkciót a személyes eszközén, és győződjön meg róla, hogy hogy felderíthető üzemmódban van.
3. Erősítse meg a párosítást, vagy válassza ki a “BTP585” Bluetooth® nevet a készülék csatlakoztatásához. lejátszóját a hangszóróhoz.
4. Ha a párosítás sikeres volt, a Bluetooth® lámpa nem villog tovább, és világítani kezd. folyamatosan. Lejátszhat egy hang- vagy videofájlt. A hangszóró kiad egy hangot, miután a hangszóró sikeresen csatlakozott.
5. A hangszóróval való kapcsolat megszakításához nyomjon meg egy másik módot a felső panelen vagy a hanglejátszón található gombot. Miután a kapcsolat leállítása után a LED-kijelző villogni fog.

A Bluetooth® szóvédjegy és a logók a Bluetooth SIG, Inc. bejegyzett védjegyei, és a Lexibook® az ilyen védjegyek bármilyen felhasználását licenc alapján végzi. Az egyéb védjegyek és kereskedelmi nevek a megfelelő tulajdonosok tulajdonát képezik.
© 2021 Bluetooth SIG, Inc.
A hordozható karaoke lejátszónak támogatnia kell az A2DP Bluetooth® profilt, hogy illeszkedjen ehhez a hordozható karaoke lejátszóhoz. Az általa támogatott Bluetooth® profilokról és a Bluetooth® párosítás beállításáról pontos információkat az audio lejátszó használati útmutatójában talál.

FIGYELEM : A túl nagy hangerő károsíthatja a hallását. Emiatt bérelje le a hangerőt.

SPECIFIKÁCIÓK

Bemeneti teljesítmény	USB DC 5.0V ⎓ 1.0A
Akkumulátor	Lítium akkumulátor 3,7V ⎓ 1200 mAh
Bluetooth Frekvenciatartomány	2402 - 2480 MHz
Átviteli teljesítmény	-3.26dBm

EGYSZERŰSÍTETT EU-MEGFELELŐSÉGI NYILATKOZAT

Mi, a Lexibook® S.A.
Bât 11., 6 avenue des Andes
91940 Les Ulis - Franciaország

A termék fajtája: Hordozható Bluetooth hangszóró
Típusmegjelölés: BTP585series

A Lexibook Limited kijelenti, hogy a BTP585series rádióberendezés megfelel a 2014/53/EU irányelvnek.
Az EU-megfelelőségi nyilatkozat teljes szövege a következő internetes címen érhető el: http://www.lexibook.com/doc/btp585/btp585_1.pdf

Yiu Wai Man
A termékfejlesztési menedzser
Hong Kong

KARBANTARTÁS

A tűz- és áramütésveszély megelőzése érdekében tisztításkor válassza le a készüléket az áramforrásról. A készülék külsejének tisztításához használjon sima, langyos vízzel megnedvesített puha, tiszta ruhát.
MEGJEGYZÉS: Kérjük, őrizze meg ezt a használati útmutatót, fontos információkat tartalmaz.

Hivatkozás: BTP585series
Európában tervezték és fejlesztették - Kínában készült
© Lexibook®

Ez a termék nem játék

Környezetvédelem:
A nem működő elektromos készülékek újrahasznosíthatóak, ezért nem szabad kidobni a szokásos háztartási szeméttel! Kérjük, támogassa Ön is aktívan a természeti erőforrások megőrzését és járuljon hozzá a környezet megóvásához oly módon, hogy ezt a készüléket kidobás helyett juttassa vissza valamelyik begyűjtőhelyre (ha lehet).

A termékben lévő elemek helyes ártalmatlanítása
(A szelektív gyűjtési rendszerrel rendelkező országokban alkalmazandó) Ez a szimbólum azt jelenti, hogy az a termék a 2013/56/EU európai irányelv hatálya alá tartozó beépített újratölthető akkumulátort tartalmaz, amely nem ártalmatlanítható a normál háztartási hulladékkal. Minden akkumulátort a kommunális hulladéktól elkülönítve, a kormány vagy a helyi hatóságok által kijelölt gyűjtőhelyeken keresztül kell ártalmatlanítani. A régi akkumulátorok megfelelő ártalmatlanítása segít megelőzni a környezetre, az állatok és az emberek egészségére gyakorolt esetleges negatív következményeket. Nyomatékosan javasoljuk, hogy vigye el termékét egy hivatalos gyűjtőhelyre vagy szervizközpontba, hogy szakemberrel távolíttassa el az újratölthető akkumulátort. Tájékozódjon az elektromos és elektronikus termékek és az újratölthető elemek helyi elkülönített gyűjtési rendszeréről. Tartsa be a helyi szabályokat, és soha ne dobja ki a terméket és az újratölthető elemeket a normál háztartási hulladékkal együtt. A régi akkumulátorok ártalmatlanításával kapcsolatos részletesebb információkért forduljon a városi hivatalhoz vagy a hulladékkezelési szolgáltató központhoz.