WIRELESS LIGHT SPEAKER
ENCEINTE SANS FIL LUMINEUSE
KABELLOSER LICHTLAUTSPRECHER

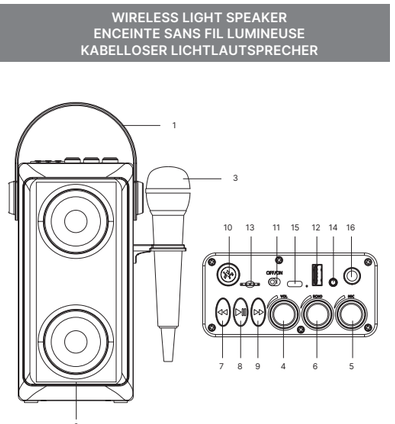

MODE D'EMPLOI
INSTRUCTION MANUAL
MANUAL DE INSTRUCCIONES
MANUALE DI ISTRUZIONI
BEDIENUNGSANLEITUNG
GEBRUIKSAANWIJZING
MANUAL DE INSTRUÇÕES
BRUGSANVISNI
INSTRUKCJA OBSŁUGI
NÁVOD KPOUZITÍ
HASZNÁLATI ÚTMUTATÓ

LEXIBOOK®
BTP185series

FRANÇAIS

INSTRUCTIONS RELATIVES À LA SÉCURITÉ

LIRE LES INSTRUCTIONS SUIVANTES AVANT TOUTE UTILISATION DE L'APPAREIL.
Lisez attentivement et suivez ces instructions afin d'utiliser au mieux toutes les fonctions qu'offre cet appareil. Merci de noter qu'il s'agit de précautions générales qui peuvent ne pas s'appliquer à votre unité.

1. Lisez ces instructions avant toute utilisation ou connexion de l'appareil.
2. Conservez ces instructions en bon état. Tenez bien compte des mises en garde. Suivez les instructions.
3. Conservez ce mode d'emploi pour des besoins futurs.
4. N'utilisez pas cet appareil près de l'eau ou à proximité d'objets remplis d'eau tels que les vases. A conserver à l'abri de l'humidité.
5. Ne placez jamais d'objets enflammés, tels que des bougies allumées, sur l'appareil.
6. Les jeunes enfants ne doivent pas utiliser l'appareil sans la surveillance d'un adulte.
7. L'aération ne doit pas être bloquée en obturant les sorties d'aération.
8. Utilisez uniquement les attachesi/accessoires recommandés par le fabricant.
9. Utilisez les pièces de remplacement recommandées par le fabricant.
10. Installez en respectant les consignes du fabricant.
11. Placez l'appareil dans un lieu aéré, sur une surface plate, dure et stable. Ne pas exposer à une température supérieure à 40°C. L'appareil doit être positionné de sorte à laisser un espace de 10 cm à l'avant et à l'arrière et de 5 cm sur les côtés.
12. Appuyez délicatement sur les boutons. Une pression trop forte pourrait endommager l'appareil.
13. Respectez l'environnement : éliminez les piles par l'intermédiaire des points de collecte prévus à cet effet.
14. Assurez-vous toujours que le produit est débranché de toute source d'alimentation avant de le déplacer ou nettoyer. Pour nettoyer l'appareil, utilisez uniquement un chiffon sec.
15. Débranchez l'appareil lors d'orages ou lorsque vous ne l'utilisez pas pendant une longue période.
16. Aucune pièce de ce produit ne peut être réparée par l'utilisateur. Seul un personnel de service qualifié peut s'en charger. Portez l'appareil à l'atelier de réparation électronique de votre choix pour manutention ou réparation.
17. Ne laissez JAMAIS personne, et en particulier les enfants, mettre des objets dans les trous, dans les fentes ou dans toute autre ouverture de l'appareil – cela pourrait causer une électrocution.
18. Ne montez pas cet appareil sur un mur ou un plafond.
19. Ne placez pas cet appareil à proximité de TV, haut-parleurs ou tout autre objet à fort champ magnétique.
20. Ne laissez pas l'appareil sans surveillance lorsqu'il est en marche.
21. Garder une distance minimale autour de l'appareil pour une aération suffisante
22. Il convient de ne pas obstruer les ouvertures d'aération par des objets tels que journaux, nappes, rideaux, etc.
23. L'appareil est destiné à être utilisé sous un climat tempéré et/ou tropical .
24. Les piles doivent être jetées de façon conforme. Les déposer dans des bacs de collecte prévus afin de protéger l'environnement.

AVERTISSEMENT : Tous les matériaux d'emballage, comme le scotch, les feuilles en plastique, les ficelles et les étiquettes ne font pas partie du produit et doivent être jetés.

EMPLACEMENT DES TOUCHES

1. Poignée
2. Enceintes
3. Microphone
4. Bouton volume des enceintes
5. Bouton volume du microphone
6. Bouton echo du microphone
7. Bouton précédent
8. Bouton lecture / pause
9. Bouton suivant
10. Bouton effets lumineux
11. Bouton de mise en marche/arrêt
12. Port USB pour lecture audio
13. Port pour carte TF
14. Entrée auxiliaire
15. Prise USB Type C
16. Prise microphone 6.5mm

ALIMENTATION

L'enceinte fonctionne avec un câble de charge USB (inclus) ou un adaptateur d'alimentation USB (non inclus) 5.0V ⎓ 1.0A. Entrée : 100 - 240V ~ 50/60 Hz.

Alimentation secteur
1. Assurez-vous que l'appareil soit éteint.
2. Insérez une extrémité du câble USB dans le port de charge USB Type C (15) situé à l'arrière de l'appareil.
3. Branchez l'autre extrémité du câble USB à votre ordinateur en marche ou à un adaptateur d'alimentation USB connecté à une prise murale. La LED à côté du port de charge USB Type C s'allumera lors de la mise en charge de l'appareil.
4. Une fois le chargement terminé, la LED s'éteindra.

Note : Le câble USB sert uniquement à charger l'appareil et ne permet en aucun cas le transfert de données.

AVERTISSEMENT:
- Danger d'explosion si la batterie est mal remplacée. Veillez à ne la remplacer qu'avec une batterie identique ou équivalente.
- La batterie ne doit pas être exposée à de fortes chaleurs, telles que la lumière du soleil, le feu ou toute autre chose de semblable.
- D'importantes interférences électromagnétiques ou des décharges électrostatiques peuvent provoquer un dysfonctionnement ou une perte de données. Si l'appareil ne fonctionne pas correctement, éteignez-le puis rallumez-le ou débranchez le câble USB.
- le remplacement d'une pile dans une type incorrect qui peut neutraliser une protection (par exemple, dans le cas de certains types de piles au lithium) ;
- l'élimination d'une pile dans le feu ou dans un four chaud, ou l'écrasement ou le découpage mécanique d'une pile, qui peut entraîner une explosion ;
- laisser une batterie dans un environnement à température extrêmement élevée qui peut entraîner une explosion ou la fuite d'un liquide ou d'un gaz inflammable ; et
- une batterie soumise à une pression d'air extrêmement basse qui peut entraîner une explosion ou la fuite d'un liquide ou d'un gaz inflammable.

MODES ET FONCTIONS

Pour allumer/éteindre l'enceinte, faites glisser le bouton on/off (11) au dos de l'appareil. Un signal sonore retentira pour informer que l'appareil est prêt à être appairé.
Pour ajuster le volume des enceintes, tournez le bouton volume Speaker sur le dessus de l'appareil (4).

MODES
L'enceinte comprend différents modes : Bluetooth®, USB, carte TF (jusqu'à 32 Go), et entrée auxiliaire (AUX in).

- Pour changer de mode, appuyez longuement sur le bouton play/pause (8).
- En mode Bluetooth®, USB et carte TF, appuyez sur les boutons Précédent, Lecture/Pause et Suivant (7, 8, 9) pour contrôler la lecture.
- En mode Aux-in, les boutons Précédent, Lecture/Pause et Suivant (7, 8, 9) sont désactivés. Utilisez les commandes de votre lecteur audio pour contrôler la lecture.
- Vous pouvez chanter en connectant le microphone (inclus) à l'appareil via la prise microphone (16). Contrôlez le volume du micro et l'echo via les boutons (5) & (6).

APPAIRAGE BLUETOOTH®
1. Activez la fonction Bluetooth de votre lecteur audio et assurez-vous d'être visible.
2. Confirmez l'appairage ou sélectionnez le nom de l'enceinte portable (BTP185), pour connecter votre lecteur à l'enceinte.
3. Une fois le lecteur et l'enceinte connectés, un signal sonore retentira. Mettez un fichier audio ou vidéo en marche.
4. Pour arrêter l'appairage avec l'enceinte, sélectionnez un autre mode sur le panneau de contrôle ou appuyez sur la touche de déconnexion devotre lecteur audio.

La marque et les logos Bluetooth® sont des marques déposées appartenant à Bluetooth SIG, Inc. et Lexibook® les utilise sous licence. Les autres marques de commerce et noms commerciaux appartiennent aux sociétés qui en sont respectivement détentrices.
© 2021 Bluetooth SIG, Inc.
Votre lecteur audio doit être muni du profile Bluetooth® A2DP pour être compatible avec le karaoké portable. Pour en savoir plus sur comment activer cette fonction, veuillez consulter le manuel d'utilisation de votre lecteur audio.

Note : Certains lecteurs de musique ne sont pas entièrement compatibles avec les commandes audio Bluetooth®. Il est possible que les boutons lecture / pause, précédant et suivant sur le haut-parleur ne fonctionnent pas ou que le lecteur de musique s'éteigne. Nous vous conseillons d'utiliser les boutons de lecture de votre lecteur de musique.

CONNECTER 2 ENCEINTES EN STÉRÉO :
Vous pouvez connecter deux enceintes BTP185 ensemble pour profiter d'un son stéréo (disponible uniquement en mode Bluetooth) :
1. Supprimez l'enceinte BTP185 de l'historique Bluetooth de votre mobile.
2. Allumez deux enceintes BTP185 simultanément.
3. Activez la fonction Bluetooth® de votre lecteur audio et confirmez le couplage avec l'enceinte (BTP185) comme expliqué dans la section précédente.
4. Double-cliquez sur le bouton lecture/pause (8) de l'appareil

EFFETS LUMINEUX
Appuyez sur le bouton avec l'ampoule (10) pour allumer/éteindre les effets lumineux.

ATTENTION: Baissez toujours le niveau du volume. Autrement votre audition pourrait être endommagée.

SPÉCIFICATIONS

Entrée	USB DC 5.0V ⎓ 1.0A
Batterie	Batterie lithium 7.4V, 1200mAh ⎓
Fréquence Bluetooth®	2402 – 2480 MHz
Puissance de transmission	-8.59dBm

La puissance de transmission maximale est inférieure à 20mW

DÉCLARATION UE DE CONFORMITÉ SIMPLIFIÉE

Nous, Lexibook® S.A.
Bât 11 , 6 avenue des Andes
91940 Les Ulis - France

Déclarons sous notre seule responsabilité que le produit :

Désignation : Enceinte Bluetooth Portable avec micro
Référence : BTP185series

Le soussigné, Lexibook Limited, déclare que l'équipement radioélectrique du type BTP185series est conforme à la directive 2014/53/UE.
Le texte complet de la déclaration UE de conformité est disponible à l'adresse internet suivante:
http://www.lexibook.com/doc/btp185/btp185_1.pdf

Yiu Wai Man
Directeur du développement du produit
Hong Kong

MAINTENANCE

Pour éviter tout incendie ou électrocution, débranchez l'appareil de l'alimentation secteur quand vous le nettoyez. Nettoyez l'appareil en l'essuyant avec un chiffon à poussière comme pour un meuble. Il est conseillé d'utiliser un savon doux et un chiffon humide pour nettoyer la partie frontale.

Note : Veuillez garder ce mode d'emploi, il contient d'importantes informations.

Référence : BTP185series
Conçu et développé en Europe – Fabriqué en Chine
© Lexibook®

Lexibook S.A.
Bât 11 , 6 avenue des Andes
91940 Les Ulis
France

Pour vos demandes concernant un problème SAV ou une réclamation, écrivez à savcomfr@lexibook.com
www.lexibook.com

Ce produit n'est pas un jouet.

Informations sur la protection de l'environnement
Tout appareil électrique usé est une matière recyclable et ne devrait pas faire partie des ordures ménagères ! Nous vous demandons de bien vouloir nous soutenir en contribuant activement au ménagement des ressources et à la protection de l'environnement en déposant cet appareil dans des sites de collecte (si existants).

Elimination de la batterie de ce produit
(Applicable dans les pays disposant de systèmes de collecte sélective).
Ce symbole signifie que le produit contient une batterie rechargeable intégrée couverte par la directive européenne 2013/56/UE qui ne peut pas être éliminée avec les déchets ménagers normaux. L'utilisateur final est légalement obligé de retourner les piles usagées. Retournez gratuitement les piles usagées dans les magasins de détail et le centre de collecte. Toutes les piles doivent être éliminées séparément du flux de déchets municipaux via des installations de collecte désignées par le gouvernement ou les autorités locales. L'élimination correcte de vos piles usagées contribuera à prévenir les conséquences négatives potentielles pour l'environnement, la santé animale et humaine. Nous vous conseillons vivement d'apporter votre produit à un point de collecte officiel ou à un centre de service pour qu'un professionnel retire la batterie rechargeable. Informez-vous sur le système local de collecte sélective des produits électriques et électroniques et des piles rechargeables. Respectez les règles locales et ne jetez jamais le produit et les piles rechargeables avec les déchets ménagers normaux. Pour des informations plus détaillées sur l'élimination de vos vieilles piles, veuillez contacter le bureau de votre ville ou le centre d'élimination des déchets.

La puissance de transmission maximale est inférieure à 20mW.

ENGLISH

SAFETY INSTRUCTIONS

PLEASE READ BEFORE OPERATING THIS EQUIPMENT.
Before using the unit, be sure to read all operating instructions carefully. Please note that these are general precautions and may not pertain to your unit.

1. Read this Instruction Manual before you attempt to connect or operate the appliance.
2. Keep these instructions in good condition. Heed all warnings. Follow all instructions.
3. Save this Instruction Manual for future reference.
4. The apparatus shall not be exposed to dripping or splashing and no objects filled with liquids, such as vases, shall be placed on the product. Dry location use only.
5. No naked flame source, such as candles, should be placed on the product.
6. Children should be supervised to ensure that they do not play with the appliance.
7. Ventilation should not be impeded by covering the ventilation openings.
8. Only use accessories, which are specified by the manufacturer.
9. Use replacement parts, which are specified by the manufacturer.
10. Install the unit in accordance with the manufacturer's instructions.
11. Place the unit where there is good ventilation. Place the system on a flat, hard and stable surface. Do not expose to temperatures above 40°C. Allow at least 10 cm clearance from the rear and the top of the unit and 5 cm from each side.
12. Press the player's buttons gently. Pressing them too hard can damage the player.
13. Dispose of used batteries in an environmental-responsible manner.
14. Always ensure that the product is unplugged from the electrical outlet before moving or cleaning. Clean it with dry cloth only.
15. Turn off the product during lightning, storms or when it will not be used for long periods of time.
16. This product has no user-serviceable parts. Do not attempt to repair this product yourself. Only qualified service personnel should perform servicing. Take the product to the electronics repair shop of your choice for handling and repair.
17. NEVER let anyone, especially children, push anything into holes, slots or any other openings in the unit's casing as this could result in a fatal electric shock.
18. Don't mount this product on a wall or ceiling.
19. Do not place the unit near TVs, speakers and other objects that generate strong magnetic fields.
20. Do not leave the unit unattended when it is in use.
21. Keep minimum distances around the apparatus for sufficient ventilation.
22. The ventilation should not be impeded by covering the ventilation openings with items, such as newspapers, table-cloths, curtains, etc.
23. The use of apparatus in tropical and/or moderate climates.
24. Batteries should be disposed properly. Take them to the collection container in order to protect the environment.

WARNING: All packaging materials, such as tape, plastic sheets, wire ties and tags are not part of this product and should be discarded.

LOCATION OF CONTROLS

1. Handle
2. Speakers
3. Microphone
4. Speakers volume knob
5. Mic volume knob
6. Mic echo knob
7. Backward button
8. Play/Pause button
9. Forward button
10. Light button
11. On/Off button
12. USB port for audio playback
13. TF card slot
14. Aux-in jack
15. USB Type C charging port
16. Mic jack 6.5mm

POWER SUPPLY

The speaker operates with the USB Type C charging cable (included) or with a USB type adaptor (not included) 5.0V ⎓ 1.0A. Input: 100 - 240V ~ 50/60 Hz.

Power supply
1. Check that the unit is switched off.
2. Insert the small end of the USB Type C cable (included) into the USB Type C charging port (15) on the back of the unit.
3. Connect the other end of the USB Type C cable into the USB port of your powered computer or USB type power adaptor and connect it to a wall socket. The LED near the USB Type C charging port lights up in red when the device is charging.
4. Once charging is completed, the LED light will turn off.

Note: Please note that the USB Type C cable can be used for battery charging only and not for data transfer.

WARNING:
- Danger of explosion if battery is incorrectly replaced. Please only replace it with the same or equivalent battery.
- Battery shall not be exposed to excessive heat such as sunshine, fire or the like.
WARNING: Mal-function or loss of memory may be caused by strong frequency interference or electrostatic discharge. Should any abnormal function occur, switch it off and then on again, or unplug the USB cable.
- replacement of a battery with an incorrect type that can defeat a safeguard (for example, in the case of some lithium battery types);
- disposal of a battery into fire or a hot oven, or mechanically crushing or cutting of a battery, that can result in an explosion;
- leaving a battery in an extremely high temperature surrounding environment that can result in an explosion or the leakage of flammable liquid or gas; and
- a battery subjected to extremely low air pressure that may result in an explosion or the leakage of flammable liquid or gas.

FUNCTIONS & MODES

To turn the speaker on/off, slide the on/off button (11) at the back of the product. A signal will sound to notify the device is ready.
To adjust the volume, turn the volume button on the top of the product (4).

MODES
The speaker includes different modes: Bluetooth®, USB, TF card (up to 32GB), and AUX in.

- To change mode, long press the play/pause button (8). A signal will sound every time you switch modes.
- In Bluetooth® delete, USB and TF modes, press Previous, Play/Pause and Next buttons (7, 8, 9) to control your audio files.
- In AUX-in mode, these buttons are disabled. Please use the control buttons on your music player.
- You can sing by connecting the microphone (included) to the Microphone jack (16). Control the mic volume and echo effect using the top knobs (5) & (6).

BLUETOOTH® PAIRING
1. Activate the Bluetooth function on your personal device and make sure it is in discoverable mode.
2. Confirm pairing or select the Bluetooth name "BTP185" to connect your player to the speaker.
3. You can play an audio or a video file. The speaker will issue a sound after it has connected successfully.
4. To stop the connection with the speaker, press another mode on the top panel or a button on your audio player. Once the connection has been stopped, the LED indicator will flash.

The Bluetooth® word mark and logos are registered trademarks owned by Bluetooth SIG, Inc. and any use of such marks by Lexibook® is under license. Other trademarks and trade names are those of their respective owners.
© 2021 Bluetooth SIG, Inc.
Your audio player must support the A2DP Bluetooth® profile to match this portable karaoke. Please refer to your audio player's instruction manual for accurate information about the Bluetooth® profiles it supports, and how to set up Bluetooth® pairing.

Note: Some music players do not fully support Bluetooth® audio controls. Play/pause, previous and next buttons on the Bluetooth® speaker may not respond. The music player may also turn off. To get the best control experience in the said player, use the on-screen track controls of your music player rather than those on the speaker.

CONNECT 2 SPEAKERS IN STEREO:
You can connect two BTP185 speakers together to enjoy stereo sound (available only in Bluetooth mode):
1. Delete the BTP185 speaker on your Bluetooth history in your mobile.
2. Turn on two BTP185 speakers simultaneously.
3. Activate the Bluetooth® function of your audio player and confirm the pairing to the speaker (BTP185) as explained in the previous section.
4. Double click the play/pause button (8) on the main unit.

LIGHT EFFECTS
Press the light button (10) to turn the light effects on/off.

CAUTION : Too high volume can damage your hearing. For this reason, lease turn the volume down.

SPECIFICATIONS

Input power	USB DC 5.0V ⎓ 1.0A
Battery	Lithium battery 7.4V, 1200mAh ⎓
Bluetooth Frequency range	2402-2480MHz
Transmission power	-8.59dBm

SIMPLIFIED EU DECLARATION OF CONFORMITY

We, Lexibook® S.A.
Bât 11 , 6 avenue des Andes
91940 Les Ulis - France

Kind of product: Portable Bluetooth Speaker with mic
Type designation: BTP185series

Hereby, Lexibook Limited declares that the radio equipment type BTP185series is in compliance with Directive 2014/53/EU and Radio Equipment Regulations 2017. The full text of the EU declaration of conformity is available at the following internet address:
http://www.lexibook.com/doc/btp185/btp185_1.pdf

Lexibook UK
PO Box 423
UMBERLEIGH
EX32 2JW
United Kingdom

Yiu Wai Man
Product Development Manager
Hong Kong

MAINTENANCE

To prevent fire or shock hazard, disconnect your unit from the power source when cleaning. Use a soft, clean cloth moistened with plain, lukewarm water to clean the exterior of the unit.
NOTE: Please keep this instruction manual, it contains important information.

Reference: BTP185series
Designed and developed in Europe – Made in China

© Lexibook®

United Kingdom & Ireland
For after-sales service, please contact us at savcomfr@lexibook.com

www.lexibook.com

This product is not a toy.

Environmental Protection
Unwanted electrical appliances can be recycled and should not be discarded along with regular household waste! Please actively support the conservation of resources and help protect the environment by returning this appliance to a collection centre (if available).

Correct disposal of batteries in this product
(Applicable in countries with separate collection systems)
This symbol means that the product contains a built-in rechargeable battery covered by European Directive 2013/56/EU which cannot be disposed of with normal household waste. End user is legally obliged to return used batteries. Return the used batteries free of charge in retail stores and collection center. All batteries should be disposed separately from the municipal waste stream via designated collection facilities appointed by the government or the local authorities. The correct disposal of your old batteries will help to prevent potential negative consequences for the environment, animal and human health. We strongly advise you to take your product to an official collection point or service center to have a professional remove the rechargeable battery. Inform yourself about the local separate collection system for electrical and electronic products and rechargeable batteries. Follow local rules and never dispose of the product and rechargeable batteries with normal household waste. For more detailed information about disposal of your old batteries, please contact your city office or waste disposal service center.

ESPAÑOL

INSTRUCCIONES DE SEGURIDAD

LEA ESTA SECCIÓN ANTES DE UTILIZAR ESTE EQUIPO.
Antes de utilizar el equipo, asegúrese de leer con cuidado todas las instrucciones de funcionamiento. Tenga en cuenta que estas son precauciones generales y puede que no tengan aplicación a su equipo.

1. Lea este Manual de instrucciones antes de intentar conectar o utilizar el aparato.
2. Mantenga estas instrucciones en perfectas condiciones. Preste atención a todas las advertencias.
Respete todas las instrucciones.
3. Guarde este Manual de instrucciones para referencia en el futuro.
4. No deberá someterse el aparato a goteos o salpicaduras, y no deberán colocarse sobre el producto objetos que contengan líquidos, como pueden ser jarrones de flores. Utilice únicamente en lugares ecos.
5. No coloque fuentes de llamas vivas, como pueden ser velas, sobre el producto.
6. Los niños deberán estar supervisados para asegurarse de que no juegan con el aparato.
7. No deberá impedirse la ventilación cubriendo las ranuras de ventilación.
8. Utilice únicamente accesorios especificados por el fabricante.
9. Emplee piezas de repuesto especificadas por el fabricante.
10. Instale la unidad en conformidad con las instrucciones proporcionadas por el fabricante.
11. Coloque la unidad donde exista una ventilación adecuada. Coloque el sistema sobre una superficie plana, dura y estable. No exponga el aparato a temperaturas superiores a 40 °C. Deje una separación mínima de 10 cm respecto a las partes trasera y superior de la unidad y de 5 cm respecto a los laterales.
12. Pulse los botones del reproductor con cuidado. Si los pulsa con demasiada fuerza, el reproductor podría resultar dañado.
13. Deseche las baterías (pilas) gastadas de un modo responsable con el medio ambiente.
14. Asegúrese siempre de desenchufar el producto de la toma de corriente antes de su traslado o limpieza. Límpielo únicamente con un paño seco.
15. Apague el producto durante las tormentas eléctricas o cuando no piense utilizarlo durante un período de tiempo prolongado.
16. En el interior del producto no hay piezas reparables por parte del usuario. No intente reparar este producto por su cuenta. Únicamente podrá ser reparado por personal de servicio técnico cualificado
Lleve el producto al taller de servicio técnico de electrónica de su elección para su inspección y reparación.
17. NO PERMITA NUNCA que nadie, especialmente los niños, metan nada en los orificios, las ranuras o cualquier otra abertura de la carcasa de la unidad, ya que esto podría tener como resultado una descarga eléctrica mortal.
18. No monte este producto sobre una pared o un techo.
19. No coloque la unidad cerca de aparatos de TV, altavoces u otros objetos que generen fuertes campos magnéticos.
20. No deje la unidad desatendida cuando se encuentre en funcionamiento.
21. Guardar una distancia mínima alrededor del aparato, para que tenga una ventilación adecuada;
22. La ventilación no debe quedar impedida debido a la obstrucción de las aberturas de ventilación por objetos como periódicos, manteles, cortinas, etc.
23. El aparato ha sido diseñado para su uso en un clima templado o tropical;
24. Las pilas deben desecharse de manera conforme. Depositelas en contenedores selectivos previstos a este efecto, para proteger el medio ambiente.

¡ADVERTENCIA! Todos los elementos utilizados para el embalaje, como por ejemplo cintas, recubrimientos plásticos, ataduras metálicas y etiquetas no forman parte del aparato y deberán desecharse.

SITUACIÓN DE LOS CONTROLES

1. Manilla
2. Altavoces
3. Micrófono
4. Interruptor volumen de los altavoces
5. Interruptor volumen del micrófono
6. Interruptor de eco del micrófono
7. Botón de retroceso
8. Reproducción / Pausa
9. Botón de avance
10. Botón efectos luminosos
11. Interruptor On/Off
12. Puerto USB para reproducción de audio
13. Ranura de tarjetas SD/TF
14. Connector de entrada AUX
15. Puerto USB tipo C para carga
16. Connector de micrófono 6.5mm

ALIMENTACIÓN ELÉCTRICA

El altavoz funciona con el cable de carga USB tipo C (incluido) o con un adaptador de tipo USB (no incluido) de 5.0V, ⎓ 1.0A. Entrada: 100 - 240 V, 50/60 Hz.

Alimentación
1. Compruebe que la unidad está apagada.
2. Conecte el extremo más pequeño del cable USB tipo C (incluido) al puerto de carga micro USB de la parte posterior de la unidad.
3. Conecte el otro extremo del cable USB tipo C al puerto USB (15) de su ordenador o adaptador de alimentación tipo USB y conecte éste a una toma de corriente. El LED al lado del puerto de carga USB tipo C estará iluminado en rojo cuando el dispositivo se esté cargando.
4. Una vez completada la carga, el LED se apagará.

Nota: Tenga en cuenta que el cable USB podrá utilizarse únicamente para la carga de la batería y no para la transferencia de datos.

ADVERTENCIA:
- Existe peligro de explosión si la pila se coloca de forma incorrecta al reemplazarse. Sustituya la pila por una misma o equivalente unicamente.
- No exponga la pila a altas temperaturas, tales como la luz del sol, fuegos o similares.
- Cualquier interferencia electromagnética o descarga electrostática importante podrá hacer que el aparato no funcione correctamente o se pierdan los datos almacenados en su memoria. En caso de que el aparato no funcione correctamente, apáguelo y vuelva a encenderlo, o bien desenchufe el cable USB.
- sustitución de una pila por un tipo incorrecto que pueda anular una salvaguarda (por ejemplo, en el caso de algunos tipos de pilas de litio);
- eliminación de una batería en el fuego o en un horno caliente, o aplastamiento o corte mecánico de una batería, que puede provocar una explosión;
- dejar una batería en un entorno de temperatura extremadamente alta que pueda provocar una explosión o la fuga de líquido o gas inflamable; y
- una batería sometida a una presión de aire extremadamente baja que puede provocar una explosión o la fuga de líquido o gas inflamable.

FUNCTIONES & MODOS

Para encender / apagar el altavoz, deslize el botón On/Off (11) en la parte posterior del altavoz. Se emitirá una señal acústica para informar que el aparato está listo para ser emparejado. Para ajustar el volumen, gire el botón volumen en la parte superior del altavoz (4).

MODOS
El karaoke portátil incluye diferentes opciones de conectividad: Bluetooth®, USB, tarjeta TF (hasta 32 GB) y entrada auxiliar.

- Para cambiar de modo, mantenga pulsado el botón Play/pause (8). Sonará una señal acústica cuando se cambia de modo.
- En modo Bluetooth, USB y tarjeta TF, pulse Anterior, Reproducción/Pausa y Siguiente (7, 8, 9) para controlar los archivos de audio.
- En modo auxiliar, estos botones están deshabilitados. Utilice los controles de su reproductor musical.
- Podrá cantar conectando el micrófono (incluido) a la Toma de micrófono (16). Controle el volumen del micrófono y el efecto de eco con los botones superiores (5) y (6).

EMPAREJAMIENTO BLUETOOTH®
1. Active la función Bluetooth en su dispositivo personal y compruebe que está en modo de búsqueda.
2. Confirme el emparejamiento o seleccione el nombre Bluetooth "BTP185" para conectar su reproductor al altavoz.
3. Puede reproducir archivos de audio o de vídeo. El altavoz emitirá un sonido después de que el altavoz se haya conectado correctamente personal.
4. Para detener la conexión con el altavoz, presione otro modo en el panel superior o presione un botón en su reproductor de audio.

La marca y logotipos de la palabra Bluetooth® son marcas comerciales registradas propiedad de Bluetooth SIG, Inc. y cualquier uso de tales marcas por parte de Lexibook® se hace bajo licencia. Otras marcas y nombres comerciales son de sus respectivos propietarios.
© 2021 Bluetooth SIG, Inc.
Su reproductor de audio debe soportar el perfil A2DP Bluetooth® para ser compatible el karaoke portátil. Consulte el manual de instrucciones del reproductor de audio para obtener información precisa sobre los perfiles Bluetooth® que soporta y saber cómo emparejar el Bluetooth®.

Nota: Algunos reproductores de música no son totalmente compatibles con los controles de audio Bluetooth. Los botones de Reproducción/Pausa, Anterior y Siguiente del altavoz Bluetooth podrían no responder. El reproductor de música podría también apagarse. Para controlar el reproductor mejor, use los controles en pantalla de su reproductor en vez de utilizar los del altavoz.

CONECTA 2 ALTAVOCES EN ESTÉREO:
Puedes conectar dos altavoces BTP185 juntos para disfrutar de sonido estéreo (disponible sólo en modo Bluetooth):
1. Borra el altavoz BTP185 del historial Bluetooth de tu móvil.
2. Enciende dos altavoces BTP185 simultáneamente.
3. Activa la función Bluetooth® de tu reproductor de audio y confirma el emparejamiento con el altavoz (BTP185) tal y como se explica en el apartado anterior.
4. Haz doble clic en el botón de reproducción/pausa (8) de la unidad principal

EFECTOS DE LUZ
Presione el botón con la bombilla (10) para activar/desactivar los efectos de luz.

PRECAUCIÓN: un volumen demasiado elevado puede dañar los oídos. Por esta razón, debe bajar el

ESPECIFICACIONES

Entrada	USB DC 5.0V ⎓ 1.0A
Batería	Batería de litio 7.4V, 1200mAh ⎓
Frequencia Bluetooth®	2402 – 2480 MHz
Potencia de transmisión	-8.59dBm

DECLARACIÓN UE DE CONFORMIDAD SIMPLIFICADA

Lexibook® S.A.
Bât 11 , 6 avenue des Andes
91940 Les Ulis - France

Tipo de producto: Altavoz Bluetooth Portatil con micrófono
Designación de tipo: BTP185series

Por la presente, Lexibook Limited declara que el tipo de equipo radioeléctrico BTP185series es conforme con la Directiva 2014/53/UE.
El texto completo de la declaración UE de conformidad está disponible en la dirección Internet siguiente:
http://www.lexibook.com/doc/btp185/btp185_1.pdf

Yiu Wai Man
Gerente de desarrollo de productos
Hong Kong

MANTENIMIENTO

Para evitar fuego o peligro de descarga eléctrica, desconecta la unidad de la red eléctrica de CA antes de proceder a su limpieza. Utiliza un paño blando, limpio, humedecido con agua natural tibia para limpiar el exterior de la unidad.
NOTA: Conserve este manual de instrucciones ya que contiene información importante.

Referencia: BTP185series
Diseñado y desarrollado en Europa – Fabricado en China
© Lexibook®

España
Para servicio postventa, entre en contacto con nuestros equipos: savcomfr@lexibook.com

www.lexibook.com

Este producto no es un juguete.

Protección medioambiental
¡Los aparatos eléctricos pueden ser reciclados y no deben ser desechados junto con la basura doméstica habitual! Apoye activamente el aprovechamiento racional de los recursos y ayude a proteger el medio ambiente enviando este producto a un centro de recolección para reciclaje (en caso de estar disponible).

Eliminación apropiada de las baterías de este producto
(Aplicable en países con sistemas de recogida selectiva).
Este símbolo significa que el producto contiene una batería recargable incorporada cubierta por la Directiva Europea 2013/56/UE que no puede desecharse con los residuos domésticos normales. El usuario final está legalmente obligado a devolver las pilas usadas. Devuelva las pilas usadas de forma gratuita en tiendas minoristas y centros de recogida. Todas las pilas deben eliminarse por separado del flujo de residuos urbanos a través de las instalaciones de recogida designadas por el gobierno o las autoridades locales. La correcta eliminación de sus pilas usadas le ayudará a prevenir posibles consecuencias negativas para el medio ambiente y la salud humana y animal. Le recomendamos encarecidamente que lleve su producto a un punto de recogida oficial o a un centro de servicio para que un profesional retire la pila recargable. Infórmese sobre el sistema local de recogida selectiva de productos eléctricos y electrónicos y pilas recargables. Siga las normas locales y nunca deseche el producto y las pilas recargables con la basura doméstica normal. Para obtener información más detallada sobre la eliminación de sus pilas usadas, póngase en contacto con la oficina municipal o el centro de servicios de eliminación de residuos de su ciudad.

ITALIANO

ISTRUZIONI DI SICUREZZA

LEGGERE PRIMA DI UTILIZZARE L'APPARECCHIO.
Prima di utilizzare l'unità, leggere attentamente tutte le istruzioni operative. Notare che si tratta di precauzioni generiche che possono non essere relative alla vostra unità.

1. Leggere questo manuale di istruzioni prima di collegare l'apparecchio alla presa di corrente e usarlo.
2. Mantenere quelle istruzioni in buone condizioni. Rispettare tutte le avvertenze. Seguire tutte le istruzioni.
3. Conservare il manuale di istruzioni per riferimento futuro.
4. Non esporre l'apparecchio a schizzi o spoccioli e non collocare sull'apparecchio contenitori di liquido, ad esempio vasi. Usare esclusivamente in ambienti asciutti.
5. Non collocare sull'apparecchio fonti di fiamme libere, ad esempio candele accese.
6. I bambini devono essere sorvegliati per evitare che giochino con il prodotto.
7. Non impedire la ventilazione coprendo le aperture di ventilazione.
8. Utilizzare esclusivamente accessori raccomandati dal costruttore.
9. Utilizzare esclusivamente parti di ricambio raccomandate dal costruttore.
10. Installare il prodotto seguendo le istruzioni del costruttore.
11. Posizionare l'apparecchio in un ambiente ben ventilato. Posizionare il prodotto su una superficie piana, dura e stabile. Non esporre a temperature superiori a 40°C. Lasciare uno spazio libero di almeno 10 cm dalla parte posteriore e superiore del prodotto e almeno 5 cm da ogni lato.
12. Premere i pulsanti di comando delicatamente. Non premerli con troppa pressione per evitare di danneggiare il prodotto.
13. Smaltire le batterie usate nel rispetto dell'ambiente.
14. Assicurarsi che il prodotto sia scollegato dalla presa di corrente prima di spostarlo o pulirlo. Pulirlo esclusivamente con un panno asciutto.
15. Spegnere l'apparecchio durante i temporali e in previsione di un lungo periodo di inutilizzo.
16. Questo prodotto non contiene parti riparabili dall'utente. Non tentare di riparare il prodotto da sol. Affidare qualsiasi riparazione a un tecnico qualificato. Portare il prodotto presso un centro di assistenza affinché venga ispezionato e riparato.
17. IMPEDIRE ad altre persone, in particolare bambini, di infilare oggetti nei fori, nelle fessure o in qualsiasi altra apertura sull'involucro del prodotto per evitare il rischio di scossa elettrica.
18. Non installare il prodotto su una parete o un soffitto.
19. Non posizionare il prodotto in prossimità di TV, altoparlanti e altri oggetti che generano forti campi elettromagnetici.
20. Non lasciare il prodotto incustodito quando è in funzione.
21. Mantenere una distanza minima intorno all'apparecchio per garantire un'adeguata ventilazione.
22. Per garantire una corretta ventilazione, non ostruire le aperture di ventilazione con oggetti come giornali, tovaglie, tende, ecc.
23. L'apparecchio deve essere usato in climi temperati e/o tropicali.
24. Smaltire le batterie in modo conforme. Portarle presso gli appositi punti di raccolta per salvaguardare l'ambiente.

AVVERTENZA: tutti i materiali da imballaggio quali nastro adesivo, fogli di plastica, cavi e linguette non fanno parte dal prodotto e vanno gettati.

POSIZIONE DEI COMANDI

1. Manico
2. Altoparlante
3. Microfono
4. Manopola del volume del altoparlanti
5. Manopola del volume del microfono
6. Manopola del echo del microfono
7. Pulsante precedente
8. Pulsante riproduci/pausa
9. Pulsante avanti
10. Pulsante effetti di luce
11. Interruttore acceso/spento
12. Porta USB per riproduzione audio
13. Porta SD/TF
14. Jack AUX-in
15. Porta di ricarica USB tipo C
16. Jack per microfono 6.5mm

ALIMENTAZIONE

L'altoparlante può essere alimentata tramite un cavo di ricarica USB tipo C (incluso) o un adattatore USB da 5.0V ⎓ 1.0A. Alimentazione: 100 - 240 V ~ 50/60

alle Anweisungen.
3. Heben Sie diese Bedienungsanleitung zum Nachschlagen auf.
4. Das Gerät darf keinen tropfenden oder spritzenden Flüssigkeiten ausgesetzt werden. Es dürfen keine mit Flüssigkeiten gefüllten Gegenstände, wie z. B. Vasen, auf das Gerät gestellt werden. Nur für den Gebrauch an trockenen Orten.
5. Es sollten keine offenen Flammen, wie z.B. brennende Kerzen, auf das Gerät gestellt werden.
6. Damit Kinder nicht mit dem Gerät spielen, sollten sie beaufsichtigt werden.
7. Die Belüftung darf durch Zudecken der Lüftungsschlitze nicht behindert werden.
8. Benutzen Sie nur Zubehör, das vom Hersteller angegeben wird.
9. Verwenden Sie Ersatzteile, die vom Hersteller angegeben werden.
10. Das Gerät muss in nach Herstellerangaben aufgestellt werden.
11. Stellen Sie das Gerät an einem gut belüfteten Ort auf. Stellen Sie das System auf eine flache, harte und stabile Fläche. Nicht Temperaturen über 40°C aussetzen. Hinten am Gerät sowie über dem Gerät mindestens 10 cm Sicherheitsabstand und auf jeder Seite 5 cm frei halten.
12. Die Geräteteasten sachte drücken. Durch zu festes Drücken kann das Abspielgerät beschädigt werden.
13. Verbrauchte Batterien müssen umweltbewusst entsorgt werden.
14. Vor dem Versetzen oder Reinigen immer darauf achten, das das Gerät von der Steckdose getrennt wird. Nur mit einem trockenen Tuch reinigen.
15. Bei Blitz, Sturm oder längeren Betriebspausen das Gerät ausschalten.
16. Das Gerät enthält keine durch den Nutzer reparierbaren Teile. Keine eigenen Reparaturversuche unternehmen. Reparaturen sollten nur von geschultem Fachpersonal ausgeführt werden. Lassen Sie das Gerät bei einem Elektronikfachgeschäft Ihrer Wahl überprüfen und reparieren.
17. Achten Sie darauf, dass keine Gegenstände in die Öffnungen, Schlitze und andere offene Stellen am Gerätegehäuse eingeführt werden, besonders gilt dies für Kinder. Tödliche Stromschläge sind hierbei nicht ausgeschlossen.
18. Das Gerät nicht an einer Wand oder Decke anbringen.
19. Das Gerät nicht in die Nähe von Fernsehgeräten, Lautsprechern und andere Objekte aufstellen, die starke Magnetfelder erzeugen.
20. Das Gerät bei Gebrauch nicht unbeaufsichtigt lassen.
21. Halten Sie um das Gerät herum einen Mindestabstand ein, um eine ausreichende Luftzirkulation zu gewährleisten.
22. Die Luftzirkulation darf nicht durch Bedecken der Lüftungsöffnungen durch solche Gegenstände wie Zeitschriften, Tischdecken, Vorhängen usw. behindert werden.
23. Das Gerät ist für den Gebrauch in einem moderaten und/oder tropischen Klima vorgesehen.
24. Batterien müssen auf sichere Weise entsorgt werden. Entsorgen Sie Batterien in den hierfür vorgesehenen Sammelbehältern, um die Umwelt zu schützen.

WARNUNG: Alle Verpackungsmaterialien wie Klebeband, Plastikfolien, Drahtbänder und Etiketten sind nicht Teil dieses Produktes und sollten entsorgt werden.

POSITIONEN DER BEDIENELEMENTE

1. Handgriff
2. Lautsprechereinheiten
3. Mikrofon
4. Lautstärkeregler für lautsprechereinheiten
5. Mikrofon Lautstärkeregler
6. Mikrofon echoregler
7. Zurück-Taste
8. Wiedergabe/Pause
9. Weiter-Taste
10. Lichteffekt-Taste
11. Kanalwahlschalter zum Ein-oder Ausschalten der Stromversorgung
12. USB-Anschluss zur Audio-Wiedergabe
13. Kartenleser für Speicherkarte
14. AUX Eingangsbuchse
15. USB Typ C-Port Zum Aufladen
16. 6.5mm Mikrofonbuchse

STROMVERSORGUNG

Zum Betrieb des Tragbare Lautsprecher dient das (mitgelieferte) USB Typ C-Ladekabel oder ein USB-Adapter (nicht mitgeliefert) oder ein USB-Adapter (nicht mitgeliefert) mit 5.0V ⎓ 1.0A. Versorgung: 100 - 240 V ~ 50/60 Hz.

Stromversorgung
1. Versichern Sie sich, dass das Gerät ausgeschaltet ist.
2. Schließen Sie den kleinen Stecker des USB Typ C-Kabels (mitgeliefert) an den USB Typ C-Ladeport (15) direkt auf der Geräterückseite an.
3. Schließen Sie das andere Ende des USB Typ C-Kabels an einen USB-Anschluss des eingeschalteten Computers. Oder, falls Sie einen Adapter benutzen, den Sie in die Steckdose stecken. Wenn das Gerät geladen wird, leuchtet die LED-Licht rot.
4. Nach Abschluss des Ladevorgangs stellt sich die LED-Licht aus.

Anmerkung: Wir weisen darauf hin, dass das USB Typ C-Kabel nur zum Aufladen, jedoch nicht zur Datenübertragung verwendet werden kann.

WARNUNG:
- Explosionsgefahr bei falsch ausgewechselter Batterie. Bitte wechseln Sie die Batterie nur mit einer identischen oder ähnlichen Batterie aus.
- Die Batterie sollte keinen hohen Temperaturen wie Sonnenlicht, Feuer oder ähnlichem ausgesetzt werden.
- Schwere elektromagnetische Interferenzen oder elektrostatische Entladungen können zu Fehlfunktionen oder Datenverlust führen. Falls das Gerät nicht ordnungsgemäß funktioniert, schalten Sie es aus und wieder ein oder ziehen Sie das USB-Kabel.
- Ersatz einer Batterie durch einen falschen Typ, der eine Schutzvorrichtung außer Kraft setzen kann (z. B. bei einigen Lithium-Batterietypen);
- Einwerfen einer Batterie ins Feuer oder in einen heißen Ofen oder mechanisches Zerquetschen oder Zerschneiden einer Batterie, was zu einer Explosion führen kann;
- Lassen einer Batterie in einer Umgebung mit extrem hohen Temperaturen, die zu einer Explosion oder zum Auslaufen von brennbaren Flüssigkeiten oder Gasen führen können; und
- eine Batterie, die einem extrem niedrigen Luftdruck ausgesetzt ist, der zu einer Explosion oder zum Austreten einer brennbaren Flüssigkeit oder eines brennbaren Gases führen kann;

FUNKTIONEN & MODUS

Um den Lautsprecher ein-/auszuschalten, Schieben Sie die On/Off-taste (11) auf der Rückseite des Geräts.
Um dei Lautstarke einzustellen, drehen sie die lautstärkeregler auf der Oberseite des Geräts (4).

MODUS
Das tragbare Karaoke-System bietet verschiedene folgenden Optionen:
Bluetooth®, USB, TF-Karte (bis 32 GB), und AUX-Eingang.

- Um den Modus zu wechseln, drücken Sie kurz die Play/pause-Taste (8). Sie horen ein akustisches Signal, das anzeight, dass das Gerat fur den Verdindungsaufbau beeit ist.
- Drücken Sie im Bluetooth®-, USB- und TF-Modus die Tasten Zurück, Wiedergabe/Pause und Weiter (7, 8, 9), um Ihre Audiodateien zu steuern.
- Sie können singen, indem Sie das Mikrofon (im Lieferumfang enthalten an die Mikrofonbuchse (16) anschließen. Stellen Sie den Mikrofon Lautstärke und den Echo Effekt mit den oberen Tasten (5) und (6) ein.

VERBINDUNGSAUFBAU BLUETOOTH®
1. Aktivieren Sie die Bluetooth Funktion an Ihrem Endgerät und schalten Sie die Suchfunktion ein.
2. Bestätigen Sie die Verbindungsherstellung oder wählen Sie den Bluetooth-Namen "BTP185", um Ihr Gerät mit dem Lautsprecher zu verbinden.
3. Wenn die Verbindung erfolgreich aufgebaut wurde. Nun können Sie die Wiedergabe der Musik- oder Videodaten starten.
4. Um die Lautsprecherverbindung zu trennen, drücken Sie die Mode-Taste, um einen anderen Modus einzustellen, oder die Ausschalttaste an Ihrem Audiogerät.

Die Bluetooth® Wortmarke und Logos sind eingetragene Warenzeichen im Besitz der Bluetooth SIG, Inc. und Lexibook® benutzt diese Marken unter Lizenz. Andere Warenzeichen und Handelsnamen gehören ihren jeweiligen Eigentümern.
© 2021 Bluetooth SIG, Inc.
Ihr Audio-Player muss das A2DP Bluetooth® Profil unterstützen, um mit diesem Sound Tower benutzt werden zu können. Bitte lesen Sie die Bedienungsanleitung Ihres Audio-Players, um genaue Informationen über die Bluetooth®-Profile zu erhalten, die Ihr Gerät unterstützt, und wie Sie die Bluetooth®-Verbindung einrichten.

Anmerkung: Manche Musik-Player unterstützen die Bluetooth®- Audiosteuerung nicht vollständig. Die Wiedergabe/Pause-, Zurück- und Weiter-Tasten am Bluetooth®- Lautsprecher reagieren möglicherweise schaltet sich der Musik- Player auch aus. Um den größten Bedienkomfort am betreffenden Player zu erzielen, ist es besser, die Titelsteuerung auf dem Display Ihres Musik- Players zu nutzen als die Bedienelemente am Lautsprecher.

2 LAUTSPRECHER IN STEREO ANSCHLIESSEN:
Sie können zwei BTP185-Lautsprecher miteinander verbinden, um Stereo-Sound zu genießen (nur im Bluetooth-Modus verfügbar):
1. Löschen Sie den BTP185-Lautsprecher aus dem Bluetooth-Verlauf Ihres Mobiltelefons.
2. Schalten Sie zwei BTP185-Lautsprecher gleichzeitig ein.
3. Aktivieren Sie die Bluetooth®-Funktion Ihres Endgeräts und bestätigen Sie das Pairing mit dem Lautsprecher (BTP185) wie im vorherigen Abschnitt beschrieben.
4. Doppelklicken Sie auf die Wiedergabe/Pause-Taste (8) am Hauptgerät.

LICHTWIRKUNGEN
Drücken sie dem Lampenknopf (10), um die Lichteffekte ein- und auszuschalten.

VORSICHT: Eine sehr hohe Lautstärke kann Ihr Gehör schädigen. Stellen Sie aus diesem Grund die Lautstärke leiser.

TECHNISCHE DATEN

Eingabe	USB DC 5.0V ⎓ 1.0A
Batterie	Lithiumbatterij 7.4V, 1200mAh
Bluetooth® Frequenz	2402 - 2480 MHz
Senderleistung	-8.59DBm

VEREINFACHTE EU-KONFORMITÄTSERKLÄRUNG

Wir, Lexibook® S.A.
Bât 11 , 6 avenue des Andes
91940 Les Ulis - Frankreich

Produktart: Bluetooth Tragbarer Lautsprecher mit Mikrofon
Typbezeichnung: BTP185series

Hiermit erklärt Lexibook Limited, dass der Funkanlagentyp BTP185series der Richtlinie 2014/53/EU entspricht.
Der vollständige Text der EU-Konformitätserklärung ist unter der folgenden: http://www.lexibook.com/doc/btp185/btp185_1.pdf

Yiu Wai Man
Produktentwicklungsleiter
Hong Kong

CE

PFLEGE

Um Brand- oder Stromschlaggefahr zu vermeiden, trennen Sie das Gerät von der AC-Stromquelle, wenn Sie es reinigen. Reinigen Sie das Äußere des Gerätes mit einem weichen, sauberen Tuch, das mit klarem, lauwarmen Wasser angefeuchtet ist.
HINWEIS: Bitte bewahren Sie diese Bedienungsanleitung auf, da sie wichtige Informationen enthält.

Referenznummer: BTP185series
Design und Entwicklung in Europa - Hergestellt in China

Dieses Produkt ist kein Spielzeug.

© Lexibook®

Deutschland & Österreich
Für den Kundendienst wenden Sie sich bitte an unsere Teams:
savcorm@lexibook.com
www.lexibook.com

Hinweise zum Umweltschutz
Alt-Elektrogeräte sind Wertstoffe, sie gehören daher nicht in den Hausmüll! Wir möchten Sie daher bitten, uns mit Ihrem aktiven Beitrag bei der Ressourcenschonung und beim Umweltschutz zu unterstützen und dieses Gerät bei den (falls vorhanden) eingerichteten Rücknahmestellen abzugeben.

Umweltgerechte Entsorgung der Batterien in diesem Produkt (Anwendbar in Ländern mit getrennten Sammelsystemen)
Dieses Symbol bedeutet, dass das Produkt einen eingebauten Akku enthält, der unter die europäische Richtlinie 2013/56/EU fällt und nicht über den normalen Hausmüll entsorgt werden kann. Der Endanwender ist gesetzlich verpflichtet, gebrauchte Batterien zurückzugeben. Geben Sie die verbrauchten Batterien im Einzelhandel und in Sammelstellen kostenlos zurück. Alle Batterien sollten getrennt vom Hausmüll über die von der Regierung oder den örtlichen Behörden benannten Sammelstellen entsorgt werden. Die ordnungsgemäße Entsorgung Ihrer Altbatterien trägt dazu bei, mögliche negative Folgen für die Umwelt sowie die Gesundheit von Mensch und Tier zu vermeiden. Wir raten Ihnen dringend, Ihr Produkt zu einer offiziellen Sammelstelle oder einem Servicezentrum zu bringen, um den Akku von einem Fachmann entfernen zu lassen. Informieren Sie sich über das örtliche System zur getrennten Sammlung von Elektro- und Elektronikgeräten und wiederaufladbaren Batterien. Befolgen Sie die örtlichen Vorschriften und entsorgen Sie das Produkt und die wiederaufladbaren Batterien niemals mit dem normalen Hausmüll. Nähere Informationen zur Entsorgung Ihrer alten Batterien erhalten Sie bei Ihrer Stadtverwaltung oder Ihrem Abfallentsorgungszentrum.

NEDERLANDS

VEILIGHEIDSINSTRUCTIES

GELIEVE TE LEZEN ALVORENS DIT APPARAAT TE GEBRUIKEN.
Alvorens dit apparaat te gebruiken, dient u alle gebruiksinstructies grondig te lezen. Gelieve op te merken dat dit algemene voorzorgen zijn en misschien geen betrekking hebben op uw apparaat.
1. Lees deze gebruiksaanwijzing voordat u poogt het apparaat aan te sluiten en in gebruik te nemen.
2. Behoud deze instructies in een goede staat van dienst. Houd rekening met alle waarschuwingen. Volg alle instructies op.
3. Bewaar deze gebruiksaanwijzing voor latere raadpleging.
4. Stel het apparaat niet bloot aan gedruppel of gespetter en plaats geen voorwerpen gevuld met vloeistoffen, zoals vazen, op het product. Alleen op een droge locatie gebruiken.
5. Plaats geen vuur, zoals van kaarsen, op het product.
6. Houd toezicht op kinderen zodat ze niet met het apparaat spelen.
7. De ventilatie mag niet worden belemmerd door de ventilatieopeningen af te dekken.
8. Gebruik alleen accessoires die door de fabrikant worden aanbevolen.
9. Gebruik alleen reserveonderdelen die door de fabrikant zijn aanbevolen.
10. Installeer het product volgens de aanwijzingen van de fabrikant.
11. Plaats het product op een goed geventileerde plek. Plaats het systeem op een vlak, hard en stabiel oppervlak. Stel het product niet bloot aan temperaturen boven 40°C. Houd minstens 10 cm afstand aan de achterkant en bovenkant en 5 cm aan iedere zijkant vrij.
12. Druk zachtjes op de knoppen. Door er te hard op te drukken, kan er schade ontstaan aan de speler.
13. Verwijder verbruikte batterijen op een milieuvriendelijke manier.
14. Zorg er altijd voor dat de stekker van het product is uitgetrokken alvorens het te bewegen of te reinigen. Maak het alleen met een droge doek schoon.
15. Schakel het product uit tijdens onweer, storm of als u het gedurende een langere tijd niet gebruikt.
16. Dit product bevat geen onderdelen die door de gebruiker kunnen worden onderhouden. Probeer niet zelf het product te repareren. Dit dient u uitsluitend door gekwalificeerde deskundigen uit te laten voeren. Breng het product voor reparaties en inspecties naar een elektronicawinkel van uw keuze.
17. Laat NOOIT iemand, vooral geen kinderen, iets in de gaten, sleuven of andere openingen van de behuizing van het product steken. Dit kan een fatale elektrische schok tot gevolg hebben.
18. Bevestig dit product niet aan de muur of het plafond.
19. Plaats het product niet naast de televisie, luidsprekers of andere voorwerpen die een sterk magnetisch veld genereren.
20. Laat het product niet onbeheerd achter wanneer het in gebruik is.
21. Houd een minimale afstand rond het apparaat voor voldoende ventilatie.
22. De ventilatie dient niet belemmerd te worden door het afdekken van ventilatieopeningen door voorwerpen zoals een krant, een tafellaken, gordijnen, etc.
23. Het apparaat is ontworpen om te worden gebruikt in een gematigd en/of tropisch klimaat.
24. Gooi de batterijen op een juiste manier weg. Gooi gebruikte batterijen in de inzamelbakken die voor dit doeleinde voorzien zijn.

WAARSCHUWING: Alle verpakkingsmateriaal, zoals plakband, plastic vellen, draadklemmen en labels die niet deel uitmaken van dit apparaat dienen weggegooid te worden.

LOCATIE VAN DE BEDIENINGSKNOPPEN

1. Hendel
2. Luidsprekers
3. Microfoon
4. Luidsprekers volumeknop
5. Microfoon volumeknop
6. Microfoon echoknop
7. Achteruit knop
8. Afspelen/pauze knop
9. Vooruit knop
10. Knop voor lichteffecten
11. On/Uit-onderbreker om het product in en uit te schakelen
12. USB poort voor audioweergave
13. Kaartensleuf voor geheugenkaart
14. AUX in jack
15. USB Type C poort voor het laden
16. 6.5mm microfoon jack

STROOMBRONNEN

De Draagbare luidspreker werkt met de USB Type C-laadkabel (inbegrepen) of met een USB-type adapter (niet inbegrepen) 5.0V ⎓ 1.0A. Ingang: 100 - 240V ~ 50/60 Hz.

Stroomvoorziening
1. Zorg dat het apparaat is uitgeschakeld.
2. Steek het kleine uiteinde van de USB Type C-kabel (inbegrepen) in de USB Type C laadpoort aan de achterkant van het apparaat.
3. Sluit het andere uiteinde van de USB Type C-kabel in de USB poort (15) van uw computer of USB type stroomadapter en sluit deze aan op een stopcontact. De LED begint rood te branden als het apparaat wordt opgeladen.
4. Zodra het laden is is afgesloten, gaat het LED uit.

Opmerking: Let erop dat de USB Type C-kabel alleen kan worden gebruikt voor het laden van de accu en niet voor datatransmissie.

WAARSCHUWING:
- Explosiegevaar wanneer de batterij verkeerd wordt vervangen. Vervang de batterij alleen door een identieke of gelijksoortige batterij.
- Stel de batterij niet bloot aan hoge temperaturen, zoals zonlicht, vuur, etc.
- Sterke elektromagnetische velden of elektrostatische ontlading kunnen een storing of een verlies van de gegevens veroorzaken. Als het apparaat niet naar behoren werkt, schakel het apparaat uit en vervolgens opnieuw in of koppel de USB-kabel los.
- het vervangen van een batterij door een verkeerd type dat een beveiliging kan omzeilen (bijvoorbeeld in het geval van sommige lithiumbatterijen);
- het dumpen van een batterij in vuur of een hete oven, of het mechanisch pletten of snijden van een batterij, wat tot een explosie kan leiden;
- het achterlaten van een batterij in een omgeving met een extreem hoge temperatuur, wat kan leiden tot een explosie of het lekken van brandbare vloeistof of gas; en
- een batterij blootstellen aan een extreem lage luchtdruk die kan leiden tot een explosie of het lekken van brandbare vloeistof of gas.

FUNKTIONEN & MODUS

Om de luidspreker aan/ uit, schuif de knop On/Off (11) op de achterkant van het apparaat. Om het volume aan te passen, zet u de Volumeknop bovenop het apparaat (4).

MODUS
De draagbare karaoke bestaat uit verschillende modus: Bluetooth®, USB, TFkaart (tot 32 GB), en hulpingang (AUX IN).

- Om van modus te veranderen, drukt u kort op de M/LED knop (8) Er zal een geluidssignaal klinken om u te informeren dat het apparaat klaar is om gekoppeld te worden.
- Druk in de Bluetooth®-, USB- en TF-modus op de knoppen Vorige, Afspelen / Pauzeren en Volgende (7, 8, 9) om uw audiobestanden te bedienen.
- U kunt zingen door de microfoon (meegeleverd) aan te sluiten op de microfoonaansluiting (16). Stel het microfoonvolume en het echo-effect in met de bovenste knoppen (5) en (6).

KOPPELING BLUETOOTH®
1. Activeer de Bluetooth functie van uw persoonlijk apparaat en zorg ervoor dat hij niet zich niet in de verborgen modus bevindt.
2. Bevestig de koppeling of selecteer de Bluetooth naam "BTP185" om uw speler met de luidspreker te verbinden.
3. Als het koppelen succesvol is, klinkt een geluidssignaal en blijft. U kunt een audio- of videoband afspelen.
4. Om de verbinding met de luidspreker te verbreken, kiest u een andere modus door op de modus-knop te drukken of de deactiveringsknop van uw audiospeler.

Het Bluetooth® woordmerk en logo's zijn geregistreerde handelsmerken die eigendom zijn van Bluetooth SIG, Inc. en elk gebruik van deze merken door Lexibook® is onder licentie. Andere handelsmerken en handelsnamen zijn eigendom van hun respectieveelijke eigenaars.
© 2021 Bluetooth SIG, Inc.
Uw audiospeler moet het A2DP Bluetooth® profiel ondersteunen om met deze geluidstoren gebruikt te kunnen worden. Raadpleeg de gebruiksaanwijzing van uw audiospeler voor nauwkeurige informatie over de ondersteunde Bluetooth®profielen en hoe een Bluetooth® koppeling tot stand te brengen.

Hinweis: Funktion in der Nähe anderer kabelloser Geräte benutzt wird. Wenn die Wiedergabe über Bluetooth® Probleme bereitet, stellen Sie den Bluetooth® Lautsprecher und das Wiedergabegerät an eine andere Stelle, oder benutzen Sie die 3,5 mm AUX IN-Buchse anstelle der Bluetooth® Funktion.

2 LUIDSPREKERS IN STEREO AANSLUITEN:
U kunt twee BTP185-luidsprekers met elkaar verbinden om te genieten van stereogeluid (alleen beschikbaar in Bluetooth-modus):
1. Verwijder de BTP185-luidsprekers uit uw Bluetooth-geschiedenis in uw mobiele telefoon.
2. Zet twee BTP185-luidsprekers tegelijktijd aan.
3. Activeer de Bluetooth® functie van uw audiospeler en bevestig de koppeling met de luidspreker (BTP185) zoals uitgelegd in de vorige sectie.
4. Dubbelklik op de afspeel/pauzeknop (8) op het hoofdtoestel

LICHTE EFFECTEN
Druk lang op de Gloeilamp-knop (10) om de lichteffecten in / uit te schakelen.

OPGELET: een te hoog volume kan het gehoor beschadigen. Gelieve daarom het volume te verminderen.

SPECIFICATIES

Invoer	USB DC 5.0V ⎓ 1.0A
Batterij	Lithiumbatterij 7.4V, 1200mAh
Bluetooth® Frequentie	2402 - 2480 MHz
Transmissievermogen	-8.59dBm

VEREENVOUDIGDE EU-CONFORMITEITSVERKLARING

Wij, Lexibook® S.A.
Bât 11 , 6 avenue des Andes
91940 Les Ulis - Frankrijk

Soort product: Bluetooth Draagbare Luidspreker met microfoon
Type benaming: BTP185series

Hierbij verklaar ik, Lexibook Limited, dat het type radioapparatuur BTP185series conform is met Richtlijn 2014/53/EU.
De volledige tekst van de EU-conformiteitsverklaring kan worden geraadpleegd op het volgende internadres:
http://www.lexibook.com/doc/btp185/btp185_1.pdf

Yiu Wai Man
Manager Productontwikkeling
Hong Kong

CE

ONDERHOUD

Om brand of schokgevaar te voorkomen, dient u uw apparaat van de AC stroombron los te koppelen alvorens het schoon te maken. Gebruik een zachte, propere doek bevochtigd met zuiver, lauw water om de buitenkant van het apparaat schoon te maken.
OPMERKING: Gelieve deze handleiding te bewaren, daar ze belangrijke informatie bevat.

Referentie: BTP185series
Bedacht en ontworpen in Europa – Gemaakt in China

Dit product is geen speelgoed.

© Lexibook®

Voor service na verkoop, neem contact op met onze teams:
www.lexibook.com

Milieubescherming
Ongewenste elektrische apparaten dienen gerecycleerd te worden en niet weggegooid met het algemeen huishoudelijk afval! Gelieve actief bij te dragen tot het behoud van middelen en het milieu te helpen beschermen door dit apparaat terug te bezorgen aan een verzamelcentrum (indien beschikbaar).

Juiste verwijdering van de batterijen in dit product
(Van toepassing in landen met gescheiden inzamelingssystemen)
Dit symbool betekent dat het product een ingebouwde oplaadbare batterij bevat die onder de Europese Richtlijn 2013/56/EU valt en die niet met het normale huishoudelijke afval mag worden weggegooid. De eindgebruiker is wettelijk verplicht gebruikte batterijen in te leveren. Lever de gebruikte batterijen gratis in bij winkels en inzamelcentra. Alle batterijen moeten gescheiden van de gemeentelijke afvalstroom worden verwijderd via aangewezen inzamelingsfaciliteiten die door de overheid of de lokale autoriteiten zijn aangewezen. De correcte verwijdering van uw oude batterijen helpt mogelijke negatieve gevolgen voor het milieu, de gezondheid van dieren en mensen te voorkomen. Wij raden u sterk aan uw product naar een officieel inzamelpunt of serviscentrum te brengen om de oplaadbare batterij door een vakman te laten verwijderen. Informeer u over het plaatselijke systeem voor gescheiden inzameling van elektrische en elektronische producten en oplaadbare batterijen. Volg de plaatselijke regels en gooi het product en de oplaadbare batterijen nooit bij het normale huisvuil. Voor meer gedetailleerde informaties over het verwijderen van uw oude batterijen kunt u contact opnemen met uw stadskantoor of afvalverwerkingscentrum.

DANSK

SIKKERHEDSFORSKRIFTER

1. Læs denne vejledning.
2. Gem denne vejledning.
3. Overhold alle advarsler.
4. Følg alle vejledninger.
5. Brug ikke dette apparat tæt ved vand, dvs. nær badekar, vaske eller vaskespande; i en vå kælder eller nær en svømmepøl. Placér ikke genstande, som f.eks. vase, på apparatet.
6. Træk stikket ud af stikkontakten, før du begynder rengøringen. Brug aldrig flydende rengøringsmidler eller rengøringsspray. Disse kan beskadige displayet. Rengør kun med en tør klud.
7. Åbningerne i kabinettet, på bagsiden eller i bunden er beregnet til ventilation, der skal sikre en pålidelig drift af produktet og beskytte det mod overophedning. Disse åbninger må ikke blokeres eller tildækkes. Åbningerne må aldrig blokeres ved at placere produktet på en seng, en sofa, et tæppe eller lignende overflade. Produktet må aldrig placeres i nærheden af eller over en radiator eller varmekilder. Dette produkt bør ikke placeres i et indbygget møbel, såsom en bogreol eller en hylde, medmindre der er tilstrækkelig ventilation, eller fabrikantens anvisninger er blevet fulgt.
8. Sørg for en minimal friplads på 10 cm rundt om apparatet for at sikre tilstrækkelig ventilation.
9. Må ikke installeres i nærheden af varmekilder sådsom radiatorer, varmeapparater, ovne eller sandre apparater (herunder forstærkere), der producerer varme.
10. Omgå ikke den tiltænkte sikkerhed i polariserede stik eller stik med jordforbindelse. Et polariseret stik har to ben, der er bredere end hinanden, end det andet. Et stik med jordforbindelse har tre ben, to til strøm og et brede til jordforbindelsen. Det brede eller det tredje ben er for din sikkerhed. Hvis det medfølgende stik ikke passer til din stikkontakt, skal du kontakte en elektriker for at udskifte det overflødige stik.
11. Beskyt netledningen fra at blive trådt på eller klemt, især ved stik, stikdåser og punktet, hvor de udgår fra apparatet.
12. Brug kun tilslutningsenheder / tilbehør som angivet af producenten.
13. Træk stikket ud fra apparatet i tordenvejr, eller hvis det ikke skal bruges i længere tid.
14. Overlad alle servicefeltfejre til uddannet fagfolk. Serviceeftersyn er påkrævet, hvis apparatet på nogen måde er blevet skadet, ved f.eks. et beskadiget strømforsyningskabel eller stik, hvis der er spildt væske på apparatet, hvis genstande er faldet ned i apparatet, hvis apparatet er blevet udsat for regn eller fugt og ikke fungerer normalt, eller er blevet tabt.
15. Produktet bør kun bruges sammen med den type strømkilde, som er angivet på mærket. Hvis du er i tvivl om hvilken type strøm der anvendes i dit hjem, så kontakt forhandleren eller dit lokale elselskab. Der henvises til brugervejledningen for oplysninger om produkter, der skal anvendes med batterier eller andre strømkilder.
16. Undgå at overbelaste stikkontakter og forlængerledninger, da dette kan medføre risiko for brand eller elektrisk stød. Brug kun strømkilder som angivet.
17. Skub aldrig genstande ind i apparatet gennem åbninger, da de kan komme i kontakt med farlige spændingspunkter eller kortslutte dele; hvilket kan forårsage brand eller elektrisk stød. Spild eller sprøjt aldrig væske på apparatet
18. Forsøg ikke selv at reparere dette produkt, da åbning eller fjernelse af dæksler kan udsætte dig for højspænding eller andre farer. Overlad al servicering til kvalificerede fagfolk.
19. Efter afslutningen af service eller reparation af apparatet, skal du bede teknikeren om at gennemføre sikkerhedstjek for at fastslå, at apparatet virker korrekt.
20. Batterier må ikke udsættes for ekstrem varme, såsom solskin, ild eller lignende.
21. Vær opmærksom på de miljømæssige aspekter af bortskaffelse af batterier.
22. Brug kun apparatet under moderate klimaforhold. (Arbejdstemperatur 0 °C ~ +40 °C)
23. Stikkontakten bør være installeret i nærheden af udstyret og være let tilgængelig.
24. AC / DC-adapteren må ikke blokeres OG skal være let tilgængelig under den tilsigtede anvendelse.

ADVARSEL: Alle emballeringsmaterialer, såsom bånd, plastic, klemmer og klistermærker er ikke en del af dette produkt og skal smides ud.

PLACERING AF BETJENINGSKNAPPEN

1. Håndtag
2. Højttalere
3. Mikrofon
4. Lydstyrkeknap til højttaler
5. Lydstyrkeknap til mikrofonen
6. Ekko-knap til mikrofon
7. Tilbage-knap
8. Afspil/Pause-knap
9. Videresend-knap
10. Lysknap 11. Tænd/sluk-knap
11. Tænd/sluk-knap
12. USB-port til lydafspilning
13. Stik til TF-kort
14. Aux in-stik
15. USB Type C-opladningsport
16. Mikrofonstik 6,5 mm

STRØMFORSYNING

Højttaleren forsynes enten med USB Type C-opladningskablet (medfølger) eller med en USB-adaptor (medfølger ikke) 5.0 V ⎓ 1.0 A. Indgang: 100 - 240V ~ 50/60 Hz.

Strømforsyning
1. Sørg for, at enheden er slukket.
2. Sæt den lille ende på USB Type C-opladerkablet (medfølger) i USB Type C-opladningsporten (15) på produktets bagside.
3. Tilslut den anden ende af USB Type C-kablet i USB-porten på din strømforbundne computer eller til en USB-strømadapter og slut den til stikkontakten. Lysindikatoren ved siden af USB Type C-opladningsporten lyser rød, når produktet oplades.
4. Når produktet er ladet helt op, går lyset i lysindikatoren ud.

Bemærk: Bemærk venligst, at USB Type-C-kablet kun kan bruges til batteriopladningen, og ikke til dataoverførsler.

ADVARSEL:
- Hvis batteriet skiftes med et forkert, kan det eksplodere. Batteriet må kun skiftes med et identisk eller et lignende batteri.
- Batteriet må ikke udsættes for høje temperaturer, såsom sollys, brand eller lignende.
- Betydelig elektromagnetisk interferens eller elektrostatiske udladninger, kan gøre at enheden holder op med at fungere korrekt eller miste data. Hvis enheden ikke fungerer ordentligt, skal du slukke og tænde den, eller træk USB-kablet ud.

- udskiftning af et batteri med en forkert type, som kan omgå en sikkerhedsanordning (f.eks. i tilfælde af visse typer lithiumbatterier);
- bortskaffelse af et batteri i ild eller i en varm ovn eller mekanisk knusning eller opskæring af et batteri, hvilket kan medføre en eksplosion;
- efterladelse af et batteri i omgivelser med ekstremt høje temperaturer, hvilket kan medføre en eksplosion eller udsivning af brændbar væske eller gas; og
- et batteri, der udsættes for ekstremt lavt lufttryk, hvilket kan medføre en eksplosion eller udsivning af brændbar væske eller gas.

FUNKTIONER OG TILSTANDE

For at tænde/slukke for højttaleren, skal du trykke tænd/sluk-knappen (11) til siden bag på produktet. Der lyder et signal for at bekræfte, at enheden er klar. For at justere lydstyrken, skal du dreje lydstyrkeknappen for oven på produktet (4).

TILSTANDE
Højttaleren har følgende tilstande: Bluetooth®, USB, TF-kort (op til 32GB) og en AUX-indgang.
- For at skifte funktion, skal du holde play/pause-knappen (8) nede. Der lyder et signal, hver gang du skifter funktion.
- Når højttaleren står på Bluetooth®, USB eller TF, kan du styre lydfilerne med knapperne Forrige, Afspil/pause og Næste (7, 8, 9).
- Disse knapper kan ikke bruges, når produktet står på AUX-indgangsfunktionen. I dette tilfælde skal betjeningsknapperne på din musikafspiller bruges.

- Du kan synge med mikrofonen (medfølger) ved, at slutte den til mikrofonstikket (16).
Mikrofonens lydstyrke og ekkoeffekt kan indstilles med knapperne (5) og (6) foroven.

BLUETOOTH® PARRING
1. Slå Bluetooth-funktionen til på din personlige enhed, og sørg for, at den kan findes af andre enheder.
2. Bekræft parringen, eller vælg Bluetooth-navnet "BTP185" for at forbinde afspilleren til højttaleren.
3. Det er også muligt, at afspille en lyd- eller videofil. Højttaleren afspiller en lydtone, når forbindelsen er blevet oprettet.
4. For at afbryde forbindelsen til højttaleren, skal du trykke på en anden funktion på ovenstående eller tryk på en vikarlig knap på din lydafspiller. Når forbindelsen er blevet afbrudt, begynder lysindikatoren at blinke.

Bluetooth®-mærket og -logoer er registrerede varemærker tilhørende Bluetooth SIG, Inc. og al Lexibook® brug af sådanne mærker sker under licens. Andre varemærker og handelsnavne tilhører deres respektive ejere.
© 2019 Bluetooth SIG, Inc.
En lydafspiller skal understøtte A2DP Bluetooth®-profilen for at passe til denne bærbare karaoke. Se venligst i din lydafspillers brugsanvisning for at få nøjagtige oplysninger om de Bluetooth®-profiler, som den understøtter, og hvordan du indstiller Bluetooth®-parring

Bemærk: Nogle musikafspillere kan ikke styres via Bluetooth®. Det vil sige at knapperne Afspil/pause, Forrige og Næste på Bluetooth® højttaleren muligvis ikke virker. Musikafspilleren kan også ske at slukke. For at opnå den bedst mulige styring af afspilleren, skal du bruge betjeningsknapperne på musikafspilleren i stedet for knapperne på højttaleren.

TILSLUT 2 HØJTTALERE I STEREO:
Du kan koble to BTP185-højttalere sammen for at nyde stereolyd (kun tilgængelig i Bluetooth-tilstand):
1. Slet BTP185-højttaleren i din Bluetooth-historik på din mobil.
2. Tænd for to BTP185-højttalere samtidigt.
3. Aktiver Bluetooth®-funktionen på din fjernbetjening, og bekræft parringen med højttaleren (BTP185) som forklaret i det foregående afsnit.
4. Dobbeltklik på play/pause-knappen (8) på hovedenheden.

LYSEFFEKTER
Hold lys-knappen (10) nede, for at slå lyseffekterne til/fra.

ADVARSEL: Undgå, at skrue for høj for lydstyrke, da dette kan skade din hørelse. Hvis dette gøres, skruer enheden automatisk ned for lydstyrken.

SPECIFIKATIONER

Indgangsstrøm	USB vekselstrøm (DC) 5.0 V ⎓ 1,0 A
Batteri	lithium-batteri 7.4V, 1200 mAh
Bluetooth frekvensområde	2402-2480 MHz
Transmissionseffekt	-8.59dBm

FORENKLET EU-OVERENSSTEMMELSESERKLÆRING

Vi, Lexibook® S.A.
Bât 11, 6 avenue des Andes
91940 Les Ulis – Frankrig

Type af produkt: Bærbar Bluetooth-højttaler med mikrofon
Typebetegnelse: BTP185series

Lexibook Limited erklærer herved, at radioudstyret af typen BTP185series er i overensstemmelse med direktiv 2014/53/