CANYON
YOU CAN

Wireless headphones CNS-CBTHS4

Quick Guide v 1.0

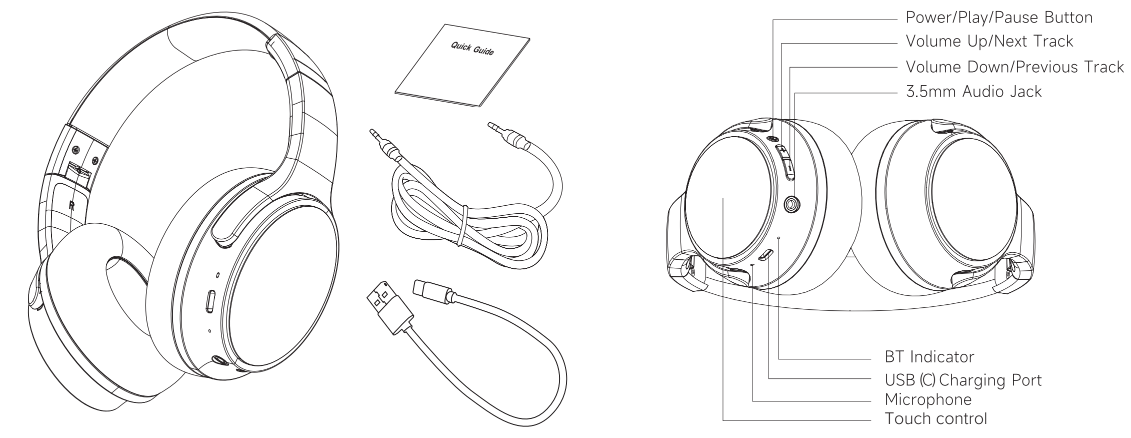

WARRANTY

BUL: За повече информация относно гаранционните условия, моля посетете: canyon.bg/harantsyonny-uslovyia
HUN: A részletes garanciális információk megtekintéséhez látogasson el a canyon.eu/warranty-terms
RON: Pentru conditiile specifice de garantie, vizitati: canyon.ro/garantie-produse
SLK: Viac informácií o záručných podmienkach je uvedených na internetovej stránke canyon.sk/warranty-terms
SLV: Podrobne informacije o garancijskih pogojih najdete na strani: canyon.eu/warranty-terms
SRP: Za detaljnije informacije o uslovima garancije obratite se: canyon.eu/warranty-terms

All other products names and trademarks are property of their respective owners
Směrnice 2014/53/EU o shodě rádiových zařízení. Více informací na www.canyon.eu/certificates
www.canyon.eu

FR
Cet appareil et ses accessoires se recyclent
À DÉPOSER EN MAGASIN OU À DÉPOSER EN DÉCHÈTERIE
Points de collecte sur www.quefairedemesdechets.fr
Privilégiez la réparation ou le don de votre appareil !
FR

ENG

Features:
- Over-Ear headphones OnRiff 4.
- Driver: 40 mm;
- Frequency range: 20 Hz - 20 KHz;
- Impedance: 32Ω ± 15%;
- Speaker sensitivity: 117 ± 3db
- Microphone sensitivity: -42 ± 3 DB;
- Battery capacity: 500 mAh;
- Transmit power per channel: <20 mW.

LED indicators

Pairing Mode	Blue and red lights flash alternately
Power On	Blue LED stays on steadily entering pairing mode
Standby Mode	Blue LED stays on steadily entering pairing mode
Low Battery State	Red LED flashes 3 times every 10 seconds
Charging Mode	Red LED stays on during charging, goes off when fully charged

Basic Button Operations for BT Headphones

Power On
Long press ⏻ the power button for 3 seconds. The headphone's blue LED will stay on for 2 seconds, indicating power on, and it will automatically enter pairing mode, with the BT indicator flashing red and blue alternately.

Power Off
Long press ⏻ the power button for 3 seconds. The headphones will turn off, with the red LED staying on for 2 seconds before turning off.

Volume Adjustment
Short press the plus button: Increases the volume. Short press the minus button: Decreases the volume.

Song Selection
Long press the minus button - Skips to the previous song.
Long press the plus button + Skips to the next song.

Play/Pause/Answer Call
Short press while music is playing ⏻ Pauses the music.
Short press while music is paused ⏻ Resumes the music.
Short press when there's an incoming call ⏻ Answers the call.
Short press during a call ⏻ Hangs up the current call.
Long press when there's an incoming call ⏻ Rejects the call.
Double-click ⏻ Redials the last incoming call number.
While music is playing on the headphones, double-clicking on the touch area can control play/pause.
During an incoming call, double-clicking on the touch area can answer or end the call.

Headphone Charging
When the battery is low, please use the USB charging cable to charge for about 2 hours. During the charging process, the headphones will automatically shut down. During charging, the red indicator light stays on continuously, and when fully charged, the red light goes off.

Battery Capacity Status
When the headphones are connected to an iOS device, the current battery status of the headphones will be displayed in the upper right corner of the screen.

Line-in Mode
When an audio cable is inserted, the headphones will automatically power off.
***Note:** When using wired mode, BT cannot be started normally. Please unplug the audio cable to start and use the headphones normally.*
While working in line-in mode, the "+" and "-" volume buttons are not functional.

BT Mode Connection
After turning on the headphones, the indicator light will flash alternately between red and blue. Turn on the BT function of your device, search for the headphone's BT device name "OnRiff 4" and click on "OnRiff 4" to connect. Once connected successfully, the blue light will stay on continuously, and during music playback, the blue light will flash slowly.

One-to-Two Connection Method
1 .Press the power button for 3 seconds while the headphones are off to put them into pairing mode, then connect to the first mobile phone.
2. Turn off the BT function of the first connected mobile phone, put the headphones into pairing mode, and then connect to the second mobile phone.
3. Turn on BT on the first mobile phone and manually connect the headphones to the mobile phone.

Clearing Pairing Information
While not in a call, simultaneously press and hold the volume up and volume down buttons for 3 seconds.

Automatic Shutdown and Reconnection at a Distance
When the headphones go out of range, the connection will be disconnected.
If they return to the BT range within 5 minutes, they will automatically reconnect.
If the headphones do not return to the valid BT connection range within 5 minutes, they will automatically shut down.

Troubleshooting

Fault:	Solution:
The headphones cannot connect	Ensure that the headphones are charged. Ensure that the devices are connected and the BT function in your device is ON. Switch the earbuds off and then switch them on again. Ensure that the headphones is specified as a sound output device. Reset to factory settings and reconnect.
Distorted sound	Move the headphones closer to the device. Check availability of wireless signals, which can make interferences, near your headset and device. Adjust the sound volume on your headphones and device. Switch the headphones off and then switch it on again. Reset to factory settings and reconnect.

If the actions from the above list do not contribute to problem solving, please contact the support team at CANYON site **canyon.eu/user-help-desk.**

SAFETY INSTRUCTIONS
Read carefully and follow all instructions before using this product.
1. Do not expose the device to excessive moisture, water or dust. Do not install in rooms with high humidity and dust level.
2. Do not expose the device to heat: do not place it close to heating appliances, and do not expose it to direct sun rays.
3. The product shall be connected to the power supply source of the type indicated in the operation manual only.
4. Never spray liquid cleaning detergents. Clean the device with a cloth only.

PRECAUTIONS
1) Using headphones at high volume level for a long time may cause temporary or permanent hearing loss.
2) It is forbidden to remove the case from device. Attempt to repair this device is not recommended, and causes warranty loss.

WARRANTY
The warranty period starts from the day of the product purchase from Canyon authorized Seller. The date of purchase is the date specified on your sales receipt or on the waybill. During the warranty period, repair, replacement or refund for the purchase shall be performed at the etion of Canyon. In order to obtain warranty service, the goods must be returned to the Seller at the place of purchase together with proof of purchase (receipt or bill of lading). 2 years warranty from the date of purchase by the consumer. The service life is 2 years. Additional information about the use and warranty is available at **canyon.eu/warranty-terms**

Date of manufacture: (see at the package). Made in China.

Manufacturer: ASBISC Enterprises PLC, Iapetou, 1, Agios Athanasios, 4101, Limassol, Cyprus, +357 25 857000, asbis.com

Importer/distributor: ASBISC Enterprises PLC, Iapetou, 1, Agios Athanasios, 4101 Limassol, Cyprus, asbis.com.

If you have any questions before returning your device to the store, please email us at **support@canyon.eu** or you can chat with us at the website **canyon.eu/user-help-desk.**

According to local regulations, your product and/or its battery must be disposed of separately from household waste. When this product has reached the end of its service life, take it to a recycling facility designated by local authorities.

BOS

Karakteristike:
- Slušalice preko uha OnRiff 4.
- Vozač: 40 mm;
- Frekvencijski opseg: 20 Hz - 20 KHz;
- Impedansa: 32Ω ± 15%;
- Osetljivost zvučnika: 117 ± 3db
- Osetljivost mikrofona: -42 ± 3 DB;
- Kapacitet baterije: 500 mAh;
- Snaga prenosa po kanalu: <20 mW.

LED indikatori

Način uparivanja	Plava i crvena svjetla trepere naizmjenično
Power On	Plava LED lampica stalno svijetli ulazeći u način uparivanja
Standby Mode	Plava LED lampica stalno svijetli ulazeći u način uparivanja
Nisko stanje baterije	Crvena LED dioda treperi 3 puta svakih 10 sekundi
Način punjenja	Crvena LED lampica ostaje upaljena tokom punjenja, gasi se kada je potpuno napunjena

Osnovne operacije dugmadi za BT slušalice

Power On
Dugi pritisak na ⏻ dugme za napajanje 3 sekunde. Plava LED dioda slušalica će ostati upaljena 2 sekunde, što ukazuje na uključenje, i automatski će ući u način uparivanja, a BT indikator treperi crveno i plavo naizmjenično.

Isključiti
Dugi pritisak na ⏻ dugme za napajanje 3 sekunde. Slušalice će se isključiti, a crvena LED lampica će ostati uključena 2 sekunde prije nego što se isključe.

Podešavanje jačine zvuka
Kratko pritisnite dugme plus: Povećava jačinu zvuka. Kratko pritisnite dugme minus: Smanjuje jačinu zvuka.

Odabir pjesama
Dugo pritisnite dugme minus - preskače na prethodnu pesmu.
Dugo pritisnite dugme plus + preskakanje na sljedeću pjesmu.

Pusti/Pauziraj/Odgovori na poziv
Kratak pritisak tokom reprodukcije muzike ⏻ Pauzira muziku.
Kratak pritisak dok je muzika pauzirana ⏻ Nastavlja muziku.
Kratak pritisak kada postoji dolazni poziv ⏻ Odgovara na poziv.
Kratak pritisak tokom poziva ⏻ Prekida trenutni poziv.
Dugo pritisnite kada postoji dolazni poziv ⏻ Odbija poziv.
Dvaput kliknite ⏻ Ponovo bira broj posljednjeg dolaznog poziva.
Dok se muzika reprodukuje na slušalicama, dvostrukim klikom na dodirnu oblast može se kontrolisati reprodukcija/pauza.
Tokom dolaznog poziva, dvostrukim klikom na dodirnu površinu možete odgovoriti ili prekinuti poziv.

Punjenje slušalica
Kada je baterija prazna, koristite USB kabel za punjenje za oko 2 sata. Tokom procesa punjenja, slušalice će se automatski isključiti. Tokom punjenja, crvena indikatorska lampica ostaje neprekidno upaljena, a kada je potpuno napunjena, crvena lampica se gasi.

Status kapaciteta baterije
Kada su slušalice povezane sa iOS uređajem, trenutni status baterije slušalica će biti prikazan u gornjem desnom uglu ekrana.

Line-in Mode
Kada se umetne audio kabl, slušalice će se automatski isključiti.
***Bilješka:** Kada koristite žičani način rada, BT se ne može normalno pokrenuti. Isključite audio kabl da biste pokrenuli i normalno koristite slušalice.*
Dok rade u line-in modu, "+" i "-" tipke za jačinu zvuka nisu funkcionalne.

Veza za BT način rada
Nakon uključivanja slušalica, indikatorska lampica će treperiti naizmjenično između crvene i plave. Uključite BT funkciju na svom uređaju, potražite naziv BT uređaja za slušalice "OnRiff 4" i kliknite na "OnRiff 4" za povezivanje. Nakon uspješnog povezivanja, plavo svjetlo će ostati neprekidno uključeno, a tokom reprodukcije muzike, plavo svjetlo će polako treptati.

Metoda povezivanja jedan-na-dva
1. Pritisnite dugme za uključivanje 3 sekunde dok su slušalice isključene da biste ih stavili u režim uparivanja, a zatim se povežite na prvi mobilni telefon.
2. Isključite BT funkciju prvog povezanog mobilnog telefona, stavite slušalice u način uparivanja, a zatim se povežite na drugi mobilni telefon. 3. Uključite BT na prvom mobilnom telefonu i ručno povežite slušalice sa mobilnim telefonom.

Brisanje informacija o uparivanju
Dok niste u pozivu, istovremeno pritisnite i držite tipke za pojačavanje i smanjenje jačine zvuka 3 sekunde.

Automatsko isključivanje i ponovno povezivanje na daljinu
Kada slušalice izađu izvan dometa, veza će se prekinuti. Ako se vrate u BT opseg u roku od 5 minuta, automatski će se ponovo povezati. Ako se slušalice ne vrate na važeći opseg BT veze u roku od 5 minuta, automatski će se isključiti.

Rješavanje problema

Greška:	Rješenje:
Slušalice se ne mogu povezati	Uvjerite se da su slušalice napunjene. Uvjerite se da su uređaji povezani i da je BT funkcija na vašem uređaju UKLJUČENA. Isključite slušalice, a zatim ih ponovo uključite. Uverite se da su slušalice navedene kao uređaj za izlaz zvuka. Vratite se na tvorničke postavke i ponovo se povežite.
Izobličen zvuk	Približite slušalice uređaju. Provjerite dostupnost bežičnih signala, koji mogu stvarati smetnje, u blizini slušalica i uređaja. Podesite jačinu zvuka na slušalicama i uređaju. Isključite slušalice, a zatim ih ponovo uključite. Vratite se na tvorničke postavke i ponovo se povežite.

Ukoliko navedene upute s gornjeg popisa ne doprinose rješavanju problema, kontaktirajte CANYON tim za podršku na **canyon.eu/user-help-desk.**

SIGURNOSNE UPUTSTVA
Pažljivo pročitajte i slijedite sva uputstva prije korištenja ovog proizvoda.
1. Ne izlažite uređaj prekomjernoj vlazi, vodi ili prašini. Ne postavljati u prostorije sa visokom vlažnošću i prašinom.
2. Ne izlažite uređaj toplini: ne postavljajte ga blizu uređaja za grijanje i ne izlažite ga direktnim sunčevim zracima.
3. Proizvod mora biti priključen samo na izvor napajanja tipa koji je naznačen u uputstvu za upotrebu.
4. Nikada nemojte prskati tečne deterdžente za čišćenje. Uređaj čistite isključivo krpom.

MJERE PREDOSTROŽNOSTI
1) Dugotrajno korištenje slušalica na visokom nivou jačine zvuka može uzrokovati privremeni ili trajni gubitak sluha.
2) Zabranjeno je skidanje kućišta sa uređaja. Pokušaj popravke ovog uređaja se ne preporučuje i uzrokuje gubitak garancije.

GARANCIJA
Garantni rok počinje teći od dana kupovine proizvoda od CANYON ovlaštenog PRODAVAČA. Datum kupovine je datum naveden na vašem računu ili na tovarnom listu. Tokom garantnog roka, popravka, zamena ili povraćaj novca za kupovinu će se vršiti prema diskrecionom pravu CANYON-a. Za ostvarivanje garantnog servisa, roba mora biti vraćena Prodavcu na mjestu kupovine zajedno sa dokazom o kupovini (priznanica ili tovarni list). 3 godine garancije od datuma kupovine od strane potrošača. Vek trajanja je 3 godine. Dodatne informacije o upotrebi i garanciji dostupne su na **canyon.eu/warranty-terms.**

Datum proizvodnje: (naveden na pakiranju). Proizvedeno u Kini.

Proizvođač: ASBISC Enterprises PLC, Iapetou, 1, Agios Athanasios, 4101, Limassol, Cyprus, +357 25 857000, asbis.com

Ako imate bilo kakvih pitanja prije nego što svoj uređaj vratite u trgovinu, pošaljite nam e-poštu na **support@canyon.eu** ili možete razgovarati s nama na web stranici **canyon.eu/user-help-desk**.

Prema lokalnim propisima, vaš proizvod i / ili njegova baterija moraju se odlagati odvojeno od kućnog otpada. Kada ovaj proizvod istekne svoj radni vijek, odnesite ga u pogon za reciklažu koji su odredile lokalne vlasti.

BUL

Характеристика:
- Over-Ear слушалки OnRiff 4.
- Шофьор: 40 mm;
- Честотен диапазон: 20 Hz - 20 KHz;
- Импеданс: 32Ω ± 15%;
- Чувствителност на високоговорителя: 117 ± 3db
- Чувствителност на микрофона: -42 ± 3 DB;
- Капацитет на батерията: 500 mAh;
- Предавателна мощност на канал: <20 mW.

LED индикатори

Режим на сдвояване	Сините и червените светлини мигат последователно
Включено	Синият светодиод остава да свети постоянно, влизайки в режим на сдвояване
Режим на готовност	Синият светодиод остава да свети постоянно, влизайки в режим на сдвояване
Състояние на ниска батерия	Червеният светодиод мига 3 пъти на всеки 10 секунди
Режим на зареждане	Червеният светодиод остава включен по време на зареждане, изгасва, когато е напълно зареден

Основни операции с бутони за BT слушалки

Включено
Натиснете продължително бутона ⏻ за захранване за 3 секунди. Синият светодиод на слушалките ще остане включен за 2 секунди, което показва, че захранването е включено, и те автоматично ще влязат в режим на сдвояване, като BT индикаторът ще мига последователно в червено и синьо.

Изключване
Натиснете продължително бутона ⏻ за захранване за 3 секунди. Слушалките ще се изключат, като червеният светодиод ще остане включен за 2 секунди, преди да се изключи.

Регулиране на звука
Натиснете кратко бутона плюс: Увеличава обема. Натиснете кратко бутона минус: Намалява силата на звука.

Избор на песен
Продължително натискане на бутона минус - Преминава към предишната песен.
Продължително натискане на бутона плюс + Преминава към следващата песен.

Възпроизвеждане/Пауза/Отговор на повикване
Кратко натискане, докато музиката се възпроизвежда ⏻ Поставя на пауза музиката.
Кратко натискане, докато музиката е на пауза ⏻ Възобновява музиката.
Кратко натискане при входящо повикване ⏻ Отговаря на повикването.
Кратко натискане по време на разговор ⏻ Затваря текущия разговор.
Продължително натискане при входящо повикване ⏻ Отхвърля повикването.
Двукратно щракване ⏻ Повторно набира номера на последното входящо повикване.
Докато музиката се възпроизвежда на слушалките, двойно щракване върху зоната за докосване може да контролира възпроизвеждането/паузата.
По време на входящо повикване, двойно щракване върху зоната за докосване може да отговори или да прекрати повикването.

Зареждане на слушалки
Когато батерията е изтощена, използвайте USB кабела за зареждане за около 2 часа. По време на процеса на зареждане слушалките ще се изключат автоматично. По време на зареждане червеният индикатор свети непрекъснато, а когато е напълно зареден, червената светлина изгасва.

Състояние на капацитета на батерията
Когато слушалките са свързани към iOS устройство, текущото състояние на батерията на слушалките ще се покаже в горния десен ъгъл на екрана.

Линеен режим
Когато бъде поставен аудио кабел, слушалките ще се изключат автоматично.
***Забележка:** Когато използвате кабелен режим, BT не може да се стартира нормално. Моля, изключете аудио кабела, за да стартирате и използвате слушалките нормално.*
Докато работи в режим на входяща линия, бутоните за сила на звука "+" и "-" не работят.

Връзка в режим BT
След като включите слушалките, светлинният индикатор ще мига последователно между червено и синьо. Включете BT функцията на вашето устройство, потърсете името на BT устройството на слушалките „OnRiff 4" и щракнете върху „OnRiff 4", за да се свържете. След успешно свързване синята светлина ще остане включена непрекъснато, а по време на възпроизвеждане на музика синята светлина ще мига бавно.

Метод на свързване едно към две
1 .Натиснете бутона за захранване за 3 секунди, докато слушалките са изключени, за да ги поставите в режим на сдвояване, след което се свържете с първия мобилен телефон.
2. Изключете BT функцията на първия свързан мобилен телефон, поставете слушалките в режим на сдвояване и след това се свържете с втория мобилен телефон.
3. Включете BT на първия мобилен телефон и свържете ръчно слушалките към мобилния телефон.

Изчистване на информацията за сдвояване
Докато не провеждате разговор, едновременно натиснете и задръжте бутоните за увеличаване и намаляване на звука за 3 секунди.

Автоматично изключване и повторно свързване от разстояние
Когато слушалките излязат извън обхват, връзката ще бъде прекъсната. Ако се върнат в обхвата на BT в рамките на 5 минути, те автоматично ще се свържат отново. Ако слушалките не се върнат към валидния обхват на BT връзка в рамките на 5 минути, те автоматично ще се изключат.

Отстраняване на неизправности

Грешка:	Решение:
Слушалките не могат да се свържат	Уверете се, че слушалките са заредени. Уверете се, че устройствата са свързани и BT функцията във вашето устройство е ВКЛЮЧЕНА. Изключете слушалките и след това ги включете отново. Уверете се, че слушалките са посочени като устройство за извеждане на звук. Нулирайте фабричните настройки и се свържете отново.
Изкривен звук	Преместете слушалките по-близо до устройството. Проверете наличието на безжични сигнали, които могат да причинят смущения, в близост до вашите слушалки и устройство.

Ако действията от горния списък не допринесат за решаване на проблема, моля, свържете се с екипа за поддръжка на сайта CANYON **canyon.bg/user-help-desk.**

ИНСТРУКЦИИ ЗА БЕЗОПАСНОСТ
Прочетете внимателно и спазвайте всички инструкции, преди да използвате този продукт.
1. Не излагайте устройството на прекомерна влага, вода или прах. Не инсталирайте в помещения с висока влажност и запрашеност.
2. Не излагайте устройството на топлина: не го поставяйте в близост до отоплителни уреди и не го излагайте на преки слънчеви лъчи.
3. Продуктът трябва да се свързва само към източник на захранване от типа, посочен в ръководството за експлоатация.
4. Никога не пръскайте течни почистващи препарати. Почиствайте устройството само с кърпа.

ПРЕДПАЗНИ МЕРКИ
1) Използването на слушалки при високо ниво на звука за дълго време може да причини временна или постоянна загуба на слуха.
2) Забранено е премахването на кутията от устройството. Опитът за ремонт на това устройство не се препоръчва и води до загуба на гаранция.

ГАРАНЦИЯ
Гаранционният срок започва да тече от деня на закупуване на продукта от оторизирания ПРОДАВАЧ на CANYON. Датата на покупката е датата, посочена в касовата бележка или в товарителницата. По време на гаранционния период ремонтът, замяната или възстановяването на сумата за покупката се извършват по преценка на CANYON. За да получите гаранционно обслужване, стоките трябва да бъдат върнати на Продавача на мястото на покупката заедно с доказателство за покупка (касова бележка или товарителница). 2 години гаранция от датата на закупуване от потребителя. Срокът на експлоатация е 2 години. Допълнителна информация за употребата и гаранцията можете да намерите на **canyon.bg/harantsyonny-uslovyia**

Дата на производство: (вижте на опаковката). Произведено в Китай.

Производител: ASBISC Enterprises PLC, Iapetou, 1, Agios Athanasios, 4101, Лимасол, Кипър, +357 25 857000, asbis.com

Ако имате въпроси, преди да занесете устройството в магазина, пишете ни на имейл адреса **support@canyon.eu** или в чат на уеб страница **canyon.bg/user-help-desk**.

Съгласно местните разпоредби вашият продукт и/или неговата батерия трябва да се изхвърлят отделно от битовите отпадъци. Когато този продукт достигне края на експлоатационния си живот, занесете го в съоръжение за рециклиране, определено от местните власти.

Продуктът е в съответствие с изискванията на Директива 2015/863/EC (or other) Всички декларации може да изтеглите от уеб сайт **canyon.bg/sertifikati** и/или **canyon.eu/certificates**, търсейки по модела на устройството.

CES

Vlastnosti:
- Sluchátka přes uši OnRiff 4.
- Řidič: 40 mm;
- Frekvenční rozsah: 20 Hz - 20 KHz;
- Impedance: 32Ω ± 15 %;
- Citlivost reproduktoru: 117 ± 3 dB
- Citlivost mikrofonu: -42 ± 3 DB;
- Kapacita baterie: 500 mAh;
- Vysílací výkon na kanál: <20 mW.

LED indikátory

Režim párování	Střídavě blikají modrá a červená světla
Zapnutí	Modrá LED svítí a přechází do režimu párování
Pohotovostní režim	Modrá LED svítí a přechází do režimu párování
Stav slabé baterie	Červená LED blikne 3x každých 10 sekund
Režim nabíjení	Červená LED svítí během nabíjení, po úplném nabití zhasne

Základní ovládání tlačítek pro sluchátka BT

Zapnutí
Dlouze stiskněte ⏻ tlačítko napájení na 3 sekundy. Modrá LED dioda sluchátek zůstane svítit po dobu 2 sekund, což indikuje zapnutí, a sluchátka automaticky přejdou do režimu párování, přičemž indikátor BT bude střídavě blikat červeně a modře.

Vypnout
Dlouze stiskněte ⏻ tlačítko napájení na 3 sekundy. Sluchátka se vypnou, přičemž červená LED zůstane svítit po dobu 2 sekund, než se vypnou.

Nastavení hlasitosti
Krátce stiskněte tlačítko plus: Zvyšuje hlasitost. Krátce stiskněte tlačítko mínus: Snižuje hlasitost.
Výběr písně
Dlouhé stisknutí tlačítka mínus - Přeskočí na předchozí skladbu.
Dlouze stiskněte tlačítko plus + Přeskočí na další skladbu.

Přehrát/Pozastavit/Přijmout hovor
Krátké stisknutí během přehrávání hudby ⏻ Pozastaví hudbu.
Krátké stisknutí při pozastavení hudby ⏻ Obnoví přehrávání hudby.
Krátké stisknutí při příchozím hovoru ⏻ Přijme hovor.
Krátké stisknutí během hovoru ⏻ Zavěsí aktuální hovor.
Dlouhé stisknutí při příchozím hovoru ⏻ Odmítne hovor.
Poklepejte ⏻ Znovu vytočí číslo posledního příchozího hovoru.
Během přehrávání hudby ve sluchátkách lze dvojitým kliknutím na dotykovou plochu ovládat přehrávání/pozastavení.
Během příchozího hovoru můžete dvojitým kliknutím na dotykovou oblast hovor přijmout nebo ukončit.

Nabíjení sluchátek
Když je baterie vybitá, použijte nabíjecí kabel USB k nabíjení po dobu asi 2 hodin. Během procesu nabíjení se sluchátka automaticky vypnou. Během nabíjení svítí červená kontrolka nepřetržitě a po plném nabití červená kontrolka zhasne.

Stav kapacity baterie
Když jsou sluchátka připojena k iOS zařízení, aktuální stav baterie sluchátek se zobrazí v pravém horním rohu obrazovky.

Režim Line-in
Po vložení audio kabelu se sluchátka automaticky vypnou.
***Poznámka:** Při použití drátového režimu nelze BT normálně spustit. Odpojte audio kabel, abyste mohli začít používat sluchátka normálně.*
Při práci v režimu line-in nejsou tlačítka hlasitosti "+" a "-" funkční.

Připojení v režimu BT
Po zapnutí sluchátek bude kontrolka blikat střídavě mezi červenou a modrou barvou. Zapněte funkci BT svého zařízení, vyhledejte název BT zařízení sluchátek „OnRiff 4" a klikněte na „OnRiff 4" se připojte. Po úspěšném připojení zůstane modré světlo trvale svítit a během přehrávání hudby bude modré světlo pomalu blikat.

Metoda připojení jedna ku dvěma
1. Stiskněte tlačítko napájení na 3 sekundy, když jsou sluchátka vypnutá, aby se přepnula do režimu párování, poté se připojte k prvnímu mobilnímu telefonu.
2. Vypněte funkci BT prvního připojeného mobilního telefonu, uveďte sluchátka do režimu párování a poté se připojte k druhému mobilnímu telefonu.
3. Zapněte BT na prvním mobilním telefonu a ručně připojte sluchátka k mobilnímu telefonu.

Vymazání informací o párování
Když neprobíhá hovor, současně stiskněte a podržte tlačítka pro zvýšení a snížení hlasitosti po dobu 3 sekund.

Automatické vypnutí a opětovné připojení na dálku
Když se sluchátka dostanou mimo dosah, spojení se přeruší. Pokud se vrátí do dosahu BT do 5 minut, automaticky se znovu připojí. Pokud se sluchátka nevrátí do platného rozsahu BT připojení do 5 minut, automaticky se vypnou.

Odstraňování problémů

Chyba:	Řešení:
Sluchátka nelze připojit	Ujistěte se, že jsou sluchátka nabitá. Ujistěte se, že jsou zařízení připojena a funkce BT ve vašem zařízení je ZAPNUTÁ. Vypněte sluchátka a poté je znovu zapněte. Ujistěte se, že jsou sluchátka specifikována jako výstupní zvukové zařízení. Obnovte tovární nastavení a znovu připojte.
Zkreslený zvuk	Přesuňte sluchátka blíže k zařízení. Zkontrolujte dostupnost bezdrátových signálů, které mohou rušit, v blízkosti náhlavní soupravy a zařízení. Upravte hlasitost zvuku na sluchátkách a zařízení. Vypněte sluchátka a poté je znovu zapněte. Obnovte tovární nastavení a znovu připojte.

Pokud akce z výše uvedeného seznamu nepřispějí k vyřešení problému, obraťte se na tým podpory na stránkách CANYON **czech.canyon.eu/user-help-desk.**

BEZPEČNOSTNÍ POKYNY
Před použitím tohoto výrobku si pozorně přečtěte všechny pokyny a dodržujte je.
1. Nevystavujte zařízení nadměrné vlhkosti, vodě nebo prachu. Neinstalujte v místnostech s vysokou vlhkostí a prašností.
2. Nevystavujte přístroj teplu: neumísťujte jej do blízkosti topných zařízení a nevystavujte jej přímým slunečním paprskům.
3. Výrobek musí být připojen pouze ke zdroji napájení typu uvedeného v návodu k obsluze.
4. Nikdy nestříkejte tekuté čisticí prostředky. Přístroj čistěte pouze hadříkem.

OPATŘENÍ
1) Používání sluchátek při vysoké hlasitosti po dlouhou dobu může způsobit dočasnou nebo trvalou ztrátu sluchu.
2) Je zakázáno demontovat pouzdro ze zařízení. Pokus o opravu tohoto zařízení se nedoporučuje a způsobuje ztrátu záruky.

ZÁRUKA
Záruční doba začíná běžet ode dne zakoupení výrobku u autorizovaného prodejce CANYON. Datum nákupu je datum uvedené na prodejním dokladu nebo na přepravním listu. Během záruční doby bude oprava, výměna nebo vrácení peněz za zakoupený výrobek provedeno podle uvážení společnosti CANYON. Pro získání záručního servisu musí být zboží vráceno prodávajícímu v místě nákupu spolu s dokladem o nákupu (účtenkou nebo nákladním listem). záruka 2 roky od data zakoupení spotřebitelem. Životnost je 2 roky. Další informace o používání a záruce jsou k dispozici na adrese **czech.canyon.eu/warranty-terms.**

Datum výroby: (viz obal). Vyrobeno v Číně.

Výrobce: ASBISC Enterprises PLC, Iapetou, 1, Agios Athanasios, 4101, Limassol, Kypr, +357 25 857000, asbis.com

Pokud máte jakékoli dotazy, napište nám na adresu **support@canyon.eu** nebo s námi chatujte na adrese **czech.canyon.eu/user-help-desk** ještě předtím, než zařízení odnesete do prodejny.

Podle místních předpisů musí být váš výrobek a/nebo jeho baterie likvidovány odděleně od domovního odpadu. Po skončení životnosti tohoto výrobku jej odevzdejte do recyklačního zařízení určeného místními úřady.

DEU

Kenndaten:
- Over-Ear-Kopfhörer OnRiff 4.
- Treiber: 40 mm;
- Frequenzbereich: 20 Hz – 20 KHz;
- Impedanz: 32 Ω ± 15 %;
- Lautsprecherempfindlichkeit: 117 ± 3 dB
- Mikrofonempfindlichkeit: -42 ± 3 DB;
- Batteriekapazität: 500 mAh;
- Sendeleistung pro Kanal: <20 mW.

LED-Anzeigen

Verbindungsmodus	Blaue und rote Lichter blinken abwechselnd
Ein	Die blaue LED leuchtet dauerhaft und wechselt in den Pairing-Modus.
Standby Modus	Die blaue LED leuchtet dauerhaft und wechselt in den Pairing-Modus.
Niedriger Batteriestand	Die rote LED blinkt 3 Mal alle 10 Sekunden
Lademodus	Die rote LED leuchtet während des Ladevorgangs konstant und erlischt, wenn der Akku vollständig aufgeladen ist.

Grundlegende Tastenfunktionen für BT-Kopfhörer

Ein
Halten Sie ⏻ die Einschalttaste 3 Sekunden lang gedrückt. Die blaue LED des Kopfhörers leuchtet 2 Sekunden lang und zeigt damit an, dass er eingeschaltet ist. Anschließend wechselt er automatisch in den Kopplungsmodus, wobei die BT-Anzeige abwechselnd rot und blau blinkt.

Ausschalten
Halten Sie ⏻ die Einschalttaste 3 Sekunden lang gedrückt. Die Kopfhörer schalten sich aus, wobei die rote LED 2 Sekunden lang leuchtet, bevor sie sich ausschalten.

Lautstärkeregelung
Kurz die Plus-Taste drücken: Erhöht die Lautstärke. Kurz die Minustaste drücken: Verringert die Lautstärke.

Songauswahl
Langes Drücken der Minustaste - Springt zum vorherigen Lied.
Langes Drücken der Plus-Taste + Springt zum nächsten Lied.

Wiedergabe/Pause/Anruf annehmen
Kurz drücken während der Musikwiedergabe. ⏻ Pausiert die Musik.
Kurz drücken, während die Musik pausiert ist. ⏻ Setzt die Musik fort.
Bei einem eingehenden Anruf kurz drücken ⏻ Nimmt den Anruf an.
Während eines Anrufs kurz drücken ⏻ Beendet das aktuelle Gespräch.
Bei einem eingehenden Anruf lange drücken ⏻ Lehnt den Anruf ab.
Doppelklicken Sie auf ⏻ Wählt die Nummer des letzten eingehenden Anrufs erneut.
Während die Musik über die Kopfhörer abgespielt wird, können Sie durch Doppelklicken auf den Touch-Bereich die Wiedergabe/Pause steuern.
Bei einem eingehenden Anruf können Sie durch einen Doppelklick auf die Touch-Fläche den Anruf annehmen oder beenden.

Aufladen von Kopfhörern
Wenn der Akku fast leer ist, laden Sie ihn mit dem USB-Ladekabel etwa 2 Stunden lang auf. Während des Ladevorgangs schalten sich die Kopfhörer automatisch ab. Während des Ladevorgangs leuchtet die rote Kontrollleuchte dauerhaft und erlischt, wenn der Ladevorgang vollständig abgeschlossen ist.

Batteriekapazitätsstatus
Wenn der Kopfhörer mit einem iOS-Gerät verbunden ist, wird der aktuelle Batteriestatus des Kopfhörers in der oberen rechten Ecke des Bildschirms angezeigt.

Line-In-Modus
Wenn ein Audiokabel eingesteckt wird, schalten sich die Kopfhörer automatisch aus.
***Notiz:** Im kabelgebundenen Modus kann BT nicht normal gestartet werden. Bitte ziehen Sie vor dem Starten das Audiokabel ab und verwenden Sie die Kopfhörer normal.*
Beim Arbeiten im Line-In-Modus sind die Lautstärketasten „+" und „-" ohne Funktion.

BT-Modus-Verbindung
Nach dem Einschalten des Kopfhörers blinkt die Kontrollleuchte abwechselnd rot und blau. Schalten Sie die BT-Funktion Ihres Geräts ein, suchen Sie nach dem BT-Gerätenamen des Kopfhörers „OnRiff 4" und klicken Sie auf „OnRiff 4", um eine Verbindung herzustellen. Sobald die Verbindung erfolgreich hergestellt ist, leuchtet das blaue Licht dauerhaft und während der Musikwiedergabe blinkt das blaue Licht langsam.

Eins-zu-Zwei-Verbindungsmethode
1. Drücken Sie bei ausgeschaltetem Kopfhörer die Einschalttaste 3 Sekunden lang, um ihn in den Kopplungsmodus zu versetzen, und verbinden Sie ihn dann mit dem ersten Mobiltelefon. 2. Schalten Sie die BT-Funktion des ersten verbundenen Mobiltelefons aus, versetzen Sie die Kopfhörer in den Kopplungsmodus und stellen Sie dann eine Verbindung zum zweiten Mobiltelefon her.
3. Schalten Sie BT auf dem ersten Mobiltelefon ein und verbinden Sie die Kopfhörer manuell mit dem Mobiltelefon.

Pairing-Informationen löschen
Wenn Sie sich nicht in einem Anruf befinden, halten Sie die Tasten für lauter und leiser gleichzeitig 3 Sekunden lang gedrückt.

Automatisches Herunterfahren und Wiederherstellen aus der Ferne
Wenn der Kopfhörer die Reichweite verlässt, wird die Verbindung getrennt. Wenn sie innerhalb von 5 Minuten in die BT-Reichweite zurückkehren, wird die Verbindung automatisch wiederhergestellt. Wenn die Kopfhörer nicht innerhalb von 5 Minuten in den gültigen BT-Verbindungsbereich zurückkehren, werden sie automatisch ausgeschaltet.

Fehlerbehebung

Fehler:	Lösung:
Die Kopfhörer können keine Verbindung herstellen	Stellen Sie sicher, dass die Kopfhörer aufgeladen sind. Stellen Sie sicher, dass die Geräte verbunden sind und die BT-Funktion auf Ihrem Gerät eingeschaltet ist. Schalten Sie die Ohrhörer aus und dann wieder ein. Stellen Sie sicher, dass der Kopfhörer als Tonausgabegerät angegeben ist. Auf Werkseinstellungen zurücksetzen und erneut verbinden.
Verzerrter Ton	Bewegen Sie den Kopfhörer näher an das Gerät. Überprüfen Sie, ob in der Nähe Ihres Headsets und Geräts drahtlose Signale vorhanden sind, die Störungen verursachen können. Passen Sie die Lautstärke an Ihren Kopfhörern und Ihrem Gerät an. Schalten Sie den Kopfhörer aus und wieder ein. Auf Werkseinstellungen zurücksetzen und erneut verbinden.

Sollten die Maßnahmen aus der obigen Liste nicht zur Problemlösung beitragen, wenden Sie sich bitte an das Support-Team der CANYON-site de.**canyon.eu/user-help-desk.**

SICHERHEITSHINWEISE
Lesen Sie die Anweisungen sorgfältig durch und befolgen Sie sie, bevor Sie dieses Produkt verwenden.
1. Setzen Sie das Gerät nicht übermäßiger Feuchtigkeit, Wasser oder Staub aus. Nicht in Räumen mit hoher Luftfeuchtigkeit und Staubbelastung aufstellen. 2. Setzen Sie das Gerät nicht der Hitze aus: Stellen Sie es nicht in der Nähe von Heizgeräten auf, und setzen Sie es nicht der direkten Sonneneinstrahlung aus. 3. Das Produkt darf nur an die in der Betriebsanleitung angegebene Stromquelle angeschlossen werden. 4. Sprühen Sie niemals flüssige Reinigungsmittel. Reinigen Sie das Gerät nur mit einem Tuch.

VORSICHTSMASSNAHMEN
1) Die Verwendung von Kopfhörern mit hoher Lautstärke über einen längeren Zeitraum kann zu vorübergehendem oder dauerhaftem Hörverlust führen.
2) Es ist verboten, die Hülle vom Gerät zu entfernen. Von Reparaturversuchen bei diesem Gerät wird abgeraten, da diese zum Verlust der Garantie führen.

GARANTIE
Die Garantiezeit beginnt mit dem Tag des Produktkaufs bei einem von CANYON autorisierten VERKÄUFER. Das Kaufdatum ist das Datum, das auf Ihrem Kaufbeleg oder dem Frachtbrief angegeben ist. Während der Garantiezeit erfolgt die Reparatur, der Ersatz oder die Rückerstattung des Kaufpreises nach dem Ermessen von CANYON. Um eine Garantieleistung zu erhalten, muss die Ware zusammen mit dem Kaufbeleg (Quittung oder Frachtbrief) an den Verkäufer am Ort des Kaufs zurückgesendet werden. 2 Jahre Garantie ab dem Datum des Kaufs durch den Verbraucher. Die Nutzungsdauer beträgt 2 Jahre. Weitere Informationen zur Nutzung und Garantie finden Sie unter **de.canyon.eu/warranty-terms.**

Herstellungsdatum: (siehe auf der Verpackung). Hergestellt in China.

Hersteller: ASBISC Enterprises PLC, Iapetou, 1, Agios Athanasios, 4101, Limassol, Zypern, +357 25 857000, asbis.com

Wenn Sie Fragen haben, wir sind froh diese zu beantworten, bevor Sie Ihr Gerät in den Laden bringen, senden Sie uns bitte eine E-Mail an **support@canyon.eu** oder chatten Sie mit uns unter **de.canyon.eu/user-help-desk**.

Gemäß den örtlichen Vorschriften muss Ihr Produkt und/oder sein Akku getrennt vom Hausmüll entsorgt werden. Wenn dieses Produkt das Ende seiner Lebensdauer erreicht hat, führen Sie es einer von den örtlichen Behörden bestimmten Recyclinganlage zu.

ELL

Χαρακτηριστικά:
- Ακουστικά Over-Ear OnRiff 4.
- Οδηγός: 40 mm;
- Εύρος συχνοτήτων: 20 Hz - 20 KHz;
- Αντίσταση: 32Ω ± 15%;
- Ευαισθησία ηχείων: 117 ± 3db
- Ευαισθησία μικροφώνου: -42 ± 3 DB;
- Χωρητικότητα μπαταρίας: 500 mAh;
- Ισχύς μετάδοσης ανά κανάλι: <20 mW.

Ενδείξεις LED

Λειτουργία ζεύξης	Τα μπλε και τα κόκκινα φώτα αναβοσβήνουν εναλλάξ
Ενεργοποίηση	Η μπλε λυχνία LED παραμένει σταθερά αναμμένη μπαίνοντας σε λειτουργία σύζευξης
Λειτουργία αναμονής	Η μπλε λυχνία LED παραμένει σταθερά αναμμένη μπαίνοντας σε λειτουργία σύζευξης
Χαμηλή κατάσταση μπαταρίας	Το κόκκινο LED αναβοσβήνει 3 φορές κάθε 10 δευτερόλεπτα
Λειτουργία φόρτισης	Το κόκκινο LED παραμένει αναμμένο κατά τη φόρτιση, σβήνει όταν φορτιστεί πλήρως

Βασικές λειτουργίες κουμπιών για ακουστικά BT

Ενεργοποίηση
Πατήστε παρατεταμένα ⏻ το κουμπί λειτουργίας για 3 δευτερόλεπτα. Η μπλε λυχνία LED των ακουστικών θα παραμένει αναμμένη για 2 δευτερόλεπτα, υποδεικνύοντας την ενεργοποίηση και θα μπει αυτόματα στη λειτουργία σύζευξης, με την ένδειξη BT να αναβοσβήνει εναλλάξ με κόκκινο και μπλε.

Απενεργοποίηση
Πατήστε παρατεταμένα ⏻ το κουμπί λειτουργίας για 3 δευτερόλεπτα. Τα ακουστικά θα σβήσουν, με το κόκκινο LED να παραμένει αναμμένο για 2 δευτερόλεπτα πριν σβήσει.

Ρύθμιση έντασης ήχου
Πατήστε σύντομα το κουμπί συν: Αυξάνει την ένταση. Πατήστε σύντομα το κουμπί μείον: Μειώνει την ένταση.

Επιλογή τραγουδιού
Πατήστε παρατεταμένα το κουμπί μείον - Μετάβαση στο προηγούμενο τραγούδι. Πατήστε παρατεταμένα το κουμπί συν + Μετάβαση στο επόμενο τραγούδι.

Αναπαραγωγή/Παύση/Απάντηση κλήσης
Σύντομο πάτημα κατά την αναπαραγωγή μουσικής ⏻ Διακόπτει τη μουσική.
Σύντομο πάτημα ενώ η μουσική είναι σε παύση ⏻ Συνεχίζει τη μουσική.
Σύντομο πάτημα όταν υπάρχει εισερχόμενη κλήση ⏻ Απαντάει στην κλήση.
Σύντομο πάτημα κατά τη διάρκεια μιας κλήσης ⏻ Τερματίζει την τρέχουσα κλήση.
Πατήστε παρατεταμένα όταν υπάρχει εισερχόμενη κλήση ⏻ Απορρίπτει την κλήση.
Κάντε διπλό κλικ ⏻ Καλεί ξανά τον αριθμό της τελευταίας εισερχόμενης κλήσης.
Ενώ παίζει μουσική στα ακουστικά, με διπλό κλικ στην περιοχή αφής μπορεί να ελεγχθεί η αναπαραγωγή/παύση.
Κατά τη διάρκεια μιας εισερχόμενης κλήσης, κάνοντας διπλό κλικ στην περιοχή αφής μπορείτε να απαντήσετε ή να τερματίσετε την κλήση.

Φόρτιση ακουστικών
Όταν η μπαταρία είναι χαμηλή, χρησιμοποιήστε το καλώδιο φόρτισης USB για φόρτιση για περίπου 2 ώρες. Κατά τη διάρκεια της διαδικασίας φόρτισης, τα ακουστικά θα κλείσουν αυτόματα. Κατά τη διάρκεια της φόρτισης, η κόκκινη ενδεικτική λυχνία παραμένει συνεχώς αναμμένη και όταν είναι πλήρως φορτισμένη, η κόκκινη λυχνία σβήνει.

Κατάσταση χωρητικότητας μπαταρίας
Όταν τα ακουστικά είναι συνδεδεμένα σε μια συσκευή iOS, η τρέχουσα κατάσταση της μπαταρίας των ακουστικών θα εμφανίζεται στην επάνω δεξιά γωνία της οθόνης.

Λειτουργία γραμμής εισόδου
Όταν τοποθετηθεί ένα καλώδιο ήχου, τα ακουστικά θα απενεργοποιηθούν αυτόματα.
***Σημείωση:** Όταν χρησιμοποιείτε την ενσύρματη λειτουργία, το BT δεν μπορεί να ξεκινήσει κανονικά. Αποσυνδέστε το καλώδιο ήχου για να ξεκινήσετε και να χρησιμοποιήσετε κανονικά τα ακουστικά.*
Ενώ εργάζεστε σε λειτουργία γραμμής, τα κουμπιά έντασης ήχου "+" και "-" δεν λειτουργούν.

Σύνδεση BT Mode
Μετά την ενεργοποίηση των ακουστικών, η ενδεικτική λυχνία θα αναβοσβήνει εναλλάξ μεταξύ κόκκινου και μπλε. Ενεργοποιήστε τη λειτουργία BT της συσκευής σας, αναζητήστε το όνομα της συσκευής BT των ακουστικών "OnRiff 4" και κάντε κλικ στο "OnRiff 4" για να συνδεθείτε. Μόλις συνδεθεί επιτυχώς, το μπλε φως θα παραμένει αναμμένο συνεχώς και κατά την αναπαραγωγή μουσικής, το μπλε φως θα αναβοσβήνει αργά.

Μέθοδος σύνδεσης ένα προς δύο
1 .Πατήστε το κουμπί λειτουργίας για 3 δευτερόλεπτα ενώ τα ακουστικά είναι απενεργοποιημένα για να τα θέσετε σε λειτουργία σύζευξης και, στη συνέχεια, συνδεθείτε στο πρώτο κινητό τηλέφωνο.
2. Απενεργοποιήστε τη λειτουργία BT του πρώτου συνδεδεμένου κινητού τηλεφώνου, βάλτε τα ακουστικά σε λειτουργία σύζευξης και, στη συνέχεια, συνδεθείτε στο δεύτερο κινητό τηλέφωνο.
3. Ενεργοποιήστε το BT στο πρώτο κινητό τηλέφωνο και συνδέστε χειροκίνητα τα ακουστικά στο κινητό τηλέφωνο.

Εκκαθάριση πληροφοριών ζεύξης
Ενώ δεν είστε σε κλήση, πατήστε και κρατήστε πατημένο ταυτόχρονα τα κουμπιά αύξησης και μείωσης της έντασης για 3 δευτερόλεπτα.

Αυτόματη απενεργοποίηση και επανασύνδεση από απόσταση
Όταν τα ακουστικά βγουν εκτός εμβέλειας, η σύνδεση θα αποσυνδεθεί. Εάν επιστρέψουν στην περιοχή BT εντός 5 λεπτών, θα επανασυνδεθούν αυτόματα. Εάν τα ακουστικά δεν επιστρέψουν στην έγκυρη περιοχή σύνδεσης BT εντός 5 λεπτών, θα σβήσουν αυτόματα.

Αντιμετώπιση προβλημάτων

Σφάλμα:	Λύση:
Τα ακουστικά δεν μπορούν να συνδεθούν	Βεβαιωθείτε ότι τα ακουστικά είναι φορτισμένα. Βεβαιωθείτε ότι οι συσκευές είναι συνδεδεμένες και ότι η λειτουργία BT στη συσκευή σας είναι ενεργοποιημένη. Απενεργοποιήστε τα ακουστικά και μετά ενεργοποιήστε τα ξανά. Βεβαιωθείτε ότι τα ακουστικά έχουν καθοριστεί ως συσκευή εξόδου ήχου. Επαναφέρετε τις εργοστασιακές ρυθμίσεις και επανασυνδεθείτε.
Παραμορφωμένος ήχος	Μετακινήστε τα ακουστικά πιο κοντά στη συσκευή. Ελέγξτε τη διαθεσιμότητα ασύρματων σημάτων, τα οποία μπορούν να προκαλέσουν παρεμβολές, κοντά στα ακουστικά και τη συσκευή σας. Ρυθμίστε την ένταση του ήχου στα ακουστικά και τη συσκευή σας. Απενεργοποιήστε τα ακουστικά και μετά ενεργοποιήστε τα ξανά. Επαναφέρετε τις εργοστασιακές ρυθμίσεις και επανασυνδεθείτε.

Εάν οι παραπάνω ενέργειες δεν συμβάλλουν στην επίλυση του προβλήματος, παρακαλούμε επικοινωνήστε με την ομάδα υποστήριξης της Canyon: **canyon.eu/user-help-desk.**

ΟΔΗΓΙΕΣ ΑΣΦΑΛΕΙΑΣ
Διαβάστε προσεκτικά και ακολουθήστε όλες τις οδηγίες πριν χρησιμοποιήσετε αυτό το προϊόν.
1. Μην εκθέτετε τη συσκευή σε υπερβολική υγρασία, νερό ή σκόνη. Μην την εγκαθιστάτε σε χώρους με υψηλή υγρασία και σκόνη.
2. Μην εκθέτετε τη συσκευή σε θερμότητα: μην την τοποθετείτε κοντά σε συσκευές θέρμανσης και μην την εκθέτετε σε άμεσο ηλιακό φως.
3. Το προϊόν πρέπει να συνδέεται μόνο με την πηγή τροφοδοσίας του τύπου που αναφέρεται στο εγχειρίδιο λειτουργίας.
4. Ποτέ μην ψεκάζετε υγρά καθαριστικά. Χρησιμοποιήστε μόνο στεγνά πανιά για τον καθαρισμό της συσκευής.

ΠΡΟΦΥΛΑΞΕΙΣ
1) Η χρήση ακουστικών σε υψηλή ένταση ήχου για μεγάλο χρονικό διάστημα μπορεί να προκαλέσει προσωρινή ή μόνιμη απώλεια ακοής.
2) Απαγορεύεται η αφαίρεση της θήκης από τη συσκευή. Δεν συνιστάται η προσπάθεια επισκευής αυτής της συσκευής και προκαλεί απώλεια εγγύησης.

ΕΓΓΥΗΣΗ
Η περίοδος εγγύησης ξεκινά από την ημέρα αγοράς του προϊόντος από τον εξουσιοδοτημένο πωλητή της Canyon. Η ημερομηνία αγοράς είναι αυτή που αναγράφεται στην απόδειξη πώλησης ή στο δελτίο αποστολής. Κατά τη διάρκεια της περιόδου εγγύησης, η επισκευή, η αντικατάσταση ή η επιστροφή χρημάτων για την αγορά πραγματοποιείται κατά την κρίση της Canyon. Για να λάβετε υπηρεσία εγγύησης, τα αγαθά πρέπει να επιστραφούν στον πωλητή στον τόπο αγοράς μαζί με την απόδειξη αγοράς (απόδειξη ή δελτίο αποστολής). 2 χρόνια εγγύηση από την ημερομηνία αγοράς από τον καταναλωτή. Η διάρκεια ζωής είναι 2 χρόνια. Επιπλέον πληροφορίες σχετικά με τη χρήση και την εγγύηση είναι διαθέσιμες στο **canyon.eu/warranty-terms.**

Ημερομηνία κατασκευής: (βλ. στη συσκευασία). Κατασκευάστηκε στην Κίνα.

Κατασκευαστής: ASBISC Enterprises PLC, Ιαπετού 1, Άγιος Αθανάσιος, 4101, Λεμεσός, Κύπρος, +357 25 857000, asbis.com

Εισαγωγέας: ASBISC HELLAS SINGLE MEMBER SA, Ελευθερίου Βενιζέλου 132, Νέα Ιωνία, 14231, Ελλάδα. Τηλ.: +30-2102-719-100, www.asbis.gr.

Εάν έχετε οποιεσδήποτε ερωτήσεις πριν επιστρέψετε τη συσκευή στο κατάστημα, παρακαλούμε στείλτε μας email στο **support@canyon.eu** ή μπορείτε να συνομιλήσετε μαζί μας στην ιστοσελίδα **canyon.eu/user-help-desk**.

Σύμφωνα με τους τοπικούς κανονισμούς, το προϊόν σας και/ή η μπαταρία του πρέπει να απορρίπτονται ξεχωριστά από τα οικιακά απορρίμματα. Όταν αυτό το προϊόν φτάσει στο τέλος της ζωής του, παρακαλούμε να το μεταφέρετε σε έναν χώρο ανακύκλωσης που έχει οριστεί από τις τοπικές αρχές.

EST

Funktsioonid:
- Kõrvapealsed kõrvaklapid OnRiff 4.
- Juht: 40 mm;
- Sagedusvahemik: 20 Hz - 20 KHz;
- Takistus: 32Ω ± 15%;
- Kõlari tundlikkus: 117 ± 3db
- Mikrofoni tundlikkus: -42 ± 3 DB;
- Aku mahutavus: 500 mAh;
- Edastusvõimsus kanali kohta: <20 mW.

LED indikaatorid

Sidumisrežiim	Sinine ja punane tuli vilguvad vaheldumisi
Toide sisse	Sinine LED jääb sidumisrežiimi sisenedes pidevalt põlema
Ooterežiim	Sinine LED jääb sidumisrežiimi sisenedes pidevalt põlema
Madal aku olek	Punane LED vilgub 3 korda iga 10 sekundi järel
Laadimisrežiim	Punane LED jääb laadimise ajal põlema, täislaadimisel kustub

Põhilised nuppude toimingud BT kõrvaklappide jaoks

Toide sisse
Vajutage pikalt ⏻ toitenuppu 3 sekundit. Kõrvaklappide sinine LED-tuli põleb 2 sekundit, näidates, et see on sisse lülitatud, ja lülitub automaatselt sidumisrežiimi, kusjuures BT indikaator vilgub vaheldumisi punaselt ja siniselt.

Toide välja
Vajutage pikalt ⏻ toitenuppu 3 sekundit. Kõrvaklapid lülituvad välja ja punane LED jääb põlema 2 sekundiks enne väljalülitamist.

Helitugevuse reguleerimine
Vajutage lühidalt plussnuppu: Suurendab helitugevust. Vajutage lühidalt miinusnuppu: Vähendab helitugevust.

Laulu valik
Vajutage pikalt miinusnuppu – hüppab eelmisele loole.
Vajutage pikalt plussnuppu + Liigub järgmise loo juurde.

Esita/peata/vasta kõne
Lühike vajutus muusika esitamise ajal ⏻ Peatab muusika.
Lühike vajutus, kui muusika on peatatud ⏻ Jätkab muusika esitamist.
Lühike vajutus sissetuleva kõne korral ⏻ Vastab kõnele.
Lühike vajutus kõne ajal ⏻ Lõpetab käimasoleva kõne.
Sissetuleva kõne korral pikk vajutus ⏻ Keeldub kõnest.
Topeltklõps ⏻ Valib uuesti viimase sissetuleva kõne numbri.
Kui kõrvaklappides mängib muusikat, saab puutealal topeltklõpsuga taasesitust/pausi juhtida.
Sissetuleva kõne ajal topeltklõps puutealal saab kõnele vastata või kõne lõpetada.

Kõrvaklappide laadimine
Kui aku on tühi, kasutage laadimiseks umbes 2 tundi USB-laadimiskaablit. Laadimise ajal lülituvad kõrvaklapid automaatselt välja. Laadimise ajal põleb punane märgutuli pidevalt ja täislaadimisel punane tuli kustub.

Aku mahtuvuse olek
Kui kõrvaklapid on ühendatud iOS-i seadmega, kuvatakse ekraani paremas ülanurgas kõrvaklappide praegune aku olek.

Line-in režiim
Kui helikaabel on sisestatud, lülituvad kõrvaklapid automaatselt välja.
***Märge:** Juhtmega režiimi kasutamisel ei saa BT-d normaalselt käivitada. Kõrvaklappide tavapäraseks käivitamiseks ja kasutamiseks eemaldage helikaabel.*
Režiimirežiimis töötamise ajal helitugevuse nupud "+" ja "-" ei tööta.

BT-režiimi ühendus
Pärast kõrvaklappide sisselülitamist vilgub märgutuli vaheldumisi punase ja sinise värviga. Lülitage oma seadme BT-funktsioon sisse, otsige kõrvaklappide BT-seadme nime "OnRiff 4" ja klõpsake ühendamiseks nuppu "OnRiff 4". Pärast edukat ühendamist jääb sinine tuli pidevalt põlema ja muusika taasesituse ajal vilgub sinine tuli aeglaselt.

Üks-kaks ühendamise meetod
1. Vajutage 3 sekundit toitenuppu, kui kõrvaklapid on välja lülitatud, et lülitada need sidumisrežiimi, seejärel looge ühendus esimese mobiiltelefoniga.
2. Lülitage esimese ühendatud mobiiltelefoni BT-funktsioon välja, lülitage kõrvaklapid sidumisrežiimi ja looge seejärel ühendus teise mobiiltelefoniga.
3. Lülitage BT sisse esimesel mobiiltelefonil ja ühendage kõrvaklapid mobiiltelefoniga käsitsi.

Sidumisteabe kustutamine
Kui parajasti kõne ei ole, vajutage samaaegselt ja hoidke 3 sekundit all helitugevuse suurendamise ja vähendamise nuppe.

Automaatne väljalülitamine ja taasühendamine vahemaa tagant
Kui kõrvaklapid väljuvad levialast, katkeb ühendus. Kui nad naasevad BT levialasse 5 minuti jooksul, loovad nad automaatselt uuesti ühenduse. Kui kõrvaklapid ei naase 5 minuti jooksul kehtivasse BT-ühendusvahemikku, lülituvad need automaatselt välja.

Veaotsing

Viga:	Lahendus:
Kõrvaklappe ei saa ühendada	Veenduge, et kõrvaklapid on laetud. Veenduge, et seadmed on ühendatud ja BT-funktsioon teie seadmes on SEES. Lülitage kõrvaklapid välja ja seejärel uuesti sisse. Veenduge, et kõrvaklapid on määratud heliväljundseadmeks. Lähtestage tehaseseaded ja ühendage uuesti.
Moonutatud heli	Liigutage kõrvaklapid seadmele lähemale. Kontrollige peakomplekti ja seadme läheduses häireid tekitavate juhtmevabade signaalide saadavust. Reguleerige kõrvaklappide ja seadme helitugevust. Lülitage kõrvaklapid välja ja seejärel uuesti sisse. Lähtestage tehaseseaded ja ühendage uuesti.

Kui ülaltoodud loetelus toodud tegevused ei aita probleemi lahendamisele kaasa, võtke palun ühendust CANYONi tugimeeskonnaga aadressil **canyon.eu/user-help-desk.**

OHUTUSJUHISED
Enne toote kasutamist lugege hoolikalt läbi ja järgige kõiki juhiseid.
1. Ärge pange seadet kokku liigse niiskuse, vee või tolmuga. Ärge paigaldage kõrge niiskuse ja tolmuga ruumidesse.
2. Ärge pange seadet kuumuse kätte: ärge asetage seda kütteseadmete lähedusse ja ärge pange seda otsese päikesekiirguse kätte.
3. Toode tuleb ühendada ainult kasutusjuhendis näidatud tüüpi toiteallikaga.
4. Ärge kunagi pihustage vedelaid puhastusvahendeid. Puhastage seadet ainult lapiga.

ETTEVAATUSABINÕUD
1) Kõrvaklappide pikaajaline kasutamine suurel helitugevusel võib põhjustada ajutist või püsivat kuulmiskaotust.
2) Korpuse eemaldamine seadmest on keelatud. Seda seadet ei soovitata parandada ja see põhjustab garantii kaotamise.

GARANTSIOON
Garantiiaeg algab alates toote ostmise päevast CANYONi volitatud MÜÜJALT. Ostukuupäev on müügikviitungil või saatelehel märgitud kuupäev. Garantiiperioodi jooksul toimub ostu parandamine, asendamine või tagasimaksmine CANYONi äranägemisel. Garantiiteenuse saamiseks tuleb kaup koos ostutõendiga (kviitung või veokiri) tagastada Müüjale ostukohas. 2-aastane garantii alates tarbija ostukuupäevast. Kasutusaeg on 2 aastat. Lisateave kasutamise ja garantii kohta on kättesaadav aadressil **canyon.eu/warranty-terms.**

Valmistamise kuupäev: (vt pakendil). Valmistatud Hiinas.

Tootja: ASBISC Enterprises PLC, Iapetou, 1, Agios Athanasios, 4101, Limassol, Küpros, +357 25 857000, asbis.com

Kui teil on küsimusi, saatke meile e-kirja aadressil **support@canyon.eu** või vestle meiega aadressil **canyon.eu/user-help-desk**, enne kui te oma seadme kauplusesse viima hakkat.

Vastavalt kohalikele eeskirjadele tuleb teie toode ja/või selle aku kodumajapidamisjäätmetest eraldi ära visata. Kui selle toote kasutusiga on lõppenud, viige see kohalike ametiasutuste määratud ringlussevõtukohti.

FRA

Caractéristiques :
- Casque supra-auriculaire OnRiff 4.
- Conducteur: 40 millimètres ;
- Gamme de fréquences: 20 Hz - 20 kHz ;
- Impédance : 32 Ω ± 15 % ;
- Sensibilité des haut-parleurs : 117 ± 3 dB
- Sensibilité du microphone : -42 ± 3 DB ;
- Capacité de la batterie: 500 mAh ;
- Puissance d'émission par canal : <20 mW.

Indicateurs LED

Mode d'appariement	Les lumières bleues et rouges clignotent alternativement
Allumer	La LED bleue reste allumée en continu en mode d'appairage
Mode veille	La LED bleue reste allumée en continu en mode d'appairage
État de batterie faible	La LED rouge clignote 3 fois toutes les 10 secondes
Mode de charge	La LED rouge reste allumée pendant la charge et s'éteint une fois complètement chargée

Opérations de base des boutons pour les écouteurs BT

Allumer
Appuyez longuement ⏻ sur le bouton d'alimentation pendant 3 secondes. La LED bleue du casque restera allumée pendant 2 secondes, indiquant la mise sous tension, et il entrera automatiquement en mode d'appairage, avec l'indicateur BT clignotant alternativement en rouge et en bleu.

Éteindre
Appuyez longuement ⏻ sur le bouton d'alimentation pendant 3 secondes. Le casque s'éteindra, la LED rouge restant allumée pendant 2 secondes avant de s'éteindre.

Réglage du volume
Appuyez brièvement sur le bouton plus : Augmente le volume. Appuyez brièvement sur le bouton moins : Diminue le volume.

Sélection de chansons
Appuyez longuement sur le bouton moins - Passe à la chanson précédente.
Appuyez longuement sur le bouton plus + Passe à la chanson suivante.

Lecture/Pause/Répondre à un appel
Appui court pendant la lecture de la musique ⏻ Met la musique en pause.
Appui court pendant que la musique est en pause ⏻ Reprise de la musique.
Appui court lorsqu'il y a un appel entrant. ⏻ Répond à l'appel.
Appui court pendant un appel ⏻ Raccroche l'appel en cours.
Appui long lorsqu'il y a un appel entrant. ⏻ Rejette l'appel.
Double-cliquez ⏻ Recompose le dernier numéro d'appel entrant.
Pendant que la musique joue sur les écouteurs, un double-clic sur la zone tactile peut contrôler la lecture/pause.
Lors d'un appel entrant, un double-clic sur la zone tactile peut répondre ou mettre fin à l'appel.

Chargement des écouteurs
Lorsque la batterie est faible, veuillez utiliser le câble de chargement USB pour charger pendant environ 2 heures. Pendant le processus de chargement, les écouteurs s'éteindront automatiquement. Pendant la charge, le voyant rouge reste allumé en continu et une fois complètement chargé, le voyant rouge s'éteint.

État de la capacité de la batterie
Lorsque les écouteurs sont connectés à un appareil iOS, l'état actuel de la batterie des écouteurs sera affiché dans le coin supérieur droit de l'écran.

Mode d'entrée en ligne
Lorsqu'un câble audio est inséré, les écouteurs s'éteignent automatiquement.
***Note:** Lors de l'utilisation du mode filaire, BT ne peut pas être démarré normalement. Veuillez débrancher le câble audio pour démarrer et utiliser les écouteurs normalement.*
Lorsque vous travaillez en mode ligne, les boutons de volume « + » et « - » ne sont pas fonctionnels.

Connexion en mode BT
Après avoir allumé le casque, le voyant clignote alternativement entre le rouge et le bleu. Activez la fonction BT de votre appareil, recherchez le nom de l'appareil BT du casque « OnRiff 4 » et cliquez sur « OnRiff 4 » pour vous connecter. Une fois la connexion réussie, la lumière bleue restera allumée en continu et pendant la lecture de musique, la lumière bleue clignotera lentement.

Méthode de connexion un à deux
1. Appuyez sur le bouton d'alimentation pendant 3 secondes lorsque les écouteurs sont éteints pour les mettre en mode appairage, puis connectez-vous au premier téléphone mobile. 2. Désactivez la fonction BT du premier téléphone mobile connecté, mettez les écouteurs en mode d'appairage, puis connectez-vous au deuxième téléphone mobile. 3. Activez BT sur le premier téléphone mobile et connectez manuellement les écouteurs au téléphone mobile.

Effacement des informations de couplage
Lorsque vous n'êtes pas en cours d'appel, maintenez enfoncés simultanément les boutons d'augmentation et de diminution du volume pendant 3 secondes.

Arrêt automatique et reconnexion à distance
Lorsque les écouteurs sont hors de portée, la connexion sera déconnectée. S'ils reviennent à la portée BT dans les 5 minutes, ils se reconnecteront automatiquement. Si les écouteurs ne reviennent pas à la plage de connexion BT valide dans les 5 minutes, ils s'éteindront automatiquement.

Dépannage

Faute:	Solution:
Les écouteurs ne peuvent pas se connecter	Assurez-vous que les écouteurs sont chargés. Assurez-vous que les appareils sont connectés et que la fonction BT de votre appareil est activée. Éteignez les écouteurs, puis rallumez-les. Assurez-vous que le casque est spécifié comme périphérique de sortie audio. Réinitialisez les paramètres d'usine et reconnectez-vous.
Son déformé	Rapprochez les écouteurs de l'appareil. Vérifiez la disponibilité des signaux sans fil, susceptibles de créer des interférences, à proximité de votre casque et de votre appareil. Réglez le volume sonore de vos écouteurs et de votre appareil. Éteignez le casque, puis rallumez-le. Réinitialisez les paramètres d'usine et reconnectez-vous.

Si les actions de la liste ci-dessus ne permettent pas de résoudre le problème, veuillez contacter l'équipe d'assistance sur le site CANYON **canyon.eu/user-help-desk.**

CONSIGNES DE SÉCURITÉ
Lisez attentivement et suivez toutes les instructions avant d'utiliser ce produit. 1. N'exposez pas l'appareil à une humidité excessive, à l'eau ou à la poussière. Ne pas installer dans des pièces où l'humidité et la poussière sont élevées. 2. Ne pas exposer l'appareil à la chaleur : ne pas le placer à proximité d'appareils de chauffage et ne pas l'exposer aux rayons directs du soleil. 3. Le produit doit être connecté à la source d'alimentation électrique du type indiqué dans le manuel d'utilisation uniquement. 4. Ne jamais pulvériser de détergents liquides. Nettoyez l'appareil avec un chiffon uniquement.

PRÉCAUTIONS
1) L'utilisation prolongée d'un casque à volume élevé peut entraîner une perte auditive temporaire ou permanente.
2) Il est interdit de retirer le boîtier de l'appareil. Il n'est pas recommandé de tenter de réparer cet appareil et entraînerait une perte de garantie.

GARANTIE
La période de garantie commence le jour de l'achat du produit auprès du VENDEUR autorisé CANYON. La date d'achat est la date indiquée sur votre ticket de caisse ou sur la lettre de transport. Pendant la période de garantie, la réparation, le remplacement ou le de l'achat sera effectué à la discrétion de CANYON. Pour bénéficier du service de garantie, les marchandises doivent être renvoyées au vendeur sur le lieu d'achat, accompagnées de la preuve d'achat (ticket de caisse ou lettre de voiture). 2 ans de garantie à partir de la date d'achat par le consommateur. La durée de vie est de 2 ans. Des informations supplémentaires sur l'utilisation et la garantie sont disponibles à l'adresse suivante : **canyon.eu/warranty-terms.**

Date de fabrication: (voir sur l'emballage). Fabriqué en Chine.

Fabricant: ASBISC Enterprises PLC, Iapetou, 1, Agios Athanasios, 4101, Limassol, Chypre, +357 25 857000, asbis.com

Si vous avez des questions, veuillez nous envoyer un courriel à **support@canyon.eu** ou discuter avec nous sur **canyon.eu/user-help-desk** avant d'apporter votre appareil au magasin.

Selon la réglementation locale, votre produit et/ou sa batterie doivent être éliminés séparément des déchets ménagers. Lorsque ce produit a atteint la fin de sa vie utile, apportez-le à un centre de recyclage désigné par les autorités locales.

HUN

Jellemzők:
- Fülre helyezhető OnRiff 4 fejhallgató.
- Sofőr: 40 mm;
- Frekvenciatartomány: 20 Hz - 20 KHz;
- Impedancia: 32Ω ± 15%;
- Hangszóró érzékenysége: 117 ± 3db
- Mikrofon érzékenység: -42 ± 3 DB;
- Akkumulátor-kapacitás: 500 mAh;
- Csatornánkénti átviteli teljesítmény: <20 mW.

LED kijelzők

Párosítási mód	Kék és piros fények felváltva villognak
Bekapcsolás	A kék LED folyamatosan világít, amikor párosítási módba lép
Készenléti mód	A kék LED folyamatosan világít, amikor párosítási módba lép
Alacsony akkumulátor állapot	A piros LED 10 másodpercenként háromszor felvillan
Töltési mód	A piros LED töltés közben égve marad, teljesen feltöltött állapotban kialszik

Alapvető gombműveletek BT fejhallgatókhoz

Bekapcsolás
Nyomja meg hosszan a bekapcsológombot ⏻ 3 másodpercig. A fejhallgató kék LED-je 2 másodpercig égve marad, jelezve, hogy be van kapcsolva, és automatikusan párosítási módba lép, miközben a BT jelzőfény felváltva pirosan és kéken villog.

Kikapcsolni
Nyomja meg hosszan a bekapcsológombot ⏻ 3 másodpercig. A fejhallgató kikapcsol, és a piros LED 2 másodpercig égve marad, mielőtt kikapcsol.

Hangerő beállítása
Nyomja meg röviden a plusz gombot: Növeli a hangerőt. Röviden nyomja meg a mínusz gombot: Csökkenti a hangerőt.

Dal válogatás
Tartsa lenyomva a mínusz gombot - Ugrás az előző dalra.
Nyomja meg hosszan a plusz gombot + Ugrás a következő dalra.

Lejátszás/Szünet/Hívásfogadás
Rövid megnyomás zenelejátszás közben ⏻ Szünetelteti a zenét.
Rövid megnyomás, miközben a zene szünetel ⏻ A zene lejátszásának folytatása.
Rövid megnyomás bejövő hívás esetén ⏻ Hívás fogadása.
Rövid megnyomás hívás közben ⏻ Leteszi az aktuális hívást.
Hosszan lenyomva, ha bejövő hívás érkezik ⏻ Elutasítja a hívást.
Dupla kattintás ⏻ Újratárcsázza az utolsó bejövő hívás számát.
Miközben zene szól a fejhallgatón, az érintési területre duplán kattintva vezérelheti a lejátszást/szünetet.
Bejövő hívás közben az érintési területre duplán kattintva fogadhatja vagy befejezheti a hívást.

Fejhallgató töltés
Ha az akkumulátor lemerült, kérjük, használja az USB töltőkábelt a töltéshez körülbelül 2 órán keresztül. A töltési folyamat során a fejhallgató automatikusan kikapcsol. Töltés közben a piros jelzőfény folyamatosan világít, teljesen feltöltött állapotban pedig kialszik.

Akkumulátor kapacitás állapota
Ha a fejhallgatót iOS-eszközhöz csatlakoztatja, a fejhallgató aktuális akkumulátor-állapota megjelenik a képernyő jobb felső sarkában.

Line-in mód
Ha audiokábelt csatlakoztat, a fejhallgató automatikusan kikapcsol.
***Jegyzet:** Vezetékes mód használata esetén a BT nem indítható el normálisan. A fejhallgató normál indításához és használatához húzza ki az audiokábelt.*
Soros bemeneti üzemmódban a „+" és „-" hangerőgombok nem működnek.

BT módú csatlakozás
A fejhallgató bekapcsolása után a jelzőfény felváltva pirosan és kéken villog. Kapcsolja be a készülék BT funkcióját, keresse meg a fejhallgató BT-eszköznevét „OnRiff 4", majd kattintson az „OnRiff 4" elemre a csatlakozáshoz. Sikeres csatlakozás után a kék fény folyamatosan világít, zenelejátszás közben pedig a kék fény lassan villog.

Egy-két csatlakozási módszer
1. Nyomja le 3 másodpercig a bekapcsológombot, amíg a fejhallgató ki van kapcsolva, hogy párosítási módba lépjen, majd csatlakoztassa az első mobiltelefonhoz.
2. Kapcsolja ki az első csatlakoztatott mobiltelefon BT funkcióját, állítsa a fejhallgatót párosítási módba, majd csatlakoztassa a második mobiltelefonhoz.
3. Kapcsolja be a BT-t az első mobiltelefonon, és kézzel csatlakoztassa a fejhallgatót a mobiltelefonhoz.

Párosítási információk törlése
Hívás közben egyszerre nyomja meg és tartsa lenyomva 3 másodpercig a hangerő növelése és a hangerő csökkentése gombokat.

Automatikus kikapcsolás és újracsatlakozás távolról
Ha a fejhallgató hatótávolságon kívülre kerül, a kapcsolat megszakad. Ha 5 percen belül visszatérnek a BT tartományba, automatikusan újracsatlakoznak. Ha a fejhallgató 5 percen belül nem tér vissza az érvényes BT csatlakozási tartományba, automatikusan kikapcsol.

Hibaelhárítás

Hiba:	Megoldás:
A fejhallgató nem csatlakozik	Győződjön meg arról, hogy a fejhallgató fel van töltve. Győződjön meg arról, hogy az eszközök csatlakoztatva vannak, és a BT funkció be van kapcsolva az eszközön. Kapcsolja ki, majd kapcsolja be újra a fülhallgatókat. Győződjön meg arról, hogy a fejhallgató hangkimeneti eszközként van megadva. Állítsa vissza a gyári beállításokat, és csatlakoztassa újra.
Torz hang	Vigye közelebb a fejhallgatót a készülékhez. Ellenőrizze a vezeték nélküli jelek elérhetőségét, amelyek interferenciát okozhatnak a headset és az eszköz közelében. Állítsa be a hangerőt a fejhallgatón és az eszközön. Kapcsolja ki, majd kapcsolja be újra a fejhallgatót. Állítsa vissza a gyári beállításokat, és csatlakoztassa újra.

Ha a fenti listán szereplő intézkedések nem segítenek a probléma megoldásában, kérjük, forduljon a CANYON с a **canyon.eu/user-help-desk címen.**

BIZTONSÁGI UTASÍTÁSOK
A termék használata előtt olvassa el figyelmesen és kövesse az összes utasítást.
1. Ne tegye ki a készüléket túlzott nedvességnek, víznek vagy pornak. Ne telepítse magas páratartalmú és poros helyiségekben.
2. Ne tegye ki a készüléket hőnek: ne helyezze fűtőberendezések közelébe, és ne tegye ki közvetlen napsugárzásnak.
3. A terméket csak a kezelési útmutatóban megadott típusú áramforráshoz szabad csatlakoztatni.
4. Soha ne permetezzen folyékony tisztítószereket. A készüléket csak ronggyal tisztítsa.

ÓVINTÉZKEDÉSEK
1) Ha a fejhallgatót hosszú ideig nagy hangerőn használja, átmeneti vagy végleges halláskárosodást okozhat.
2) Tilos a tokot eltávolítani a készülékről. A készülék javításának megkísérlése nem javasolt, és a garancia elvesztését okozza.

GARANCIA
A jótállási időszak a terméknek a CANYON hivatalos ELADÓTÓL történő megvásárlásának napjától kezdődik. A vásárlás dátuma az értékesítési bizonylaton vagy a fuvarlevélen feltüntetett dátum. A jótállási időszak alatt a CANYON saját belátása szerint végzi el a javítást, cserét vagy a vásárlás árának visszatérítését. A jótállási szolgáltatás igénybevételéhez az árut a vásárlás helyére kell visszaküldeni az Eladónak a vásárlást igazoló bizonylattal (nyugta vagy szállítólevél) együtt. 2 év garancia a fogyasztó általi vásárlástól számítva. Az élettartam 2 év. A használatra és a garanciára vonatkozó további információk a **canyon.eu/warranty-terms** weboldalon találhatók.

Gyártás dátuma: (lásd a csomagoláson). Kínában készült.

Gyártó: ASBISC Enterprises PLC, Iapetou, 1, Agios Athanasios, 4101, Limassol, Ciprus, +357 25 857000, asbis.com

Ha bármilyen kérdése van, kérjük, küldjön egy e-mailt a **support@canyon.eu** e-mail címre, vagy írjon ránk csevegésben a **canyon.eu/user-help-desk** weboldalon, mielőtt készülékét a boltba vinné.

A helyi előírásoknak megfelelően a terméket és/vagy annak akkumulátorát a háztartási hulladéktól elkülönítve kell megsemmisíteni. Ha ez a termék elérte élettartamának végét, vigye el a helyi hatóságok által kijelölt újrahasznosító létesítménybe.

KAZ

Ерекше өзгешеліктері:
- OnRiff 4 құлаққаптары.
- Жүргізуші: 40 мм;
- Жиілік диапазоны: 20 Гц - 20 КГц;
- Кедергі: 32Ω ± 15%;
- Үндеткіштің сезімталдығы: 117 ± 3 дБ
- Микрофон сезімталдығы: -42 ± 3 дБ;
- Батарея сыйымдылығы: 500 мАч;
- Әр арнаға жіберу қуаты: <20 мВт.

Жарықдиодты индикаторлар

Жұптау режимі	Көк және қызыл шамдар кезектесіп жыпылықтайды
Қосу	Көк жарық диоды жұптастыру режиміне тұрақты түрде қосылып тұрады
Күту режимі	Көк ЖШД жұптастыру режиміне тұрақты түрде қосылып тұрады
Төмен батарея күйі	Қызыл жарық диоды әр 10 секунд сайын 3 рет жыпылықтайды
Зарядтау режимі	Қызыл жарық диоды зарядтау кезінде жанып тұрады, толық зарядталғанда өшеді

BT құлақаспаптарына арналған негізгі түйме әрекеттері

Қосу
Қуат түймесін ⏻ 3 секунд бойы ұзақ басыңыз. Құлаққаптың көк жарық диодты шамы 2 секунд бойы қосулы болып, қуаттың қосулы екенін көрсетеді және ол автоматты түрде жұптау режиміне өтеді, BT индикаторы қызыл және көк болып кезек-кезек жыпылықтайды.

Қуат көзін өшіру
Қуат түймесін ⏻ 3 секунд бойы ұзақ басыңыз. Құлаққаптар өшеді, қызыл жарық диоды өшіру алдында 2 секунд бойы жанып тұрады.

Дыбыс деңгейін реттеу
Плюс түймесін қысқаша басыңыз: Дыбыс деңгейін арттырады. Минус түймесін қысқа басыңыз: Дыбыс деңгейін төмендетеді.

Ән таңдау
Минус түймесін ұзақ басыңыз - Алдыңғы әнге өтеді.
Плюс түймесін ұзақ басып тұрыңыз + Келесі әнге өту.

Ойнату/Кідірту/Қоңырауға жауап беру
Музыка ойнап тұрғанда қысқаша басыңыз ⏻ Музыканы кідіртеді.
Музыка кідіртілген кезде қысқаша басыңыз ⏻ Музыканы жалғастырады.
Кіріс қоңырауы болған кезде қысқаша басыңыз ⏻ Қоңырауға жауап береді.
Қоңырау кезінде қысқа басыңыз ⏻ Ағымдағы қоңырауды тоқтатады.
Кіріс қоңырауы болған кезде ұзақ басыңыз ⏻ Қоңырауды қабылдамайды.
Екі рет басыңыз ⏻ Соңғы кіріс қоңырау нөмірін қайта тереді.
Құлаққапта музыка ойнап жатқанда, сенсорлық аймақты екі рет басу ойнатуды/кідіртуді басқаруға болады.
Кіріс қоңырауы кезінде сенсорлық аймақты екі рет басу қоңырауға жауап беруге немесе тоқтатуға болады.

Құлаққапты зарядтау
Батарея заряды аз болған кезде, шамамен 2 сағат зарядтау үшін USB зарядтау кабелін пайдаланыңыз. Зарядтау процесі кезінде құлаққаптар автоматты түрде өшеді. Зарядтау кезінде қызыл индикатор шамы үздіксіз жанып тұрады, ал толық зарядталған кезде қызыл шам өшеді.

Батарея сыйымдылығы күйі
Құлақаспаптар iOS құрылғысына қосылған кезде экранның жоғарғы оң жақ бұрышында құлаққаптардың ағымдағы батарея күйі көрсетіледі.

Желіге кіру режимі
Аудио кабель салынған кезде құлаққаптар автоматты түрде өшеді.
***Ескерту:** Сымды режимді пайдаланған кезде BT қалыпты түрде іске қосылмайды. Құлақаспаптарды қалыпты түрде іске қосу және пайдалану үшін аудио кабельді ажыратыңыз.*
Желіге қосу режимінде жұмыс істегенде, «+» және «-» дыбыс деңгейі түймелері жұмыс істемейді.

BT режиміне қосылу
Құлаққапты қосқаннан кейін индикатор шамы қызыл және көк арасында кезекпен жыпылықтайды. Құрылғының BT функциясын қосыңыз, құлаққаптың BT құрылғысының "OnRiff 4" атауын іздеңіз және қосылу үшін "OnRiff 4" түймесін басыңыз. Сәтті қосылғаннан кейін көк шам үздіксіз жанып тұрады, ал музыканы ойнату кезінде көк шам баяу жыпылықтайды.

Бірден екіге қосылу әдісі
1 . Құлаққаптарды жұптау режиміне қою үшін оларды өшіру кезінде қуат түймесін 3 секунд басып тұрыңыз, содан кейін бірінші ұялы телефонға қосылыңыз.
2. Бірінші қосылған ұялы телефонның BT функциясын өшіріп, құлаққаптарды жұптау режиміне қойып, екінші ұялы телефонға қосылыңыз.
3. Бірінші ұялы телефонда BT қосыңыз және құлаққапты ұялы телефонға қолмен қосыңыз.

Жұптау туралы ақпаратты тазалау
Қоңырауда болмаған кезде дыбыс деңгейін жоғарылату және азайту түймелерін бір уақытта 3 секунд басып тұрыңыз.

Қашықтықта автоматты өшіру және қайта қосу
Құлақаспаптар ауқымнан шыққанда, байланыс ажыратылады. Егер олар 5 минут ішінде BT диапазонына оралса, олар автоматты түрде қайта қосылады. Құлаққаптар жарамды BT қосылым диапазонына 5 минут ішінде оралмаса, олар автоматты түрде өшеді.

Ақаулық себебін іздеу және түзету

Кінә:	Шешімі:
Құлаққап қосыла алмайды	Құлақаспаптардың зарядталғанына көз жеткізіңіз. Құрылғылардың қосылғанын және құрылғыңыздағы BT функциясының ҚОСУЛЫ екеніне көз жеткізіңіз. Құлақаспаптарды өшіріп, қайта қосыңыз. Құлақаспаптың дыбыс шығару құрылғысы ретінде көрсетілгеніне көз жеткізіңіз. Зауыттық параметрлерді қалпына келтіріп, қайта қосыңыз.
Бұрмаланған дыбыс	Құлаққаптарды құрылғыға жақындатыңыз. Гарнитура мен құрылғының жанында кедергілер тудыруы мүмкін сымсыз сигналдардың болуын тексеріңіз. Құлаққаптар мен құрылғыдағы дыбыс деңгейін реттеңіз. Құлаққапты өшіріп, қайта қосыңыз. Зауыттық параметрлерді қалпына келтіріп, қайта қосыңыз.

Жоғарыдағы тізімдегі әрекеттер мәселені шешуге көмектеспесе, CANYON сайтындағы қолдау көрсету тобына хабарласыңыз **canyon.eu/user-help-desk.**

ҚАУІПСІЗДІК НҰСҚАУЛАРЫ
Бұл өнімді қолданар алдында мұқият оқып шығыңыз және барлық нұсқауларды орындаңыз.
1. Құрылғыны шамадан тыс ылғалға, суға немесе шаңға ұшыратпаңыз. Ылғалдылығы мен шаңы жоғары бөлмелерге орнатуға болмайды. 2. Құрылғыны қыздыруға жол бермеңіз: оны жылыту құрылғыларына жақын қоймаңыз және күн сәулесінің тікелей түсуіне жол бермеңіз. 3. Өнім тек пайдалану нұсқаулығында көрсетілген түрдегі қуат көзіне қосылуы керек. 4. Ешқашан сұйық тазалағыш жуғыш заттарды шашпаңыз. Құрылғыны тек шүберекпен тазалаңыз.

САҚТЫҚ ШАРАЛАРЫ
1) Құлаққаптарды ұзақ уақыт бойы жоғары дыбыс деңгейінде пайдалану есту қабілетінің уақытша немесе тұрақты жоғалуына әкелуі мүмкін.
2) Корпусты құрылғыдан шығаруға тыйым салынады. Бұл құрылғыны жөндеуге әрекеттену ұсынылмайды және кепілдік жоғалуына әкеледі.

КЕПІЛДІК
Кепілдік мерзімі CANYON уәкілетті сатушысынан өнімді сатып алған күннен басталады. Сатып алу күні - бұл сіздің сату түбіртегіңізде немесе жүкқұжатта көрсетілген күн. Кепілдік мерзімі ішінде жөндеу, ауыстыру немесе сатып алынған ақшаны қайтару CANYON қалауы бойынша жүзеге асырылады. Кепілдік қызметін алу үшін тауарды сатып алуды растайтын құжатпен (түбіртек немесе жүкқұжат) бірге сатып алу орнында Сатушыға қайтару қажет. Тұтынушы сатып алған күннен бастап 2 жыл кепілдік. Қызмет ету мерзімі - 2 жыл. Пайдалану және кепілдік туралы қосымша ақпаратты **canyon.eu/warranty-terms** сайтында алуға болады.

Өндірілген күні: (орамды қараңыз). Қытайда жасалған.

Өндіруші: ASBISC Enterprises PLC, Япету, 1, Агиос Афанасиос, 4101, Лимассол, Кипр, +357 25 857000, asbis.com

Егер сізде қандай да бір сұрақтар туындаса, құрылғыңызды дүкенге апармас бұрын **support@canyon.eu** электрондық поштасына немесе **canyon.eu/user-help-desk** сайтында сөйлесіңіз.

Жергілікті ережелерге сәйкес сіздің өніміңіз және/немесе оның батареясы тұрмыстық қалдықтардан бөлек жойылуы керек. Бұл өнімнің қызмет ету мерзімі аяқталғаннан кейін оны жергілікті билік тағайындаған қайта өңдеу зауытына апарыңыз.

LAV

Iespējas:
- Austiņas uz ausīm OnRiff 4.
- Vadītājs: 40 mm;
- Frekvenču diapazons: 20 Hz - 20 KHz;
- Pretestība: 32Ω ± 15%;
- Skaļruņu jutība: 117 ± 3db
- Mikrofona jutība: -42 ± 3 DB;
- Akumulatora ietilpība: 500 mAh;
- Pārraides jauda kanālā: <20 mW.

LED indikatori

Savienošanas pārī režīms	Zilās un sarkanās gaismas mirgo pārmaiņus
Ieslēgts	Zilā gaismas diode turpina degt, pārejot pārī savienošanas režīmā
Gaidīšanas režīmā	Zilā gaismas diode turpina degt, pārejot pārī savienošanas režīmā
Zems akumulatora stāvoklis	Sarkanā gaismas diode mirgo 3 reizes ik pēc 10 sekundēm
Uzlādes režīms	Sarkanā gaismas diode deg uzlādes laikā, nodziest, kad tā ir pilnībā uzlādēta

Pogu pamatdarbības BT austiņām

Ieslēgts
Turiet nospiestu ⏻ barošanas pogu 3 sekundes. Austiņu zilā gaismas diode degs 2 sekundes, norādot, ka tās ir ieslēgtas, un tās automātiski pāries savienošanas pārī režīmā, BT indikatoram pārmaiņus mirgojot sarkanā un zilā krāsā.

Izslēgt
Turiet nospiestu ⏻ barošanas pogu 3 sekundes. Austiņas izslēgsies, un sarkanā gaismas diode paliks ieslēgta 2 sekundes pirms izslēgšanas.

Skaļuma regulēšana
Īsi nospiediet plusa pogu: Palielina skaļumu. Īsi nospiediet mīnusa pogu: Samazina skaļumu.

Dziesmu izlase
Turiet nospiestu mīnusa pogu — pāriet uz iepriekšējo dziesmu.
Turiet nospiestu plusa pogu + Pāriet uz nākamo dziesmu.

Atskaņot/Pauzēt/Atbildēt uz zvanu
Īsi nospiediet mūzikas atskaņošanas laikā ⏻ Aptur mūzikas atskaņošanu.
Īsi nospiediet, kamēr mūzika ir apturēta ⏻ Atsāk mūzikas atskaņošanu.
Īsi nospiediet, kad ir ienākošs zvans ⏻ Atbild uz zvanu.
Īsi nospiediet sarunas laikā ⏻ Pārtrauc pašreizējo zvanu.
Turiet nospiestu, kad ir ienākošs zvans ⏻ Noraida zvanu.
Veiciet dubultklikšķi ⏻ Atkārtoti izsauc pēdējo ienākošā zvana numuru.
Kamēr austiņās tiek atskaņota mūzika, veiciet dubultklikšķi uz skārienjutīgā apgabala, lai kontrolētu atskaņošanu/pauzi.
Ienākoša zvana laikā, veicot dubultklikšķi uz skārienjutīgā apgabala, var atbildēt vai pārtraukt zvanu.

Austiņu uzlāde
Kad akumulators ir zems, lūdzu, izmantojiet USB uzlādes kabeli, lai uzlādētu apmēram 2 stundas. Uzlādes procesa laikā austiņas automātiski izslēgsies. Uzlādes laikā sarkanais indikators deg nepārtraukti, un, kad tas ir pilnībā uzlādēts, sarkanā gaisma nodziest.

Akumulatora jaudas statuss
Kad austiņas ir pievienotas iOS ierīcei, austiņu pašreizējais akumulatora statuss tiks parādīts ekrāna augšējā labajā stūrī.

Line-in režīms
Kad ir ievietots audio kabelis, austiņas automātiski izslēgsies.
***Piezīme:** Izmantojot vadu režīmu, BT nevar normāli startēt. Lūdzu, atvienojiet audio kabeli, lai palaistu un lietotu austiņas kā parasti.*
Strādājot līnijas režīmā, skaļuma pogas "+" un "-" nedarbojas.

BT režīma savienojums
Pēc austiņu ieslēgšanas indikatora gaisma pārmaiņus mirgos sarkanā un zilā krāsā. Ieslēdziet ierīces BT funkciju, meklējiet austiņu BT ierīces nosaukumu "OnRiff 4" un noklikšķiniet uz "OnRiff 4", lai izveidotu savienojumu. Kad savienojums ir veiksmīgi izveidots, zilā gaisma degs nepārtraukti, un mūzikas atskaņošanas laikā zilā gaisma mirgos lēni.

Viena pret diviem savienojuma metode
1. Nospiediet barošanas pogu 3 sekundes, kamēr austiņas ir izslēgtas, lai tās ieslēgtu savienošanas pārī režīmā, pēc tam izveidojiet savienojumu ar pirmo mobilo tālruni.
2. Izslēdziet pirmā pievienotā mobilā tālruņa BT funkciju, iestatiet austiņas savienošanas pārī režīmā un pēc tam izveidojiet savienojumu ar otro mobilo tālruni.
3. Pirmajā mobilajā tālrunī ieslēdziet BT un manuāli pievienojiet austiņas mobilajam tālrunim.

Pārī savienošanas informācijas notīrīšana
Kamēr neveicat zvanu, vienlaikus nospiediet un 3 sekundes turiet skaļuma palielināšanas un skaļuma samazināšanas pogas.

Automātiska izslēgšana un atkārtota savienošana no attāluma
Kad austiņas iziet ārpus diapazona, savienojums tiks atvienots. Ja tie atgriežas BT diapazonā 5 minūšu laikā, tie automātiski atjaunos savienojumu. Ja austiņas 5 minūšu laikā neatgriežas derīgajā BT savienojuma diapazonā, tās automātiski izslēgsies.

Problēmu novēršana

Kļūme:	Risinājums:
Austiņas nevar savienot	Pārliecinieties, vai austiņas ir uzlādētas. Pārliecinieties, vai ierīces ir pievienotas un BT funkcija jūsu ierīcē ir IESLĒGTA. Izslēdziet austiņas un pēc tam ieslēdziet tās vēlreiz. Pārliecinieties, vai austiņas ir norādītas kā skaņas izvades ierīce. Atiestatiet rūpnīcas iestatījumus un izveidojiet savienojumu.
Izkropļota skaņa	Pārvietojiet austiņas tuvāk ierīcei. Pārbaudiet bezvadu signālu pieejamību austiņu un ierīces tuvumā, kas var radīt traucējumus. Pielāgojiet skaņas skaļumu austiņās un ierīcē. Izslēdziet austiņas un pēc tam ieslēdziet tās vēlreiz. Atjaunojiet rūpnīcas iestatījumus un izveidojiet savienojumu.

Ja iepriekš minētajā sarakstā minētās darbības nepalīdz atrisināt problēmu, sazinieties ar atbalsta komandu CANYON vietnē **canyon.eu/user-help-desk.**

DROŠĪBAS INSTRUKCIJAS
Pirms šī produkta lietošanas rūpīgi izlasiet un ievērojiet visus norādījumus.
1. Nepakļaujiet ierīci pārmērīga mitruma, ūdens vai putekļu iedarbībai. Neuzstādiet telpās ar augstu mitruma un putekļu līmeni.
2. Nepakļaujiet ierīci karstuma iedarbībai: nenovietojiet to tuvu sildierīcēm un nepakļaujiet to tiešiem saules stariem.
3. Izstrādājums jāpievieno tikai tādam barošanas avotam, kāds norādīts lietošanas rokasgrāmatā.
4. Nekad neizsmidziniet šķidros tīrīšanas līdzekļus. Ierīci tīriet tikai ar drānu.

PIESARDZĪBAS PASĀKUMI
1) Ilgstoša austiņu lietošana lielā skaļumā var izraisīt īslaicīgu vai neatgriezenisku dzirdes zudumu.
2) Aizliegts izņemt korpusu no ierīces. Mēģinājums remontēt šo ierīci nav ieteicams, un tas izraisa garantijas zaudēšanu.

GARANTIJA
Garantijas termiņš sākas no produkta iegādes dienas no CANYON pilnvarotā PĀRDEVĒJA. Pirkšanas datums ir datums, kas norādīts pārdošanas kvītī vai pavadzīmē. Garantijas laikā remonts, nomaiņa vai kompensācija par pirkumu tiek veikta pēc CANYON ieskatiem. Lai saņemtu garantijas apkalpošanu, prece kopā ar pirkuma apliecinošu dokumentu (čeku vai preču pavadzīmi) ir jānodod atpakaļ Pārdevējam pirkuma vietā. 2 gadu garantija no dienas, kad patērētājs to iegādājies. Kalpošanas laiks ir 2 gadi. Papildu informācija par lietošanu un garantiju ir pieejama vietnē **canyon.eu/warranty-terms.**

Ražošanas datums: (skatīt uz iepakojuma). Ražots Ķīnā.

Ražotājs: ASBISC Enterprises PLC, Iapetou, 1, Agios Athanasios, 4101, Limassol, Kipra, +357 25 857000, asbis.com

Ja jums ir kādi jautājumi, pirms nogādāt ierīci veikalā, lūdzu, rakstiet mums uz **support@canyon.eu** vai sazinieties ar mums tērzēšanas vietnē **canyon.eu/user-help-desk**.

Saskaņā ar vietējiem noteikumiem jūsu izstrādājums un/vai tā akumulators jāizmet atsevišķi no sadzīves atkritumiem. Kad šī izstrādājuma kalpošanas laiks ir beidzies, nogādājiet to pārstrādes rūpnīcā, ko norādījušas vietējās iestādes.

LIT

Funkcijos:
- Per ausis dedamos ausinės OnRiff 4.
- Vairuotojas: 40 mm;
- Dažnių diapazonas: 20 Hz - 20 KHz;
- Varža: 32Ω ± 15%;
- Garsiakalbio jautrumas: 117 ± 3db
- Mikrofono jautrumas: -42 ± 3 DB;
- Baterijos talpa: 500 mAh;
- Perdavimo galia kanale: <20 mW.

LED indikatoriai

Poravimo režimas	Pakaitomis mirksi mėlyna ir raudona lemputės
Maitinimas	Mėlynas šviesos diodas nuolat dega, įjungdamas poravimo režimą
Budėjimo režimas	Mėlynas šviesos diodas nuolat dega, įjungdamas poravimo režimą
Žemos baterijos būsena	Raudonas šviesos diodas mirksi 3 kartus kas 10 sekundžių
Įkrovimo režimas	Raudonas šviesos diodas dega įkrovimo metu, užgęsta, kai visiškai įkraunamas

Pagrindinės BT ausinių mygtukų operacijos

Maitinimas
Ilgai paspauskite ⏻ maitinimo mygtuką 3 sekundes. Mėlynas ausinių šviesos diodas degs 2 sekundes, rodydamas, kad maitinimas įjungtas, ir automatiškai persijungs į susiejimo režimą, o BT indikatorius pakaitomis mirksi raudona ir mėlyna spalva.

Išjungti
Ilgai paspauskite ⏻ maitinimo mygtuką 3 sekundes. Ausinės išsijungs, o raudonas šviesos diodas degs 2 sekundes, kol išsijungs.

Garsumo reguliavimas
Trumpai paspauskite pliuso mygtuką: Padidina garsumą. Trumpai paspauskite minuso mygtuką: Sumažina garsumą.

Dainų pasirinkimas
Ilgai paspauskite minuso mygtuką – pereinama prie ankstesnės dainos.
Ilgai paspauskite pliuso mygtuką + Pereina prie kitos dainos.

Leisti / pristabdyti / atsiliepti į skambutį
Trumpai paspauskite, kol groja muzika ⏻ Pristabdo muziką.
Trumpai paspauskite, kol muzika pristabdyta ⏻ Atnaujina muzikos grojimą.
Trumpas paspaudimas, kai skambinate ⏻ Atsiliepia į skambutį.
Trumpas paspaudimas pokalbio metu ⏻ Baigiamas dabartinis skambutis.
Ilgai paspauskite, kai skambinate ⏻ Atmeta skambutį.
Dukart spustelėkite ⏻ Perrenka paskutinio įeinančio skambučio numerį.
Kol muzika groja ausinėse, dukart spustelėjus jutiklinę sritį galima valdyti grojimą / pristabdyti.
Įeinančio skambučio metu dukart spustelėjus jutiklinę sritį galima atsiliepti arba baigti skambutį.

Ausinių įkrovimas
Kai akumuliatorius išsikrovęs, naudokite USB įkrovimo laidą, kad krautumėte maždaug 2 valandas. Įkrovimo proceso metu ausinės automatiškai išsijungs. Įkrovimo metu raudona indikatoriaus lemputė šviečia nuolat, o visiškai įkrovus raudona lemputė užgęsta.

Baterijos talpos būsena
Kai ausinės prijungiamos prie iOS įrenginio, viršutiniame dešiniajame ekrano kampe bus rodoma dabartinė ausinių baterijos būsena.

Linijinis režimas
Įdėjus garso laidą, ausinės automatiškai išsijungs.
***Pastaba:** Naudojant laidinį režimą, BT negali būti įjungtas įprastai. Atjunkite garso kabelį, kad paleistumėte ir naudotumėte ausines įprastai.*
Dirbant linijiniu režimu, garsumo mygtukai „+“ ir „-“ neveikia.

BT režimo jungtis
Įjungus ausines, indikatoriaus lemputė pakaitomis mirksės raudonai ir mėlynai. Įjunkite savo įrenginio BT funkciją, suraskite ausinių BT įrenginio pavadinimą „OnRiff 4“ ir spustelėkite „OnRiff 4“, kad prisijungtumėte. Sėkmingai prijungus, mėlyna lemputė degs nuolat, o muzikos atkūrimo metu mėlyna lemputė mirksės lėtai.

„Vienas su dviem“ ryšio metodas
1. Paspauskite maitinimo mygtuką 3 sekundes, kol ausinės išjungtos, kad įjungtumėte susiejimo režimą, tada prijunkite prie pirmojo mobiliojo telefono. 2. Išjunkite pirmojo prijungto mobiliojo telefono BT funkciją, perjunkite ausines į susiejimo režimą ir prijunkite prie antrojo mobiliojo telefono. 3. Pirmame mobiliajame telefone įjunkite BT ir rankiniu būdu prijunkite ausines prie mobiliojo telefono.

Poravimo informacijos išvalymas
Kol nekalbate, vienu metu paspauskite ir 3 sekundes palaikykite garsumo didinimo ir mažinimo mygtukus.

Automatinis išjungimas ir pakartotinis prisijungimas per atstumą
Kai ausinės išeis už diapazono ribų, ryšys bus atjungtas. Jei jie grįš į BT diapazoną per 5 minutes, jie automatiškai vėl prisijungs. Jei ausinės negrįžta į galiojantį BT ryšio diapazoną per 5 minutes, jos automatiškai išsijungs.

Problemų sprendimas

Gedimas:	Sprendimas:
Ausinių negalima prijungti	Įsitikinkite, kad ausinės yra įkrautos. Įsitikinkite, kad įrenginiai yra prijungti ir BT funkcija jūsų įrenginyje įjungta. Išjunkite ausines ir vėl įjunkite. Įsitikinkite, kad ausinės nurodytos kaip garso išvesties įrenginys. Atkurkite gamyklinius nustatymus ir vėl prijunkite.
Iškraipytas garsas	Perkelkite ausines arčiau įrenginio. Patikrinkite, ar šalia ausinių ir įrenginio yra belaidžių signalų, kurie gali sukelti trikdžius. Sureguliuokite ausinių ir įrenginio garso garsumą. Išjunkite ausines ir vėl įjunkite. Atkurkite gamyklinius nustatymus ir vėl prijunkite.

Jei pirmiau pateiktame sąraše nurodyti veiksmai nepadeda išspręsti problemos, kreipkitės į palaikymo komandą CANYON svetainėje **canyon.eu/user-help-desk.**

SAUGOS INSTRUKCIJOS
Prieš naudodami šį gaminį atidžiai perskaitykite ir laikykitės visų instrukcijų.
1. Nelaikykite prietaiso per dideliame drėgmės, vandens ar dulkių kiekyje. Nemontuokite patalpose, kuriose yra didelė drėgmė ir dulkėtumas.
2. Nelaikykite prietaiso karštyje: nestatykite jo šalia šildymo prietaisų ir nelaikykite jo tiesioginiuose saulės spinduliuose.
3. Gaminys turi būti prijungtas tik prie naudojimo vadove nurodyto tipo maitinimo šaltinio.
4. Niekada nepurkškite skystų valymo priemonių. Prietaisą valykite tik šluoste.

ATSARGUMO PRIEMONĖS
1) Ilgą laiką naudojant ausines dideliu garsu, galite laikinai arba visam laikui prarasti klausą.
2) Draudžiama išimti dėklą iš įrenginio. Nerekomenduojama bandyti taisyti šio įrenginio, dėl to prarandama garantija.

GARANTIJA
Garantijos laikotarpis prasideda nuo gaminio įsigijimo iš "CANYON" įgalioto PARDAVĖJO dienos. Pirkimo data - tai data, nurodyta pirkimo kvite arba važtaraštyje. Garantijos laikotarpiu remontas, pakeitimas ar pinigų grąžinimas už pirkinį atliekamas CANYON nuožiūra. Norint gauti garantinį aptarnavimą, prekės turi būti grąžintos Pardavėjui į pirkimo vietą kartu su pirkimo įrodymu (kvitu arba važtaraščiu). 2 metų garantija nuo vartotojo įsigijimo dienos. Eksploatavimo trukmė - 2 metai. Papildomos informacijos apie naudojimą ir garantiją galima rasti adresu **canyon.eu/warranty-terms.**

Pagaminimo data: (žr. ant pakuotės). Pagaminta Kinijoje.

Gamintojas: ASBISC Enterprises PLC, Iapetou, 1, Agios Athanasios, 4101, Limasolis, Kipras, +357 25 857000, asbis.com

Kilus kokiems nors klausimams, prieš atnešdami įrenginį į parduotuvę, parašykite mums elektroniniu adresu **support@canyon.eu** arba adresu **canyon.eu/user-help-desk** esančiame pokalbyje.

Pagal vietinius teisės aktus jūsų gaminį ir (arba) jo bateriją reikia išmesti atskirai nuo buitinių atliekų. Pasibaigus šio gaminio eksploatavimo laikui, nuvežkite jį į vietos valdžios institucijų nurodytą perdirbimo įmonę.

NLD

Functies:
- Over-ear hoofdtelefoon OnRiff 4.
- Bestuurder: 40 mm;
- Frequentiebereik: 20 Hz - 20 KHz;
- Impedantie: 32 Ω ± 15%;
- Luidsprekergevoeligheid: 117 ± 3 dB
- Microfoongevoeligheid: -42 ± 3 DB;
- Batterij capaciteit: 500 mAh;
- Zendvermogen per kanaal: <20 mW.

LED-indicatoren

Koppelingsmodus	Blauwe en rode lichten knipperen afwisselend
Aanzetten	De blauwe LED blijft continu branden terwijl de koppelingsmodus wordt ingeschakeld
Standby modus	De blauwe LED blijft continu branden terwijl de koppelingsmodus wordt ingeschakeld
Lage batterijstatus	Rode LED knippert 3 keer per 10 seconden
Oplaadmodus	Rode LED blijft branden tijdens het opladen, gaat uit wanneer deze volledig is opgeladen

Basisknopbediening voor BT-hoofdtelefoons

Aanzetten
Druk de aan/uit-knop ⏻ gedurende 3 seconden lang in. De blauwe LED van de hoofdtelefoon blijft 2 seconden branden, wat aangeeft dat de hoofdtelefoon is ingeschakeld, en de hoofdtelefoon gaat automatisch naar de koppelingsmodus, waarbij de BT-indicator afwisselend rood en blauw knippert.

Uitschakelen
Druk de aan/uit-knop ⏻ gedurende 3 seconden lang in. De hoofdtelefoon wordt uitgeschakeld, waarbij de rode LED 2 seconden blijft branden voordat hij wordt uitgeschakeld.

Volumeaanpassing
Druk kort op de plusknop: Verhoogt het volume. Druk kort op de minknop: Verlaagt het volume.

Nummerselectie
Druk lang op de minknop - Springt naar het vorige nummer.
Druk lang op de plusknop + Gaat naar het volgende nummer.

Afspelen/pauzeren/oproep beantwoorden
Kort indrukken terwijl muziek wordt afgespeeld ⏻ Pauzeert de muziek.
Kort indrukken terwijl de muziek is gepauzeerd ⏻ Hervat de muziek.
Kort indrukken bij binnenkomend gesprek ⏻ Beantwoordt het gesprek.
Kort indrukken tijdens een gesprek ⏻ Hangt het huidige gesprek op.
Lang indrukken wanneer er een inkomend gesprek is ⏻ Weigert het gesprek.
Dubbelklikken ⏻ Belt het laatst inkomende oproepnummer opnieuw.
Terwijl muziek op de hoofdtelefoon wordt afgespeeld, kunt u door te dubbelklikken op het aanraakgebied het afspelen/pauzeren.
Tijdens een inkomend gesprek kunt u door dubbelklikken op het aanraakgebied het gesprek beantwoorden of beëindigen.

Koptelefoon opladen
Als de batterij bijna leeg is, gebruik dan de USB-oplaadkabel om ongeveer 2 uur op te laden. Tijdens het opladen wordt de hoofdtelefoon automatisch uitgeschakeld. Tijdens het opladen blijft het rode indicatielampje continu branden en wanneer het volledig is opgeladen, gaat het rode lampje uit.

Status batterijcapaciteit
Wanneer de hoofdtelefoon is aangesloten op een iOS-apparaat, wordt de huidige batterijstatus van de hoofdtelefoon weergegeven in de rechterbovenhoek van het scherm.

Line-in-modus
Wanneer een audiokabel wordt aangesloten, wordt de hoofdtelefoon automatisch uitgeschakeld.
***Opmerking:** Bij gebruik van de bekabelde modus kan BT niet normaal worden gestart. Koppel de audiokabel los om de hoofdtelefoon normaal te starten en te gebruiken.*
Tijdens het werken in de line-in-modus zijn de volumeknoppen "+" en "-" niet functioneel.

BT-modusverbinding
Nadat u de hoofdtelefoon hebt ingeschakeld, knippert het indicatielampje afwisselend rood en blauw. Schakel de BT-functie van uw apparaat in, zoek naar de BT-apparaatnaam van de hoofdtelefoon "OnRiff 4" en klik op "OnRiff 4" om verbinding te maken. Eenmaal succesvol aangesloten, blijft het blauwe lampje continu branden en tijdens het afspelen van muziek knippert het blauwe lampje langzaam.

Eén-op-twee-verbindingsmethode
1. Houd de aan/uit-knop 3 seconden ingedrukt terwijl de hoofdtelefoon is uitgeschakeld om deze in de koppelingsmodus te zetten en maak vervolgens verbinding met de eerste mobiele telefoon. 2. Schakel de BT-functie van de eerste verbonden mobiele telefoon uit, zet de hoofdtelefoon in de koppelingsmodus en maak vervolgens verbinding met de tweede mobiele telefoon. 3. Schakel BT in op de eerste mobiele telefoon en sluit de hoofdtelefoon handmatig aan op de mobiele telefoon.

Koppelingsinformatie wissen
Terwijl u niet aan het bellen bent, houdt u de knoppen Volume omhoog en Volume omlaag tegelijkertijd 3 seconden ingedrukt.

Automatische uitschakeling en herverbinding op afstand
Wanneer de hoofdtelefoon buiten bereik komt, wordt de verbinding verbroken. Als ze binnen 5 minuten terugkeren naar het BT-bereik, maken ze automatisch opnieuw verbinding. Als de hoofdtelefoon niet binnen 5 minuten terugkeert naar het geldige BT-verbindingsbereik, wordt deze automatisch uitgeschakeld.

Probleemoplossen

Schuld:	Oplossing:
De hoofdtelefoon kan geen verbinding maken	Zorg ervoor dat de hoofdtelefoon is opgeladen. Zorg ervoor dat de apparaten zijn aangesloten en dat de BT-functie op uw apparaat AAN staat. Schakel de oordopjes uit en vervolgens weer in. Zorg ervoor dat de hoofdtelefoon is gespecificeerd als geluidsuitvoerapparaat. Reset naar fabrieksinstellingen en maak opnieuw verbinding.
Vervormd geluid	Plaats de hoofdtelefoon dichter bij het apparaat. Controleer de beschikbaarheid van draadloze signalen die storingen kunnen veroorzaken in de buurt van uw headset en apparaat. Pas het geluidsvolume op uw hoofdtelefoon en apparaat aan. Schakel de hoofdtelefoon uit en vervolgens weer in. Reset naar fabrieksinstellingen en maak opnieuw verbinding.

Als de acties uit de bovenstaande lijst niet bijdragen aan het oplossen van het probleem, neem dan contact op met het ondersteuningsteam op de CANYON-site **canyon.eu/user-help-desk.**

VEILIGHEIDSINSTRUCTIES
Lees aandachtig alle instructies en volg ze op voordat je dit product gebruikt.
1. Stel het apparaat niet bloot aan overmatig vocht, water of stof. Niet installeren in ruimtes met een hoge luchtvochtigheid en een hoog stofgehalte. 2. Stel het apparaat niet bloot aan hitte: plaats het niet in de buurt van verwarmingstoestellen en stel het niet bloot aan directe zonnestraten. 3. Het product mag alleen worden aangesloten op de voedingsbron van het type dat wordt aangegeven in de gebruikshandleiding.4. Spuit nooit vloeibare schoonmaakmiddelen. Reinig het apparaat alleen met een doek.

VOORZORGSMAATREGELEN
1) Het langdurig gebruik van een hoofdtelefoon op een hoog volumeniveau kan tijdelijk of permanent gehoorverlies veroorzaken.
2) Het is verboden de behuizing van het apparaat te verwijderen. Pogingen om dit apparaat te repareren worden niet aanbevolen en veroorzaken garantieverlies.

GARANTIE
De garantieperiode gaat in op de dag van aankoop van het product bij de erkende verkoper CANYON. De aankoopdatum is de datum die vermeld staat op je aankoopbon of op de vrachtbrief. Tijdens de garantieperiode wordt reparatie, vervanging of terugbetaling van de aankoop uitgevoerd naar goeddunken van CANYON. Om garantieservice te krijgen, moeten de goederen worden teruggestuurd naar de Verkoper op de plaats van aankoop, samen met het aankoopbewijs (kassabon of vrachtbrief). 2 jaar garantie vanaf de datum van aankoop door de consument. De levensduur is 2 jaar. Aanvullende informatie over het gebruik en de garantie is beschikbaar op **canyon.eu/warranty-terms.**

Productiedatum: (zie op de verpakking). Gemaakt in China.

Fabrikant: ASBISC Enterprises PLC, Iapetou, 1, Agios Athanasios, 4101, Limassol, Cyprus, +357 25 857000, asbis.com

Mocht u vragen hebben, stuur ons dan een e-mail op **support@canyon.eu** of chat met ons op **canyon.eu/user-help-desk** voordat u uw apparaat naar de winkel brengt.

Volgens de plaatselijke voorschriften moeten uw product en/of de batterij gescheiden van het huisvuil worden weggegooid. Als dit product het einde van zijn levensduur heeft bereikt, breng het dan naar een recyclingbedrijf dat door de plaatselijke autoriteiten is aangewezen.

POL

Cechy:
- Słuchawki nauszne OnRiff 4.
- Kierowca: 40 mm;
- Zakres częstotliwości: 20 Hz - 20 kHz;
- Impedancja: 32 Ω ± 15%;
- Czułość głośnika: 117 ± 3 dB
- Czułość mikrofonu: -42 ± 3 DB;
- Pojemność baterii: 500 mAh;
- Moc nadawania na kanał: <20 mW.

Wskaźniki LED

Tryb parowania	Niebieskie i czerwone światła migają na przemian
Zasilanie włączone	Niebieska dioda LED świeci się stale, rozpoczynając tryb parowania
Tryb czuwania	Niebieska dioda LED świeci się stale, rozpoczynając tryb parowania
Niski stan baterii	Czerwona dioda LED miga 3 razy co 10 sekund
Tryb ładowania	Czerwona dioda LED pozostaje włączona podczas ładowania, gaśnie po pełnym naładowaniu

Podstawowe operacje na przyciskach słuchawek BT

Zasilanie włączone
Długie naciśnięcie ⏻ przycisku zasilania przez 3 sekundy. Niebieska dioda LED słuchawek pozostanie włączona przez 2 sekundy, wskazując włączenie zasilania, po czym słuchawki automatycznie przejdą w tryb parowania, a wskaźnik BT będzie migać na przemian na czerwono i niebiesko.

Wyłącz
Długie naciśnięcie ⏻ przycisku zasilania przez 3 sekundy. Słuchawki wyłączą się, a czerwona dioda LED pozostanie włączona przez 2 sekundy, po czym zgaśnie.

Regulacja głośności
Krótko naciśnij przycisk plus: Zwiększa głośność. Krótko naciśnij przycisk minus: Zmniejsza głośność.

Wybór utworu
Długie naciśnięcie przycisku minus — przejście do poprzedniego utworu.
Długie naciśnięcie przycisku plus + przejście do następnego utworu.

Odtwórz/Wstrzymaj/Odbierz połączenie
Krótkie naciśnięcie podczas odtwarzania muzyki ⏻ Wstrzymuje odtwarzanie muzyki.
Krótkie naciśnięcie, gdy muzyka jest wstrzymana. ⏻ Wznawia odtwarzanie muzyki.
Krótkie naciśnięcie, gdy nadchodzi połączenie. ⏻ Odbiera połączenie.
Krótkie naciśnięcie podczas połączenia ⏻ Rozłącza bieżące połączenie.
Długie naciśnięcie, gdy nadchodzi połączenie. ⏻ Odrzuca połączenie.
Dwukrotne kliknięcie ⏻ Ponowne wybieranie numeru ostatniego połączenia przychodzącego.
Podczas odtwarzania muzyki na słuchawkach dwukrotne kliknięcie obszaru dotykowego może sterować odtwarzaniem/pauzą.
Podczas połączenia przychodzącego dwukrotne kliknięcie obszaru dotykowego może odebrać lub zakończyć połączenie.

Ładowanie słuchawek
Gdy poziom naładowania baterii jest niski, użyj kabla ładującego USB do ładowania przez około 2 godziny. Podczas ładowania słuchawki zostaną automatycznie wyłączone. Podczas ładowania czerwona lampka kontrolna świeci się w sposób ciągły, a po całkowitym naładowaniu czerwona lampka gaśnie.

Stan pojemności baterii
Po podłączeniu słuchawek do urządzenia z systemem iOS aktualny stan baterii słuchawek będzie wyświetlany w prawym górnym rogu ekranu.

Tryb wejścia liniowego
Po podłączeniu kabla audio słuchawki automatycznie się wyłączą.
***Notatka:** W trybie przewodowym nie można normalnie uruchomić funkcji BT. Aby rozpocząć i normalnie korzystać ze słuchawek, odłącz kabel audio.*
Podczas pracy w trybie wejścia liniowego przyciski głośności „+” i „-” nie działają.

Połączenie w trybie BT
Po włączeniu słuchawek kontrolka będzie migać na przemian na czerwono i niebiesko. Włącz funkcję BT w swoim urządzeniu, wyszukaj nazwę urządzenia BT słuchawek „OnRiff 4” i kliknij „OnRiff 4”, aby się połączyć. Po pomyślnym podłączeniu niebieskie światło będzie świecić w sposób ciągły, a podczas odtwarzania muzyki będzie powoli migać.

Metoda połączenia jeden do dwóch
1. Naciśnij przycisk zasilania na 3 sekundy, gdy słuchawki są wyłączone, aby przełączyć je w tryb parowania, a następnie połącz się z pierwszym telefonem komórkowym. 2. Wyłącz funkcję BT pierwszego podłączonego telefonu komórkowego, przełącz słuchawki w tryb parowania, a następnie połącz się z drugim telefonem komórkowym. 3. Włącz BT w pierwszym telefonie komórkowym i ręcznie podłącz słuchawki do telefonu komórkowego.

Czyszczenie informacji o parowaniu
Gdy nie prowadzisz połączenia, naciśnij jednocześnie i przytrzymaj przyciski zwiększania i zmniejszania głośności przez 3 sekundy.

Automatyczne wyłączanie i ponowne podłączanie na odległość
Gdy słuchawki znajdą się poza zasięgiem, połączenie zostanie rozłączone. Jeśli w ciągu 5 minut powrócą do zasięgu BT, automatycznie połączą się ponownie. Jeśli słuchawki nie powrócą do prawidłowego zasięgu połączenia BT w ciągu 5 minut, zostaną automatycznie wyłączone.

Rozwiązywanie problemów

Wada:	Rozwiązanie:
Nie można połączyć słuchawek	Upewnij się, że słuchawki są naładowane. Upewnij się, że urządzenia są połączone, a funkcja BT w Twoim urządzeniu jest włączona. Wyłącz słuchawki dousznie, a następnie włącz je ponownie. Upewnij się, że słuchawki są określone jako urządzenie wyjściowe dźwięku. Przywróć ustawienia fabryczne i podłącz ponownie.
Zniekształcony dźwięk	Przysuń słuchawki bliżej urządzenia. Sprawdź dostępność sygnałów bezprzewodowych, które mogą powodować zakłócenia, w pobliżu zestawu słuchawkowego i urządzenia. Dostosuj głośność dźwięku w słuchawkach i urządzeniu. Wyłącz słuchawki i włącz je ponownie. Przywróć ustawienia fabryczne i podłącz ponownie.

Jeśli powyższe działania nie rozwiążą problemu, skontaktuj się z działem pomocy technicznej pod adresem Canyon **canyon.eu/user-help-desk.**

INSTRUKCJE BEZPIECZEŃSTWA
Przed rozpoczęciem korzystania z tego produktu należy uważnie przeczytać wszystkie instrukcje i postępować zgodnie z nimi.
1. Nie narażać urządzenia na nadmierne działanie wilgoci, wody lub kurzu. Nie instalować w pomieszczeniach o dużej wilgotności i zapyleniu. 2. Nie wystawiaj urządzenia na działanie wysokich temperatur: nie umieszczaj go w pobliżu urządzeń grzewczych i nie wystawiaj na bezpośrednie działanie promieni słonecznych. 3. Produkt należy podłączać wyłącznie do źródła zasilania typu wskazanego w instrukcji obsługi. 4. Nigdy nie rozpylać płynnych detergentów czyszczących. Urządzenie należy czyścić wyłącznie szmatką.

ŚRODKI OSTROŻNOŚCI
1) Używanie słuchawek przy wysokim poziomie głośności przez dłuższy czas może spowodować czasową lub trwałą utratę słuchu.
2) Zabrania się zdejmowania obudowy z urządzenia. Próba naprawy tego urządzenia nie jest zalecana i powoduje utratę gwarancji.

GWARANCJA
Okres gwarancji rozpoczyna się w dniu zakupu produktu od autoryzowanego SPRZEDAWCY CANYON. Datą zakupu jest data określona na dowodzie sprzedaży lub na liście przewozowym. W okresie gwarancyjnym naprawa, wymiana lub zwrot pieniędzy za zakupiony produkt będą realizowane według uznania firmy CANYON. Aby uzyskać serwis gwarancyjny, towary muszą zostać zwrócone Sprzedawcy w miejscu zakupu wraz z dowodem zakupu (paragonem lub listem przewozowym). 2 lata gwarancji od daty zakupu przez konsumenta. Okres użytkowania wynosi 2 lata. Dodatkowe informacje na temat użytkowania i gwarancji są dostępne na stronie **canyon.eu/warranty-terms.**

Data produkcji: (patrz na opakowaniu). Wyprodukowano w Chinach.

Producent: ASBISC Enterprises PLC, Iapetou, 1, Agios Athanasios, 4101, Limassol, Cypr, +357 25 857000, asbis.com

Jeśli masz jakiekolwiek pytania przed odesłaniem urządzenia do sklepu, napisz do nas na adres **support@canyon.eu** lub porozmawiaj z nami na czacie na stronie **canyon.eu/user-help-desk**.

Zgodnie z lokalnymi przepisami, produkt i/lub jego bateria muszą być utylizowane oddzielnie od odpadów domowych. Po zakończeniu okresu użytkowania tego produktu należy oddać go do punktu recyklingu wyznaczonego przez lokalne władze.

POR

Características:
- Fones de ouvido OnRiff 4.
- Motorista: 40mm;
- Alcance de frequência: 20 Hz - 20 KHz;
- Impedância: 32Ω ± 15%;
- Sensibilidade do alto-falante: 117±3db
- Sensibilidade do microfone: -42 ± 3 DB;
- Capacidade de carga: 500mAh;
- Potência de transmissão por canal: <20 mW.

Indicadores LED

Modo de emparelhamento	As luzes azul e vermelha piscam alternadamente
Ligar	O LED azul permanece aceso entrando no modo de emparelhamento
Modo de espera	O LED azul permanece aceso entrando no modo de emparelhamento
Estado de bateria fraca	LED vermelho pisca 3 vezes a cada 10 segundos
Modo de carregamento	O LED vermelho permanece aceso durante o carregamento, apaga quando totalmente carregado

Operações básicas de botão para fones de ouvido BT

Ligar
Pressione longamente o botão ⏻ liga/desliga por 3 segundos. O LED azul do fone de ouvido permanecerá aceso por 2 segundos, indicando que está ligado, e entrará automaticamente no modo de emparelhamento, com o indicador BT piscando em vermelho e azul alternadamente.

Desligar
Pressione longamente o botão ⏻ liga/desliga por 3 segundos. Os fones de ouvido serão desligados, com o LED vermelho permanecendo aceso por 2 segundos antes de desligar.

Ajuste de volume
Pressione rapidamente o botão mais: Aumenta o volume. Pressione rapidamente o botão menos: Diminui o volume.

Seleção de músicas
Pressione longamente o botão menos - pula para a música anterior.
Pressione longamente o botão mais + Pula para a próxima música.

Reproduzir/pausar/atender chamada
Toque curto enquanto a música está tocando ⏻ Pausa a música.
Toque curto enquanto a música está pausada ⏻ Retoma a música.
Toque curto quando há uma chamada recebida ⏻ Atende a chamada.
Toque curto durante uma chamada ⏻ Desliga a chamada atual.
Pressionar longamente quando há uma chamada recebida ⏻ Rejeita a chamada.
Clique duas vezes ⏻ Redisca o último número de chamada recebida.
Enquanto a música está tocando nos fones de ouvido, clicar duas vezes na área de toque pode controlar a reprodução/pausa.
Durante uma chamada recebida, clicar duas vezes na área de toque pode atender ou encerrar a chamada.

Carregamento de fone de ouvido
Quando a bateria estiver fraca, use o cabo de carregamento USB para carregar por cerca de 2 horas. Durante o processo de carregamento, os fones de ouvido serão desligados automaticamente. Durante o carregamento, a luz indicadora vermelha permanece acesa continuamente e, quando totalmente carregada, a luz vermelha apaga.

Status da capacidade da bateria
Quando os fones de ouvido estão conectados a um dispositivo iOS, o status atual da bateria dos fones de ouvido será exibido no canto superior direito da tela.

Modo de entrada de linha
Quando um cabo de áudio é inserido, os fones de ouvido serão desligados automaticamente.
***Observação:** Ao usar o modo com fio, o BT não pode ser iniciado normalmente. Desconecte o cabo de áudio para iniciar e usar os fones de ouvido normalmente.*
Ao trabalhar no modo line-in, os botões de volume "+" e "-" não funcionam.

Conexão do modo BT
Depois de ligar os fones de ouvido, a luz indicadora piscará alternadamente entre vermelho e azul. Ligue a função BT do seu dispositivo, procure o nome do dispositivo BT do fone de ouvido "OnRiff 4" e clique em "OnRiff 4" para conectar. Uma vez conectado com sucesso, a luz azul permanecerá acesa continuamente e, durante a reprodução da música, a luz azul piscará lentamente.

Método de conexão um para dois
1. Pressione o botão liga / desliga por 3 segundos enquanto os fones de ouvido estão desligados para colocá-los no modo de emparelhamento e, em seguida, conecte-se ao primeiro telefone celular.
2. Desligue a função BT do primeiro celular conectado, coloque os fones de ouvido no modo de emparelhamento e conecte-se ao segundo celular.
3. Ligue o BT no primeiro celular e conecte manualmente os fones de ouvido ao celular.

Limpar informações de emparelhamento
Quando não estiver em uma chamada, pressione e segure simultaneamente os botões de aumentar e diminuir volume por 3 segundos.
Desligamento e reconexão automáticos à distância
Quando os fones de ouvido ficarem fora do alcance, a conexão será desconectada. Se eles retornarem ao alcance BT dentro de 5 minutos, eles se reconectarão automaticamente. Se os fones de ouvido não retornarem ao alcance válido de conexão BT em 5 minutos, eles serão desligados automaticamente.

Solução de problemas

Falta:	Solução:
Os fones de ouvido não conseguem se conectar	Certifique-se de que os fones de ouvido estejam carregados. Certifique-se de que os dispositivos estejam conectados e que a função BT do seu dispositivo esteja LIGADA. Desligue os fones de ouvido e ligue-os novamente. Certifique-se de que os fones de ouvido sejam especificados como dispositivo de saída de som. Redefina as configurações de fábrica e reconecte.
Som distorcido	Aproxime os fones de ouvido do dispositivo. Verifique a disponibilidade de sinais sem fio, que podem causar interferências, perto do fone de ouvido e do dispositivo. Ajuste o volume do som nos fones de ouvido e no dispositivo. Desligue os fones de ouvido e ligue-os novamente. Redefina as configurações de fábrica e reconecte.

Se as acções da lista acima não contribuírem para a resolução do problema, contacte a equipa de apoio no sítio CANYON **canyon.eu/user-help-desk.**

INSTRUÇÕES DE SEGURANÇA
Ler atentamente e seguir todas as instruções antes de utilizar este produto.
1. Não exponha o aparelho a humidade excessiva, água ou poeira. Não instalar em locais com elevado nível de humidade e poeira.
2. Não exponha o aparelho ao calor: não o coloque perto de aparelhos de aquecimento e não o exponha aos raios solares directos.
3. O produto deve ser ligado apenas à fonte de alimentação eléctrica do tipo indicado no manual de instruções.
4. Nunca pulverizar detergentes de limpeza líquidos. Limpar o aparelho apenas com um pano.

PRECAUÇÕES
1) Usar fones de ouvido com volume alto por muito tempo pode causar perda auditiva temporária ou permanente.
2) É proibido retirar a caixa do aparelho. A tentativa de reparar este dispositivo não é recomendada e causa perda de garantia.

GARANTIA
O período de garantia começa no dia da compra do produto ao VENDEDOR autorizado CANYON. A data de compra é a data indicada no recibo de venda ou na carta de porte. Durante o período de garantia, a reparação, a substituição ou o reembolso da compra serão efectuados à discrição da CANYON. Para obter o serviço de garantia, as mercadorias devem ser devolvidas ao vendedor no local de compra, juntamente com a prova de compra (recibo ou conhecimento de embarque). 2 anos de garantia a partir da data de compra pelo consumidor. A vida útil é de 2 anos. Informações adicionais sobre a utilização e a garantia estão disponíveis em **canyon.eu/warranty-terms.**

Data de fabrico: (ver na embalagem). Fabricado na China.

Fabricante: ASBISC Enterprises PLC, Iapetou, 1, Agios Athanasios, 4101, Limassol, Chipre, +357 25 857000, asbis.com

Se tiver alguma dúvida, envie-nos um e-mail para **support@canyon.eu** ou fale connosco em **canyon.eu/user-help-desk** antes de levar o seu dispositivo à loja.

De acordo com os regulamentos locais, o seu produto e/ou a sua bateria devem ser eliminados separadamente do lixo doméstico. Quando este produto atingir o fim da sua vida útil, leve-o a uma instalação de reciclagem designada pelas autoridades locais.

RON

Caracteristici:
- Căști supraauriculare OnRiff 4.
- Conducător auto: 40 mm;
- Gamă de frecvență: 20 Hz - 20 KHz;
- Impedanță: 32Ω ± 15%;
- Sensibilitatea difuzorului: 117 ± 3db
- Sensibilitatea microfonului: -42 ± 3 DB;
- Capacitatea bateriei: 500 mAh;
- Putere de transmisie pe canal: <20 mW.

Indicatoare LED

Modul de asociere	Luminile albastre și roșii clipesc alternativ
Aprinde	LED-ul albastru rămâne aprins continuu intrând în modul de asociere
Mod de asteptare	LED-ul albastru rămâne aprins continuu intrând în modul de asociere
Stare baterie scăzută	LED-ul roșu clipește de 3 ori la fiecare 10 secunde
Mod de încărcare	LED-ul roșu rămâne aprins în timpul încărcării, se stinge când este complet încărcat

Operațiuni de bază ale butoanelor pentru căști BT

Aprinde
Apăsați lung butonul ⏻ de pornire timp de 3 secunde. LED-ul albastru al căștilor va rămâne aprins timp de 2 secunde, indicând pornirea, și va intra automat în modul de asociere, cu indicatorul BT intermitent în roșu și albastru alternativ.

Oprire
Apăsați lung butonul ⏻ de pornire timp de 3 secunde. Căștile se vor opri, cu LED-ul roșu rămânând aprins timp de 2 secunde înainte de a se stinge.

Reglarea volumului
Apăsați scurt butonul plus: Mărește volumul. Apăsați scurt butonul minus: Scade volumul.

Selecția cântecului
Apăsați lung butonul minus - Trece la melodia anterioară.
Apăsați lung butonul plus + trece la melodia următoare.

Redare/Pauză/Răspuns la apel
Apăsare scurtă în timpul redării muzicii ⏻ Întrerupe muzica.
Apăsare scurtă în timp ce muzica este întreruptă ⏻ Reia muzica.
Apăsare scurtă când primește un apel ⏻ Răspunde la apel.
Apăsare scurtă în timpul unui apel ⏻ Închide apelul curent.
Apăsare lungă când primește un apel ⏻ Respinge apelul.
Faceți dublu clic ⏻ Reapelează ultimul număr de apel primit.
În timp ce muzica este redată pe căști, dublu clic pe zona tactilă poate controla redarea/pauză.
În timpul unui apel de intrare, dublu clic pe zona tactilă poate răspunde sau încheia apelul.

Încărcarea căștilor
Când bateria este descărcată, vă rugăm să utilizați cablul de încărcare USB pentru a încărca aproximativ 2 ore. În timpul procesului de încărcare, căștile se vor opri automat. În timpul încărcării, indicatorul luminos roșu rămâne aprins continuu, iar când este complet încărcat, ledul roșu se stinge.

Starea capacității bateriei
Când căștile sunt conectate la un dispozitiv iOS, starea curentă a bateriei căștilor va fi afișată în colțul din dreapta sus al ecranului.

Modul Line-in
Când este introdus un cablu audio, căștile se vor opri automat.
***Notă:** Când utilizați modul cu fir, BT nu poate fi pornit normal. Vă rugăm să deconectați cablul audio pentru a porni și a utiliza căștile în mod normal.*
În timp ce lucrați în modul line-in, butoanele de volum „+” și „-” nu sunt funcționale.

Conexiune în modul BT
După pornirea căștilor, indicatorul luminos va clipi alternativ între roșu și albastru. Activați funcția BT a dispozitivului dvs., căutați numele dispozitivului BT al căștilor „OnRiff 4” și faceți clic pe „OnRiff 4” pentru a vă conecta. Odată conectat cu succes, lumina albastră va rămâne aprinsă continuu, iar în timpul redării muzicii, lumina albastră va clipi încet.

Metoda de conectare unu-la-două
1. Apăsați butonul de pornire timp de 3 secunde în timp ce căștile sunt oprite pentru a le pune în modul de asociere, apoi conectați-vă la primul telefon mobil.
2. Opriți funcția BT a primului telefon mobil conectat, puneți căștile în modul de asociere și apoi conectați-vă la al doilea telefon mobil.
3. Porniți BT pe primul telefon mobil și conectați manual căștile la telefonul mobil.

Ștergerea informațiilor de asociere
Când nu sunteți într-un apel, apăsați simultan și mențineți apăsate butoanele de creștere și de reducere a volumului timp de 3 secunde.

Oprire automată și reconectare la distanță
Când căștile ies din raza de acțiune, conexiunea va fi deconectată. Dacă revin la intervalul BT în 5 minute, se vor reconecta automat. Dacă căștile nu revin la intervalul valid de conexiune BT în decurs de 5 minute, se vor opri automat.

Depanare

Defect:	Soluție:
Căștile nu se pot conecta	Asigurați-vă că căștile sunt încărcate. Asigurați-vă că dispozitivele sunt conectate și că funcția BT a dispozitivului dvs. este PORNITĂ. Opriți căștile și apoi porniți-le din nou. Asigurați-vă că căștile sunt specificate ca dispozitiv de ieșire a sunetului. Resetați la setările din fabrică și reconectați.
Sunet distorsionat	Mutați căștile mai aproape de dispozitiv. Verificați disponibilitatea semnalelor fără fir, care pot produce interferențe, lângă căști și dispozitiv. Reglați volumul sunetului pe căști și pe dispozitiv. Opriți căștile și apoi porniți-le din nou. Resetați la setările din fabrică și reconectați.

În cazul în care acțiunile din lista de mai sus nu contribuie la rezolvarea problemei, vă rugăm să contactați echipa de asistență la site-ul CANYON **canyon.ro/user-help-desk**

INSTRUCȚIUNI DE SIGURANȚĂ
Citiți cu atenție și respectați toate instrucțiunile înainte de a utiliza acest produs.
1. Nu expuneți dispozitivul la umiditate excesivă, apă sau praf. Nu instalați în încăperi cu un nivel ridicat de umiditate și praf.
2. Nu expuneți aparatul la căldură: nu-l plasați în apropierea aparatelor de încălzire și nu-l expuneți la razele directe ale soarelui.
3. Produsul se conectează numai la sursa de alimentare cu energie electrică de tipul indicat în manualul de utilizare.
4. Nu pulverizați niciodată detergenți de curățare lichizi. Curățați dispozitivul numai cu o cârpă.

PRECAUȚII
1) Folosirea căștilor la un volum ridicat pentru o perioadă lungă de timp poate provoca pierderea temporară sau permanentă a auzului.
2) Este interzisă scoaterea carcasei din dispozitiv. Încercarea de a repara acest dispozitiv nu este recomandată și provoacă pierderea garanției

GARANȚIE
Perioada de garanție începe din ziua achiziționării produsului de la VÂNZĂTORUL autorizat CANYON. Data achiziției este data specificată pe chitanța de vânzare sau pe scrisoarea de trăsură. În timpul perioadei de garanție, repararea, înlocuirea sau rambursarea achiziției se va efectua la discreția CANYON. Pentru a obține servicii de garanție, bunurile trebuie returnate vânzătorului la locul de cumpărare, împreună cu dovada de cumpărare (chitanța sau conosamentul). garanție de 2 ani de la data achiziționării de către consumator. Durata de viață este de 2 ani. Informații suplimentare despre utilizare și garanție sunt disponibile la **canyon.ro/garantie-produse.**

Data de fabricație: (a se vedea pe ambalaj). Fabricat în China.

Producător: ASBISC Enterprises PLC, Iapetou, 1, Agios Athanasios, 4101, Limassol, Cipru, +357 25 857000, asbis.com

Dacă aveți întrebări, vă rugăm să ne trimiteți un e-mail înainte de a duce dispozitivul la magazin. **support@canyon.eu** sau într-o cameră de chat pe pagina web **canyon.ro/user-help-desk**.

În conformitate cu reglementările locale, produsul dumneavoastră și/sau bateria acestuia trebuie eliminate separat de deșeurile menajere. Când acest produs a ajuns la sfârșitul duratei de viață, duceți-l la o unitate de reciclare desemnată de autoritățile locale.

RUS

Функции:
- Полноразмерные наушники OnRiff 4.
- Водитель: 40 мм;
- Диапазон частот: 20 Гц – 20 кГц;
- Импеданс: 32 Ом ± 15 %;
- Чувствительность динамика: 117 ± 3 дБ
- Чувствительность микрофона: -42 ± 3 дБ;
- Емкость батареи: 500 мАч;
- Мощность передачи на канал: <20 мВт.

Светодиодные индикаторы

Режим сопряжения	Попеременно мигают синие и красные огни
Включить	Синий светодиод горит постоянно, переходя в режим сопряжения
Режим ожидания	Синий светодиод горит постоянно, переходя в режим сопряжения
Низкий заряд батареи	Красный светодиод мигает 3 раза каждые 10 секунд.
Режим зарядки	Красный светодиод горит во время зарядки и гаснет при полной зарядке

Основные операции с кнопками наушников BT

Включить
Длительное нажатие ⏻ кнопки питания в течение 3 секунд. Синий светодиод наушников будет гореть в течение 2 секунд, указывая на включение питания, и они автоматически перейдут в режим сопряжения, при этом индикатор BT будет попеременно мигать красным и синим.

Выключение
Длительное нажатие ⏻ кнопки питания в течение 3 секунд. Наушники выключатся, а красный светодиод загорится на 2 секунды, а затем погаснет.

Регулировка громкости
Короткое нажатие кнопки «плюс»: Увеличивает громкость. Короткое нажатие кнопки минус: Уменьшает громкость.

Выбор песни
Длительное нажатие кнопки «минус» — переход к предыдущей песне.
Длительное нажатие кнопки «плюс» + переход к следующей песне.

Воспроизведение/пауза/ответ на звонок
Короткое нажатие во время воспроизведения музыки ⏻ Приостанавливает воспроизведение музыки.
Короткое нажатие во время паузы музыки ⏻ Возобновляет воспроизведение музыки.
Короткое нажатие при входящем вызове ⏻ Ответ на вызов.
Короткое нажатие во время разговора ⏻ Завершает текущий вызов.
Длительное нажатие при входящем вызове ⏻ Отклоняет вызов.
Двойной щелчок ⏻ Повторный набор номера последнего входящего вызова.
Во время воспроизведения музыки в наушниках двойной щелчок по сенсорной области позволяет управлять воспроизведением/паузой.
Во время входящего вызова двойной щелчок по сенсорной области позволяет ответить или завершить вызов.

Зарядка наушников
Если батарея разряжена, используйте USB-кабель для зарядки для зарядки в течение примерно 2 часов. Во время процесса зарядки наушники автоматически отключаются. Во время зарядки красный индикатор горит постоянно, а при полной зарядке красный индикатор гаснет.
Состояние емкости аккумулятора
Когда наушники подключены к устройству iOS, текущий статус батареи наушников будет отображаться в правом верхнем углу экрана.

Режим линейного входа
При подключении аудиокабеля наушники автоматически выключаются.
***Примечание:** При использовании проводного режима BT невозможно запустить нормально. Пожалуйста, отсоедините аудиокабель, чтобы начать работу, и используйте наушники в обычном режиме.*
При работе в режиме линейного входа кнопки громкости «+» и «-» не работают.

Подключение в режиме BT
После включения наушников индикатор будет попеременно мигать красным и синим. Включите функцию BT вашего устройства, найдите имя устройства BT наушников «OnRiff 4» и нажмите «OnRiff 4» для подключения. После успешного подключения синий индикатор будет гореть постоянно, а во время воспроизведения музыки синий индикатор будет медленно мигать.

Способ подключения «один к двум»
1. Нажмите кнопку питания и удерживайте ее в течение 3 секунд, когда наушники выключены, чтобы перевести их в режим сопряжения, затем подключитесь к первому мобильному телефону. 2. Выключите функцию BT на первом подключенном мобильном телефоне, переведите наушники в режим сопряжения, а затем подключитесь ко второму мобильному телефону.
3. Включите BT на первом мобильном телефоне и вручную подключите наушники к мобильному телефону.

Удаление информации о сопряжении
Не разговаривая по телефону, одновременно нажмите и удерживайте кнопки увеличения и уменьшения громкости в течение 3 секунд.

Автоматическое отключение и повторное подключение на расстоянии
Когда наушники выйдут за пределы зоны действия, соединение будет разорвано. Если они вернутся в зону действия BT в течение 5 минут, они автоматически повторно подключатся. Если наушники не вернутся в действительный диапазон подключения BT в течение 5 минут, они автоматически отключатся.

Поиск неисправностей

Вина:	Решение:
Наушники не могут подключиться	Убедитесь, что наушники заряжены. Убедитесь, что устройства подключены и функция BT на вашем устройстве включена. Выключите наушники, а затем снова включите их. Убедитесь, что наушники указаны в качестве устройства вывода звука. Сбросьте настройки до заводских и переподключитесь.
Искаженный звук	Переместите наушники ближе к устройству. Проверьте наличие беспроводных сигналов рядом с гарнитурой и устройством, которые могут создавать помехи. Отрегулируйте громкость звука на наушниках и устройстве. Выключите наушники, а затем снова включите их. Сбросьте настройки до заводских и переподключитесь.

Если действия из приведенного выше списка не способствуют решению проблемы, обратитесь в службу поддержки по адресу сайта CANYON **canyon.eu/user-help-desk.**

УКАЗАНИЯ ПО БЕЗОПАСНОСТИ
Внимательно прочитайте и следуйте всем инструкциям перед использованием этого продукта.
1. Не подвергайте устройство воздействию излишней влаги, воды или пыли. Не устанавливайте в помещениях с повышенной влажностью и запыленностью. 2. Не подвергайте устройство воздействию высоких температур: не ставьте его рядом с нагревательными приборами и не подвергайте воздействию прямых солнечных лучей. 3. Изделие должно подключаться к источнику питания только того типа, который указан в руководстве по эксплуатации. 4. Никогда не распыляйте жидкие моющие средства. Чистите устройство только тканью.

МЕРЫ ПРЕДОСТОРОЖНОСТИ
1) Использование наушников на высокой громкости в течение длительного времени может привести к временной или постоянной потере слуха.
2) Запрещается снимать корпус с устройства. Попытка отремонтировать это устройство не рекомендуется и может привести к потере гарантии.

ГАРАНТИЯ
Гарантийный срок начинается со дня покупки изделия у авторизованного ПРОДАВЦА CANYON. Дата покупки - это дата, указанная в товарном чеке или накладной. В течение гарантийного срока ремонт, замена или возврат денег за покупку осуществляются по усмотрению компании CANYON. Для получения гарантийного обслуживания товар должен быть возвращен продавцу по месту покупки вместе с подтверждением покупки (чек или накладная). гарантия 2 года с момента покупки потребителем. Срок службы составляет 2 года. Дополнительную информацию об использовании и гарантии можно найти на сайте **canyon.eu/warranty-terms**

Дата изготовления: (см. на упаковке). Сделано в Китае.

Производитель: ASBISC Enterprises PLC, Iapetou, 1, Agios Athanasios, 4101, Limassol, Cyprus (Кипр). Тел.: +357 25 857000, asbis.com.

Импортер: ООО «ДНК Трейд», Республика Беларусь, 220118, г. Минск, ул. Машиностроителей, д. 29, оф. 219. Тел.+375 17 279 36 00, эл. почта: info@dnk-t.by, www.dnk-t.by

В случае возникновения каких-либо вопросов, прежде чем отнести устройство в магазин, напишите нам на электронный адрес **support@canyon.eu** или в чат на веб-странице **canyon.eu/user-help-desk**.

В соответствии с местными правилами, ваше изделие и/или его батарея должны утилизироваться отдельно от бытовых отходов. По истечении срока службы данного изделия сдайте его в пункт утилизации, назначенный местными властями.

SLK

Vlastnosti:
- Slúchadlá cez uši OnRiff 4.
- Vodič: 40 mm;
- Frekvenčný rozsah: 20 Hz - 20 kHz;
- Impedancia: 32Ω ± 15 %;
- Citlivosť reproduktora: 117 ± 3 dB
- Citlivosť mikrofónu: -42 ± 3 DB;
- Kapacita batérie: 500 mAh;
- Vysielací výkon na kanál: <20 mW.

LED indikátory

Režim párovania	Striedavo blikajú modré a červené svetlá
Zapnutie	Modrá LED zostane svietiť a prejde do režimu párovania
Pohotovostný režim	Modrá LED zostane svietiť a prejde do režimu párovania
Stav slabej batérie	Červená LED blikne 3-krát každých 10 sekúnd
Režim nabíjania	Červená LED svieti počas nabíjania, po úplnom nabití zhasne

Základné ovládanie tlačidiel pre slúchadlá BT

Zapnutie
Dlho stlačte tlačidlo napájania ⏻ na 3 sekundy. Modrá LED dióda slúchadiel zostane svietiť 2 sekundy, čo indikuje zapnutie, a slúchadlá automaticky prejdú do režimu párovania, pričom indikátor BT bude striedavo blikať na červeno a namodro.

Vypnúť
Dlho stlačte tlačidlo napájania ⏻ na 3 sekundy. Slúchadlá sa vypnú, pričom červená LED dióda zostane rozsvietená 2 sekundy a potom sa vypne.

Nastavenie hlasitosti
Krátko stlačte tlačidlo plus: Zvyšuje hlasitosť. Krátko stlačte tlačidlo mínus: Znižuje hlasitosť.

Výber piesne
Dlhé stlačenie tlačidla mínus – preskočí na predchádzajúcu skladbu.
Dlho stlačte tlačidlo plus + Preskočíte na ďalšiu skladbu.

Prehrať/Pozastaviť/Prijať hovor
Krátke stlačenie počas prehrávania hudby ⏻ Pozastaví hudbu.
Krátke stlačenie počas pozastavenia hudby ⏻ Obnoví prehrávanie hudby.
Krátke stlačenie pri prichádzajúcom hovore ⏻ Prijme hovor.
Krátke stlačenie počas hovoru ⏻ Zavesí aktuálny hovor.
Dlhé stlačenie pri prichádzajúcom hovore ⏻ Odmietne hovor.
Dvakrát kliknite ⏻ Znova vytočí číslo posledného prichádzajúceho hovoru.
Počas prehrávania hudby v slúchadlách môžete dvojitým kliknutím na dotykovú plochu ovládať prehrávanie/pozastavenie.
Počas prichádzajúceho hovoru dvojitým kliknutím na dotykovú oblasť môžete hovor prijať alebo ukončiť.

Nabíjanie slúchadiel
Keď je batéria takmer vybitá, použite nabíjací kábel USB na nabíjanie približne 2 hodiny. Počas procesu nabíjania sa slúchadlá automaticky vypnú. Počas nabíjania červená kontrolka svieti nepretržite a po úplnom nabití červená kontrolka zhasne.

Stav kapacity batérie
Keď sú slúchadlá pripojené k iOS zariadeniu, aktuálny stav batérie slúchadiel sa zobrazí v pravom hornom rohu obrazovky.

Line-in režim
Po vložení audio kábla sa slúchadlá automaticky vypnú.
***Poznámka:** Pri použití káblového režimu sa BT nedá normálne spustiť. Ak chcete spustiť slúchadlá a normálne ich používať, odpojte zvukový kábel.*
Pri práci v režime line-in nie sú tlačidlá hlasitosti "+" a "-" funkčné.

Pripojenie v režime BT
Po zapnutí slúchadiel bude kontrolka blikať striedavo červenou a modrou farbou. Zapnite funkciu BT vášho zariadenia, vyhľadajte názov BT zariadenia slúchadiel „OnRiff 4“ a kliknutím na „OnRiff 4“ sa pripojte. Po úspešnom pripojení zostane modré svetlo nepretržite svietiť a počas prehrávania hudby bude modré svetlo pomaly blikať.

Metóda pripojenia jeden k dvom
1. Stlačte tlačidlo napájania na 3 sekundy, keď sú slúchadlá vypnuté, aby ste ich prepli do režimu párovania, potom sa pripojte k prvému mobilnému telefónu.
2. Vypnite funkciu BT prvého pripojeného mobilného telefónu, uveďte slúchadlá do režimu párovania a potom sa pripojte k druhému mobilnému telefónu.
3. Zapnite BT na prvom mobilnom telefóne a ručne pripojte slúchadlá k mobilu.

Vymazanie informácií o párovaní
Keď práve nehovoríte, súčasne stlačte a na 3 sekundy podržte tlačidlá na zvýšenie a zníženie hlasitosti.

Automatické vypnutie a opätovné pripojenie na diaľku
Keď sa slúchadlá dostanú mimo dosahu, pripojenie sa preruší. Ak sa vrátia do dosahu BT do 5 minút, automaticky sa znova pripoja. Ak sa slúchadlá nevrátia do platného rozsahu BT pripojenia do 5 minút, automaticky sa vypnú.

Riešenie problémov

Chyba:	Riešenie:
Slúchadlá sa nedajú pripojiť	Uistite sa, že sú slúchadlá nabité. Uistite sa, že sú zariadenia pripojené a funkcia BT vo vašom zariadení je ZAPNUTÁ. Vypnite slúchadlá a potom ich znova zapnite. Skontrolujte, či sú slúchadlá špecifikované ako výstupné zvukové zariadenie. Obnovte výrobné nastavenia a znova sa pripojte.
Skreslený zvuk	Presuňte slúchadlá bližšie k zariadeniu. Skontrolujte dostupnosť bezdrôtových signálov, ktoré môžu spôsobovať rušenie, v blízkosti náhlavnej súpravy a zariadenia. Upravte hlasitosť zvuku na slúchadlách a zariadení. Vypnite slúchadlá a potom ich znova zapnite. Obnovte výrobné nastavenia a znova sa pripojte.

Ak opatrenia z vyššie uvedeného zoznamu neprispejú k vyriešeniu problému, obráťte sa na tím podpory na stránke CANYON **canyon.sk/user-help-desk.**

BEZPEČNOSTNÉ POKYNY
Pred použitím tohto výrobku si pozorne prečítajte a dodržiavajte všetky pokyny.
1. Nevystavujte zariadenie nadmernej vlhkosti, vode alebo prachu. Neinštalujte v miestnostiach s vysokou vlhkosťou a prašnosťou.
2. Zariadenie nevystavujte teplu: neumiestňujte ho do blízkosti vykurovacích zariadení a nevystavujte ho priamemu slnečnému žiareniu.
3. Výrobok musí byť pripojený len k zdroju napájania typu uvedeného v návode na obsluhu.
4. Nikdy nestriekajte tekuté čistiace prostriedky. Prístroj čistite iba handričkou.

PREVENCIA
1) Dlhodobé používanie slúchadiel pri vysokej hlasitosti môže spôsobiť dočasnú alebo trvalú stratu sluchu.
2) Je zakázané odstraňovať puzdro zo zariadenia. Pokus o opravu tohto zariadenia sa neodporúča a spôsobuje stratu záruky.

ZÁRUKA
Záručná doba začína plynúť odo dňa zakúpenia výrobku od autorizovaného predajcu CANYON. Dátum nákupu je dátum uvedený na potvrdení o nákupe alebo na prepravnom liste. Počas záručnej doby sa oprava, výmena alebo vrátenie peňazí za nákup vykoná podľa uváženia spoločnosti CANYON. Na získanie záručného servisu musí byť tovar vrátený predávajúcemu v mieste nákupu spolu s dokladom o kúpe (účtenka alebo nákladný list). záruka 2 roky od dátumu nákupu spotrebiteľom. Životnosť je 2 roky. Ďalšie informácie o používaní a záruke sú k dispozícii na adrese **canyon.sk/warranty-terms.**

Dátum výroby: (pozri na obale). Vyrobené v Číne.

Výrobca: ASBISC Enterprises PLC, Iapetou, 1, Agios Athanasios, 4101, Limassol, Cyprus, +357 25 857000, asbis.com

Ak máte akékoľvek otázky, pošlite nám e-mail na adresu **support@canyon.eu** alebo s nami chatujte na adrese **canyon.sk/user-help-desk** ešte predtým, ako odnesiete zariadenie do predajne.

Podľa miestnych predpisov sa váš výrobok a/alebo jeho batéria musia likvidovať oddelene od domového odpadu. Po skončení životnosti tohto výrobku ho odovzdajte do recyklačného zariadenia určeného miestnymi orgánmi.

SLV

Lastnosti:
- Over-Ear slušalke OnRiff 4.
- Voznik: 40 mm;
- Frekvenčni razpon: 20 Hz - 20 KHz;
- Impedanca: 32Ω ± 15%;
- Občutljivost zvočnika: 117 ± 3db
- Občutljivost mikrofona: -42 ± 3 DB;
- Kapaciteta baterije: 500 mAh;
- Oddajna moč na kanal: <20 mW.

LED indikatorji

Način seznanjanja	Izmenično utripata modra in rdeča lučka
Vklop	Modra lučka LED neprekinjeno sveti in vstopi v način združevanja
Stanje pripravljenosti	Modra lučka LED neprekinjeno sveti in vstopi v način združevanja
Stanje nizke baterije	Rdeča LED dioda utripne 3-krat vsakih 10 sekund
Način polnjenja	Rdeča LED sveti med polnjenjem, ugasne, ko je baterija popolnoma napolnjena

Osnovne operacije gumbov za slušalke BT

Vklop
Dolgo pritisnite gumb ⏻ za vklop 3 sekunde. Modra lučka LED na slušalkah bo svetila 2 sekundi, kar označuje vklop, nato pa bo samodejno prešla v način seznanjanja, indikator BT pa bo izmenično utripal rdeče in modro.

Ugasniti
Dolgo pritisnite gumb ⏻ za vklop 3 sekunde. Slušalke se bodo izklopile, rdeča LED pa bo svetila 2 sekundi, preden se bodo izklopile.

Prilagoditev glasnosti
Kratek pritisk na gumb plus: Poveča glasnost. Kratek pritisk na gumb minus: Zmanjša glasnost.

Izbor pesmi
Dolgo pritisnite gumb minus - Preskoči na prejšnjo pesem.
Dolgo pritisnite gumb plus + Preskoči na naslednjo skladbo.

Predvajaj/Premor/Sprejmi klic
Kratek pritisk med predvajanjem glasbe ⏻ Začasno ustavi predvajanje glasbe.
Kratek pritisk, ko je glasba začasno ustavljena ⏻ Nadaljuje predvajanje glasbe.
Kratek pritisk ob dohodnem klicu ⏻ Sprejme klic.
Kratek pritisk med klicem ⏻ Prekine trenutni klic.
Dolg pritisk ob dohodnem klicu ⏻ Zavrne klic.
Dvoklik ⏻ Ponovno pokliče zadnjo številko dohodnega klica.
Medtem ko se glasba predvaja v slušalkah, lahko z dvojnim klikom na območje na dotik upravljate predvajanje/pavzo.
Med dohodnim klicem lahko z dvojnim klikom na območje na dotik sprejmete ali končate klic.

Polnjenje slušalk
Ko je baterija skoraj prazna, uporabite polnilni kabel USB za polnjenje približno 2 uri. Med postopkom polnjenja se slušalke samodejno izklopijo. Med polnjenjem rdeča indikatorska lučka sveti neprekinjeno, ko je baterija popolnoma napolnjena, rdeča lučka ugasne.

Stanje zmogljivosti baterije
Ko so slušalke povezane z napravo iOS, bo trenutno stanje baterije slušalk prikazano v zgornjem desnem kotu zaslona.

Line-in način
Ko vstavite zvočni kabel, se slušalke samodejno izklopijo.
***Opomba:** Pri uporabi žičnega načina BT ni mogoče normalno zagnati. Odklopite zvočni kabel, da zaženete in normalno uporabljate slušalke.*
Med delovanjem v načinu line-in gumba za glasnost "+" in "-" ne delujeta.

Povezava v načinu BT
Po vklopu slušalk bo indikatorska lučka izmenično utripala rdeče in modro. Vklopite funkcijo BT vaše naprave, poiščite ime BT naprave slušalk »OnRiff 4« in kliknite »OnRiff 4« za povezavo. Po uspešni povezavi bo modra lučka svetila neprekinjeno, med predvajanjem glasbe pa bo modra lučka počasi utripala.

Način povezave ena proti dvema
1.Pritisnite gumb za vklop/izklop za 3 sekunde, ko so slušalke izklopljene, da jih preklopite v način seznanjanja, nato se povežite s prvim mobilnim telefonom.
2. Izklopite funkcijo BT prvega povezanega mobilnega telefona, preklopite slušalke v način seznanjanja in se nato povežite z drugim mobilnim telefonom.
3. Na prvem mobitelu vklopite BT in ročno priklopite slušalke na mobilni telefon.

Brisanje informacij o seznanjanju
Ko niste v klicu, hkrati pritisnite in držite gumba za povečanje in zmanjšanje glasnosti 3 sekunde.

Samodejni izklop in ponovna povezava na daljavo
Ko gredo slušalke izven dosega, se povezava prekine. Če se v 5 minutah vrnejo v doseg BT, se samodejno znova povežejo. Če se slušalke v 5 minutah ne vrnejo v veljavno območje povezave BT, se samodejno izklopijo.

Odpravljanje težav

Napaka:	rešitev:
Slušalke se ne morejo povezati	Prepričajte se, da so slušalke napolnjene. Prepričajte se, da sta napravi povezani in da je funkcija BT v vaši napravi VKLOPLJENA. Izklopite ušesne slušalke in jih nato ponovno vklopite. Prepričajte se, da so slušalke določene kot zvočna izhodna naprava. Ponastavite na tovarniške nastavitve in znova vzpostavite povezavo.
Popačen zvok	Premaknite slušalke bližje napravi. Preverite razpoložljivost brezžičnih signalov, ki lahko povzročajo motnje, v bližini vaših slušalk in naprave. Prilagodite glasnost zvoka v slušalkah in napravi. Izklopite slušalke in jih nato ponovno vklopite. Ponastavite na tovarniške nastavitve in znova vzpostavite povezavo.

Če ukrepi z zgornjega seznama ne prispevajo k reševanju težav, se obrnite na podporo na CANYON **canyon.eu/user-help-desk.**

VARNOSTNA NAVODILA
Pred uporabo tega izdelka natančno preberite in upoštevajte vsa navodila.
1. Naprave ne izpostavljajte prekomerni vlagi, vodi ali prahu. Ne nameščajte ga v prostorih z visoko stopnjo vlage in prahu.
2. Naprave ne izpostavljajte vročini: ne postavljajte je v bližino grelnih naprav in je ne izpostavljajte neposrednim sončnim žarkom.
3. Izdelek mora biti priključen samo na vir napajanja, ki je naveden v navodilih za uporabo.
4. Nikoli ne pršite tekočih čistilnih sredstev. Napravo čistite samo s krpo.

PREVIDNOSTNI UKREPI
1) Dolgotrajna uporaba slušalk pri visoki glasnosti lahko povzroči začasno ali trajno izgubo sluha.
2) Prepovedano je odstranjevanje etuija z naprave. Poskus popravila te naprave ni priporočljiv in povzroči izgubo garancije.

GARANCIJA
Garancijski rok začne teči z dnem nakupa izdelka pri pooblaščenem prodajalcu CANYON. Datum nakupa je datum, ki je naveden na potrdilu o nakupu ali na tovornem listu. V garancijskem obdobju se popravilo, zamenjava ali vračilo kupnine opravi po presoji družbe CANYON. Za pridobitev garancijskega servisa je treba blago vrniti prodajalcu na mesto nakupa skupaj z dokazilom o nakupu (račun ali tovorni list). 2 leti garancije od datuma nakupa s strani potrošnika. Življenjska doba je 2 leti. Dodatne informacije o uporabi in garanciji so na voljo na spletni strani **canyon.eu/warranty-terms.**

Datum izdelave: (glej na embalaži). Izdelano na Kitajskem.

Proizvajalec: ASBISC Enterprises PLC, Iapetou, 1, Agios Athanasios, 4101, Limassol, Cyprus, +357 25 857000, asbis.com

Če imate kakršna koli vprašanja, nam pišite na **support@canyon.eu** ali klepetajte z nami na **canyon.eu/user-help-desk**, preden odnesete napravo v trgovino.

V skladu z lokalnimi predpisi je treba izdelek in/ali baterijo odstraniti ločeno od gospodinjskih odpadkov. Ko se življenjska doba tega izdelka izteče, ga odnesite v obrat za recikliranje, ki ga določijo lokalne oblasti.

SPA

Características:
- Auriculares supraaurales OnRiff 4.
- Conductor: 40 milímetros;
- Rango de frecuencia: 20 Hz - 20 kHz;
- Impedancia: 32Ω ± 15%;
- Sensibilidad del altavoz: 117 ± 3dB
- Sensibilidad del micrófono: -42 ± 3 DB;
- Capacidad de la batería: 500 mAh;
- Potencia de transmisión por canal: <20 mW.

Indicadores LED

Modo de emparejamiento	Las luces azules y rojas parpadean alternativamente
Encendido	El LED azul permanece encendido de manera constante al ingresar al modo de emparejamiento
Modo de espera	El LED azul permanece encendido de manera constante al ingresar al modo de emparejamiento
Estado de batería baja	El LED rojo parpadea 3 veces cada 10 segundos
Modo de carga	El LED rojo permanece encendido durante la carga y se apaga cuando está completamente cargado

Operaciones básicas de botones para auriculares BT

Encendido
Mantenga presionado ⏻ el botón de encendido durante 3 segundos. El LED azul de los auriculares permanecerá encendido durante 2 segundos, indicando que están encendidos, y automáticamente ingresará al modo de emparejamiento, con el indicador BT parpadeando en rojo y azul alternativamente.

Apagado
Mantenga presionado ⏻ el botón de encendido durante 3 segundos. Los auriculares se apagarán y el LED rojo permanecerá encendido durante 2 segundos antes de apagarse.

Ajuste de volumen
Presione brevemente el botón más: Aumenta el volumen. Presione brevemente el botón menos: Disminuye el volumen.

Selección de canción
Mantenga presionado el botón menos: salta a la canción anterior.
Mantenga presionado el botón más + Salta a la siguiente canción.

Reproducir/Pausar/Responder llamada
Presione brevemente mientras se reproduce música ⏻ Pausa la música.
Presione brevemente mientras la música está en pausa ⏻ Reanuda la música.
Presione brevemente cuando haya una llamada entrante ⏻ Responde la llamada.
Pulsación breve durante una llamada ⏻ Cuelga la llamada actual.
Pulsación larga cuando hay una llamada entrante ⏻ Rechaza la llamada.
Haga doble clic ⏻ Vuelve a marcar el último número de llamada entrante.
Mientras se reproduce música en los auriculares, hacer doble clic en el área táctil puede controlar la reproducción/pausa.
Durante una llamada entrante, al hacer doble clic en el área táctil se puede responder o finalizar la llamada.

Carga de auriculares
Cuando la batería esté baja, utilice el cable de carga USB para cargar durante aproximadamente 2 horas. Durante el proceso de carga, los auriculares se apagarán automáticamente. Durante la carga, la luz indicadora roja permanece encendida continuamente y, cuando está completamente cargada, la luz roja se apaga.

Estado de capacidad de la batería
Cuando los auriculares están conectados a un dispositivo iOS, el estado actual de la batería de los auriculares se mostrará en la esquina superior derecha de la pantalla.

Modo de entrada de línea
Cuando se inserta un cable de audio, los auriculares se apagarán automáticamente.
***Nota:** Cuando se utiliza el modo cableado, BT no se puede iniciar normalmente. Desenchufe el cable de audio para iniciar y utilizar los auriculares normalmente.*
Mientras trabaja en modo de entrada de línea, los botones de volumen "+" y "-" no funcionan.

Conexión en modo BT
Después de encender los auriculares, la luz indicadora parpadeará alternativamente entre rojo y azul. Encienda la función BT de su dispositivo, busque el nombre del dispositivo BT de los auriculares "OnRiff 4" y haga clic en "OnRiff 4" para conectarse. Una vez conectado correctamente, la luz azul permanecerá encendida continuamente y, durante la reproducción de música, la luz azul parpadeará lentamente.

Método de conexión uno a dos
1. Presione el botón de encendido durante 3 segundos mientras los auriculares están apagados para ponerlos en modo de emparejamiento, luego conéctelos al primer teléfono móvil.
2. Apague la función BT del primer teléfono móvil conectado, ponga los auriculares en modo de emparejamiento y luego conéctelos al segundo teléfono móvil.
3. Encienda BT en el primer teléfono móvil y conecte manualmente los auriculares al teléfono móvil.

Borrar información de emparejamiento
Mientras no esté en una llamada, mantenga presionados simultáneamente los botones para subir y bajar el volumen durante 3 segundos.

Apagado automático y reconexión a distancia
Cuando los auriculares salgan del alcance, la conexión se desconectará. Si regresan al rango BT dentro de 5 minutos, se volverán a conectar automáticamente. Si los auriculares no regresan al rango de conexión BT válido dentro de 5 minutos, se apagarán automáticamente.

Solución de problemas

Falla:	Solución:
Los auriculares no se pueden conectar	Asegúrese de que los auriculares estén cargados. Asegúrese de que los dispositivos estén conectados y que la función BT en su dispositivo esté activada. Apague los auriculares y luego vuelva a encenderlos. Asegúrese de que los auriculares estén especificados como dispositivo de salida de sonido. Restablezca la configuración de fábrica y vuelva a conectarse.
Sonido distorsionado	Acerque los auriculares al dispositivo. Verifique la disponibilidad de señales inalámbricas, que pueden causar interferencias, cerca de sus auriculares y dispositivo. Ajuste el volumen del sonido en sus auriculares y dispositivo. Apague los auriculares y luego vuelva a encenderlos. Restablezca la configuración de fábrica y vuelva a conectarse.

Si las acciones de la lista anterior no contribuyen a resolver el problema, póngase en contacto con el equipo de asistencia en el sitio CANYON **es.canyon.eu/user-help-desk.**

INSTRUCCIONES DE SEGURIDAD
Lea atentamente y siga todas las instrucciones antes de utilizar este producto.
1. No exponga el aparato a una humedad excesiva, agua o polvo. No instalar en locales con alto nivel de humedad y polvo.
2. No exponga el aparato al calor: no lo coloque cerca de aparatos de calefacción ni lo exponga a los rayos directos del sol.
3. El producto se conectará únicamente a la fuente de alimentación del tipo indicado en el manual de instrucciones.
4. No pulverice nunca detergentes líquidos de limpieza. Limpie el aparato sólo con un paño.

PRECAUCIONES
1) El uso de auriculares a un nivel de volumen alto durante mucho tiempo puede provocar una pérdida auditiva temporal o permanente.
2) Está prohibido quitar la funda del dispositivo. No se recomienda intentar reparar este dispositivo y provocará la pérdida de la garantía.

GARANTÍA
El período de garantía comienza a partir del día de la compra del producto al VENDEDOR autorizado CANYON. La fecha de compra es la que figura en el recibo de compra o en la carta de porte. Durante el período de garantía, la reparación, sustitución o reembolso de la compra se realizará a discreción de CANYON. Para obtener el servicio de garantía, la mercancía debe devolverse al Vendedor en el lugar de compra junto con el comprobante de compra (recibo o conocimiento de embarque). 3 años de garantía a partir de la fecha de compra por parte del consumidor. La vida útil es de 3 años. Encontrará información adicional sobre el uso y la garantía en **es.canyon.eu/warranty-terms.**

Fecha de fabricación: (ver en el envase). Hecho en China.

Fabricante: ASBISC Enterprises PLC, Iapetou, 1, Agios Athanasios, 4101, Limassol, Chipre, +357 25 857000, asbis.com

Si tiene alguna pregunta, envíenos un correo electrónico a **support@canyon.eu** o escriba en el chat en **es.canyon.eu/user-help-desk** antes de llevar su dispositivo a la tienda.

De acuerdo con la normativa local, su producto y/o su batería deben eliminarse por separado de los residuos domésticos. Cuando este producto haya llegado al final de su vida útil, llévelo a un centro de reciclaje designado por las autoridades locales.

SRP

Karakteristike:
- Slušalice preko uha OnRiff 4.
- Vozač: 40 mm;
- Frekvencijski opseg: 20 Hz - 20 KHz;
- Otpor: 32Ω ± 15%;
- Osetljivost zvučnika: 117 ± 3db
- Osetljivost mikrofona: -42 ± 3 DB;
- Kapacitet baterije: 500 mAh;
- Snaga prenosa po kanalu: <20 mV.

LED indikatori

Režim uparivanja	Plava i crvena svetla trepere naizmenično
Pover On	Plava LED lampica stalno svetli i ulazi u režim uparivanja
Režim pripravnosti	Plava LED lampica stalno svetli i ulazi u režim uparivanja
Nisko stanje baterije	Crveni LED treperi 3 puta svakih 10 sekundi
Režim punjenja	Crvena LED lampica ostaje uključena tokom punjenja, gasi se kada je potpuno napunjena

Osnovne operacije dugmadi za BT slušalice

Pover On
Dugo pritisnite dugme ⏻ za napajanje u trajanju od 3 sekunde. Plava LED dioda slušalica će ostati uključena 2 sekunde, što ukazuje na uključenje, i automatski će ući u režim uparivanja, sa BT indikatorom koji treperi crveno i plavo naizmenično.

Isključivanje
Dugo pritisnite dugme ⏻ za napajanje u trajanju od 3 sekunde. Slušalice će se isključiti, a crvena LED lampica će ostati uključena 2 sekunde pre nego što se isključe.

Podešavanje jačine zvuka
Kratko pritisnite dugme plus: Povećava jačinu zvuka. Kratko pritisnite dugme minus: Smanjuje jačinu zvuka.

Izbor pesme
Dugo pritisnite dugme minus - preskače na prethodnu pesmu.
Dugo pritisnite dugme plus + preskače na sledeću pesmu.

Pusti/Pauziraj/Odgovori na poziv
Kratak pritisak dok se muzika reprodukuje ⏻ Pauzira muziku.
Kratak pritisak dok je muzika pauzirana ⏻ Nastavlja muziku.
Kratak pritisak kada postoji dolazni poziv ⏻ Odgovara na poziv.
Kratak pritisak tokom poziva ⏻ Prekida trenutni poziv.
Dugo pritisnite kada postoji dolazni poziv ⏻ Odbija poziv.
Dvaput kliknite ⏻ Ponovo bira broj poslednjeg dolaznog poziva.
Dok se muzika reprodukuje na slušalicama, dvostruki klik na dodirnu oblast može da kontroliše reprodukciju/pauzu.
Tokom dolaznog poziva, dvostrukim klikom na dodirnu oblast možete odgovoriti ili prekinuti poziv.

Punjenje slušalica
Kada je baterija prazna, koristite USB kabl za punjenje za punjenje oko 2 sata. Tokom procesa punjenja, slušalice će se automatski isključiti. Tokom punjenja, crvena indikatorska lampica ostaje neprekidno uključena, a kada je potpuno napunjena, crvena lampica se gasi.

Status kapaciteta baterije
Kada su slušalice povezane sa iOS uređajem, trenutni status baterije slušalica će biti prikazan u gornjem desnom uglu ekrana.

Line-in Mode
Kada se umetne audio kabl, slušalice će se automatski isključiti.
***Beleška:** Kada koristite žičani režim, BT se ne može normalno pokrenuti. Isključite audio kabl da biste pokrenuli i normalno koristili slušalice.*
Dok rade u linijskom režimu, tasteri za jačinu zvuka "+" i "-" nisu funkcionalni.

Veza za BT režim
Nakon uključivanja slušalica, indikatorska lampica će treperiti naizmenično između crvene i plave. Uključite BT funkciju na svom uređaju, potražite naziv BT uređaja za slušalice "OnRiff 4" i kliknite na "OnRiff 4" da biste se povezali. Kada se povežete uspešno, plavo svetlo će ostati neprekidno uključeno, a tokom reprodukcije muzike, plavo svetlo će polako treptati.

Metoda povezivanja jedan-na-dva
1. Pritisnite dugme za napajanje 3 sekunde dok su slušalice isključene da biste ih stavili u režim uparivanja, a zatim se povežite sa prvim mobilnim telefonom.
2. Isključite BT funkciju prvog povezanog mobilnog telefona, stavite slušalice u režim uparivanja, a zatim se povežite sa drugim mobilnim telefonom.
3. Uključite BT na prvom mobilnom telefonu i ručno povežite slušalice sa mobilnim telefonom.

Brisanje informacija o uparivanju
Dok niste u pozivu, istovremeno pritisnite i držite tastere za pojačavanje i smanjenje jačine zvuka 3 sekunde.

Automatsko isključivanje i ponovno povezivanje na daljinu
Kada slušalice izađu van dometa, veza će biti prekinuta. Ako se vrate u BT opseg u roku od 5 minuta, automatski će se ponovo povezati. Ako se slušalice ne vrate na važeći opseg BT veze u roku od 5 minuta, automatski će se isključiti.

Rešavanje problema

Greška:	Rešenje:
Slušalice se ne mogu povezati	Uverite se da su slušalice napunjene. Uverite se da su uređaji povezani i da je BT funkcija na vašem uređaju UKLJUČENA. Isključite slušalice, a zatim ih ponovo uključite. Uverite se da su slušalice navedene kao uređaj za izlaz zvuka. Vratite se na fabrička podešavanja i ponovo se povežite.
Izobličen zvuk	Približite slušalice uređaju. Proverite dostupnost bežičnih signala, koji mogu da stvaraju smetnje, u blizini slušalica i uređaja. Podesite jačinu zvuka na slušalicama i uređaju. Isključite slušalice, a zatim ih ponovo uključite. Vratite se na fabrička podešavanja i ponovo se povežite.

Ako radnje sa gornje liste ne doprinose rešavanju problema, kontaktirajte tim za podršku na CANYON sajtu **canyon.eu/user-help-desk.**

BEZBEDNOSNA UPUTSTVA
Pažljivo pročitajte i sledite sva uputstva pre upotrebe ovog proizvoda.
1. Ne izlažite uređaj prekomernoj vlazi, vodi ili prašini. Ne instalirajte u prostorijama sa visokom vlažnošću i prašinom.
2. Ne izlažite uređaj toploti: ne postavljajte ga blizu uređaja za grejanje i ne izlažite ga direktnim sunčevim zracima.
3. Proizvod treba da bude priključen samo na izvor napajanja tipa koji je naznačen u uputstvu za upotrebu.
4. Nikada nemojte prskati tečne deterdžente za čišćenje. Očistite uređaj samo krpom.

PREVENTIVNE MERE
1) Dugotrajno korišćenje slušalica na visokom nivou jačine zvuka može izazvati privremeni ili trajni gubitak sluha.
2) Zabranjeno je skidanje kućišta sa uređaja. Pokušaj popravke ovog uređaja se ne preporučuje i dovodi do gubitka garancije.

GARANCIJA
Garantni rok počinje da teče od dana kupovine proizvoda od CANYON ovlašćenog PRODAVCA. Datum kupovine je datum naveden na vašem računu ili na tovarnom listu. Tokom garantnog perioda, popravka, zamena ili povraćaj novca za kupovinu će se vršiti prema diskrecionom pravu CANYON-a. Za dobijanje garantnog servisa, roba mora biti vraćena Prodavcu na mestu kupovine zajedno sa dokazom o kupovini (priznanica ili tovarni list). 2 godine garancije od datuma kupovine od strane potrošača. Vek trajanja je 2 godine. Dodatne informacije o upotrebi i garanciji dostupne su na **canyon.eu/warranty-terms.**

Datum proizvodnje: (vidi na pakovanju). Proizvedeno u Kini.

Proizvođač: ASBISC Enterprises PLC, Iapetou, 1, Agios Athanasios, 4101, Limassol, Kipar, +357 25 857000, asbis.com

Ako imate bilo kakvih pitanja, pošaljite nam e-poštu na **support@canyon.eu** ili poruku u naš chat na **canyon.eu/user-help-desk** pre nego što odnesete svoj uređaj u prodavnicu.

U skladu sa lokalnim propisima, vaš proizvod i/ili njegovu bateriju morate odložiti odvojeno od kućnog otpada. Kada ovaj proizvod dođe do kraja svog radnog veka, odnesite ga u objekat za reciklažu koje su odredile lokalne vlasti.

UKR

Особливості:
- Накладні навушники OnRiff 4.
- Драйвер: 40 мм;
- Діапазон частот: 20 Гц - 20 КГц;
- Імпеданс: 32 Ом ± 15%;
- Чутливість динаміка: 117 ± 3 дБ
- Чутливість мікрофона: -42 ± 3 ДБ;
- Ємність акумулятора: 500 мАг;
- Потужність передачі на канал: <20 мВт.

Світлодіодні індикатори

Режим сполучення	По черзі блимає синій і червоний вогники
Увімкнення	Синій світлодіод постійно горить, переходячи в режим сполучення
Режим очікування	Синій світлодіод постійно горить, переходячи в режим сполучення
Низький заряд батареї	Червоний світлодіод блимає 3 рази кожні 10 секунд
Режим зарядки	Червоний світлодіод горить під час заряджання, гасне, коли він повністю заряджений

Основні операції з кнопками для навушників BT

Увімкнення
Утримуйте ⏻ кнопку живлення протягом 3 секунд. Синій світлодіод на навушниках світитиметься протягом 2 секунд, вказуючи на те, що живлення ввімкнено, і вони автоматично перейдуть у режим сполучення, а індикатор BT блимає по черзі червоним і синім.

Вимкнення
Утримуйте ⏻ кнопку живлення протягом 3 секунд. Навушники вимкнуться, а червоний світлодіод буде горіти протягом 2 секунд, а потім вимкнеться.

Регулювання гучності
Коротко натисніть кнопку плюса: Збільшує гучність. Коротко натисніть кнопку мінус: Зменшує гучність.

Вибір пісні
Тривале натискання кнопки мінус - Перехід до попередньої пісні.
Тривале натискання кнопки плюс + Перехід до наступної пісні.

Відтворення/Пауза/Відповідь на виклик
Коротке натискання під час відтворення музики ⏻ Призупиняє відтворення музики.
Коротке натискання під час призупинення музики ⏻ Відновлення музики.
Коротке натискання під час вхідного дзвінка ⏻ Відповідає на дзвінок.
Коротке натискання під час дзвінка ⏻ Завершення поточного дзвінка.
Тривале натискання під час вхідного дзвінка ⏻ Відхиляє дзвінок.
Подвійне клацання ⏻ Повторний набір номера останнього вхідного виклику.
Під час відтворення музики в навушниках можна керувати відтворенням/паузою, подвійним клацанням сенсорної області.
Під час вхідного виклику подвійним клацанням на сенсорній області можна відповісти або завершити виклик.

Зарядка навушників
Коли заряд батареї низький, використовуйте зарядний USB-кабель для заряджання протягом приблизно 2 годин. Під час заряджання навушники автоматично вимикаються. Під час заряджання червоний індикатор горить безперервно, а після повної зарядки червоний індикатор гасне.

Статус ємності акумулятора
Коли навушники підключені до пристрою iOS, у верхньому правому куті екрана буде відображатися поточний стан батареї навушників.

Режим лінійного входу
Коли вставити аудіокабель, навушники автоматично вимкнуться.
***Примітка:** У дротовому режимі BT не запускається нормально. Будь ласка, від'єднайте аудіокабель, щоб запустити та використовувати навушники в звичайному режимі.*
Під час роботи в режимі лінійного входу кнопки гучності «+» і «-» не працюють.

Підключення в режимі BT
Після ввімкнення навушників індикатор блимає поперемінно червоним і синім. Увімкніть функцію BT на своєму пристрої, знайдіть назву BT-пристрою навушників «OnRiff 4» і натисніть «OnRiff 4», щоб підключитися. Після успішного підключення синє світло горітиме безперервно, а під час відтворення музики синє світло блиматиме повільно.

Спосіб підключення один до двох
1. Натисніть кнопку живлення протягом 3 секунд, коли навушники вимкнено, щоб перевести їх у режим сполучення, а потім підключіться до першого мобільного телефону.
2. Вимкніть функцію BT першого підключеного мобільного телефону, переведіть навушники в режим сполучення, а потім підключіться до другого мобільного телефону.
3. Увімкніть BT на першому мобільному телефоні та вручну підключіть навушники до мобільного телефону.

Очищення інформації про сполучення
Під час розмови одночасно натисніть і утримуйте кнопки збільшення та зменшення гучності протягом 3 секунд.

Автоматичне відключення та повторне підключення на відстані
Коли навушники виходять за межі діапазону, з'єднання розривається. Якщо вони повернуться в діапазон BT протягом 5 хвилин, вони автоматично відновлять підключення. Якщо навушники не повернуться до дійсного діапазону підключення BT протягом 5 хвилин, вони автоматично вимкнуться.

Вирішення проблем

Несправність:	Рішення:
Не вдається підключити навушники	Переконайтеся, що навушники заряджені. Переконайтеся, що пристрої підключено та функцію BT у вашому пристрої УВІМКНЕНО. Вимкніть навушники, а потім увімкніть їх знову. Переконайтеся, що навушники вказано як пристрій виведення звуку. Скидання до заводських налаштувань і повторне підключення.
Спотворений звук	Перемістіть навушники ближче до пристрою. Перевірте наявність бездротових сигналів, які можуть створювати перешкоди, поблизу гарнітури та пристрою. Відрегулюйте гучність звуку в навушниках і пристрої. Вимкніть навушники, а потім увімкніть їх знову. Скидання до заводських налаштувань і повторне підключення.

Якщо дії з наведеного вище списку не сприяють вирішенню проблеми, зверніться до служби підтримки на сайті **canyon.ua/tech-support-ua**

ІНСТРУКЦІЇ З ТЕХНІКИ БЕЗПЕКИ
Уважно прочитайте та дотримуйтесь усіх інструкцій перед використанням цього продукту.1. Не піддавайте пристрій впливу надмірної вологи, води або пилу. Не встановлюйте в приміщеннях з підвищеною вологістю та запиленістю. 2. Не піддавайте пристрій впливу тепла: не розташовуйте його поблизу нагрівальних приладів і не піддавайте його впливу прямих сонячних променів. 3. Виріб слід підключати лише до джерела живлення типу, зазначеного в посібнику з експлуатації. 4. Ніколи не розпилюйте рідкі миючі засоби. Чистіть пристрій лише тканиною.

ЗАПОБІЖНІ ЗАХОДИ
1) Використання навушників на високому рівні гучності протягом тривалого часу може призвести до тимчасової або постійної втрати слуху.
2) Забороняється знімати корпус з пристрою. Намагатися відремонтувати цей пристрій не рекомендується та спричиняє втрату гарантії.

ГАРАНТІЯ
Гарантійний термін починається з дня покупки продукту в авторизованого ПРОДАВЦЯ CANYON. Дата покупки – це дата, зазначена в товарному чеку або в транспортній накладній. Протягом гарантійного періоду ремонт, заміна або повернення коштів за покупку здійснюються на розсуд CANYON. Щоб отримати гарантійне обслуговування, товар необхідно повернути Продавцю за місцем покупки разом із доказом покупки (квитанцією або накладною). Гарантія 2 роки з моменту покупки споживачем. Термін служби 2 роки. Додаткова інформація про використання та гарантію доступна за адресою **canyon.ua/warranty-terms.**

Дата виготовлення: (див. на упаковці). Виготовлено в Китаї.

Виробник: ASBISC Enterprises PLC, Iapetou, 1, Agios Athanasios, 4101, Limassol, Cyprus (Кіпр). Тел.: +357-25857000, asbis.com

Імпортер в Україні: ТОВ ПІІ «АСБІС-УКРАЇНА», 03061, м. Київ, вул. Газова, будинок 30, тел. +38 044 455 44 11, canyon.ua

У разі виникнення будь-яких питань, перш ніж віднести пристрій до магазину, напишіть нам на електронну адресу **support@canyon.eu** або в чаті на веб-сторінці **canyon.ua/user-help-desk**.

Відповідно до місцевих правил, ваш пристрій та/або його акумулятор слід утилізувати окремо від побутових відходів. Коли термін експлуатації цього виробу закінчиться, віднесіть його на переробку до пункту утилізації, призначену місцевою владою.

CANYON