MQ149CD

ASUS ZenScreen™ DUO OLED

Podręcznik użytkownika

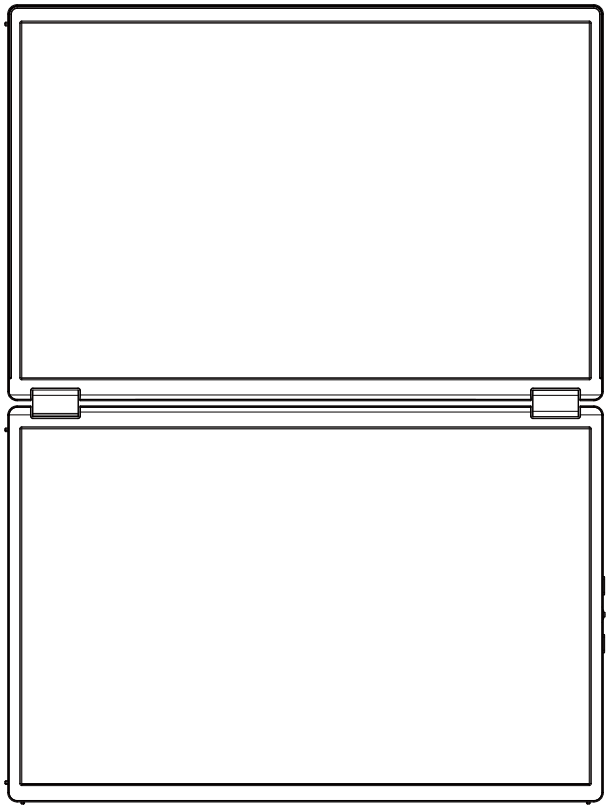

HDMI™
HIGH-DEFINITION MULTIMEDIA INTERFACE

Spis treści

Oświadczenie.....iii

Informacje dotyczące bezpieczeństwa.....v

Konserwacja i czyszczenie.....viii

Usługa recyklingu.....ix

1.1 Dziękujemy za wybór produktu!.....1-1
1.2 Lista elementów.....1-1
1.3 Ostrzeżenie.....1-2
1.4 Omówienie monitora.....1-4
1.4.1 Widok z przodu.....1-4
1.4.2 Funkcja QuickFit.....1-5
2.1 Pionowe ustawienie monitora.....2-1
2.2 Podłączanie monitora USB do systemu.....2-2
2.3 Deklaracja.....2-4
3.1 Menu ekranowe (OSD).....3-1
3.1.1 Ponowna konfiguracja.....3-1
3.1.2 Omówienie funkcji menu OSD.....3-2
3.2 Specyfikacje.....3-10
3.3 Rozwiązywanie problemów (FAQ).....3-11
3.4 Lista obsługiwanego taktowania.....3-13

Copyright © 2024 ASUSTeK COMPUTER INC. Wszelkie prawa zastrzeżone.

Z wyjątkiem dokumentów przeznaczonych dla kupującego do celów tworzenia kopii zapasowych, żadna część tego podręcznika, łącznie z informacjami o produktach i oprogramowaniu, nie może być kopiowana, rozpowszechniana ani przepisywana w jakiejkolwiek formie i w jakikolwiek sposób, ani nie może być przechowywana w systemie wyszukiwania czy tłumaczona na jakikolwiek język bez wyraźnej pisemnej zgody firmy ASUSTeK COMPUTER INC (zwanej dalej „ASUS”).

W żadnej z poniższych sytuacji użytkownik nie będzie uprawniony do gwarancji na produkt ani usługi serwisowej: (1) Naprawa, modyfikacja lub zmiana produktu bez pisemnej zgody firmy ASUS; (2) Uszkodzenie lub brak numeru seryjnego produktu.

FIRMA ASUS UDOSTĘPNIA TEN PODRĘCZNIK W STANIE „JAKI JEST”, BEZ UDZIELANIA JAKICHKOLWIEK GWARANCJI, ZARÓWNO WYRAŹNYCH JAK I DOROZUMIANYCH, W TYM M.IN. DOROZUMIANYCH GWARANCJI ALBO WARUNKÓW PRZYDATNOŚCI HANDLOWEJ LUB DOPASOWANIA DO OKREŚLONEGO CELU. W ŻADNYM PRZYPADKU FIRMA ASUS, JEJ DYREKTORZY, KIEROWNICY, PRACOWNICY LUB PRZEDSTAWICIELE NIE BĘDĄ ODPOWIADAĆ ZA JAKIEKOLWIEK NIEBEZPOŚREDNIE, SPECJALNE, PRZYPADKOWE LUB NIEUNIKNIONE SZKODY (ŁĄCZNIE Z UTRATĄ ZYSKÓW, TRANSAKCJI BIZNESOWYCH, UTRATĄ MOŻLIWOŚCI KORZYSTANIA Z DANYCH LUB ICH UTRACENIEM, PRZERWAMI W PROWADZENIU DZIAŁALNOŚCI ITP.), NAWET JEŚLI FIRMA ASUS ZOSTAŁA UPRZEDZONA O MOŻLIWOŚCI WYSTĄPIENIA TAKICH SZKÓD W WYNIKU JAKICHKOLWIEK DEFEKTÓW LUB BŁĘDÓW W NINIEJSZYM PODRĘCZNIKU LUB PRODUKCIE.

SPECYFIKACJE I INFORMACJE ZNAJDUJĄCE SIĘ W TYM PODRĘCZNIKU SŁUŻĄ WYŁĄCZNIE CELOM INFORMACYJNYM I MOGĄ ZOSTAĆ ZMIENIONE W DOWOLNYM CZASIE, BEZ POWIADOMIENIA, DLATEGO TEŻ NIE NALEŻY ICH INTERPRETOWAĆ JAKO WIĄŻĄCYCH DLA FIRMY ASUS. FIRMA ASUS NIE PONOSI ODPOWIEDZIALNOŚCI ZA ŻADNE BŁĘDY, KTÓRE MOGĄ WYSTĄPIĆ W TYM PODRĘCZNIKU (M.IN. W INFORMACJACH O PRODUKTACH I OPROGRAMOWANIU).

Nazwy produktów i firm pojawiające się w tym podręczniku mogą, ale nie muszą być zastrzeżonymi znakami towarowymi odpowiednich firm lub nazwami chronionymi prawem autorskim; są one używane wyłącznie w celu identyfikacji lub wyjaśnienia z korzyścią dla ich właścicieli i bez naruszania ich praw.

Oświadczenie

Oświadczenie o zgodności z przepisami Federalnej Komisji Łączności (FCC)

Urządzenie to jest zgodne z częścią 15 przepisów FCC. Jego działanie podlega następującym dwóm warunkom:

- To urządzenie nie może powodować szkodliwych zakłóceń oraz
- To urządzenie musi przyjmować wszelkie odebrane zakłócenia, z uwzględnieniem tych, które mogą powodować niepożądane działanie.

To urządzenie zostało poddane testom, które stwierdziły, że spełnia wymagania dla urządzeń cyfrowych klasy A, zgodnie z częścią 15 przepisów FCC. Ograniczenia te ustalono w celu zapewnienia odpowiedniego zabezpieczenia przed szkodliwymi zakłóceniami w instalacjach domowych. Urządzenie to wytwarza, używa i może emitować energię o częstotliwości radiowej i jeśli zostanie zainstalowane lub będzie użytkowane niezgodnie z instrukcjami producenta, może być przyczyną szkodliwych zakłóceń łączności radiowej. Nie ma jednak żadnych gwarancji, że w określonych warunkach instalacji zakłócenia nie wystąpią. Jeżeli urządzenie to powoduje uciążliwe zakłócenia odbioru radia i telewizji (co można sprawdzić poprzez wyłączenie i włączenie sprzętu), użytkownik może podjąć próbę usunięcia zakłóceń, stosując co najmniej jeden z następujących środków:

- Zmiana orientacji lub położenia anteny odbiorczej.
- Zwiększenie odstępu pomiędzy urządzeniem i odbiornikiem.
- Podłączenie tego urządzenia i urządzenia odbiorczego do gniazd elektrycznych z różnych obwodów.
- Skontaktowanie się z dostawcą lub wykwalifikowanym technikiem radiowo-telewizyjnym w celu uzyskania pomocy.

Deklaracja kanadyjskiego Ministerstwa Łączności

To urządzenie cyfrowe nie przekracza ograniczeń klasy B w zakresie zakłóceń emisji radiowej powodowanych działaniem urządzeń cyfrowych, które ustanowiono na mocy przepisów dotyczących zakłóceń łączności radiowej kanadyjskiego Ministerstwa Łączności.

To urządzenie cyfrowe klasy B jest zgodne z kanadyjską normą ICES-003.

Upadek urządzenia może spowodować poważne obrażenia ciała, a nawet śmierć. Aby uniknąć obrażeń, urządzenie musi zostać stabilnie zamontowane na podłodze/ścianie, zgodnie z instrukcją montażu.

UWAGA: Monitor ten uzyskał certyfikat ENERGY STAR.

Domyślne ustawienia fabryczne tego produktu zapewniają zgodność z wymaganiami ENERGY STAR; można je przywrócić za pomocą funkcji przywracania ustawień fabrycznych dostępnej w menu OSD. Zmiana domyślnych ustawień fabrycznych lub włączenie innych funkcji może zwiększyć zużycie energii, a tym samym spowodować przekroczenie określonych limitów ENERGY STAR.

Deklaracja zgodności

Urządzenie to jest zgodne z wymogami dyrektywy Rady w sprawie koordynacji i ujednolicenia przepisów państw członkowskich w zakresie kompatybilności elektromagnetycznej (2014/30/UE), dyrektywy niskonapięciowej (2014/35/UE), dyrektywy ErP (2009/125/WE) oraz dyrektywy RoHS (2011/65/UE). Produkt ten został poddany testom, które potwierdziły jego zgodność z normami koordynacyjnymi dotyczącymi urządzeń informatycznych, które ustanowiono na podstawie dyrektyw opublikowanych w Dzienniku Urzędowym Unii Europejskiej.

Oświadczenie dotyczące symbolu WEEE

Ten symbol na produkcie lub jego opakowaniu oznacza, że produktu nie można usuwać wraz z innymi odpadami z gospodarstw domowych. Na użytkowniku spoczywa odpowiedzialność za przekazanie zużytego urządzenia do specjalnego punktu zajmującego się recyklingiem zużytych urządzeń elektrycznych i elektronicznych. Oddzielny recykling zużytych urządzeń ma na celu oszczędzanie zasobów naturalnych i zagwarantowanie jego przeprowadzenia w sposób bezpieczny dla zdrowia ludzkiego i środowiska. Aby uzyskać więcej informacji na temat punktów zajmujących się recyklingiem zużytych urządzeń, należy skontaktować się z lokalnymi urzędami miejskimi, firmami zajmującymi się utylizacją odpadów domowych lub sklepami, w których produkt ten jest sprzedawany.

EEE yönetmeliğine uygundur

Informacje dotyczące bezpieczeństwa

- Przed przystąpieniem do konfiguracji przenośnego monitora USB należy uważnie przeczytać całą dołączoną do niego dokumentację.
- Aby zapobiec ryzyku pożaru lub porażenia prądem, nie należy nigdy wystawiać przenośnego monitora USB na działanie deszczu lub wilgoci.
- Nie należy otwierać obudowy przenośnego monitora USB.
- Przed rozpoczęciem użytkowania przenośnego monitora USB należy upewnić się, że wszystkie kable zostały prawidłowo podłączone, a przewód zasilający nie jest uszkodzony. W razie wykrycia uszkodzenia należy niezwłocznie skontaktować się ze sprzedawcą.
- Należy unikać kurzu, wilgoci i ekstremalnych temperatur. Przenośnego monitora USB nie należy umieszczać w żadnym miejscu, które może być narażone na wilgoć. Przenośny monitor USB należy umieścić na stabilnej powierzchni.
- Nie należy wkładać żadnych przedmiotów ani wlewać żadnych płynów do otworów w obudowie przenośnego monitora USB.
- W razie wystąpienia jakichkolwiek problemów technicznych podczas korzystania z przenośnego monitora USB należy skontaktować się z wykwalifikowanym personelem serwisu technicznego lub sprzedawcą.
- Na mocy normy IEC 62368-1 przenośny monitor USB jest zasilany z portu USB zgodnego z obwodami LPS i SELV.

OSTRZEŻENIE

Używanie innych zestawów słuchawkowych lub słuchawek może spowodować utratę słuchu z powodu nadmiernego ciśnienia akustycznego.

Należy pamiętać, że w przypadku instalacji produktu w budynkach system dystrybucji zasilania powinien być wyposażony w wyłącznik automatyczny o wartości znamionowej 100/240 V i 20 A (maks.).

Jeśli kabel zasilający jest wyposażony w 3-bolcową wtyczkę, należy podłączyć go do uziemionego gniazdka z 3 otworami. Nie należy demontować bolca uziemiającego przewodu zasilającego; można np. podłączyć przejściówkę z 2 bolcami. Bolec uziemiający jest ważnym środkiem bezpieczeństwa.

Zagrożenie utraty stabilności

Upadek produktu może spowodować poważne obrażenia ciała, a nawet śmierć.

Aby uniknąć obrażeń, produkt musi zostać stabilnie zamontowany na podłodze/ścianie, zgodnie z instrukcją montażu.

Upadek produktu może spowodować poważne obrażenia ciała, a nawet śmierć.

Aby uniknąć wielu obrażeń (szczególnie u dzieci), można podjąć proste środki zapobiegawcze, takie jak:

Należy korzystać z szafek lub półek albo metod montażu zalecanych przez producenta produktu.

Należy korzystać z mebli, które zapewnią bezpieczne podparcie tego produktu.

Należy wyjaśnić dzieciom niebezpieczeństwa związane ze wspinaniem się po meblach w celu dotarcia do produktu lub jego obsługi.

Należy odpowiednio poprowadzić kable podłączone do tego produktu, aby zapobiec potykaniu się o nie, ciągnięciu za nie lub ich zgnieceniu.

Nie należy zostawiać produktu na krawędzi mebli, na których jest używany.

Nie należy umieszczać produktu na niestabilnej powierzchni.

Nie należy umieszczać produktu na wysokich meblach (na przykład szafce lub regale), chyba że meble i produkt zostaną zamocowane na odpowiednim wsporniku.

Nie należy umieszczać tkanin ani innych przedmiotów pomiędzy produktem a meblami, na których się znajduje, a także nie należy umieszczać przedmiotów, które mogą zachęcać dzieci do wspinania się, takich jak zabawki i piloty, na górze produktu lub na meblach podtrzymujących.

Powyższe środki ostrożności mają zastosowanie również wtedy, gdy aktualnie używany produkt ma zostać przeniesiony do nowej lokalizacji.

Zbyt wysokie ciśnienie akustyczne w słuchawkach może prowadzić do utraty słuchu.

Ustawienie maksymalnej wartości korektora zwiększy napięcie wyjściowe słuchawek, podnosząc tym samym ciśnienie akustyczne.

Oświadczenie w sprawie ograniczenia stosowania niebezpiecznych substancji (Indie) Ten produkt jest zgodny z wymogami indyjskich przepisów dotyczących gospodarki odpadami elektronicznymi z roku 2016; zawartość ołowiu, rtęci, sześciowartościowego chromu, polibromowanych bifenyli (PBB) i polibromowanych eterów difenylowych (PBDE) w materiałach jednorodnych nie powinna przekraczać 0,1%, a zawartość kadmu nie powinna przekraczać 0,01%, poza wyjątkami wymienionymi w Wykazie 2 tych przepisów.

■ ASUS CONTACT INFORMATION

■ ASUSTeK Computer Inc.

Address	1F, No.15, Lide Rd., Beitou Dist., Taipei City, 112
Telephone	+886-2-2894-3447
Fax	+886-2-2894-7798
E-mail	info@asus.com.tw
Website	http://www.asus.com.tw/

■ Technical Support

Telephone	+86-21-38429911

■ ASUS Computer International (America)

Address	48720 Kato Rd, Fremont, CA 94538, USA
Telephone	+1-510-739-3777
Fax	+1-510-608-4555
Website	http://usa.asus.com/

■ Technical Support

Telephone	+1-812-282-2787 (English Only)
	+1-905-370-2787 (French Only)
Online Support	http://support.asus.com/

■ ASUS Computer GmbH (Germany and Austria)

Address	Harkortstr. 21-23 D-40880 Ratingen, Germany
Telephone	+49-1805-010920
Website	http://www.asus.de/
Online Contact	http://www.asus.de/sales

■ Technical Support

Telephone	+49-1805-010923
Support Fax	+49-2102-959911
Online Support	http://support.asus.com/

Ostrzeżenie

- W przypadku urządzeń klasy I należy korzystać z wtyczek zasilających z uziemieniem ochronnym i odpowiednio uziemionego przyłącza do sieci energetycznej. W razie instalacji w budynku należy sprawdzić, czy system dystrybucji zasilania jest zgodny z napięciem znamionowym urządzenia.
- Aby zapobiec pożarowi lub eksplozji, nie należy wystawiać monitora na działanie deszczu lub wilgoci. Napięcie wewnątrz monitora jest niebezpiecznie wysokie. Nie należy otwierać obudowy urządzenia. W razie konieczności przeprowadzenia czynności konserwacyjnych należy zwrócić się o pomoc do wykwalifikowanego personelu zajmującego się konserwacją.
- Wszelkie zmiany lub regulacje dokonane niezgodnie z podręcznikiem użytkownika mogą skutkować porażeniem prądem elektrycznym oraz zagrożeniem elektrycznym lub mechanicznym.

- Nie należy umieszczać monitora na niestabilnym wózku, platformie, statywie, podstawce lub stole. Upadek monitora może spowodować obrażenia ciała i poważne uszkodzenie produktu. Należy używać wyłącznie akcesoriów montażowych zalecanych przez producenta i montować produkt zgodnie z instrukcją producenta.
- W górnej i dolnej części tylnej obudowy znajduje się wiele długich i wąskich otworów wentylacyjnych. Aby zapewnić ciągłą pracę monitora bez przegrzania, otwory odprowadzające ciepło nie powinny być blokowane ani zakrywane. Monitora nie należy umieszczać na łóżku, sofie, kocu lub podobnej powierzchni ani w pobliżu grzejnika lub źródła ciepła. Nie należy umieszczać go na regale ani w pudełku, chyba że zapewniona zostanie odpowiednia wentylacja.
- Nie należy wkładać żadnych przedmiotów do otworu w tylnej obudowie monitora. Mogłoby to spowodować uszkodzenie elementów obwodu elektrycznego i spowodować pożar lub porażenie prądem. Na monitor nie należy rozpryskiwać żadnych płynów.

Konserwacja i czyszczenie

- Czyszczenie. Należy wyłączyć monitor i odłączyć przewód zasilający. Powierzchnię monitora należy czyścić niestrzępiącą się szmatką, która nie porysuje jego powierzchni. Szmatkę należy zanurzyć w neutralnym detergencie, a następnie wytrzeć nią uporczywe zabrudzenia.
- Nie należy używać detergentów zawierających alkohol lub aceton. Należy stosować specjalne detergenty do ekranów OLED. Nie należy rozpylać detergentu bezpośrednio na ekran, ponieważ mógłby on przedostać się do monitora i stać się przyczyną porażenia prądem.

Poniższe zjawiska są normalne w przypadku monitora:

- Jasność ekranu może nie być całkiem równomierna, co jest związane z używanym motywem tapety pulpitu.
- Jeśli po kilku godzinach wyświetlania tego samego obrazu zostanie on przełączony na inny, na ekranie może pozostać uprzednio wyświetlany obraz. Ekran będzie się powoli regenerował; można także wyłączyć go na kilka godzin za pomocą wyłącznika zasilania.
- Gdy ekran stanie się pusty, będzie migał lub przestanie działać, należy skontaktować się ze sprzedawcą lub punktem serwisowym w celu naprawy. Nie należy samodzielnie naprawiać ekranu!
- Po wielokrotnym użyciu mogą pojawić się defekty, takie jak zagniecenia lub wybrzuszenia na środku ekranu, co jest normalnym zjawiskiem.

Konwencje stosowane w tym podręczniku

OSTRZEŻENIE: Informacje te mają na celu zapobiec obrażeniom podczas wykonywania zadania.

PRZESTROGA: Informacje te mają na celu zapobiec uszkodzeniom elementów podczas wykonywania zadania.

WAŻNE: Do tych informacji należy stosować się podczas wykonywania zadania.

UWAGA: Wskazówki i dodatkowe informacje, które mogą pomóc w wykonaniu zadania.

Więcej informacji

Aby uzyskać więcej informacji lub aktualizacji produktów i oprogramowania, należy skorzystać z poniższych zasobów.

1. **Witryny internetowe firmy ASUS**

   W globalnej witrynie internetowej firmy ASUS znajdują się aktualne informacje o urządzeniach i programach firmy ASUS: **http://www.asus.com**.

2. **Dokumentacja opcjonalna**

   Sprzedawca mógł dołączyć do produktu opcjonalną dokumentację. Dokumenty te nie stanowią standardowej zawartości opakowania.

Usługa recyklingu

Praktyki recyklingu i odzysku firmy ASUS wynikają z zobowiązania do przestrzegania najwyższych standardów w zakresie ochrony środowiska. Celem firmy jest dostarczanie klientom rozwiązań, dzięki którym produkty, baterie i inne elementy oraz materiały opakowaniowe mogą zostać poddane recyklingowi w odpowiedni sposób.

Więcej informacji na temat usługi recyklingu w różnych regionach można znaleźć na stronie **http://csr.asus.com/english/Takeback.htm**.

Informacje o produkcie dotyczące etykiety energetycznej UE

MQ149CD

1.1 Dziękujemy za wybór produktu!

Dziękujemy za zakup przenośnego monitora USB firmy ASUS®!

Najnowszy przenośny monitor USB firmy ASUS gwarantuje mobilność i wygodę podczas codziennego użytkowania, a także zapewnia lepszą jakość i wrażenia podczas oglądania.

1.2 Lista elementów

Należy sprawdzić, czy w opakowaniu znajdują się poniższe elementy:

- ✓ Monitor ZenScreen Duo OLED
- ✓ Skrócona instrukcja obsługi
- ✓ Karta gwarancyjna
- ✓ Kabel typu C *2
- ✓ Kabel mini HDMI na HDMI
- ✓ Zestaw gniazda statywu MTS02D
- ✓ Torba na monitor ZenScreen
- ✓ Zasilacz
- ✓ Szmatka z mikrofibry
- ✓ Informacje ostrzegawcze

- Jeśli jakikolwiek element jest uszkodzony lub go brakuje, należy niezwłocznie skontaktować się ze sprzedawcą.

1.3 Ostrzeżenie

1. Nie należy naciskać ekranu, aby nie uszkodzić panelu wyświetlacza.

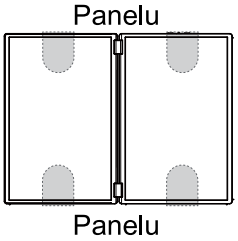

2. Monitora MQ149CD nie należy składać w poniższy sposób.

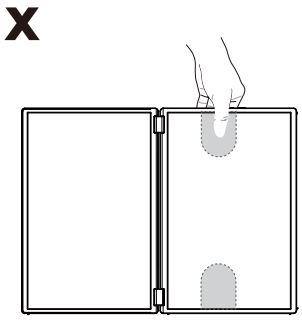

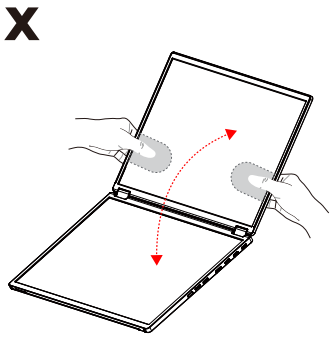

Monitor MQ149CD należy obsługiwać tak, jak pokazano poniżej.

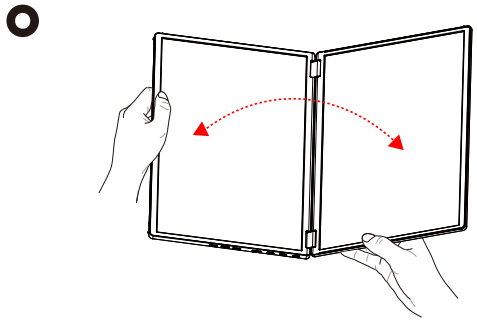

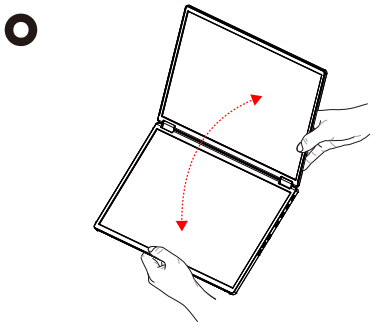

3. Na monitorze MQ149CD nie należy umieszczać żadnych przedmiotów. Nie należy także przecierać go szmatką zwilżoną wodą lub alkoholem.

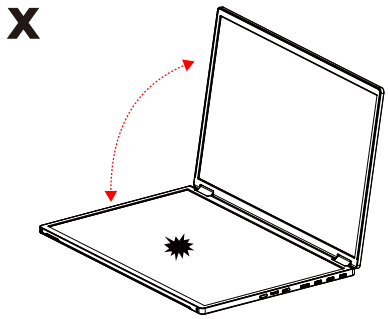

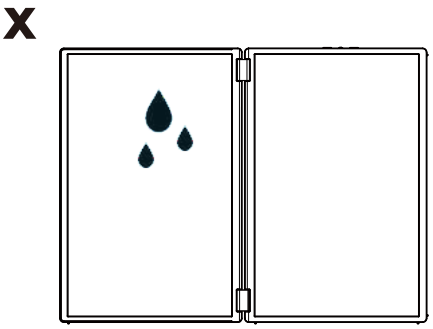

Do urządzenia dołączona została specjalna szmatka do czyszczenia.

Monitor MQ149CD można obrócić o 360°.

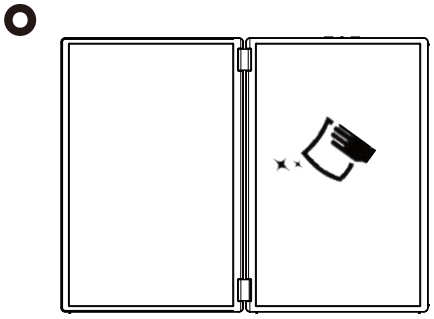

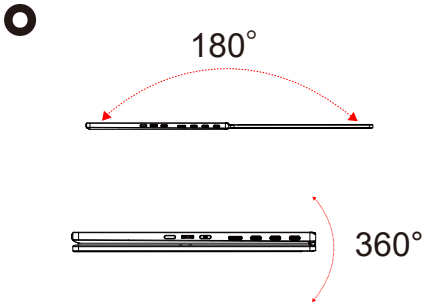

4. Uwaga: Monitor MQ149CD nie ma ekranu dotykowego, więc nie można po nim pisać.

Nie należy dotykać ekranu monitora MQ149CD palcem, rysikiem ani żadnym ostrym przedmiotem, aby nie pozostawić na nim śladów.

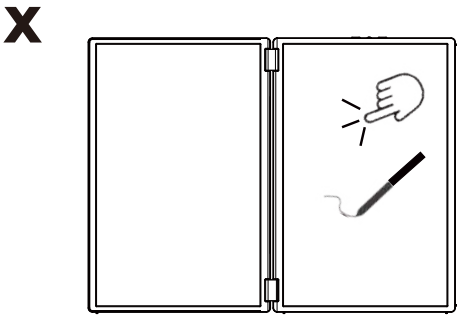

- Ze względu na unikalny materiał i właściwości składanego monitora OLED załamanie w obszarze składania jest normalnym zjawiskiem. Nie będzie to wpływać na jakość czy działanie monitora.

1.4 Omówienie monitora

1.4.1 Widok z przodu

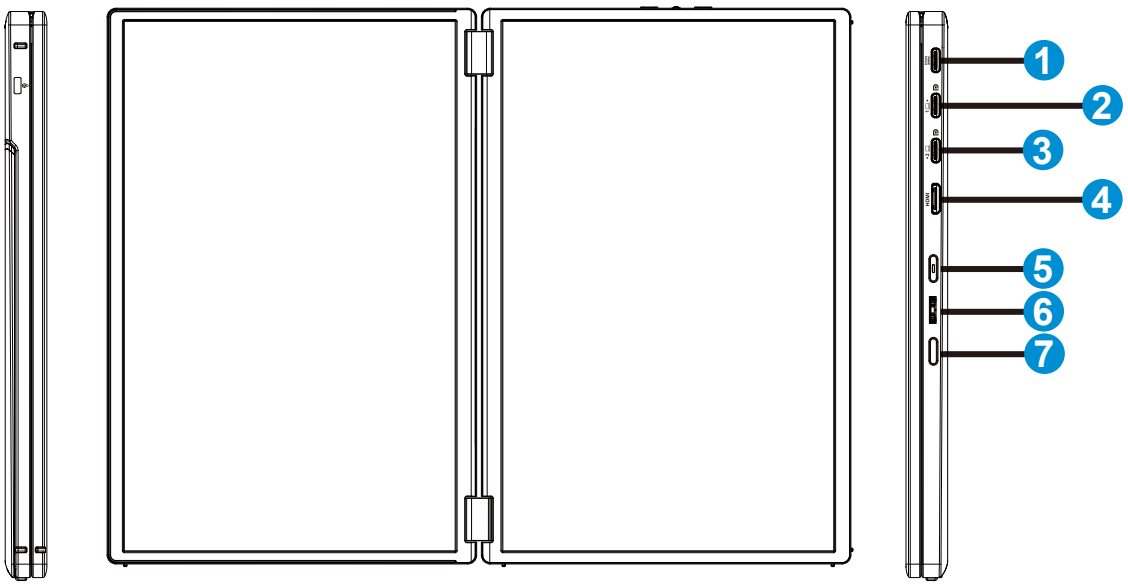

1. Gniazdo zasilania
2. Port USB typu C 1
3. Port USB typu C 2
4. Gniazdo mini HDMI
5. Przycisk zasilania/dioda LED zasilania
   - Naciśnij ten przycisk, aby włączyć/wyłączyć monitor.
   - Poniższa tabela zawiera informacje o kolorach wskaźnika zasilania.

Stan	Opis
Biały	Włączenie
Pomarańczowy	Tryb gotowości
Ciemny	Wyłączenie

6. Przycisk wielofunkcyjny
   - Naciśnij ten przycisk w celu uaktywnienia menu OSD.

Po wyświetleniu menu:

1. Przesuń w górę, aby wyświetlić regulację jasności.

2. Naciśnij ten przycisk, aby przejść do menu głównego.

3. Przesuń w dół, aby wyświetlić profile.

Menu główne:

1. Przesuń w górę, aby przejść w górę.

2. Naciśnij ten przycisk, aby potwierdzić.

3. Przesuń w dół, aby przejść w dół.

7. Przyciski uaktywnienia, zamykania i powrotu
   - Naciśnij ten przycisk, aby uaktywnić menu OSD.

     Naciśnij ten przycisk po wyświetleniu menu OSD, aby je zamknąć.

     Naciśnij ten przycisk w menu głównym, aby wrócić na poprzedni poziom.

1.4.2 Funkcja QuickFit

Funkcja QuickFit obsługuje dwa układy: (1) siatka, (2) rozmiar zdjęcia.

1. Układ siatki: Pomaga projektantom i innym użytkownikom zorganizować zawartość oraz układ strony w celu uzyskania spójnego wyglądu.

Po włączeniu autoobrotu siatka wyrównująca 1 będzie się automatycznie obracać.

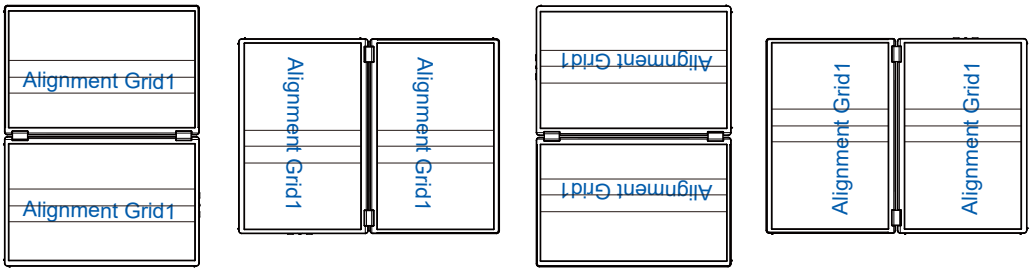

- Z funkcji autoobrotu można korzystać w systemie Windows lub na monitorze z zainstalowanym oprogramowaniem DisplayWidget Center.

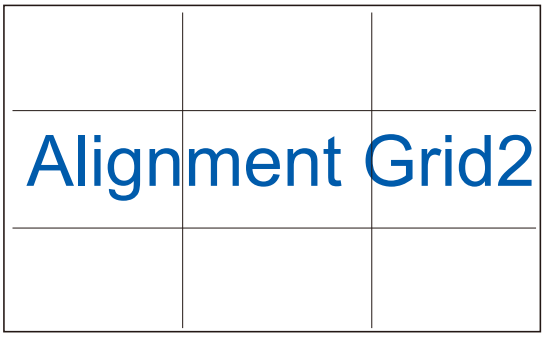

2. Rozmiar zdjęcia: Umożliwia fotografom i innym użytkownikom wyświetlanie i edycję zdjęć w rzeczywistym rozmiarze.

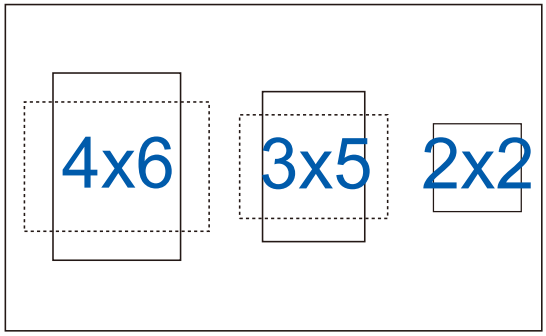

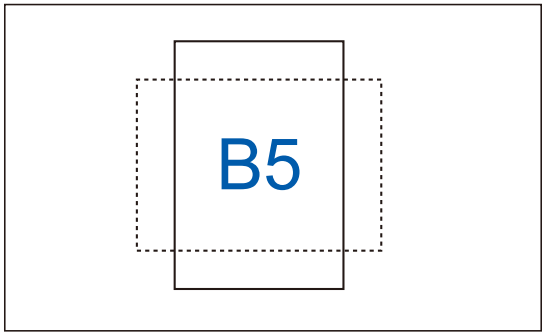

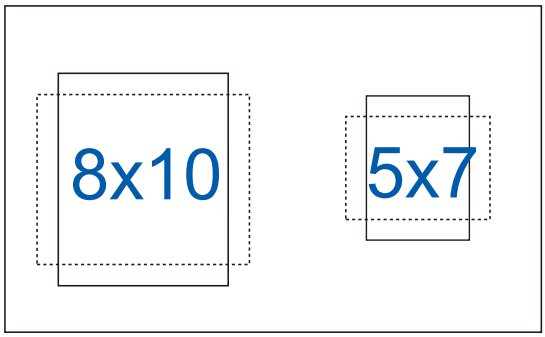

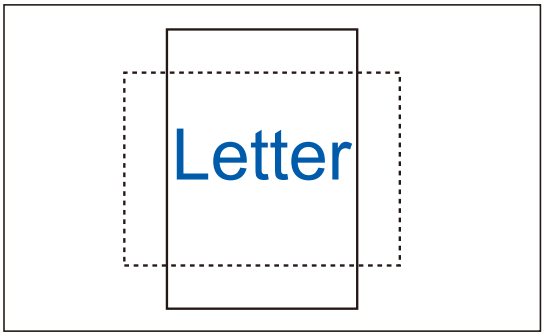

2.1 Pionowe ustawienie monitora

Korzystając z podpórki, monitor ten można ustawić pionowo na kilka sposobów.

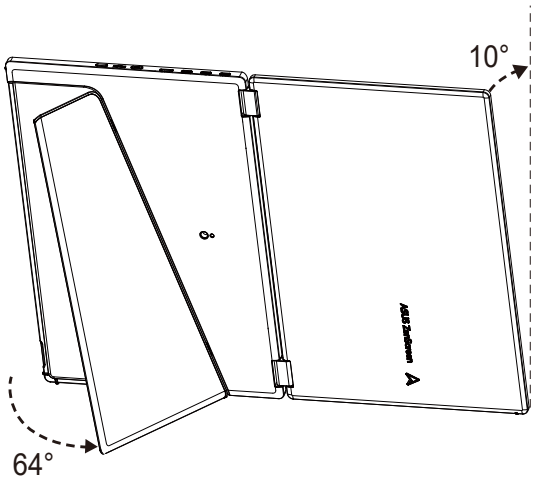

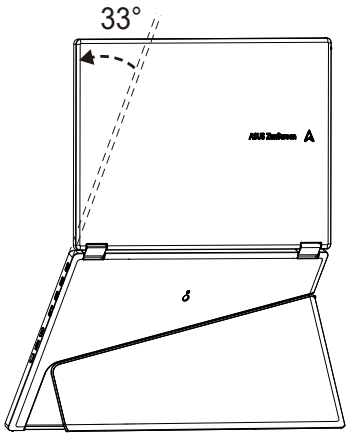

Zgodny statyw: ASUS ZenScreen Stand MTS02D

*MTS02D nie jest dołączony.

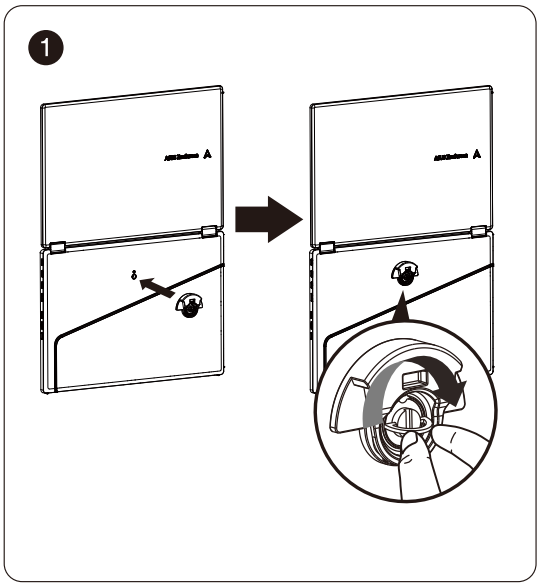

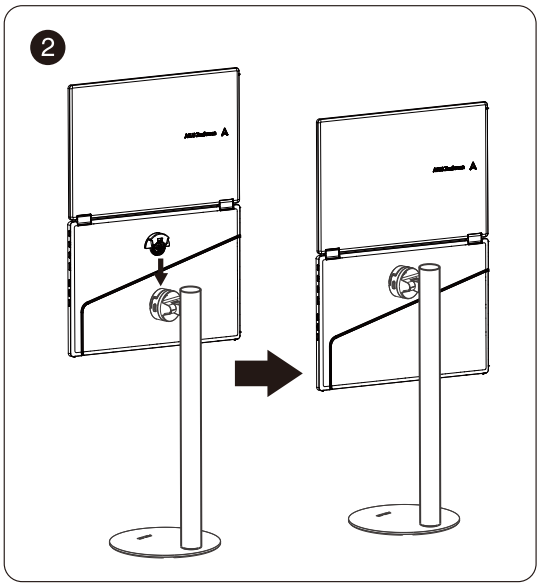

MTS02D

2.2 Podłączanie monitora USB do systemu

A

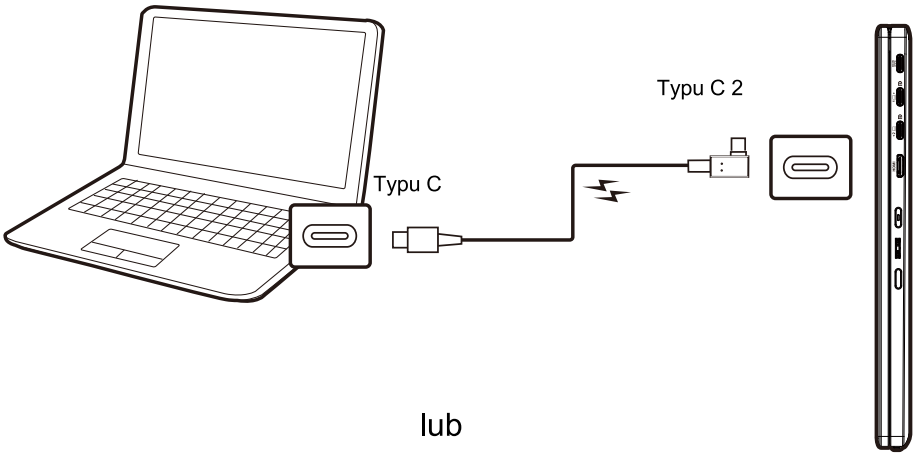

B

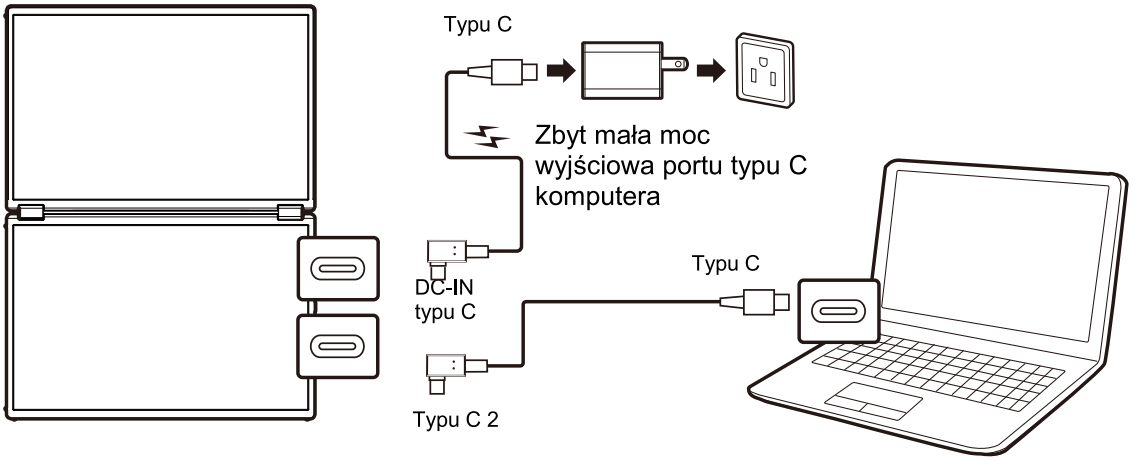

C

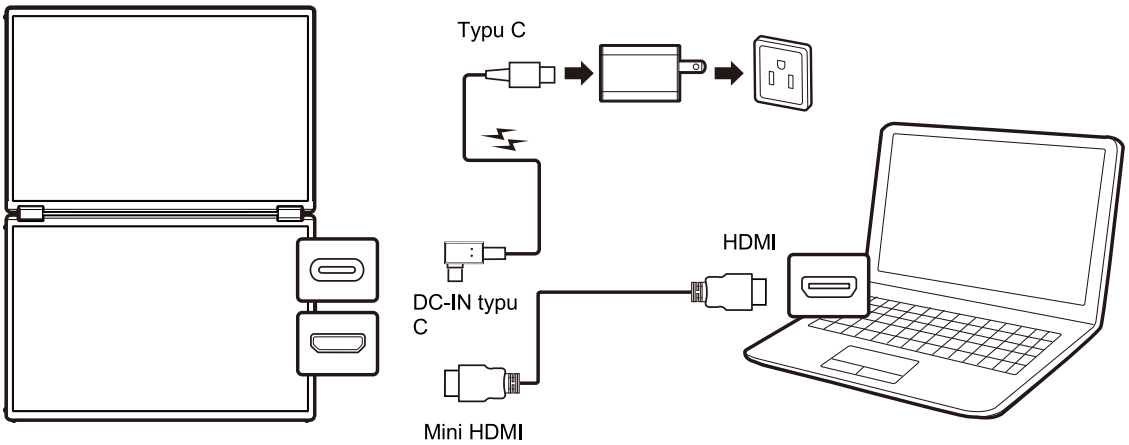

- Jeśli zasilacz monitora nie zostanie podłączony, monitor USB będzie zasilany z komputera PC/laptopa. Gdy monitor USB wykryje niską moc wyjściową z komputera PC/laptopa, ustawiona zostanie stała wartość „Jasność” na maks. poziomie 20 lub 30, w zależności od rozpoznanej mocy wejściowej. Rozwiązanie to zapobiega nagłemu wyłączeniu monitora z powodu małej mocy. W celu zwiększenia Jasność należy podłączyć zasilacz monitora, tak aby system mógł przywrócić maksymalną wartość jej regulacji.

- Odłączenie zasilacza monitora może spowodować jego ponowne uruchomienie (ze względu na ograniczoną moc laptopa).

2.3 Deklaracja

Ten produkt zawiera materiały magnetyczne, które stwarzają potencjalne ryzyko uszkodzenia dysków twardych laptopa i przedmiotów wrażliwych na oddziaływanie materiałów magnetycznych.

Nie należy kłaść tego produktu na używanym laptopie (w trybie włączenia lub gotowości). Mogłoby to doprowadzić do trwałej utraty danych z dysku twardego lub wyłączenia ekranu laptopa z powodu zadziałania jego automatycznego mechanizmu zabezpieczającego. Przed włożeniem tego produktu do torby na laptopa razem z komputerem należy pamiętać o wyłączeniu zasilania laptopa, aby uniknąć możliwego uszkodzenia dysku twardego.

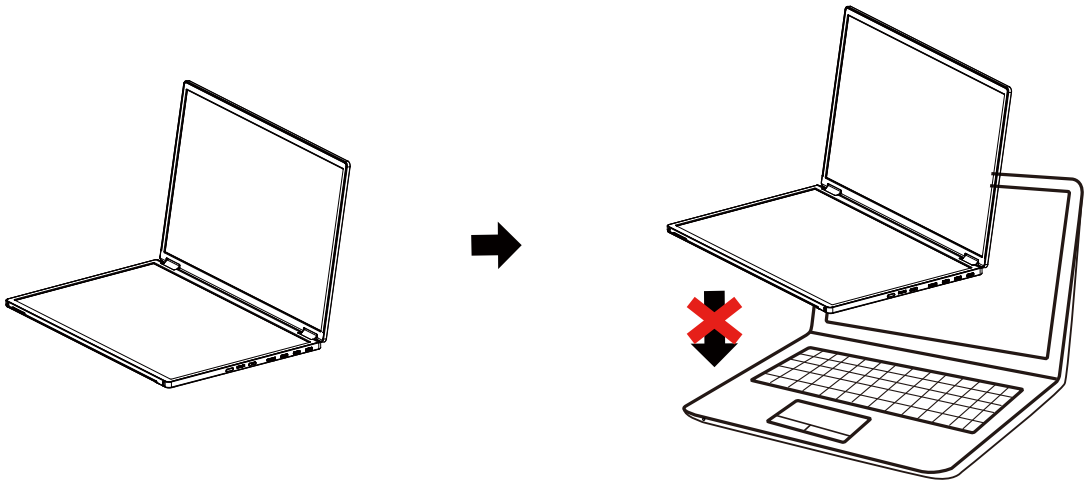

Środki ostrożności:

(1) Po upływie 30 minut użytkowania produktu należy zrobić 10-minutową przerwę.
(2) Dzieci poniżej 2. roku życia nie powinny korzystać z tego ekranu, a dzieci powyżej 2. roku życia nie powinny go używać dłużej niż 1 godzinę dziennie.

3.1 Menu ekranowe (OSD)

3.1.1 Ponowna konfiguracja

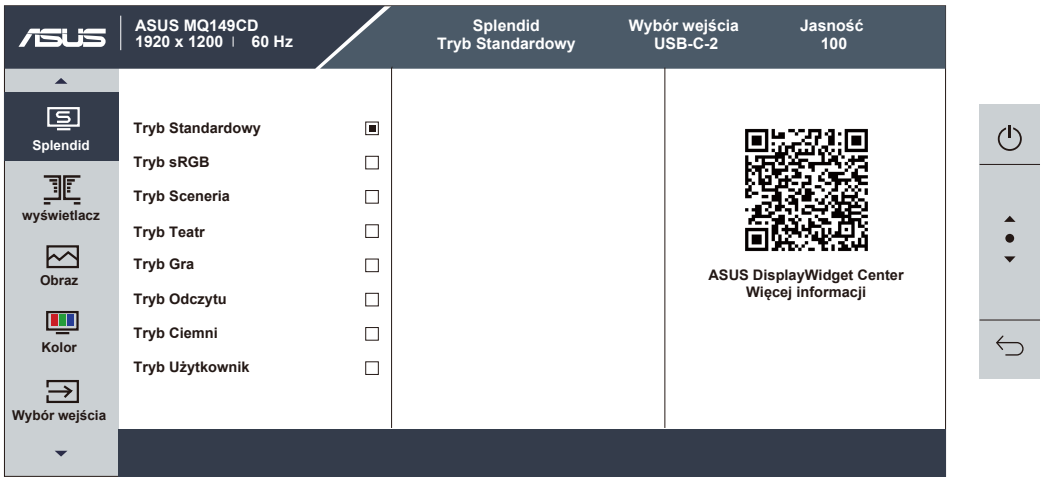

1. Naciśnij środkowy przycisk, aby wyświetlić dostępne funkcje, a następnie ponownie naciśnij ten przycisk w celu wyświetlenia menu OSD.
2. Przesuń środkowy przycisk w górę/w dół w celu przełączenia opcji w menu. Po przejściu od jednej ikony do drugiej podświetlona zostanie nazwa opcji.
3. Aby wybrać podświetloną pozycję w menu, naciśnij środkowy przycisk.
4. Przesuń środkowy przycisk w górę/w dół, aby wybrać żądane parametry.
5. Naciśnij przycisk, aby wrócić do poprzedniego menu.

3.1.2 Omówienie funkcji menu OSD

1. Splendid

W ramach funkcji dostępnych jest 8 trybów, które można wybrać w zależności od potrzeb.

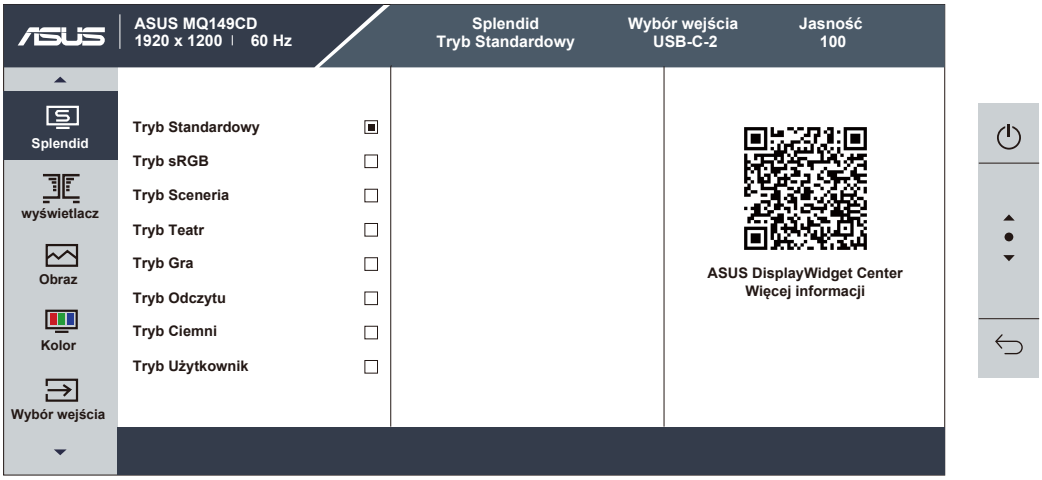

- **Tryb Standardowy:** Najlepszy tryb do edycji dokumentów z wykorzystaniem technologii SPLENDID™ Video Intelligence.
- **Tryb sRGB:** Najlepszy tryb do przeglądania zdjęć i grafiki na komputerze.
- **Tryb Sceneria**: Najlepszy tryb do wyświetlania zdjęć krajobrazowych z wykorzystaniem technologii SPLENDID™ Video Intelligence.
- **Tryb Teatr:** Najlepszy tryb do oglądania filmów z wykorzystaniem technologii SPLENDID™ Video Intelligence.
- **Tryb Gra:** Najlepszy tryb do grania w gry z wykorzystaniem technologii SPLENDID™ Video Intelligence.
- **Tryb Odczytu**: Najlepszy tryb do czytania.
- **Tryb Ciemni**: Najlepszy tryb w miejscach o słabym oświetleniu otoczenia.
- **Tryb Użytkownik**: Umożliwia dostosowywanie kolorów w ustawieniach zaawansowanych.

- W Tryb sRGB nie można dostosować ustawień Kolor, Jasnośći Kontrast.
- W Tryb Odczytu nie można dostosować ustawień Nasycenie, Kontrast i Temp. barwowa.

2. Display

W ramach funkcji dostępne są 4 tryby, które można wybrać w zależności od potrzeb.

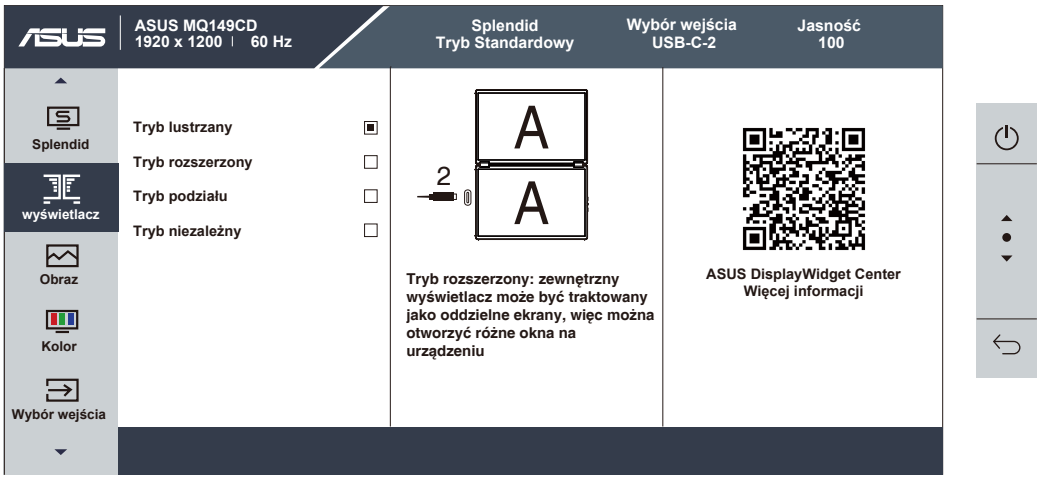

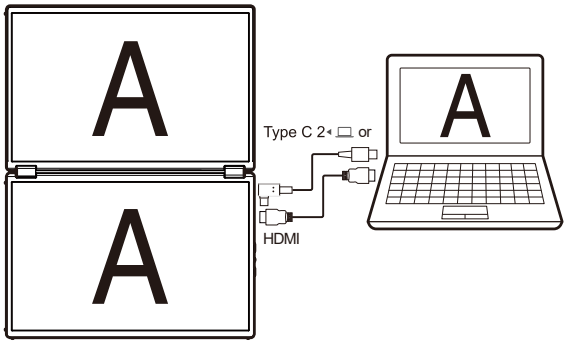

- **Tryb lustrzany:** Ten tryb obsługuje interfejs typu C 2 i HDMI oraz wyświetlanie na dwóch ekranach tego samego obrazu w celu zdublowania lub rozszerzenia ekranu laptopa.

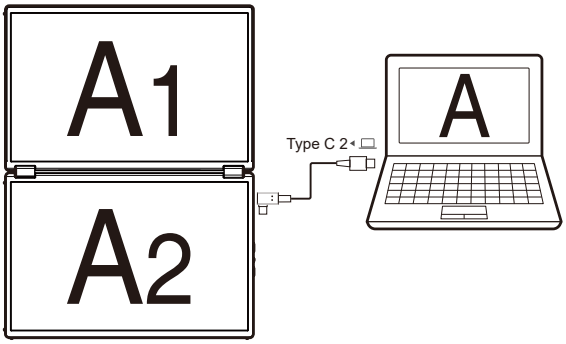

- **Tryb rozszerzony:** Ten tryb obsługuje tylko interfejs typu C 2 oraz wyświetlanie na górnym i dolnym ekranie różnych obrazów, tak jak po podłączeniu dwóch monitorów. Umożliwia zdublowanie lub rozszerzenie ekranu laptopa.

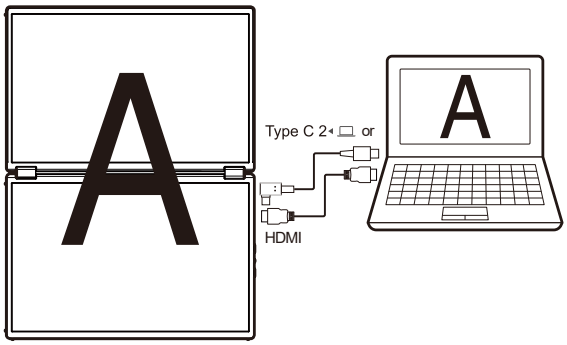

- **Tryb podziału:** Ten tryb obsługuje interfejs typu C 2 i HDMI oraz scalenie górnego i dolnego ekranu w jeden obraz w celu zdublowania lub rozszerzenia ekranu laptopa.

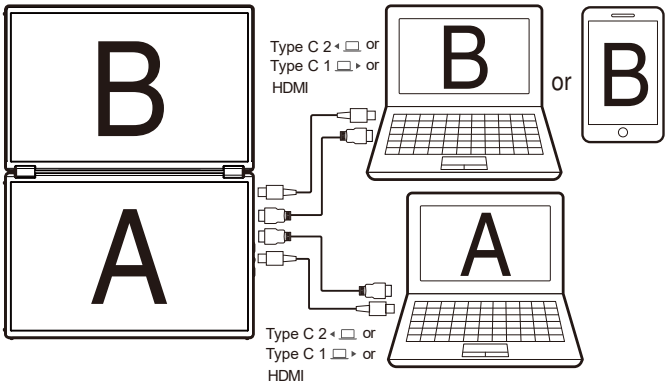

- **Tryb niezależny:** W tym trybie sygnały obu ekranów są obsługiwane niezależnie, co umożliwia podłączenie dwóch różnych źródeł sygnału. Opcje interfejsu (typu C1 i HDMI, typu C2 i HDMI, typu C1 i typu C2) są dostępne dla różnych urządzeń (telefony komórkowe, konsole do gier, laptopy i komputery stacjonarne).

3. Obraz

Za pomocą tej funkcji głównej można dostosować ustawienia Jasność, Kontrast, Wyrazistość, Trace Free, Ustawienie HDR Kontrola proporcji.

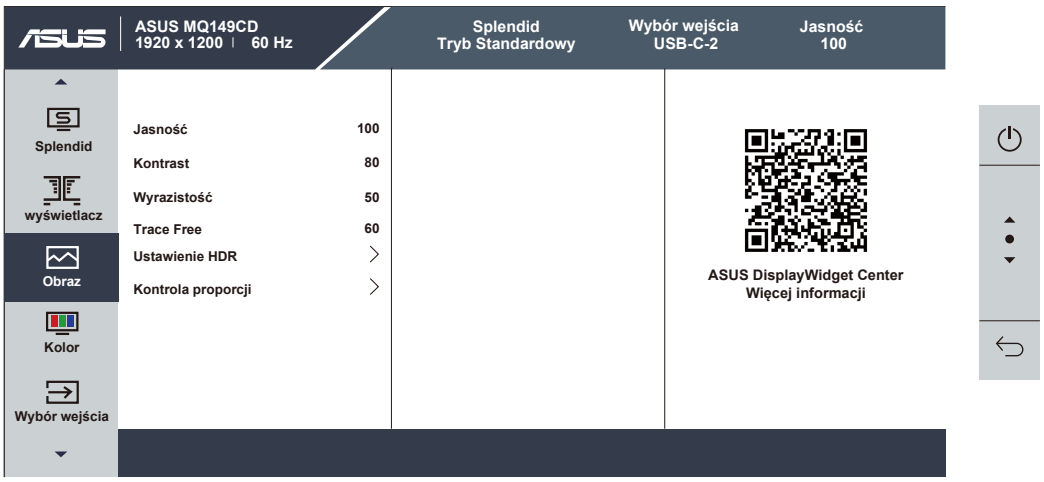

- **Jasność:** wybór wartości z zakresu od 0 do 100.
- **Kontrast:** wybór wartości z zakresu od 0 do 100.
- **Wyrazistość:** Ustawianie Wyrazistość obrazu w zakresie od 0 do 100.
- **Trace Free:** Dostosowywanie czasu reakcji w zakresie od 0 do 100, z odstępami co 20 jednostek.
- **Ustawienie HDR:** Szeroki zakres dynamiki: Gaming HDR, Cinema HDR, Console HDR i DisplayHDR True Black 400.

- Po wyświetleniu zawartości HDR obraz zostanie zoptymalizowany zgodnie ze standardem HDR, dlatego też poniższe opcje nie będą dostępne: Splendid, Kolor.

4. Kolor

Za pomocą tej funkcji można ustawić preferowane kolory obrazu.

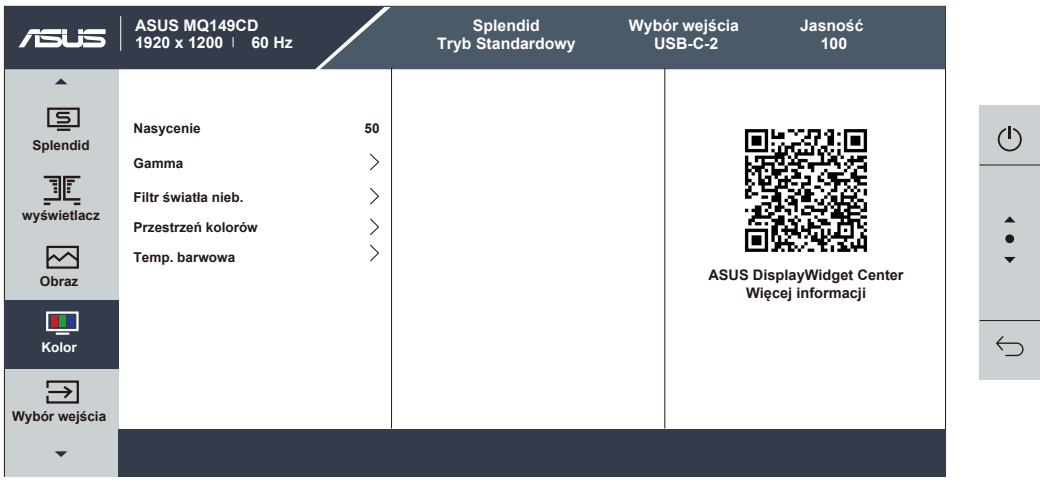

- **Nasycenie:** wybór wartości z zakresu od 0 do 100.
- **Gamma:** dostępnych jest pięć opcji — 1.8, 2.0, 2.2, 2.4 i 2.6.
- **Filtr światła nieb.:** Dostosowywanie natężenia światła niebieskiego. Za pomocą tej funkcji można ustawić poziom światła niebieskiego w zakresie od 0 do maksymalnego, gdzie 0 oznacza brak zmiany, a wzrost wartości w stronę maksymalnej obniżanie emisji światła niebieskiego.

- Po ustawieniu maksymalnego poziomu na pasku filtra światła niebieskiego

Należy zapoznać się z poniższymi instrukcjami w celu złagodzenia objawów zmęczenia oczu.

- Po dłuższej pracy użytkownik powinien na jakiś czas przestać patrzeć na monitor. Zaleca się zrobić przerwę (co najmniej 5 minut) po każdej godzinie nieprzerwanej pracy na laptopie. Częste krótkie przerwy są bardziej efektywnym rozwiązaniem niż jedna długa przerwa.
- Aby zminimalizować zmęczenie i suchość oczu, użytkownik powinien regularnie odpoczywać i przez chwilę wpatrywać się w odległy krajobraz.
- Ćwiczenia oczu pomagają złagodzić objawy ich zmęczenia. Ćwiczenia te należy wykonywać często. Jeśli zmęczenie oczu nie ustąpi, należy skonsultować się z lekarzem. Ćwiczenia oczu: (1) Spójrz kilka razy w górą i w dół. (2) Powoli obracaj gałkę oczną. (3) Poruszaj gałką oczną na ukos.
- Wysokoenergetyczne światło niebieskie może łatwo prowadzić do zmęczenia oczu i zwyrodnienia plamki żółtej związanego z wiekiem (AMD). Filtr światła niebieskiego może zredukować emisję szkodliwego światła niebieskiego o 70% (maksymalnie), zapobiegając tym samym wystąpieniu syndromu widzenia komputerowego (CVS).

- **Przestrzeń kolorów:** W tym sRGB, DCI-P3 i Szeroka gama.
- **Temp. barwowa:** Dostępne są trzy wstępne tryby kolorów (Zimne, Normalne, Ciepłe) oraz tryb użytkownika.

- W tryb użytkownik można dostosować ustawienie koloru czerwonego (R), zielonego (G) i niebieskiego (B) w zakresie od 0 do 100.

5. Wybór wejścia

Wybór źródłowego sygnału wejściowego: sygnał **USB-C-1**, **USB-C-2**, **HDMI**. Po wyłączeniu funkcji „Autom. wykr. wejścia” źródłowy sygnał wejściowy monitora nie będzie automatycznie przełączany.

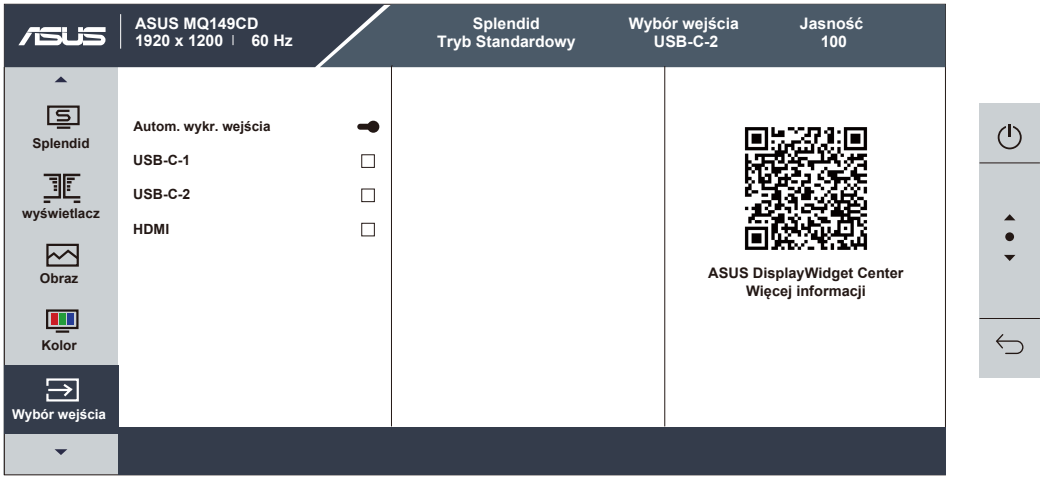

6. MyFavorite

Można wybrać opcję „Splendid”, „Jasność”, „Autom. obrót OSD”, „Wybór wejścia”, „Filtr światła nieb.” lub „Temp. barwowa” w celu przypisania do przycisków skrótu. Przesunięcie środkowego przycisku w górę uaktywnia domyślnie regulację Jasność, a w dół — ustawienia funkcji Splendid.

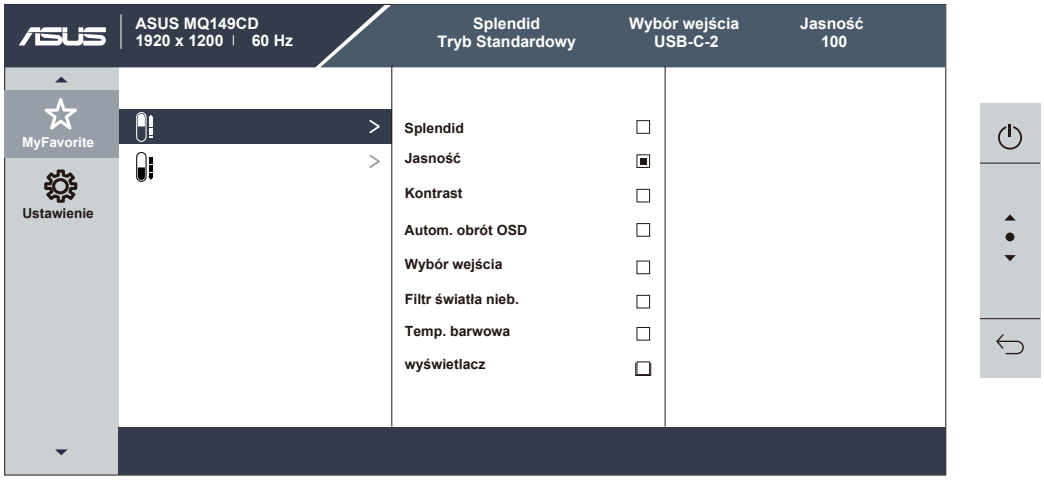

7. Ustawien.

Dostosowywanie ustawień systemu.

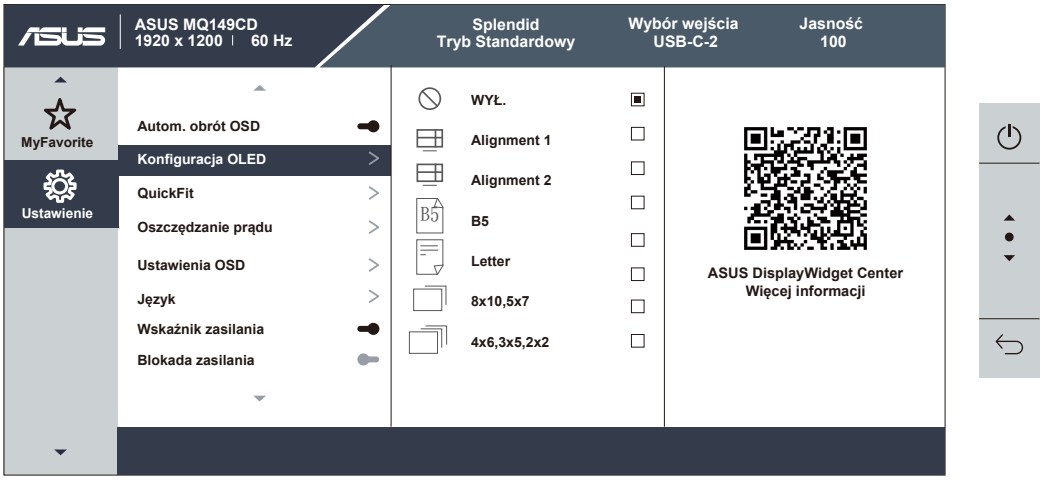

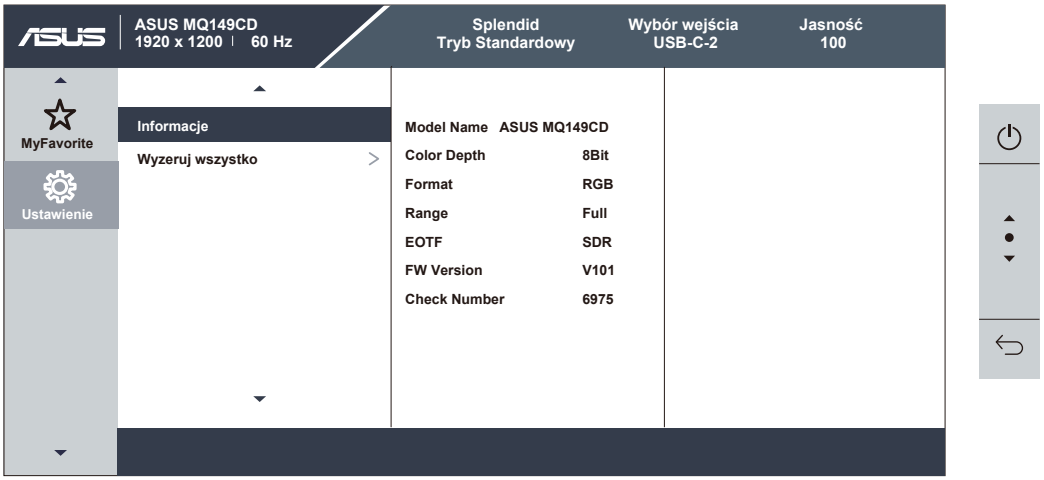

- **Autom. obrót OSD:** Włączanie/wyłączanie automatycznego obracania obrazu.
- **QuickFit:** Dostępnych jest sześć opcji, takich jak „Alignement 1”, „Alignement 2”, „B5”, „Letter”, „8x10,5x7”, „4x6,3x5,2x2”.
- **Oszczędzanie prądu:** dostępny jest tryb wydajności i Oszczędzanie prądu. Ustawienie domyślne to tryb wydajności.
- **Ustawienia OSD:** Dostępne są trzy opcje: „**Czas zakończenia**”, „**Przezroczystość**” i „**DDC/CI**”.
- **Język:** Wybór języka menu OSD. Dostępne opcje to: **English, Français, Deutsch, Español, Italiano, Nederlands, Русский, Polski, Čeština, Hrvatski, Magyar, Română, Português, Türkçe,** 简体中文, 繁體中文, 日本語, 한국어, فارسي, ไทย **, Bahasa Indonesia, Українська, Tiếng Việt.**
- **Wskaźnik zasilania:** Włączanie/WYŁ. wskaźnika LED zasilania.
- **Blokada zasilania:** Wyłączanie/Włącz przycisku zasilania.
- **Blokada klawiszy:** Wyłączanie funkcji wszystkich przycisków.
- **Informacje:** Wyświetlanie informacji o monitorze.
- **Wyzeruj wszystko:** Po wybraniu opcji „Tak” przywrócone zostaną domyślne wartości fabryczne wszystkich ustawień.

3.2 Specyfikacje

Model	**MQ149CD**
Wymiary panelu	14"
Rozdzielczość	1920 x 1200
Jasność (typ.)	400 nitów
Kontrast (typ.)	100 000:1
Wyświetlane kolory	1073,7 mln (10 bitów)
Kolory	Szary
Zużycie energii podczas pracy (*zgodnie z normą ES8.0)	⩽13 W
Temp. robocza	0~40°C
Wymiary fizyczne (S x W x G)	319 x 212 x 15 mm (12,56" x 8,35" x 0,59")
Wymiary pudełka (S x W x G)	427X124X265mm
Waga netto (w przybliżeniu)	1070 g
Waga brutto (w przybliżeniu)	2600 g
Napięcie znamionowe	5 V lub 9 V ⎓, 3,0 A lub 12 V⎓, 2,5 A
Zasilacz	ASUS/AD2166*20 100–240V~; 50/60 Hz; 0,8 A 5 V⎓, 3,0 A (model standardowy) 9 V ⎓, 3,0 A lub 12 V⎓, 2,5 A lub 15 V⎓, 2 A lub 20 V⎓, 1,5 A (model z funkcją szybkiego ładowania)

*Specyfikacje mogą zostać zmienione bez powiadomienia.

3.3 Rozwiązywanie problemów (FAQ)

Problem	Możliwe rozwiązanie
Wyłączony wskaźnik LED zasilania	• Naciśnij przycisk ⏻ , aby sprawdzić, czy monitor jest w trybie włączenia. • Sprawdź, czy kabel sygnałowy został prawidłowo podłączony do monitora i laptopa.
Wskaźnik LED zasilania świeci na żółto, a na ekranie nie jest wyświetlany żaden obraz	• Sprawdź, czy monitor i laptop są w trybie włączenia. • Upewnij się, że kabel sygnałowy został prawidłowy podłączony do przenośnego monitora USB i laptopa. • Podłącz laptopa do sprawnego monitora i sprawdź, czy komputer działa prawidłowo.
Zbyt jasny lub zbyt ciemny obraz na ekranie	• Dostosuj jasność za pomocą odpowiedniego przycisku. • Jeśli obraz na ekranie jest zbyt ciemny, podłącz zasilacz.
Obraz na ekranie drga lub pojawiają się falujące wzory	• Upewnij się, że kabel sygnałowy został prawidłowy podłączony do przenośnego monitora USB i laptopa. • Odsuń urządzenia elektroniczne, które może być przyczyną zakłóceń.
Nieprawidłowe wyświetlanie zawartości HDR	• Upewnij się, że źródło sygnału wejściowego obsługuje odtwarzanie zawartości HDR (po zastosowaniu odpowiednich ustawień systemu i najnowszego oprogramowania). • Upewnij się, że zawartość jest zakodowana w formacie HDR.
Po podłączeniu źródłowego urządzenia wejściowego USB typu C wskaźnik LED zasilania ciągle miga lub kilka razy wyświetlone zostaje logo ASUS	• Sprawdź, czy zasilacz został podłączony. • Korzystaj z oryginalnego kabla typu C i zasilacza.
Po podłączeniu kabla typu C na ekranie nie pojawia się żaden obraz	• Korzystaj z oryginalnego kabla typu C i zasilacza.
Po podłączeniu kabla typu C2 i włączeniu trybu HDR na ekranie nie pojawia się żaden obraz	• Korzystaj tylko z interfejsu typu C i włącz HDR w trybie niezależnym. Przełącz na interfejs HDMI, aby móc korzystać z funkcji HDR.
Na górnym ekranie w trybie rozszerzonym nie pojawia się żaden obraz	• Komputery MacBook i system Chrome OS (AMD) nie obsługują trybu rozszerzonego dwóch ekranów. W celu rozszerzenia dwóch ekranów skorzystaj z innych źródeł sygnału wejściowego.

Nie można rozszerzyć sygnału telefonu komórkowego na dwa ekrany	• Telefony komórkowe nie obsługują trybu rozszerzonego. Wybierz inny tryb.
Nie można wyświetlić jednocześnie pięciu ekranów	• Karta graficzna Intel może wyświetlać maksymalnie cztery ekrany.

*Ze względu na unikalny materiał i właściwości składanego monitora OLED załamanie w obszarze składania jest normalnym zjawiskiem. Nie będzie to wpływać na jakość czy działanie monitora.

Tabela połączeń monitora

Display / Interfejs	**Tryb niezależny** (Windows/MAC/Chrome)	**Tryb lustrzany** (Windows/MAC/Chrome)	**Tryb rozszerzony** (Windows*)	**Tryb podziału** (Windows/MAC/Chrome)
USB-C2	V	V	V	V
USB-C1	V	X	X	X
Mini-HDMI	V	V	X	V

3.4 Lista obsługiwanego taktowania

Główne taktowania obsługiwane przez komputer

Rozdzielczość	Częst. poz. (kHz)	Częst. pion. (Hz)	DCLK (MHz)	Mini HDMI	USB-C
640x480-60Hz	31,469	59,94	25,175	V	V
800x600-60Hz	37,879	60,317	40	V	V
1024x768-60Hz	48,363	60,004	65	V	V
1280x720-60Hz	44,772	59,855	74,5	V	V
1280x720-60Hz	44,444	59,979	64	V	V
1280x720-60Hz	45	60	74,25	V	V
1280x960-60Hz	60	60	108	V	V
1280x1024-60Hz	63,981	60	108	V	V
1440x900-60Hz	55,469	59,901	88,75	V	V
1440x900-60Hz	55,935	59,887	106,5	V	V
1680x1050-60Hz	64,674	59,883	119	V	V
1680x1050-60Hz	65,29	59,954	146,25	V	V
1920x1080-60Hz	67,5	60	148,5	V	V
1920x1200-60Hz	74,07	59,95	154	V	V
1920x2160-60Hz	135,1	60	296,86	V	V
1920x2400-60Hz	148,13	60	308,13	V	V

Taktowanie wideo

Rozdzielczość	Częst. poz. (kHz)	Częst. pion. (Hz)	DCLK (MHz)	Mini HDMI	USB-C
640x480P-60Hz	29,67	59,94	21,363	V	V
720x480P-60Hz	31,469	59,94	27	V	V
720x576P-50Hz	31,25	50	27	V	V
1280x720P-60Hz	44,955	59,939	74,175	V	V
1280x720P-60Hz	45	60	74,25	V	V
1920x1080P-23.98/24Hz	26,253	23,98	56,607	V	V
1920x1080P-25Hz	27,348	24,98	59,07	V	V
1920x1080P 29.97/30Hz	32,84	29,97	70,949	V	V
1920x1080P-50Hz	56,25	50	148,5	V	V
1920x1080P-60Hz	27	60	148,5	V	V