PXN® | V900 Gen2

GAMING RACING WHEEL

User Manual

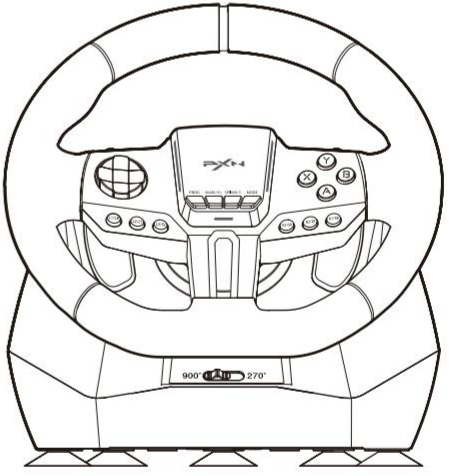

English/ User Manual · 01
Deutsch/ Benutzerhandbuch · · · · · · · · · · · · · · · · · 04
Français/ Manuel d'utilisateur · · · · · · · · · · · · · · · · 07
Italiano/ Manuale utente · · · · · · · · · · · · · · · · · · 10
Español/ Manual de usuario · · · · · · · · · · · · · · · · · 13
По-русски/ Руководство пользователя · · · · · · · · · · · · 16
Nederlands/ Gebruikershandleiding · · · · · · · · · · · · · 19
Português/ Manual do usuário · · · · · · · · · · · · · · · · 22
Polski/ Instrukcja obsługi · · · · · · · · · · · · · · · · · · 25

" PXN " is a registered trademark of ShenZhen PXN Electronics Technology Co., Ltd

PS4/PS3 is a registered trademark of Sony Computer Entertainment Inc.
Xbox is a registered trademark of Microsoft Corporation.
SWITCH is a registered trademark of Nintendo Co., Ltd.

All trademarks are the property of their respective owner. Technical specifications are subject to change. Information contained herein is subject to change without prior notice. ShenZhen PXN Electronics Technology Co., Ltd. shall not be made liable for any errors that may appear.Please keep this information for later reference.

Brand: PXN Model: V900 Gen2
Product Name: Gaming Racing Wheel
Country of Origin: China
Manufacturer: Shenzhen PXN Electronics Technology Co., Ltd
Web: www.e-pxn.com Support email: support@e-pxn.com
Manufacturer address: 1701-1706(01), Building 8, Zhongxi Xiangbinshan Garden, Fenghuanggang Community, Xixiang Street, Baoan District, Shenzhen, China

EC REP
EUREP GmbH
Unterlettenweg 1a
85051 Ingolstadt Germany
+49 841 8869 7744
eurep@eurep-gmbh.com

UK REP
Prolinx Global LTD
27 Old Gloucester Street,
London, WC1N 3AX, UK
+0044 20 39661193
eu@eulinx eu

" PXN " is a registered trademark of ShenZhen PXN Electronics Technology Co., Ltd

---

FCC Compliance Statement:
This device complies with Part 15 of the FCC Rules. Operation is subject to the following two conditions:
1. This device may not cause harmful interference, and
2. This device must accept any interference received, including interference that may cause undesired operation.

Note: This equipment has been tested and found to comply with the limits for a Class B digital device, pursuant to Part 15 of the FCC Rules. These limits are designed to provide reasonable protection against harmful interference in a residential installation. This equipment generates, uses and can radiate radio frequency energy and, if not installed and used in accordance with the instructions, may cause harmful interference to radio communications.

	: PXNgame
YouTube	: PXN Official
Discord	: PXN

Points de collecte sur www.quefairedemesdechets.fr
Privilégiez la réparation ou le don de votre appareil !

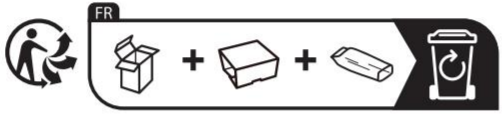

MADE IN CHINA

EN

Thank you for choosing and supporting PXN, please read this manual carefully before starting to enjoy your gaming experience.

⚠ Warning —— Safety

* When connecting, installing, and removing this product, apply appropriate force. Do not twist or pull the ports and cables.
* Avoid splashing any liquids onto the product or its ports.
* Keep this product in a dry place. Do not expose it to fire, or environments with high humidity, temperature, or smoke.
* Do not disassemble, modify, or attempt repairs on your own. Any maintenance must be performed by the manufacturer, their authorized representative, or qualified technicians.
* Only use accessories/components specified by the manufacturer.
* If this product exhibits any unusual noises, heat, or odors, please cease use immediately.

If the product experiences abnormal operation or calibration issues:
Turn off the game console/ PC and completely disconnect the base power. Then reconnect the power cable, pedal, and gear shifter, and restart the game console or PC. And then re-enter the game.

01 Product Appearance

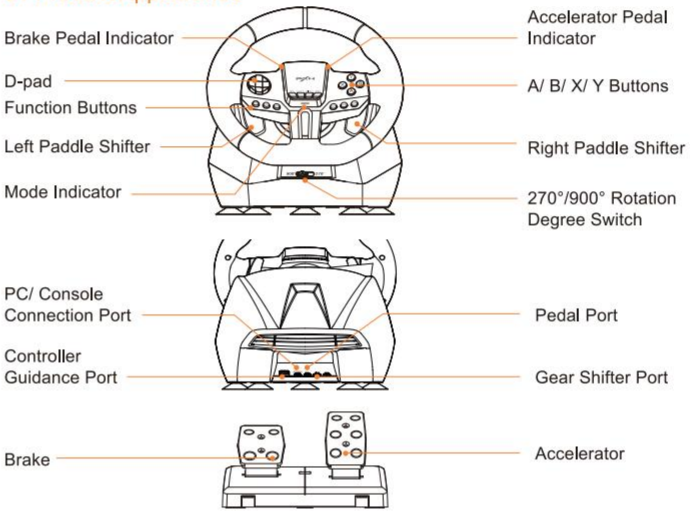

02 Product List

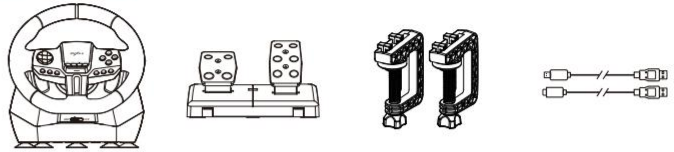

V900 Gen2 *1
Suction Cups *5

Hall
Pedal *1

Steering Wheel
Mounting Clamps*2

Type-C Cable * 2
Micro USB Cable * 1

03 Use on PC

Step 1 Connect the pedals and other components to the rear port of the base.
Step 2 Use the Type-C to USB-A Date Cable to connect the steering wheel to the PC.
Step 3 Upon successfully connecting, the default mode is DINPUT, indicated by a steady red light on the steering wheel.
Step 4 In DINPUT mode, press and hold the MODE button on the steering wheel for 3 seconds to switch to XINPUT mode. Once the switch is successful, the purple light will stay on.

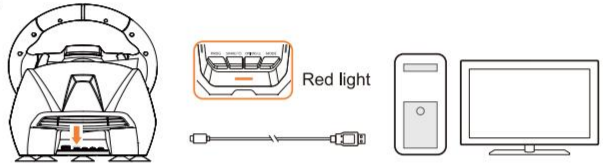

PC Detection:

Open the game controller interface on the computer to perform a functional testing.
For Windows XP: Open Control Panel → Game Controllers, then click on Properties Test.
For Windows 7 and above: Open Control Panel → Devices and Printers → Right-click on the Game controller icon → Game Controller Settings, and click on Properties Test.

04 Use on PS3

Step 1 Connect the pedals and other components to the rear port of the base.
Step 2 Use the Type-C to USB-A data cable to connect the steering wheel to the USB port on the PS3 console, then turn on the PS3 console.
Step 3 Upon successful connection, the steering wheel's red light will remain on.

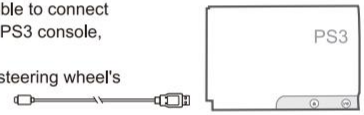

05 Use on XBOX ONE/ XBOX SERIES

Step 1 Connect the pedals to the rear port of the base.
Step 2 Use the MICRO-USB/ Type-C to USB-A data cable to connect the original XBOX ONE/ XBOX SERIES controller to the steering wheel's USB guide port (ensure the controller is turned off during connection).
Step 3 Use the Type-C to USB-A data cable to connect the steering wheel to the USB port on the XBOX ONE/ XBOX SERIES console, then turn on the XBOX ONE/ XBOX SERIES console.
Step 4 Upon successful connection, the steering wheel's green light will remain on, and the indicator light on the XBOX ONE/ XBOX SERIES controller will also remain on.

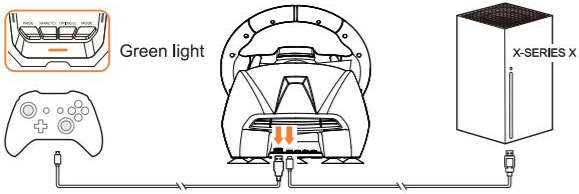

06 Use on PS4

Step 1 Connect the pedals and other components to the rear port of the base.
Step 2 Use the MICRO-USB/ Type-C to USB-A data cable to connect the original PS4 controller to the steering wheel's USB guide port (ensure the controller is turned off during connection).
Step 3 Use the Type-C to USB-A data cable to connect the steering wheel to the USB port on the PS4 console, then turn on the PS4 console.
Step 4 Upon successful connection, the steering wheel's blue light will remain on, and the indicator light on the PS4 controller will also remain on.

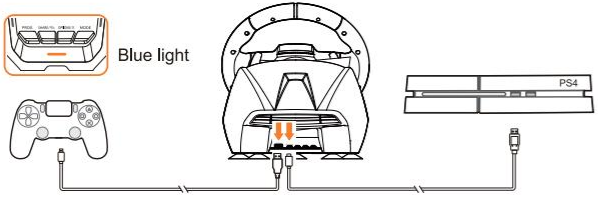

07 Use on SWITCH

On the SWITCH homepage, select Settings → Controllers and Sensors → click on the Pro Controller Wired Connection option and ensure that it is turned on.

- Connect with SWITCH Console

Connect the Type-C OTG adapter to the steering wheel USB cable, and plug the Type-C OTG adapter into the SWITCH console. Upon successful connection, the red indicator on the steering wheel will remain on.

- Connect with SWITCH Dock

Connect the Type-C OTG adapter to the steering wheel USB cable, and plug the Type-C OTG adapter into the SWITCH console. Upon successful connection, the red indicator on the steering wheel will remain on.

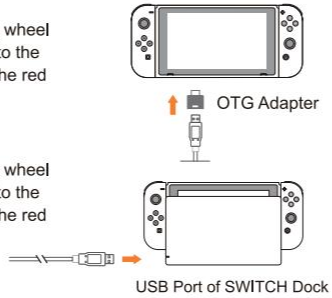

08 Desktop Fixture Instructions

Step 1 Place the suction cup into the base slot and rotate to lock it in place.
Step 2 Rotate the knob of the fixed bracket and insert it into the slot on the steering wheel base.
Step 3 Slide forward along the slot track and lock in place.
Step 4 Position the steering wheel on the table, then rotate the fixed bracket and tighten it.

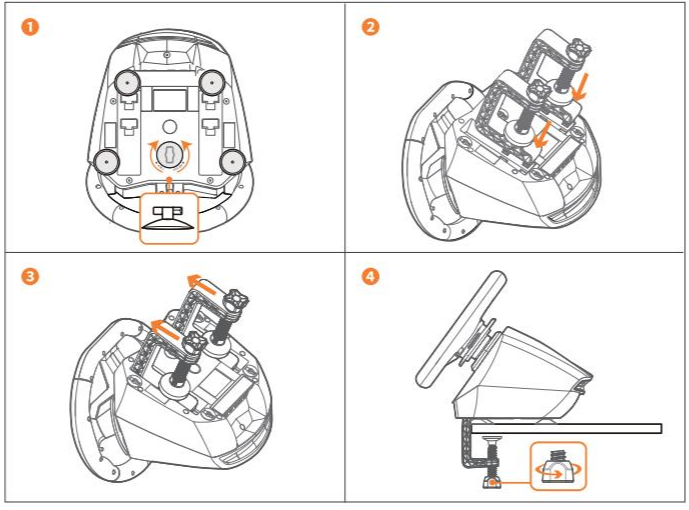

09 Mobile Application

Download the iOS version:Search for "PXN Wheel" in the APP Store.
Download the Android version:Search for "PXN Wheel" on Google Play.
Install the "PXN Wheel" app on your phone, then enable BT and grant the required location permissions.

QR code for app download

Settings Available in the App:

- Switch steering wheel modes
- Effective angle setting under the 900-degree mode
- Steering wheel button programming in XINPUT mode:
  Set the paddle shifter as the Y button (this interface allows for testing).
- Button mapping for keyboard and mouse in DINPUT mode:
  Customize the steering wheel buttons to correspond to keyboard keys (this interface allows for testing).
- Save custom button bindings for next use
- Built in multiple game button settings:
  1. When switching game button settings, the steering wheel mode will automatically change.
  2. Set effective rotation degree, button programming, and button mapping.
- Pedal linkage light switch and mode switching
  Indicator modes 1: Lights up sequentially from bottom to top based on the pedal's depression angle (Default mode)
  Indicator modes 2: Fully lights up as soon as the pedal is pressed.
  Indicator modes 3: Always on
  Indicator modes 4: Off
- Adjust steering wheel vibration intensity (0-10 levels).
- Function test for buttons, pedals, and steering

10 Product Specifications

Model	V900 Gen2
Package Dimensions	About 325 * 305 * 295 mm
Product Dimensions	About 280 * 341 * 285 mm (Steering Wheel) About 232.5 * 183 * 140 mm (Pedals)
Product Weight	About 2270 g (Steering Wheel) About 845 g (Pedals)
Operating Voltage	5V
Operating Current	80mA
Operating Temperature	10-40°C
Operating Humidity	20～80%

⚠ Warning

- Please read the instruction manual carefully before operation.
- Avoid strong vibration and dropping from heights.
- Do not disassemble, modify, or repair on your own.
- Prevent water or other liquids from entering the product to avoid damage.
- Avoid storing in damp, high-temperature, or oily environments.
- Use appropriate force when connecting and removing devices.
- Children should use this product under adult supervision.

DE

Bitte lesen Sie das Handbuch sorgfältig durch, bevor Sie das Produkt verwenden, und bewahren Sie es für zukünftige Referenz auf.

⚠ Warnung —— Stromsicherheit

* Verwenden Sie beim Anschließen, Installieren und Entfernen dieses Produkts angemessene Kraft. Verdrehen oder ziehen Sie nicht an den Anschlüssen und Kabeln.
* Vermeiden Sie es, Flüssigkeiten auf das Produkt oder seine Anschlüsse zu spritzen.
* Bewahren Sie dieses Produkt an einem trockenen Ort auf. Setzen Sie es nicht Feuer, hoher Luftfeuchtigkeit, Temperaturen oder Rauch aus.
* Zerlegen, modifizieren oder versuchen Sie nicht, Reparaturen selbst durchzuführen. Wartungsarbeiten müssen vom Hersteller, dessen autorisiertem Vertreter oder qualifizierten Technikern durchgeführt werden.
* Verwenden Sie nur vom Hersteller angegebene Zubehörteile/Komponenten.
* Bei ungewöhnlichen Geräuschen, Hitze oder Geruch während der Verwendung, schalten Sie das Produkt ab, ziehen Sie das Netzkabel aus der Steckdose und trennen Sie alle anderen Kabel.

Wenn das Produkt nicht richtig funktioniert oder die Kalibrierung fehlerhaft erscheint: Schalten Sie die Spielkonsole/den PC aus und trennen Sie das Produkt vollständig von der Stromversorgung. Schließen Sie dann alle Kabel und Zubehörteile wieder an, starten Sie die Konsole oder den PC neu und betreten Sie das Spiel erneut.

01 Produktansicht

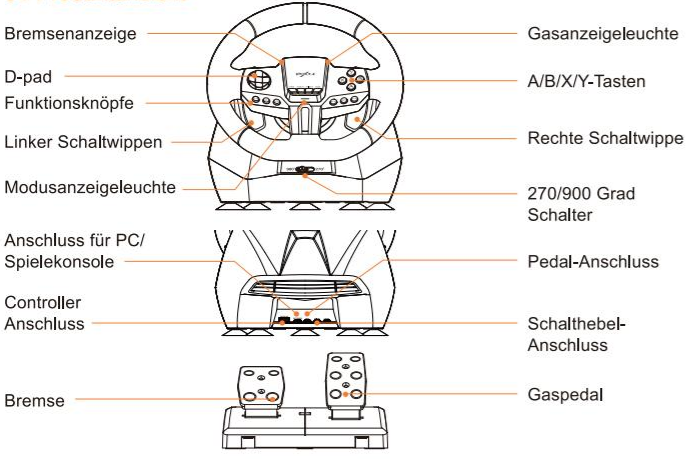

02 Produktliste

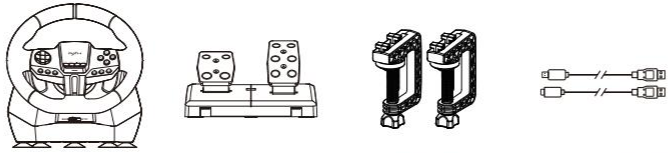

V900 Gen2 *1 Saugnäpfe *5	Hall- Pedal *1	Lenkrad- Befestigungsklammern *2	Type-C-Kabel *2 Micro-USB-Kabel *1

03 Nutzung am PC

Schritt 1 Schließen Sie die Pedale und anderen Komponenten an den hinteren Anschluss der Basis an.
Schritt 2 Verwenden Sie das Type-C-zu-USB-A-Datenkabel, um das Lenkrad mit dem PC zu verbinden.
Schritt 3 Nach erfolgreicher Verbindung ist der Standardmodus DINPUT, angezeigt durch ein stetiges rotes Licht am Lenkrad.
Schritt 4 Im DINPUT-Modus drücken und halten Sie die MODE-Taste am Lenkrad für 3 Sekunden, um in den XINPUT-Modus zu wechseln. Nach erfolgreichem Wechsel bleibt das lila Licht eingeschaltet.

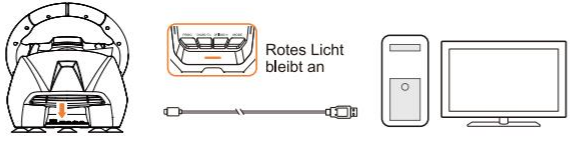

PC-Erkennung: Öffnen Sie die Gamecontroller-Oberfläche auf dem Computer, um einen Funktionstest durchzuführen.
Für Windows XP: Öffnen Sie die Systemsteuerung → Spielcontroller, und klicken Sie dann auf Eigenschaften Test.
Für Windows 7 und höher: Öffnen Sie die Systemsteuerung → Geräte und Drucker → Klicken Sie mit der rechten Maustaste auf das Gamecontroller-Symbol → Gamecontroller-Einstellungen, und klicken Sie auf Eigenschaften Test.

04 Nutzung am PS3

Schritt 1 Schließen Sie die Pedale und anderen Komponenten an den hinteren Anschluss der Basis an.
Schritt 2 Verwenden Sie das Type-C-zu-USB-A-Datenkabel, um das Lenkrad mit dem USB-Anschluss der PS3-Konsole zu verbinden, und schalten Sie dann die PS3-Konsole ein.
Schritt 3 Nach erfolgreicher Verbindung bleibt das rote Licht des Lenkrads eingeschaltet.

05 Nutzung auf XBOX ONE/XBOX SERIES

Schritt 1 Schließen Sie die Pedale an den hinteren Anschluss der Basis an.
Schritt 2 Verwenden Sie das MICRO-USB/Type-C-zu-USB-A-Datenkabel, um den originalen XBOX ONE/XBOX SERIES-Controller mit dem USB-Leitungsanschluss des Lenkrads zu verbinden (stellen Sie sicher, dass der Controller während der Verbindung ausgeschaltet ist).
Schritt 3 Verwenden Sie das Type-C-zu-USB-A-Datenkabel, um das Lenkrad mit dem USB-Anschluss der XBOX ONE/XBOX SERIES-Konsole zu verbinden, und schalten Sie dann die XBOX ONE/XBOX SERIES-Konsole ein.
Schritt 4 Nach erfolgreicher Verbindung bleibt das grüne Licht des Lenkrads eingeschaltet, und die Anzeigeleuchte des XBOX ONE/XBOX SERIES-Controllers bleibt ebenfalls eingeschaltet.

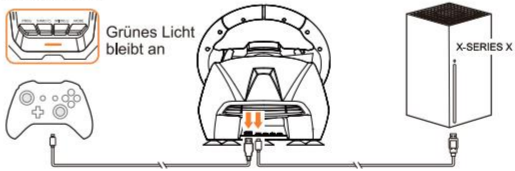

06 Verwendung auf PS4

Schritt 1 Schließen Sie die Pedale und anderen Komponenten an den hinteren Anschluss der Basis an.
Schritt 2 Verwenden Sie das MICRO-USB/Type-C-zu-USB-A-Datenkabel, um den originalen PS4-Controller mit dem USB-Leitungsanschluss des Lenkrads zu verbinden (stellen Sie sicher, dass der Controller während der Verbindung ausgeschaltet ist).
Schritt 3 Verwenden Sie das Type-C-zu-USB-A-Datenkabel, um das Lenkrad mit dem USB-Anschluss der PS4-Konsole zu verbinden, und schalten Sie dann die PS4-Konsole ein.
Schritt 4 Nach erfolgreicher Verbindung bleibt das blaue Licht des Lenkrads eingeschaltet, und die Anzeigeleuchte des PS4-Controllers bleibt ebenfalls eingeschaltet.

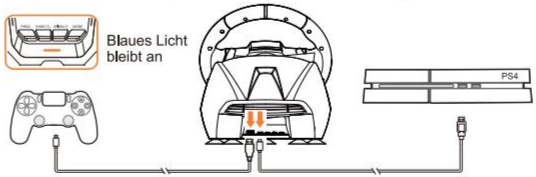

07 Nutzung auf SWITCH

Gehen Sie auf der SWITCH-Startseite zu Einstellungen → Controller und Sensoren → klicken Sie auf die Option Pro Controller Kabelverbindung und stellen Sie sicher, dass sie aktiviert ist.

- Verbindung mit der SWITCH-Konsole

Schließen Sie den Type-C OTG-Adapter an das USB-Kabel des Lenkrads an und stecken Sie den Type-C OTG-Adapter in die SWITCH-Konsole. Nach erfolgreicher Verbindung bleibt die rote Anzeige am Lenkrad eingeschaltet.

OTG-Adapter

- Verbindung mit dem SWITCH-Dock

Stellen Sie die SWITCH-Konsole auf das Dock, um sicherzustellen, dass sie erfolgreich verbunden ist. Stecken Sie das USB-Kabel des Lenkrads in das SWITCH-Dock und schalten Sie die SWITCH-Konsole ein. Nach erfolgreicher Verbindung bleibt die rote Anzeige am Lenkrad eingeschaltet.

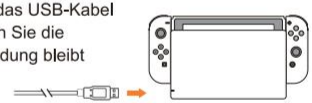

USB Port of SWITCH-Dock

08 Anweisungen zur Desktop-Befestigung

Schritt 1 Setzen Sie den Saugnapf in den Basis-Schlitz ein und drehen Sie ihn, um ihn zu verriegeln.
Schritt 2 Drehen Sie den Knopf der festen Halterung und stecken Sie ihn in den Schlitz an der Lenkradbasis.
Schritt 3 Schieben Sie entlang der Schienenbahn nach vorne und verriegeln Sie sie.
Schritt 4 Positionieren Sie das Lenkrad auf dem Tisch, drehen Sie dann die feste Halterung und ziehen Sie sie fest.

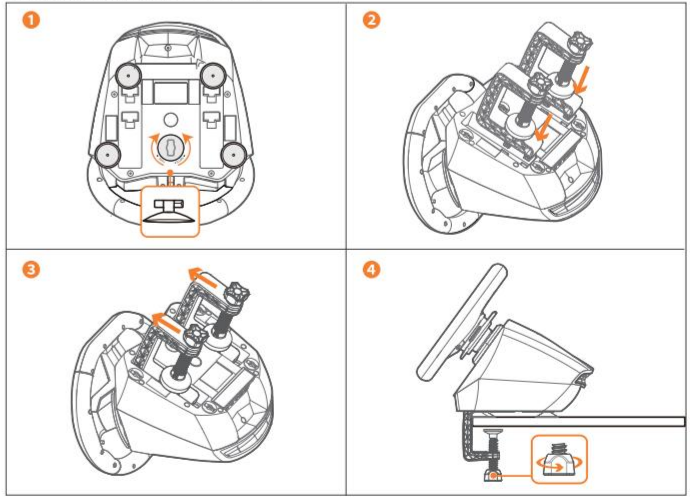

09 Mobile Anwendung

Laden Sie die iOS-Version herunter: Suchen Sie im App Store nach "PXN Wheel"
Laden Sie die Android-Version herunter: Suchen Sie auf Google Play nach "PXN Wheel".
Installieren Sie die "PXN Wheel"-App auf Ihrem Telefon, aktivieren Sie dann BT und erteilen Sie die erforderlichen Standortberechtigungen. Sie müssen das Gerät nicht mit Ihrem Telefon koppeln; öffnen Sie einfach die App, um ihre Funktionen zu erkunden.

QR code for app download

Einstellungen in der App verfügbar:

- Wechseln der Lenkradmodi
- Einstellen des effektiven Winkels im 900-Grad-Modus
- Programmierung der Lenkradtasten im XINPUT-Modus:
  Setzen Sie den Schaltpaddle als Y-Taste (diese Schnittstelle ermöglicht Tests).
- Tastenbelegung für Tastatur und Maus im DINPUT-Modus:
  Passen Sie die Lenkradtasten an die Tasten der Tastatur an (diese Schnittstelle ermöglicht Tests).
- Benutzerdefinierte Tastenbindungen für die nächste Verwendung speichern
- Eingebaute Einstellungen für mehrere Spiele-Tasten:
  Beim Wechseln der Spiele-Tasteneinstellungen wechselt der Lenkradmodus automatisch.
  Effektiven Rotationsgrad, Tastenprogrammierung und Tastenbelegung einstellen.
- Schalter für die Pedalverknüpfung und Moduswechsel
  Indikator-Modi 1: Leuchtet nacheinander von unten nach oben je nach Pedalbetätigung (Standardmodus)
  Indikator-Modi 2: Leuchtet vollständig auf, sobald das Pedal gedrückt wird.
  Indikator-Modi 3: Immer an
  Indikator-Modi 4: Aus
- Steuern Sie die Vibrationsintensität des Lenkrads (0-10 Stufen).
- Funktionstest für Tasten, Pedale und Lenkrad

10 Produktspezifikationen

Produktmodell	V900 Gen2
Verpackungsgröße	ca. 325 * 305 * 295 mm
Abmessungen des Geräts	ca. 280 * 341 * 285 mm (Lenkrad) ca. 232.5 * 183 * 140 mm (Pedale)
GeräGewicht	ca. 2270 g (Lenkrad) ca. 845 g (Pedale)
Betriebsspannung	5V
Betriebsstrom	80mA
Betriebstemperatur	10-40°C
Betriebsfeuchtigkeit	20～80%

⚠ Warnung

- Bitte lesen Sie die Bedienungsanleitung sorgfältig vor der Benutzung.
- Vermeiden Sie starke Vibrationen und das Fallenlassen aus Höhen.
- Zerlegen, modifizieren oder reparieren Sie das Produkt nicht selbst.
- Verhindern Sie, dass Wasser oder andere Flüssigkeiten in das Produkt eindringen, um Schäden zu vermeiden.
- Vermeiden Sie die Lagerung in feuchten, heißen oder öligen Umgebungen.
- Verwenden Sie beim Anschließen und Entfernen von Geräten angemessene Kraft.
- Kinder sollten dieses Produkt unter Aufsicht von Erwachsenen verwenden.

FR

Veuillez lire attentivement le manuel avant d'utiliser le produit et conservez-le pour référence ultérieure.

⚠ Avertissement —— Sécurité Électrique

* Lors de la connexion, de l'installation et du retrait de ce produit, appliquez une force appropriée. Ne tordez pas et ne tirez pas sur les ports et les câbles.
* Évitez d'éclabousser des liquides sur le produit ou sur ses ports.
* Conservez ce produit dans un endroit sec. Ne l'exposez pas au feu, à des environnements humides, à des températures élevées ou à la fumée.
* Ne démontez pas, ne modifiez pas et n'essayez pas de réparer l'appareil vous-même. Toute maintenance doit être effectuée par le fabricant, son représentant autorisé ou des techniciens qualifiés.
* Utilisez uniquement les accessoires/composants spécifiés par le fabricant.
* Si des bruits inhabituels, de la chaleur ou une odeur se manifestent, arrêtez immédiatement d'utiliser le produit, débranchez le câble d'alimentation de la prise et déconnectez les autres câbles.

Si le produit ne fonctionne pas correctement ou si la calibration semble incorrecte: Éteignez la console/PC et débranchez complètement l'alimentation du produit. Rebranchez ensuite tous les câbles et accessoires, redémarrez la console ou le PC, puis relancez le jeu.

01 Apparence du produit

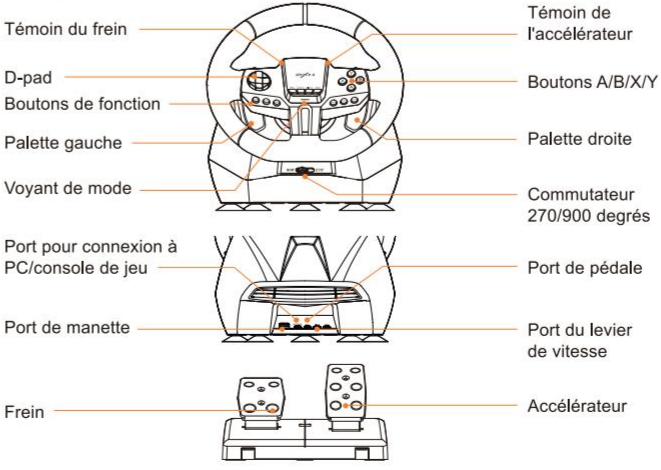

02 Liste des produits

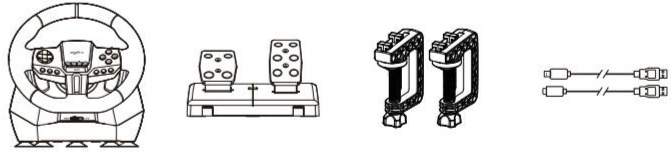

V900 Gen2 *1
Ventouses *5

Pédale
Hall *1

Pinces de fixation
pour volant *2

Câble Type-C *2
Câble Micro-USB *1

03 Utilisation sur PC

Étape 1 Connectez les pédales et les autres composants au port arrière de la base.
Étape 2 Utilisez le câble Type-C vers USB-A pour connecter le volant au PC.
Étape 3 Lors de la connexion réussie, le mode par défaut est DINPUT, indiqué par une lumière rouge fixe sur le volant.
Étape 4 En mode DINPUT, maintenez enfoncé le bouton MODE sur le volant pendant 3 secondes pour passer en mode XINPUT. Une fois le changement réussi, la lumière violette restera allumée.

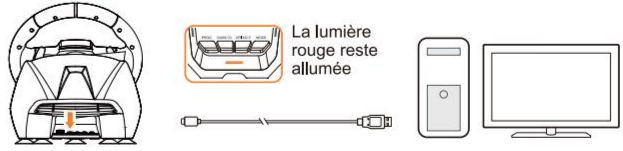

Détection PC

Ouvrez l'interface du contrôleur de jeu sur l'ordinateur pour effectuer un test fonctionnel.
Pour Windows XP : Ouvrez le Panneau de configuration → Contrôleurs de jeu, puis cliquez sur Test des propriétés.
Pour Windows 7 et supérieur : Ouvrez le Panneau de configuration → Périphériques et imprimantes → Cliquez avec le bouton droit sur l'icône du contrôleur de jeu → Paramètres du contrôleur de jeu, puis cliquez sur Test des propriétés.

04 Utilisation sur PS3

Étape 1 Connectez les pédales et les autres composants au port arrière de la base.
Étape 2 Utilisez le câble de données Type-C vers USB-A pour connecter le volant au port USB de la console PS3, puis allumez la console PS3.
Étape 3 Après une connexion réussie, la lumière rouge du volant restera allumée.

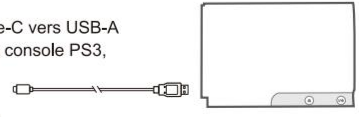

05 Utilisation sur XBOX ONE/XBOX SERIES

Étape 1 Connectez les pédales au port arrière de la base.
Étape 2 Utilisez le câble de données MICRO-USB/Type-C vers USB-A pour connecter la manette originale XBOX ONE/XBOX SERIES au port de guidage USB du volant (assurez-vous que la manette est éteinte pendant la connexion).
Étape 3 Utilisez le câble de données Type-C vers USB-A pour connecter le volant au port USB de la console XBOX ONE/XBOX SERIES, puis allumez la console XBOX ONE/XBOX SERIES.
Étape 4 Après une connexion réussie, la lumière verte du volant restera allumée, et le voyant de la manette XBOX ONE/XBOX SERIES restera également allumé.

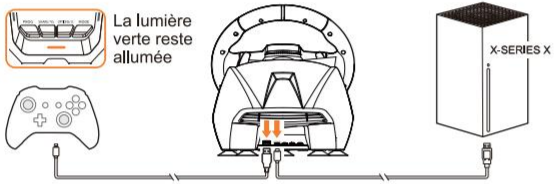

06 Utilisation sur PS4

Étape 1 Connectez les pédales et les autres composants au port arrière de la base.
Étape 2 Utilisez le câble de données MICRO-USB/Type-C vers USB-A pour connecter la manette originale PS4 au port de guidage USB du volant (assurez-vous que la manette est éteinte pendant la connexion).
Étape 3 Utilisez le câble de données Type-C vers USB-A pour connecter le volant au port USB de la console PS4, puis allumez la console PS4.
Étape 4 Après une connexion réussie, la lumière bleue du volant restera allumée, et le voyant de la manette PS4 restera également allumé.

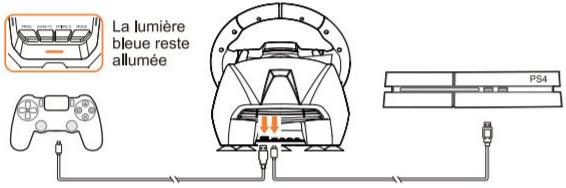

07 Utilisation sur SWITCH

Sur la page d'accueil de SWITCH, allez dans Paramètres → Contrôleurs et capteurs → cliquez sur l'option Connexion par câble de la manette Pro et assurez-vous qu'elle est activée.

- Connexion avec la console SWITCH

Connectez l'adaptateur Type-C OTG au câble USB du volant, puis branchez l'adaptateur Type-C OTG dans la console SWITCH. Après une connexion réussie, le voyant rouge du volant restera allumé.

- Connexion avec le dock SWITCH

Placez la console SWITCH sur le dock, en vous assurant qu'elle est correctement connectée. Branchez le câble USB du volant dans le dock SWITCH et allumez la console SWITCH. Après une connexion réussie, le voyant rouge du volant restera allumé.

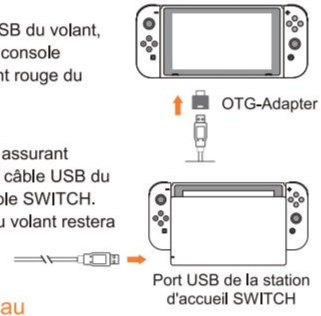

08 Instructions de fixation sur le bureau

Étape 1 Placez la ventouse dans la fente de la base et tournez-la pour la verrouiller en place.
Étape 2 Tournez le bouton du support fixe et insérez-le dans la fente de la base du volant.
Étape 3 Faites glisser vers l'avant le long de la voie de la fente et verrouillez en place.
Étape 4 Placez le volant sur la table, puis tournez le support fixe et serrez-le.

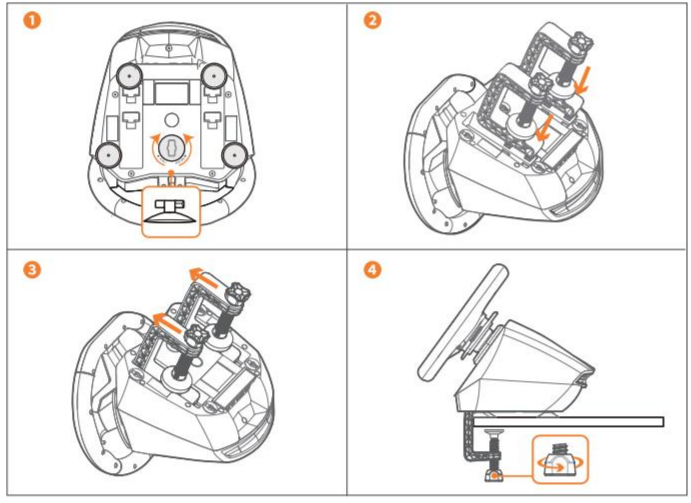

09 Application mobile

Téléchargez la version iOS: Recherchez „PXN Wheel“ dans l'App Store.
Téléchargez la version Android: Recherchez „PXN Wheel“ sur Google Play.
Installez l'application „PXN Wheel“ sur votre téléphone, activez le BT et accordez les permissions de localisation requises. Vous n'avez pas besoin d'associer l'appareil à votre téléphone; ouvrez simplement l'application pour explorer ses fonctionnalités.

Code QR pour le téléchargement de l'application

Paramètres disponibles dans l'application:

- Changer les modes du volant
- Réglage de l'angle effectif en mode 900 degrés
- Programmation des boutons du volant en mode XINPUT:
  Réglez le paddle shifter comme le bouton Y (cette interface permet des tests).
- Cartographie des boutons pour le clavier et la souris en mode DINPUT:
  Personnalisez les boutons du volant pour correspondre aux touches du clavier (cette interface permet des tests).
- Enregistrez les liaisons de boutons personnalisées pour une utilisation ultérieure
- Réglages intégrés pour plusieurs boutons de jeu :
  Lors du changement des réglages des boutons de jeu, le mode du volant changera automatiquement.
  Réglez le degré de rotation effectif, la programmation des boutons et la cartographie des boutons.
- Interrupteur de lumière de liaison de pédale et changement de mode
  Modes d'indicateur 1 : S'allume séquentiellement de bas en haut en fonction de l'angle de dépression de la pédale (mode par défaut)
  Modes d'indicateur 2 : S'allume complètement dès que la pédale est enfoncée.
  Modes d'indicateur 3 : Toujours allumé
  Modes d'indicateur 4 : Éteint
- Ajustez l'intensité des vibrations du volant (0-10 niveaux).
- Test de fonctionnalité pour les boutons, les pédales et le volant

10 Spécifications du produit

Modèle du produit	V900 Gen2
Dimensions de l'emballage	environ 325 * 305 * 295 mm
Dimensions du produit	environ 280 * 341 * 285 mm (Volant) environ 232.5 * 183 * 140 mm (Pédales)
Poids du produit	environ 2270 g (Volant) environ 845 g (Pédales)
Tension de fonctionnement	5V
Courant de fonctionnement	80mA
Température d'utilisation	10-40°C
Humidité d'utilisation	20～80%

⚠ Avertissement

- Veuillez lire attentivement le manuel d'instructions avant de l'utiliser.
- Évitez les vibrations fortes et les chutes de hauteur.
- Ne démontez, ne modifiez ni ne réparez le produit vous-même.
- Empêchez l'eau ou d'autres liquides d'entrer dans le produit pour éviter des dommages.
- Évitez de stocker dans des environnements humides, à haute température ou huileux.
- Utilisez une force appropriée lors de la connexion et du retrait des appareils.
- Les enfants doivent utiliser ce produit sous la supervision d'un adulte.

IT

Grazie per aver scelto e supportato PXN. Si prega di leggere attentamente questo manuale prima di iniziare a godere della vostra esperienza di gioco.

⚠ Avvertenza —— Sicurezza elettrica

* Quando si collega, installa o rimuove il prodotto, applicare una forza adeguata. Non torcere o tirare le porte e i cavi.
* Evitare di spruzzare liquidi sul prodotto o sulle sue porte.
* Conservare il prodotto in un luogo asciutto. Non esporlo a fuoco, ambienti ad alta umidità, temperature elevate o fumo.
* Non smontare, modificare o tentare riparazioni da soli. La manutenzione deve essere effettuata dal produttore, dal suo rappresentante autorizzato o da tecnici qualificati.
* Usare solo accessori/componenti specificati dal produttore.
* In caso di rumori insoliti, calore o odori anomali, interrompere l'uso e scollegare il cavo di alimentazione dalla presa e scollegare anche gli altri cavi.

Se il prodotto non funziona correttamente o se la calibrazione sembra errata: Spegnere la console di gioco/PC e scollegare completamente l'alimentazione del prodotto. Ricollegare tutti i cavi e gli accessori, riavviare la console o il PC e riavviare il gioco.

01 Aspetto del prodotto

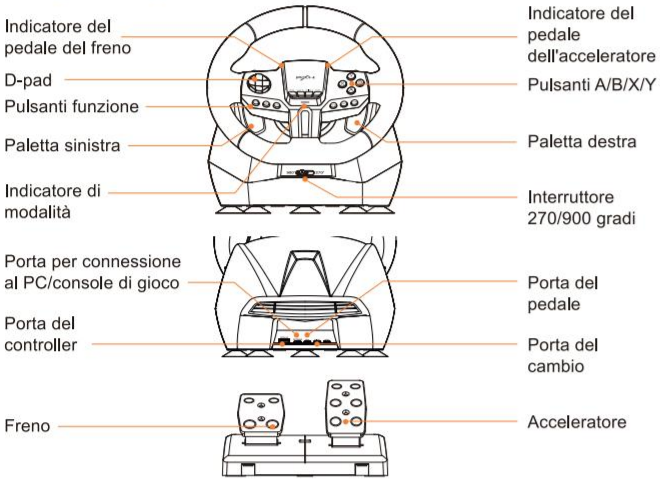

02 Elenco dei prodotti

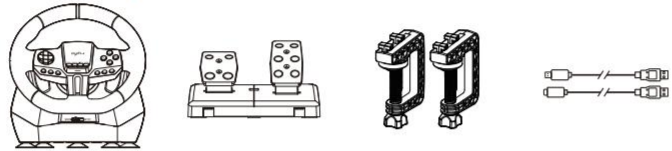

V900 Gen2 *1
Ventose *5

Pedale
Hall *1

Morsetti di montaggio
per volante *2

Cavo Type-C *2
Cavo Micro-USB *1

03 Utilizzo su PC

Passaggio 1 Collega i pedali e altri componenti alla porta posteriore della base.
Passaggio 2 Utilizza il cavo Type-C a USB-A per collegare il volante al PC.
Passaggio 3 Una volta connesso con successo, la modalità predefinita è DINPUT, indicata da una luce rossa fissa sul volante.
Passaggio 4 In modalità DINPUT, tieni premuto il pulsante MODE sul volante per 3 secondi per passare alla modalità XINPUT. Una volta avvenuto il passaggio con successo, la luce viola rimarrà accesa.

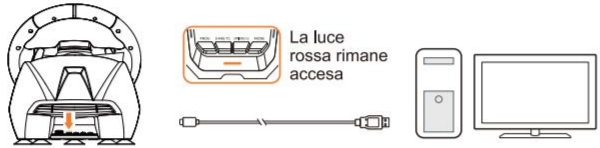

Rilevamento PC

Apri l'interfaccia del controller di gioco sul computer per eseguire un test funzionale.
Per Windows XP: Apri Pannello di controllo → Controller di gioco, quindi clicca su Test delle proprietà.
Per Windows 7 e superiori: Apri Pannello di controllo → Dispositivi e stampanti → Fai clic destro sull'icona del controller di gioco → Impostazioni del controller di gioco, e clicca su Test delle proprietà.

04 Utilizzo su PS3

Passaggio 1 Collega i pedali e altri componenti alla porta posteriore della base.
Passaggio 2 Utilizza il cavo di dati Type-C a USB-A per collegare il volante alla porta USB della console PS3, quindi accendi la console PS3.
Passaggio 3 Una volta connesso con successo, la luce rossa del volante rimarrà accesa.

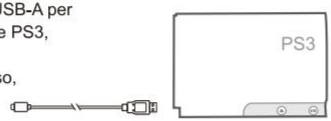

05 Utilizzo su XBOX ONE/XBOX SERIES

Passaggio 1 Collega i pedali alla porta posteriore della base.
Passaggio 2 Utilizza il cavo di dati MICRO-USB/Type-C a USB-A per collegare il controller originale XBOX ONE/XBOX SERIES al porto di guida USB del volante (assicurati che il controller sia spento durante la connessione).
Passaggio 3 Utilizza il cavo di dati Type-C a USB-A per collegare il volante alla porta USB della console XBOX ONE/XBOX SERIES, quindi accendi la console XBOX ONE/XBOX SERIES.
Passaggio 4 Una volta connesso con successo, la luce verde del volante rimarrà accesa e il LED del controller XBOX ONE/XBOX SERIES rimarrà anch'esso acceso.

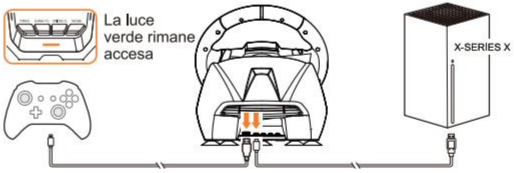

06 Utilizzo su PS4

Passaggio 1 Collega i pedali e altri componenti alla porta posteriore della base.
Passaggio 2 Utilizza il cavo di dati MICRO-USB/Type-C a USB-A per collegare il controller originale PS4 al porto di guida USB del volante (assicurati che il controller sia spento durante la connessione).
Passaggio 3 Utilizza il cavo di dati Type-C a USB-A per collegare il volante alla porta USB della console PS4, quindi accendi la console PS4.
Passaggio 4 Una volta connesso con successo, la luce blu del volante rimarrà accesa e il LED del controller PS4 rimarrà anch'esso acceso.

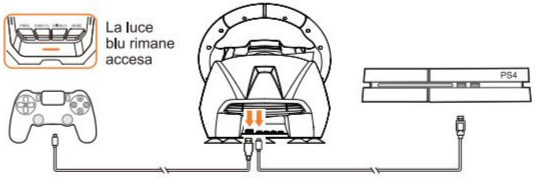

07 Utilizzo su SWITCH

Sulla homepage di SWITCH, seleziona Impostazioni → Controller e sensori → clicca sull'opzione Connessione via cavo del controller Pro e assicurati che sia attivata.

- Connessione con la console SWITCH

Collega l'adattatore Type-C OTG al cavo USB del volante e inserisci l'adattatore Type-C OTG nella console SWITCH. Una volta connesso con successo, il LED rosso del volante rimarrà acceso.

- Connessione con il dock SWITCH

Posiziona la console SWITCH sul dock, assicurandoti che sia correttamente connessa. Inserisci il cavo USB del volante nel dock SWITCH e accendi la console SWITCH. Una volta connesso con successo, il LED rosso del volante rimarrà acceso.

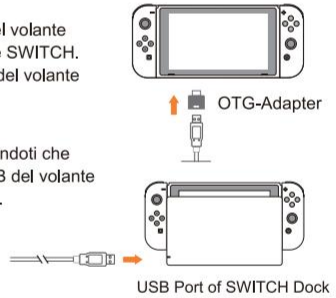

08 Istruzioni per il fissaggio al desktop

Passaggio 1 Inserire la ventosa nello slot della base e ruotarla per bloccarla in posizione.
Passaggio 2 Ruotare la manopola del supporto fisso e inserirla nello slot sulla base del volante.
Passaggio 3 Far scorrere in avanti lungo la pista dello slot e bloccare in posizione.
Passaggio 4 Posizionare il volante sul tavolo, quindi ruotare il supporto fisso e stringerlo.

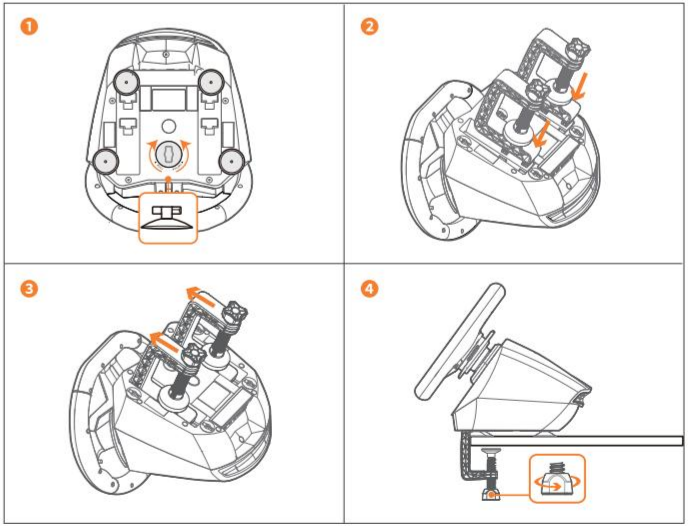

09 Applicazione mobile

Scarica la versione iOS: Cerca „PXN Wheel“ nell'App Store.
Scarica la versione Android: Cerca „PXN Wheel“ su Google Play.
Installa l'app „PXN Wheel“ sul tuo telefono, quindi attiva il BT e concedi le autorizzazioni per la posizione richieste.

QR code per il download dell'app

Impostazioni disponibili nell'app:

- Passa tra le modalità del volante
- Imposta l'angolo efficace in modalità 900 gradi
- Programmazione dei pulsanti del volante in modalità XINPUT:
  Imposta il paddle shifter come il pulsante Y (questa interfaccia consente di effettuare test).
- Mappatura dei pulsanti per tastiera e mouse in modalità DINPUT:
  Personalizza i pulsanti del volante per corrispondere ai tasti della tastiera (questa interfaccia consente di effettuare test).
- Salva le mappature dei pulsanti personalizzati per il prossimo utilizzo
- Impostazioni integrate per più pulsanti di gioco:
  Quando si cambiano le impostazioni dei pulsanti di gioco, il modo volante cambierà automaticamente.
  Imposta il grado di rotazione efficace, la programmazione dei pulsanti e la mappatura dei pulsanti.
- Interruttore della luce di collegamento del pedale e cambio modalità
  Modalità indicatore 1: Si illumina sequenzialmente dal basso verso l'alto in base all'angolo di depressione del pedale (modalità predefinita)
  Modalità indicatore 2: Si illumina completamente non appena il pedale viene premuto.
  Modalità indicatore 3: Sempre acceso
  Modalità indicatore 4: Spento
- Regola l'intensità delle vibrazioni del volante (0-10 livelli).
- Test di funzionamento per pulsanti, pedali e volante

10 Specifiche del prodotto

Modello del prodotto	V900 Gen2
Dimensioni della confezione	circa 325 * 305 * 295 mm
Dimensioni del prodotto	circa 280 * 341 * 285 mm (volante) circa 232.5 * 183 * 140 mm (pedali)
Peso del prodotto	circa 2270 g (volante) circa 845 g (pedali)
Tensione di funzionamento	5V
Corrente di funzionamento	80mA
Temperatura di utilizzo	10-40°C
Umidità di utilizzo	20～80%

⚠ Avvertenza

- Si prega di leggere attentamente il manuale di istruzioni prima dell'uso.
- Evitare forti vibrazioni e cadute da altezze.
- Non smontare, modificare o riparare il prodotto autonomamente.
- Evitare che acqua o altri liquidi entrino nel prodotto per prevenire danni.
- Evitare di conservare in ambienti umidi, ad alta temperatura o oleosi.
- Utilizzare una forza appropriata durante il collegamento e la rimozione dei dispositivi.
- I bambini devono utilizzare questo prodotto sotto la supervisione di un adulto.

ES

Lea atentamente el manual antes de usar el producto y guárdelo para futuras consultas.

⚠ Advertencia —— Seguridad Eléctrica

* Al conectar, instalar o retirar este producto, aplique la fuerza adecuada. No retuerza ni tire de los puertos y cables.
* Evite salpicar líquidos sobre el producto o sus puertos.
* Mantenga este producto en un lugar seco. No lo exponga al fuego, a ambientes con alta humedad, altas temperaturas o humo.
* No desmonte, modifique ni intente repararlo por su cuenta. Cualquier mantenimiento debe ser realizado por el fabricante, su representante autorizado o técnicos calificados.
* Use solo los accesorios/componentes especificados por el fabricante.
* Si se producen sonidos, calor u olores inusuales, deje de usar el producto y desconecte el cable de alimentación de la toma de corriente y los demás cables.

Si el producto no funciona correctamente o si la calibración parece incorrecta:
Apague la consola de juegos/PC y desconecte completamente la alimentación del producto. Luego vuelva a conectar todos los cables y accesorios, reinicie la consola o el PC y vuelva a entrar al juego.

01 Apariencia del producto

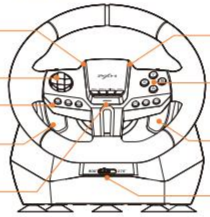

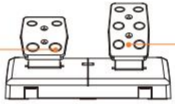

02 Lista de productos

V900 Gen2 *1
Ventosas *5

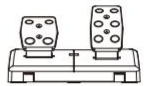

Pedal
Hall *1

Abrazaderas de montaje para volante *2

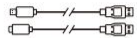

Cable Tipo-C *2
Cable Micro-USB *1

03 Uso en PC

Paso 1 Conecta los pedales y otros componentes al puerto trasero de la base.
Paso 2 Usa el cable Type-C a USB-A para conectar el volante al PC.
Paso 3 Al conectarse correctamente, el modo predeterminado es DINPUT, indicado por una luz roja constante en el volante.
Paso 4 En modo DINPUT, mantén presionado el botón MODE en el volante durante 3 segundos para cambiar a modo XINPUT. Una vez que el cambio sea exitoso, la luz púrpura permanecerá encendida.

La luz roja permanece encendida

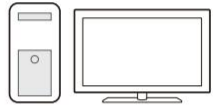

Detección de plataforma PC

Abre la interfaz del controlador de juego en la computadora para realizar una prueba funcional.
Para Windows XP: Abre el Panel de control → Controladores de juego, luego haz clic en Prueba de propiedades.
Para Windows 7 y superior: Abre el Panel de control → Dispositivos e impresoras → Haz clic derecho en el ícono del controlador de juego → Configuración del controlador de juego, y haz clic en Prueba de propiedades.

04 Uso en PS3

Paso 1 Conecta los pedales al puerto trasero de la base.
Paso 2 Usa el cable de datos Type-C a USB-A para conectar el volante al puerto USB de la consola PS3, y luego enciende la consola PS3.
Paso 3 Al conectarse correctamente, la luz roja del volante permanecerá encendida.

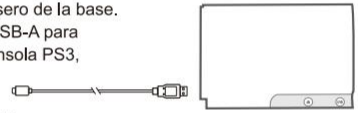

05 Uso en XBOX ONE/XBOX SERIES

Paso 1 Conecta los pedales al puerto trasero de la base.
Paso 2 Usa el cable de datos MICRO-USB/Type-C a USB-A para conectar el controlador original XBOX ONE/XBOX SERIES al puerto de guía USB del volante (asegúrate de que el controlador esté apagado durante la conexión).
Paso 3 Usa el cable de datos Type-C a USB-A para conectar el volante al puerto USB de la consola XBOX ONE/XBOX SERIES, y luego enciende la consola XBOX ONE/XBOX SERIES.
Paso 4 Al conectarse correctamente, la luz verde del volante permanecerá encendida, y la luz indicadora del controlador XBOX ONE/XBOX SERIES también permanecerá encendida.

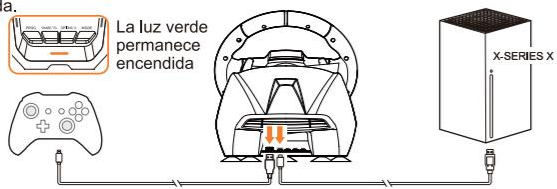

06 Uso en PS4

Paso 1 Conecta los pedales al puerto trasero de la base.
Paso 2 Usa el cable de datos MICRO-USB/Type-C a USB-A para conectar el controlador original PS4 al puerto de guía USB del volante (asegúrate de que el controlador esté apagado durante la conexión).
Paso 3 Usa el cable de datos Type-C a USB-A para conectar el volante al puerto USB de la consola PS4, y luego enciende la consola PS4.
Paso 4 Al conectarse correctamente, la luz azul del volante permanecerá encendida, y la luz indicadora del controlador PS4 también permanecerá encendida.

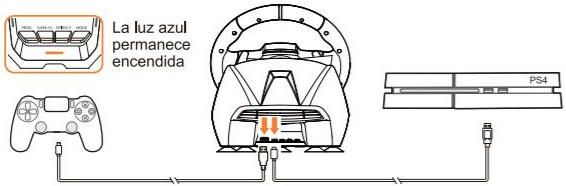

07 Uso en SWITCH

En la página de inicio de SWITCH, selecciona Configuración → Controladores y Sensores → haz clic en la opción Conexión por cable del Pro Controller y asegúrate de que esté activada.

- Conexión con la consola SWITCH

Conecta el adaptador Type-C OTG al cable USB del volante y enchufa el adaptador Type-C OTG en la consola SWITCH. Al conectarse correctamente, la luz roja del volante permanecerá encendida.

- Conexión con el dock SWITCH

Coloca la consola SWITCH en el dock, asegurándote de que esté correctamente conectada. Enchufa el cable USB del volante en el dock SWITCH y enciende la consola SWITCH. Al conectarse correctamente, la luz roja del volante permanecerá encendida.

08 Instrucciones de fijación en el escritorio

Paso 1 Coloque la ventosa en la ranura de la base y gírela para bloquearla en su lugar.
Paso 2 Gire el botón del soporte fijo e insértelo en la ranura de la base del volante.
Paso 3 Deslice hacia adelante a lo largo de la pista de la ranura y bloquee en su lugar.
Paso 4 Coloque el volante en la mesa, luego gire el soporte fijo y apriételo.

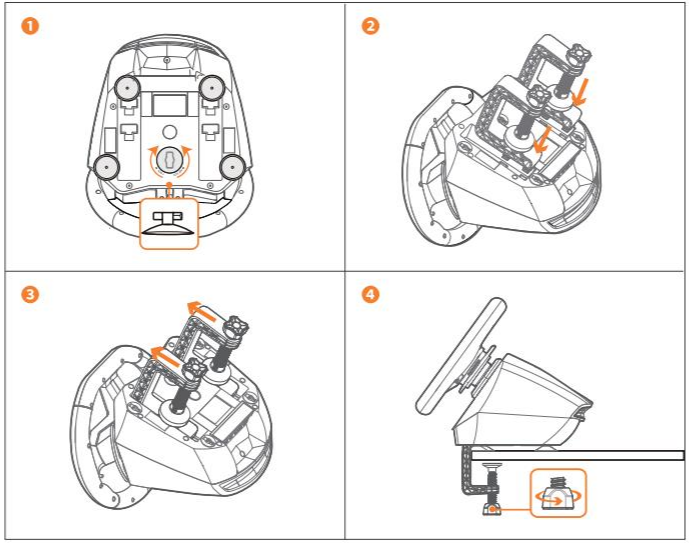

09 Aplicación móvil

Descargue la versión para iOS: Busque „PXN Wheel“ en la App Store.
Descargue la versión para Android: Busque „PXN Wheel“ en Google Play.
Instale la aplicación „PXN Wheel“ en su teléfono, luego active el BT y otorgue los permisos de ubicación requeridos.

Código QR para descargar la aplicación

Configuraciones disponibles en la aplicación:

- Cambiar los modos del volante
- Configuración del ángulo efectivo en modo de 900 grados
- Programación de botones del volante en modo XINPUT:
  Establecer el paddle shifter como el botón Y (esta interfaz permite pruebas)
- Mapeo de botones para teclado y ratón en modo DINPUT:
  Personaliza los botones del volante para que correspondan a las teclas del teclado (esta interfaz permite pruebas)
- Guarda las asignaciones de botones personalizadas para el próximo uso
- Configuraciones integradas para múltiples botones de juego:
  Al cambiar la configuración de los botones del juego, el modo del volante cambiará automáticamente
  Configura el grado de rotación efectivo, la programación de botones y el mapeo de botones
- Interruptor de luz de enlace de pedal y cambio de modo
  Modos de indicador 1: Se enciende secuencialmente de abajo hacia arriba según el ángulo de depresión del pedal (modo predeterminado)
  Modos de indicador 2: Se enciende completamente tan pronto como se presiona el pedal
  Modos de indicador 3: Siempre encendido
  Modos de indicador 4: Apagado
- Ajusta la intensidad de vibración del volante (0-10 niveles)
- Prueba de funcionalidad para botones, pedales y volante

10 Especificaciones del producto

Modelo del producto	V900 Gen2
Dimensiones del embalaje	aproximadamente 325 * 305 * 295 mm
Dimensions du produit	aproximadamente 280 * 341 * 285 mm (volante) aproximadamente 232.5 * 183 * 140 mm (pedales)
Poids du produit	aproximadamente 2270 g (volante) aproximadamente 845 g (pedales)
Voltaje de funcionamiento	5V
Corriente de funcionamiento	80mA
Temperatura de uso	10-40°C
Humedad de uso	20～80%

⚠ Advertencia

- Lea atentamente el manual de instrucciones antes de operar.
- Evite vibraciones fuertes y caídas desde alturas.
- No desmonte, modifique ni repare el producto por su cuenta.
- Evite que el agua u otros líquidos entren en el producto para prevenir daños.
- Evite almacenar en ambientes húmedos, de alta temperatura o aceitosos.
- Use la fuerza adecuada al conectar y desconectar dispositivos.
- Los niños deben usar este producto bajo la supervisión de un adulto.

RU

Пожалуйста, внимательно прочтите руководство перед использованием продукта и сохраните его для дальнейшего использования.

⚠ Предупреждение —— Электробезопасность

* При подключении, установке и отключении данного устройства применяйте соответствующую силу. Не перекручивайте и не тяните за порты и кабели.
* Избегайте попадания жидкости на устройство или его порты.
* Храните устройство в сухом месте. Не подвергайте его воздействию огня, высокой влажности, температуры или дыма.
* Не разбирайте, не модифицируйте и не пытайтесь починить устройство самостоятельно. Техническое обслуживание должно выполняться производителем, его авторизованным представителем или квалифицированными специалистами.
* Используйте только аксессуары/компоненты, указанные производителем.
* Если устройство издает необычные звуки, нагревается или источает запах, немедленно прекратите использование, отключите его от розетки и отсоедините все кабели.

Если устройство не работает должным образом или калибровка кажется некорректной: Выключите игровую консоль/ПК и полностью отключите питание устройства. Затем заново подключите все кабели и аксессуары, перезагрузите консоль или ПК и заново запустите игру.

01 Внешний вид продукта

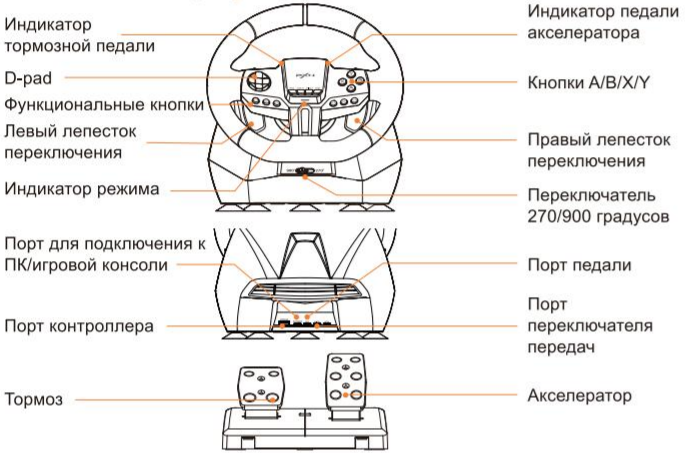

02 Список продуктов

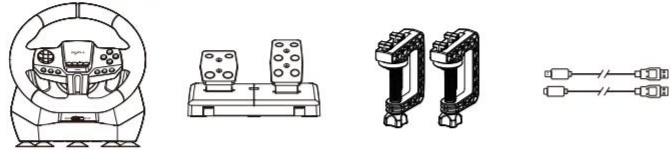

V900 Gen2 *1
Присоски *5

Педаль
Hall *1

Крепежные зажимы для рулевого колеса *2

Кабель Type-C *2
Кабель Micro-USB *1

03 Использование на ПК

Шаг 1 Подключите педали и другие компоненты к заднему порту базы.
Шаг 2 Используйте кабель Type-C к USB-A для подключения рулевого колеса к ПК.
Шаг 3 После успешного подключения режим по умолчанию — DINPUT, что указывается постоянным красным светом на рулевом колесе.
Шаг 4 В режиме DINPUT нажмите и удерживайте кнопку MODE на рулевом колесе в течение 3 секунд, чтобы переключиться на режим XINPUT. После успешного переключения фиолетовый свет останется включенным.

Обнаружение ПК

Откройте интерфейс игрового контроллера на компьютере для проведения функционального тестирования.
Для Windows XP: Откройте Панель управления → Игровые контроллеры, затем нажмите на свойства теста.
Для Windows 7 и выше: Откройте Панель управления → Устройства и принтеры → Щелкните правой кнопкой мыши на значке игрового контроллера → Настройки игрового контроллера и нажмите на свойства теста.

04 Использование на PS3

Шаг 1 Подключите педали и другие компоненты к заднему порту базы.
Шаг 2 Используйте кабель Type-C к USB-A для подключения рулевого колеса к USB-порту консоли PS3, затем включите консоль PS3.
Шаг 3 После успешного подключения красный индикатор рулевого колеса останется включенным.

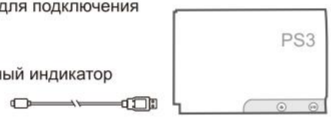

05 Использование на XBOX ONE/XBOX SERIES

Шаг 1 Подключите педали к заднему порту базы.
Шаг 2 Используйте кабель MICRO-USB/Type-C к USB-A для подключения оригинального контроллера XBOX ONE/XBOX SERIES к USB-выходу рулевого колеса (убедитесь, что контроллер выключен во время подключения).
Шаг 3 Используйте кабель Type-C к USB-A для подключения рулевого колеса к USB-порту консоли XBOX ONE/XBOX SERIES, затем включите консоль XBOX ONE/XBOX SERIES.
Шаг 4 После успешного подключения зеленый индикатор рулевого колеса останется включенным, и индикатор на контроллере XBOX ONE/XBOX SERIES также останется включенным.

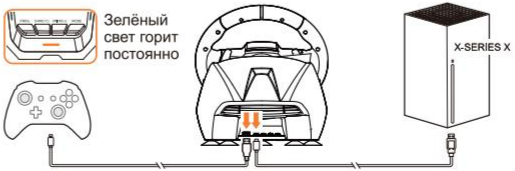

06 Использование на PS4

Шаг 1 Подключите педали и другие компоненты к заднему порту базы.
Шаг 2 Используйте кабель MICRO-USB/Type-C к USB-A для подключения оригинального контроллера PS4 к USB-выходу рулевого колеса (убедитесь, что контроллер выключен во время подключения).
Шаг 3 Используйте кабель Type-C к USB-A для подключения рулевого колеса к USB-порту консоли PS4, затем включите консоль PS4.
Шаг 4 После успешного подключения синяя индикаторная лампа рулевого колеса останется включенной, и индикатор на контроллере PS4 также останется включенным.

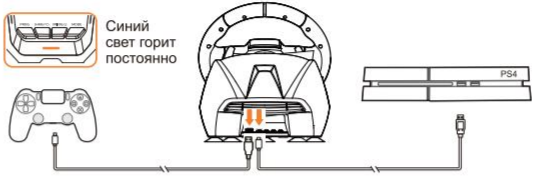

07 Использование на SWITCH

На главной странице SWITCH выберите Настройки → Контроллеры и датчики → нажмите на опцию Подключение по проводу контроллера Pro и убедитесь, что она включена.

- Подключение к консоли SWITCH

Подключите адаптер Type-C OTG к USB-кабелю рулевого колеса и вставьте адаптер Type-C OTG в консоль SWITCH. После успешного подключения красный индикатор рулевого колеса останется включенным.

- Подключение к док-станции SWITCH

Поместите консоль SWITCH на док-станцию, убедившись, что она правильно подключена. Подключите USB-кабель рулевого колеса к док-станции SWITCH и включите консоль SWITCH. После успешного подключения красный индикатор рулевого колеса останется включенным.

08 Инструкции по настольному креплению

Шаг 1 Вставьте присоску в слот основания и поверните, чтобы зафиксировать ее на месте.
Шаг 2 Поверните ручку фиксирующего кронштейна и вставьте ее в паз на основании рулевого колеса.
Шаг 3 Переместите вперед по шине слота и зафиксируйте на месте.
Шаг 4 Разместите рулевое колесо на столе, затем поверните фиксирующий кронштейн и затяните его.

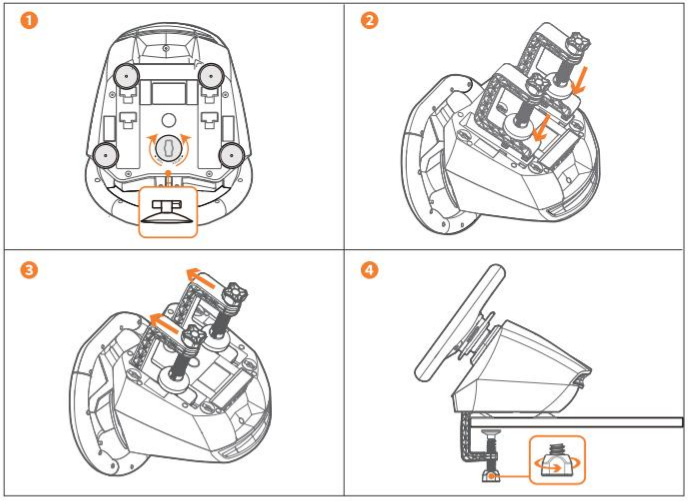

09 Мобильное приложение

Скачайте версию для iOS: Поищите „PXN Wheel“ в App Store.
Скачайте версию для Android: Поищите „PXN Wheel“ в Google Play.
Установите приложение „PXN Wheel“ на своем телефоне, затем включите BT и предоставьте необходимые разрешения на определение местоположения.

QR-код для загрузки приложения

Доступные настройки в приложении:

- Переключение режимов руля
- Настройка эффективного угла в режиме 900 градусов
- Программирование кнопок руля в режиме XINPUT:
  Установите переключатель как кнопку Y (интерфейс позволяет проводить тестирование)
- Картирование кнопок для клавиатуры и мыши в режиме DINPUT:
  Настройте кнопки руля в соответствии с клавишами клавиатуры (интерфейс позволяет проводить тестирование).
- Сохраните пользовательские привязки кнопок для следующего использования
- Встроенные настройки для нескольких игровых кнопок:
  При смене настроек игровых кнопок режим руля будет автоматически изменяться. Установите эффективную степень вращения, программирование кнопок и картирование кнопок.
- Переключатель света для соединения с педалью и смена режима:
  Индикатор режимов 1: Светится последовательно снизу вверх в зависимости от угла нажатия на педаль (режим по умолчанию)
  Индикатор режимов 2: Полностью светится, как только педаль нажата.
  Индикатор режимов 3: Всегда включен
  Индикатор режимов 4: Выключен
- Настройте интенсивность вибрации руля (0-10 уровней)
- Тестирование функций для кнопок, педалей и руля

10 Характеристики продукта

Модель продукта	V900 Gen2
Размер упаковки	примерно 325 * 305 * 295 mm
Размеры устройства	примерно 280 * 341 * 285 mm (руль) примерно 232.5 * 183 * 140 mm (педали)
Вес устройства	примерно 2270 g (руль) примерно 845 g (педали)
Рабочее напряжение	5V
Рабочий ток	80mA
Температура использования	10-40°C
Влажность использования	20～80%

⚠ Предупреждение

- Пожалуйста, внимательно прочитайте инструкцию перед использованием.
- Избегайте сильных вибраций и падений с высоты.
- Не разбирайте, не модифицируйте и не ремонтируйте продукт самостоятельно.
- Предотвращайте попадание воды или других жидкостей в продукт, чтобы избежать повреждений.
- Избегайте хранения в сырых, жарких или маслянистых условиях.
- Используйте подходящую силу при подключении и отключении устройств.
- Дети должны использовать этот продукт под присмотром взрослых.

NL

Bedankt voor uw keuze voor PXN en uw steun. Lees deze handleiding zorgvuldig door voordat u het gebruikt.

⚠ Waarschuwing —— Stroomveiligheid

* Gebruik bij het aansluiten, installeren en verwijderen van dit product gepaste kracht. Draai of trek niet aan de poorten en kabels.
* Vermijd het morsen van vloeistoffen op het product of op de poorten ervan.
* Bewaar dit product op een droge plaats. Stel het niet bloot aan vuur, hoge luchtvochtigheid, hoge temperaturen of rook.
* Demonteer, wijzig of probeer geen reparaties zelf uit te voeren. Onderhoud moet worden uitgevoerd door de fabrikant, hun erkende vertegenwoordiger of gekwalificeerde technici.
* Gebruik alleen accessoires/onderdelen die door de fabrikant zijn gespecificeerd.
* Als er ongebruikelijke geluiden, warmte of geur uit dit product komen, stop dan met het gebruik en ontkoppel de stroomkabel van het stopcontact en verbreek ook de andere kabels.

Als het product niet goed functioneert of als de kalibratie niet correct lijkt:
Schakel de spelconsole/PC uit en ontkoppel de stroomtoevoer van dit product volledig. Sluit vervolgens alle kabels en accessoires opnieuw aan, start de console of PC opnieuw op en start het spel opnieuw.

01 Productuiterlijk

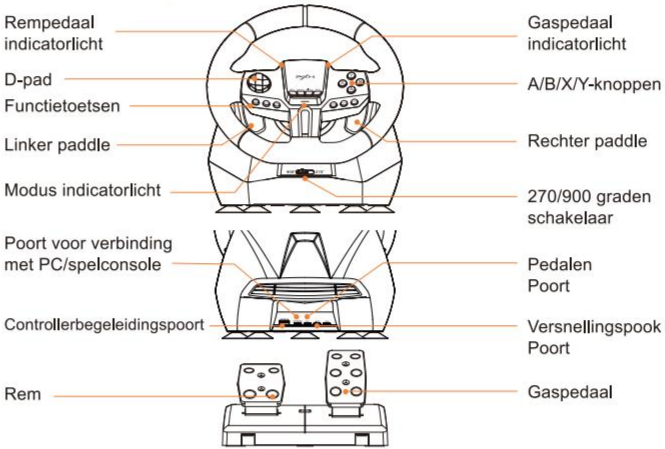

02 Productlijst

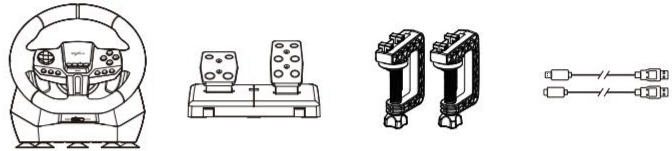

V900 Gen2 *1 Zuignappen *5	Pedal Hall *1	Bevestigingsklemmen voor stuurwiel *2	Type-C-kabel *2 Micro-USB-kabel *1

03 Gebruik op PC

Stap 1 Sluit de pedalen en andere componenten aan op de achterste poort van de basis.
Stap 2 Gebruik de Type-C naar USB-A datakabel om het stuurwiel op de PC aan te sluiten.
Stap 3 Bij een succesvolle verbinding is de standaardmodus DINPUT, aangegeven door een continu rood licht op het stuurwiel.
Stap 4 In de DINPUT-modus, houd de MODE-knop op het stuurwiel 3 seconden ingedrukt om over te schakelen naar de XINPUT-modus. Zodra de schakelaar succesvol is, blijft het paarse licht branden.

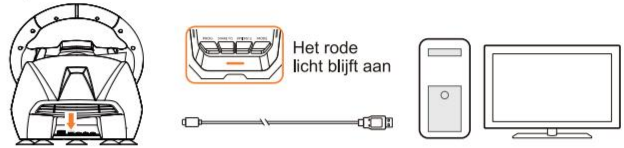

PC-detectie

Open de gamecontroller-interface op de computer om een functionele test uit te voeren.
Voor Windows XP: Open Configuratiescherm → Gamecontrollers, klik vervolgens op Eigenschappen Test.
Voor Windows 7 en hoger: Open Configuratiescherm → Apparaten en printers → Klik met de rechtermuisknop op het gamecontroller-icoon → Instellingen gamecontroller, en klik op Eigenschappen Test.

04 Gebruik op PS3

Stap 1 Sluit de pedalen en andere componenten aan op de achterste poort van de basis.
Stap 2 Gebruik de Type-C-naar-USB-A datakabel om het stuurwiel op de USB-poort van de PS3-console aan te sluiten en zet vervolgens de PS3-console aan.
Stap 3 Bij een succesvolle verbinding blijft het rode licht van het stuurwiel aan.

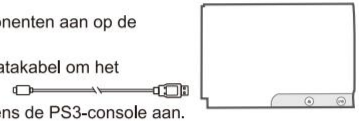

05 Gebruik op XBOX ONE/XBOX SERIES

Stap 1 Sluit de pedalen aan op de achterste poort van de basis.
Stap 2 Gebruik de MICRO-USB/Type-C-naar-USB-A datakabel om de originele XBOX ONE/XBOX SERIES-controller op de USB-gidspoort van het stuurwiel aan te sluiten (zorg ervoor dat de controller uit is tijdens de verbinding).
Stap 3 Gebruik de Type-C-naar-USB-A datakabel om het stuurwiel op de USB-poort van de XBOX ONE/XBOX SERIES-console aan te sluiten en zet vervolgens de XBOX ONE/XBOX SERIES-console aan.
Stap 4 Bij een succesvolle verbinding blijft het groene licht van het stuurwiel aan en blijft het indicatielampje op de XBOX ONE/XBOX SERIES-controller ook branden.

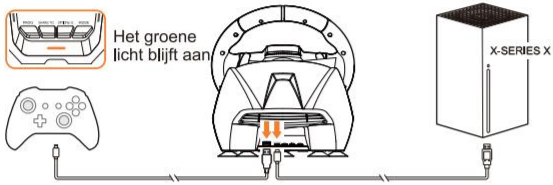

06 Gebruik op PS4

Stap 1 Sluit de pedalen en andere componenten aan op de achterste poort van de basis.
Stap 2 Gebruik de MICRO-USB/Type-C-naar-USB-A datakabel om de originele PS4-controller op de USB-gidspoort van het stuurwiel aan te sluiten (zorg ervoor dat de controller uit is tijdens de verbinding).
Stap 3 Gebruik de Type-C-naar-USB-A datakabel om het stuurwiel op de USB-poort van de PS4-console aan te sluiten en zet vervolgens de PS4-console aan.
Stap 4 Bij een succesvolle verbinding blijft het blauwe licht van het stuurwiel aan en blijft het indicatielampje op de PS4-controller ook branden.

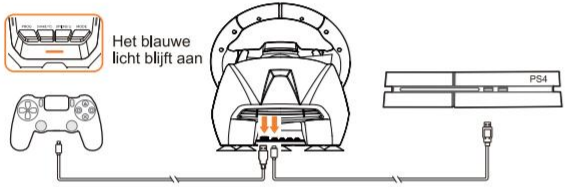

07 Gebruik op SWITCH

Ga op de SWITCH-startpagina naar Instellingen → Controllers en sensoren → klik op de optie Pro Controller bedrade verbinding en zorg ervoor dat deze is ingeschakeld.

- Verbinding met de SWITCH-console

Sluit de Type-C OTG-adapter aan op de USB-kabel van het stuurwiel en steek de Type-C OTG-adapter in de SWITCH-console. Bij een succesvolle verbinding blijft het rode indicatielampje van het stuurwiel aan.

- Verbinding met het SWITCH-dock

Plaats de SWITCH-console op het dock, zorg ervoor dat deze correct is aangesloten. Steek de USB-kabel van het stuurwiel in het SWITCH-dock en zet de SWITCH-console aan. Bij een succesvolle verbinding blijft het rode indicatielampje van het stuurwiel aan.

08 Instructies voor desktopbevestiging

Stap 1 Plaats de zuignap in de basisgleuf en draai om hem vast te zetten.
Stap 2 Draai de knop van de vaste beugel en steek deze in de gleuf op de stuurwielbasis.
Stap 3 Schuif naar voren langs de gleufbaan en vergrendel op zijn plaats.
Stap 4 Plaats het stuurwiel op de tafel, draai vervolgens de vaste beugel en draai deze vast.

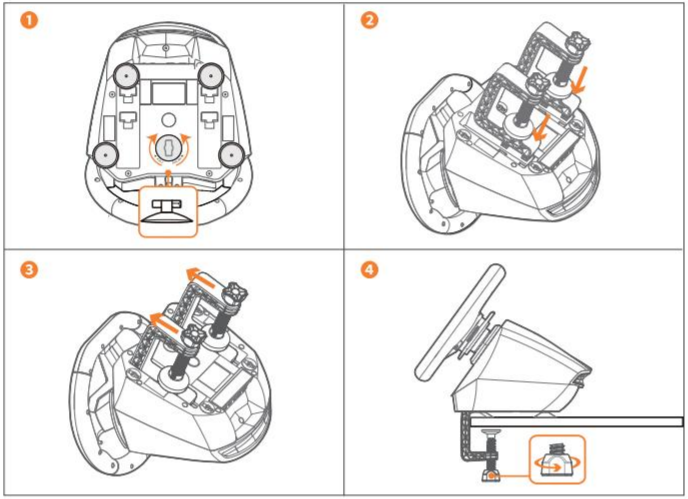

09 Mobiele applicatie

Download de iOS-versie: Zoek naar „PXN Wheel“ in de App Store.
Download de Android-versie: Zoek naar „PXN Wheel“ op Google Play.
Installeer de [PXN Wheel]-app op uw telefoon, activeer BT en geef de vereiste locatie machtigingen.

QR-code voor het downloaden van de app

Instellingen beschikbaar in de app:

- Wissel tussen de stuurmodi
- Effectieve hoekinstelling in de 900-graden modus
- Programmatie van de stuurknoppen in de XINPUT-modus:
  Stel de paddle shifter in als de Y-knop (deze interface staat testen toe).
- Knoppenmapping voor toetsenbord en muis in de DINPUT-modus:
  Pas de stuurknoppen aan op de toetsen van het toetsenbord
  (deze interface staat testen toe).
- Sla aangepaste knoppenbindingen op voor het volgende gebruik
- Ingebouwde instellingen voor meerdere spelknoppen:
  Bij het wisselen van de spelknopinstellingen verandert de stuurmodus automatisch.
  Stel de effectieve rotatiegraad, knoppenprogrammering en knoppenmapping in.
- Schakelaar voor pedaallinkage-lamp en moduswisseling
  Indicator modus 1: Lichten sequentieel op van onder naar boven op basis van de hoek van de pedaaldruk (standaardmodus)
  Indicator modus 2: Lichten volledig op zodra het pedaal wordt ingedrukt.
  Indicator modus 3: Altijd aan
  Indicator modus 4: Uit
- Pas de vibratie-intensiteit van het stuur aan (0-10 niveaus).
- Functionaliteitstest voor knoppen, pedalen en stuur

10 Productspecificaties

Productmodel	V900 Gen2
Verpakkingsgrootte	ongeveer 325 * 305 * 295 mm
Afmetingen van het apparaat	ongeveer 280 * 341 * 285 mm (pedalen) ongeveer 232.5 * 183 * 140 mm (stuur)
Gewicht van het product	ongeveer 2270 g (pedalen) ongeveer 845 g (stuur)
Bedrijfsspanning	5V
Bedrijfsstroom	80mA
Bedrijfstemperatuur	10-40°C
Bedrijfsvochtigheid	20～80%

⚠ Waarschuwing

- Lees de gebruiksaanwijzing zorgvuldig door voordat u het product gebruikt.
- Vermijd sterke trillingen en vallen van hoogte.
- Demonteer, wijzig of repareer het product niet zelf.
- Voorkom dat water of andere vloeistoffen in het product komen om schade te voorkomen.
- Vermijd opslag in vochtige, hoge temperatuur- of olieachtige omgevingen.
- Gebruik de juiste kracht bij het aansluiten en verwijderen van apparaten.
- Kinderen moeten dit product onder toezicht van een volwassene gebruiken.

PT

Obrigado por escolher e apoiar a PXN. Por favor, leia este manual com atenção antes de começar a desfrutar da sua experiência de jogo.

⚠ Aviso —— Segurança Elétrica

* Ao conectar, instalar ou remover este produto, aplique a força adequada. Não torça ou puxe os conectores e cabos.
* Evite respingos de líquidos no produto ou em suas portas.
* Mantenha este produto em local seco. Não o exponha ao fogo, à umidade, a altas temperaturas ou à fumaça.
* Não desmonte, modifique ou tente consertar o produto por conta própria. Qualquer manutenção deve ser realizada pelo fabricante, seu representante autorizado ou técnicos qualificados.
* Use apenas acessórios/componentes especificados pelo fabricante.
* Se notar algum ruído, calor ou cheiro estranho durante o uso do produto, pare de usá-lo, desconecte o cabo de alimentação da tomada e desconecte os outros cabos.

Se o produto não funcionar corretamente ou se a calibração parecer incorreta:
Desligue o console/PC e desconecte completamente a alimentação do produto. Em seguida, reconecte todos os cabos e acessórios, reinicie o console ou o PC e entre novamente no jogo.

01 Aparência do produto

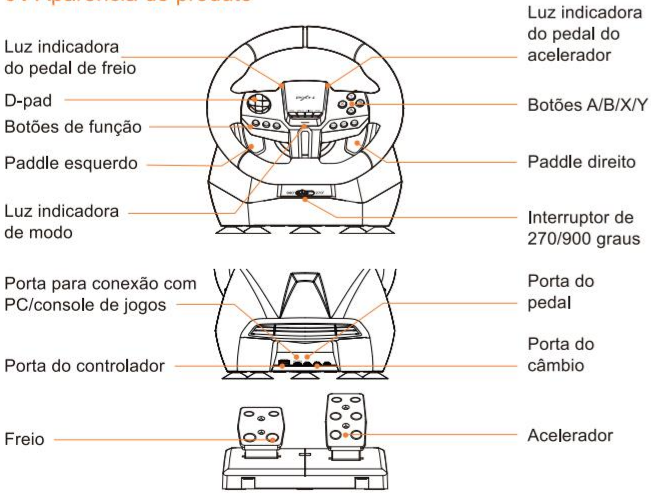

02 Lista de produtos

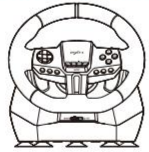

V900 Gen2 *1
Ventosas *5

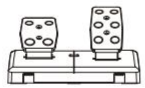

Pedal
Hall *1

Grampas de fixação do volante *2

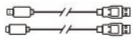

Cabo Tipo-C *2
Cabo Micro-USB *1

03 Uso no PC

Passo 1 Conecte os pedais e outros componentes à porta traseira da base.
Passo 2 Use o cabo Type-C para USB-A para conectar o volante ao PC.
Passo 3 Ao conectar com sucesso, o modo padrão é DINPUT, indicado por uma luz vermelha constante no volante.
Passo 4 No modo DINPUT, mantenha pressionado o botão MODE no volante por 3 segundos para mudar para o modo XINPUT. Após a troca bem-sucedida, a luz roxa permanecerá acesa.

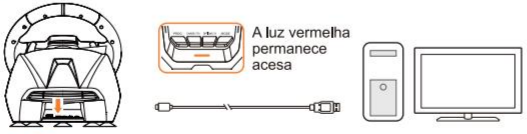

Detecção do PC

Abra a interface do controlador de jogo no computador para realizar um teste funcional.
Para Windows XP: Abra o Painel de controle → Controladores de jogo, em seguida, clique em Teste de propriedades.
Para Windows 7 e superior: Abra o Painel de controle → Dispositivos e impressoras → Clique com o botão direito no ícone do controlador de jogo → Configurações do controlador de jogo e clique em Teste de propriedades.

04 Uso no PS3

Passo 1 Conecte os pedais e outros componentes à porta traseira da base.
Passo 2 Use o cabo de dados Type-C para USB-A para conectar o volante à porta USB da console PS3 e, em seguida, ligue a console PS3.
Passo 3 Após uma conexão bem-sucedida, a luz vermelha do volante permanecerá acesa.

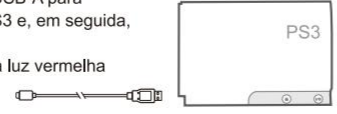

05 Uso no XBOX ONE/XBOX SERIES

Passo 1 Conecte os pedais à porta traseira da base.
Passo 2 Use o cabo de dados MICRO-USB/Type-C para USB-A para conectar o controlador original XBOX ONE/XBOX SERIES à porta de guia USB do volante (certifique-se de que o controlador esteja desligado durante a conexão).
Passo 3 Use o cabo de dados Type-C para USB-A para conectar o volante à porta USB do console XBOX ONE/XBOX SERIES e, em seguida, ligue o console XBOX ONE/XBOX SERIES.
Passo 4 Após uma conexão bem-sucedida, a luz verde do volante permanecerá acesa, e a luz indicadora do controlador XBOX ONE/XBOX SERIES também permanecerá acesa.

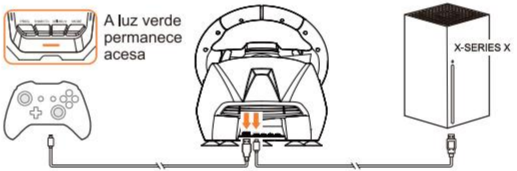

06 Uso no PS4

Passo 1 Conecte os pedais e outros componentes à porta traseira da base.
Passo 2 Use o cabo de dados MICRO-USB/Type-C para USB-A para conectar o controlador original PS4 à porta de guia USB do volante (certifique-se de que o controlador esteja desligado durante a conexão).
Passo 3 Use o cabo de dados Type-C para USB-A para conectar o volante à porta USB da console PS4 e, em seguida, ligue a console PS4.
Passo 4 Após uma conexão bem-sucedida, a luz azul do volante permanecerá acesa, e a luz indicadora do controlador PS4 também permanecerá acesa.

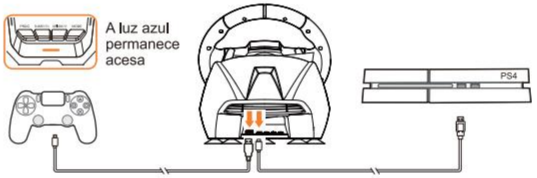

07 Uso no SWITCH

Na página inicial do SWITCH, selecione Configurações → Controladores e Sensores → clique na opção Conexão com fio do Controlador Pro e certifique-se de que está ativada.

- Conexão com a console SWITCH

Conecte o adaptador Type-C OTG ao cabo USB do volante e insira o adaptador Type-C OTG na console SWITCH. Após uma conexão bem-sucedida, a luz vermelha do volante permanecerá acesa.

- Conexão com o dock SWITCH

Coloque a console SWITCH no dock, garantindo que esteja corretamente conectada. Conecte o cabo USB do volante ao dock SWITCH e ligue a console SWITCH. Após uma conexão bem-sucedida, a luz vermelha do volante permanecerá acesa.

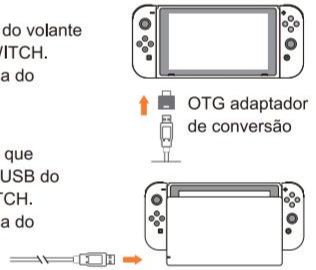

Porta USB da base do SWITCH

08 Instruções de fixação na mesa

Passo 1 Coloque a ventosa no slot da base e gire para travar no lugar.
Passo 2 Gire o botão do suporte fixo e insira-o no slot na base do volante.
Passo 3 Deslize para frente ao longo da trilha do slot e trave no lugar.
Passo 4 Posicione o volante na mesa, então gire o suporte fixo e aperte-o.

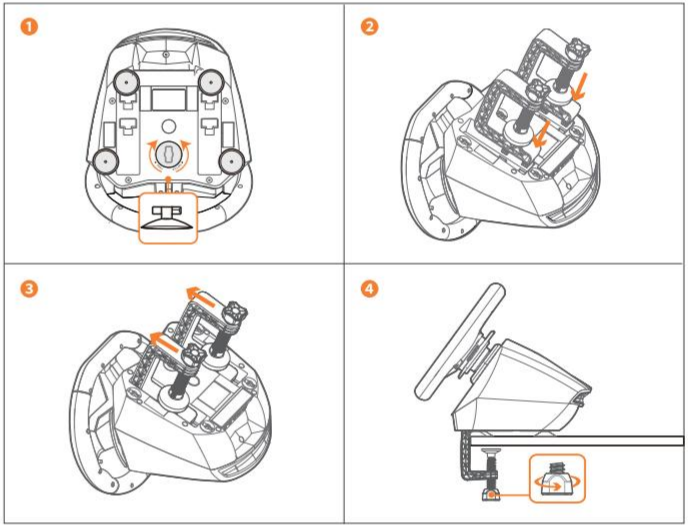

09 Aplicação móvel

Baixe a versão iOS: Procure por „PXN Wheel“ na App Store.
Baixe a versão Android: Procure por „PXN Wheel“ no Google Play.
Instale o aplicativo „PXN Wheel“ no seu telefone, em seguida, ative o BT e conceda as permissões de localização necessárias.

Código QR para download do aplicativo

Configurações disponíveis no aplicativo:

- Alternar modos do volante
- Definição do ângulo efetivo no modo de 900 graus
- Programação dos botões do volante no modo XINPUT:
  Defina o paddle shifter como o botão Y (esta interface permite testes).
- Mapeamento de botões para teclado e mouse no modo DINPUT:
  Personalize os botões do volante para corresponder às teclas do teclado (esta interface permite testes).
- Salve as vinculações de botões personalizadas para uso posterior
- Configurações integradas para vários botões de jogos:
  Ao alternar as configurações dos botões do jogo, o modo do volante mudará automaticamente.
  Defina o grau de rotação efetivo, a programação dos botões e o mapeamento dos botões.
- Interruptor de luz de ligação do pedal e troca de modo
  Modos de indicador 1: Acende sequencialmente de baixo para cima com base no ângulo de depressão do pedal (modo padrão)
  Modos de indicador 2: Acende completamente assim que o pedal é pressionado.
  Modos de indicador 3: Sempre ligado
  Modos de indicador 4: Desligado
- Ajuste a intensidade da vibração do volante (0-10 níveis).
- Teste de funcionalidade para botões, pedais e volante

10 Especificações do produto

Modelo do produto	V900 Gen2
Dimensões da embalagem	aproximadamente 325 * 305 * 295 mm
Dimensões do produto	aproximadamente 280 * 341 * 285 mm (volante) aproximadamente 232.5 * 183 * 140 mm (pedais)
Peso do produto	aproximadamente 2270 g (volante) aproximadamente 845 g (pedais)
Tensão de operação	5V
Corrente de operação	80mA
Temperatura de uso	10-40°C
Umidade de uso	20～80%

⚠ Aviso

- Leia o manual de instruções cuidadosamente antes da operação.
- Evite vibrações fortes e quedas de alturas.
- Não desmonte, modifique ou repare o produto por conta própria.
- Evite que água ou outros líquidos entrem no produto para evitar danos.
- Evite armazenar em ambientes úmidos, de alta temperatura ou oleosos.
- Use a força adequada ao conectar e desconectar dispositivos.
- Crianças devem usar este produto sob a supervisão de um adulto.

PK

Proszę dokładnie przeczytać instrukcję przed użyciem produktu i zachować ją na przyszłość.

⚠ Ostrzeżenie —— Bezpieczeństwo zasilania

* Podczas podłączania, instalowania i odłączania tego produktu należy stosować odpowiednią siłę. Nie skręcaj ani nie ciągnij portów i kabli.
* Unikaj rozlewania płynów na produkt lub jego porty.
* Przechowuj produkt w suchym miejscu. Nie wystawiaj go na działanie ognia, wysokiej wilgotności, temperatury lub dymu.
* Nie demontuj, nie modyfikuj ani nie próbuj samodzielnie naprawiać produktu. Wszelkie naprawy powinny być wykonywane przez producenta, autoryzowanego przedstawiciela lub wykwalifikowanych techników.
* Używaj wyłącznie akcesoriów/komponentów określonych przez producenta.
* Jeśli pojawią się nietypowe dźwięki, ciepło lub zapach, przestań używać produktu, odłącz kabel zasilający od gniazdka i odłącz inne kable.

Jeśli produkt nie działa prawidłowo lub kalibracja wydaje się niepoprawna:
Wyłącz konsolę/komputer i całkowicie odłącz zasilanie tego produktu. Następnie podłącz ponownie wszystkie kable i akcesoria, uruchom ponownie konsolę lub komputer i ponownie uruchom grę.

01 Wygląd produktu

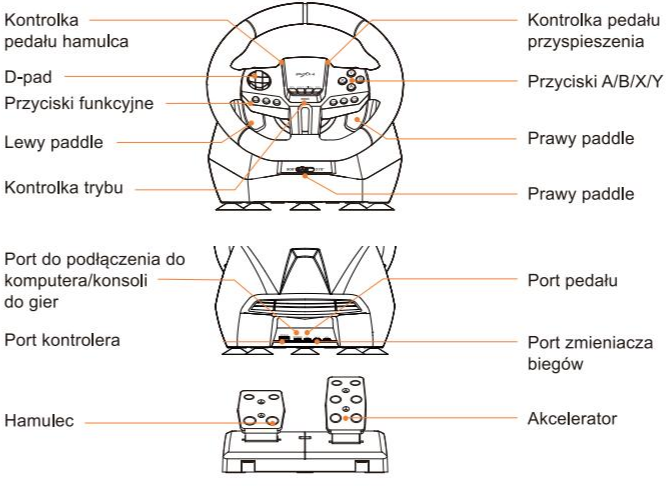

02 Lista produktów

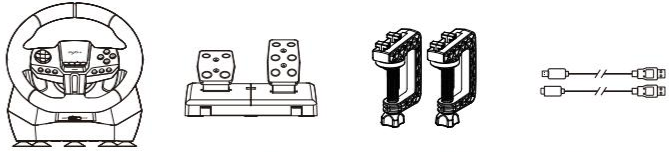

V900 Gen2 *1 Przyssawki *5	Pedał Hall *1	Mocowania do kierownicy *2	Kabel Type-C *2 Kabel Micro-USB *1

03 Użycie na PC

Krok 1 Podłącz pedały i inne komponenty do tylnego portu podstawy.
Krok 2 Użyj kabla Type-C do USB-A, aby połączyć kierownicę z PC.
Krok 3 Po pomyślnym połączeniu, domyślny tryb to DINPUT, co sygnalizowane jest stałym czerwonym światłem na kierownicy.
Krok 4 W trybie DINPUT naciśnij i przytrzymaj przycisk MODE na kierownicy przez 3 sekundy, aby przełączyć się na tryb XINPUT. Po pomyślnym przełączeniu fioletowe światło pozostanie włączone.

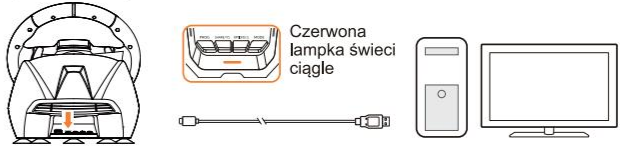

Wykrywanie PC

Otwórz interfejs kontrolera gier na komputerze, aby przeprowadzić test funkcjonalny.
Dla Windows XP: Otwórz Panel sterowania → Kontrolery gier, a następnie kliknij właściwości testu.
Dla Windows 7 i wyżej: Otwórz Panel sterowania → Urządzenia i drukarki → Kliknij prawym przyciskiem myszy na ikonie kontrolera gier → Ustawienia kontrolera gier, a następnie kliknij właściwości testu.

04 Użycie na PS3

Krok 1 Podłącz pedały i inne komponenty do tylnego portu podstawy.
Krok 2 Użyj kabla danych Type-C do USB-A, aby podłączyć kierownicę do portu USB konsoli PS3, a następnie włącz konsolę PS3.
Krok 3 Po pomyślnym połączeniu czerwone światło w kierownicy pozostanie włączone.

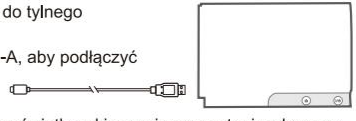

05 Użycie na XBOX ONE/XBOX SERIES

Krok 1 Podłącz pedały do tylnego portu podstawy.
Krok 2 Użyj kabla danych MICRO-USB/Type-C do USB-A, aby podłączyć oryginalny kontroler XBOX ONE/XBOX SERIES do portu USB w kierownicy (upewnij się, że kontroler jest wyłączony podczas podłączania).
Krok 3 Użyj kabla danych Type-C do USB-A, aby podłączyć kierownicę do portu USB konsoli XBOX ONE/XBOX SERIES, a następnie włącz konsolę XBOX ONE/XBOX SERIES.
Krok 4 Po pomyślnym połączeniu zielone światło w kierownicy pozostanie włączone, a lampka kontrolna kontrolera XBOX ONE/XBOX SERIES również pozostanie włączona.

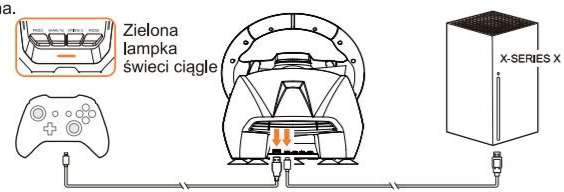

06 Użycie na PS4

Krok 1 Podłącz pedały i inne komponenty do tylnego portu podstawy.
Krok 2 Użyj kabla danych MICRO-USB/Type-C do USB-A, aby podłączyć oryginalny kontroler PS4 do portu USB w kierownicy (upewnij się, że kontroler jest wyłączony podczas podłączania).
Krok 3 Użyj kabla danych Type-C do USB-A, aby podłączyć kierownicę do portu USB konsoli PS4, a następnie włącz konsolę PS4.
Krok 4 Po pomyślnym połączeniu niebieskie światło w kierownicy pozostanie włączone, a lampka kontrolna kontrolera PS4 również pozostanie włączona.

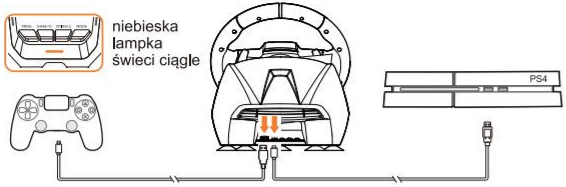

07 Użycie na SWITCH

Na stronie głównej SWITCH wybierz Ustawienia → Kontrolery i czujniki → kliknij opcję Połączenie przewodowe kontrolera Pro i upewnij się, że jest włączona.

- Połączenie z konsolą SWITCH

Podłącz adapter Type-C OTG do kabla USB kierownicy, a następnie włóż adapter Type-C OTG do konsoli SWITCH. Po pomyślnym połączeniu czerwone światło kierownicy pozostanie włączone.

- Połączenie z dockiem SWITCH

Umieść konsolę SWITCH na docku, upewniając się, że jest prawidłowo podłączona. Włóż kabel USB kierownicy do docka SWITCH i włącz konsolę SWITCH. Po pomyślnym połączeniu czerwone światło kierownicy pozostanie włączone.

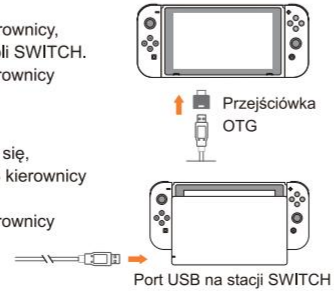

08 Instrukcje montażu na biurku

Krok 1 Umieść przyssawkę w szczelinie podstawy i obróć ją, aby zablokować ją na miejscu.
Krok 2 Obróć pokrętło stałego uchwytu i wsuń je do szczeliny na podstawie kierownicy.
Krok 3 Przesuń do przodu wzdłuż toru szczeliny i zamknij na miejscu.
Krok 4 Umieść kierownicę na stole, następnie obróć stały uchwyt i dokręć go.

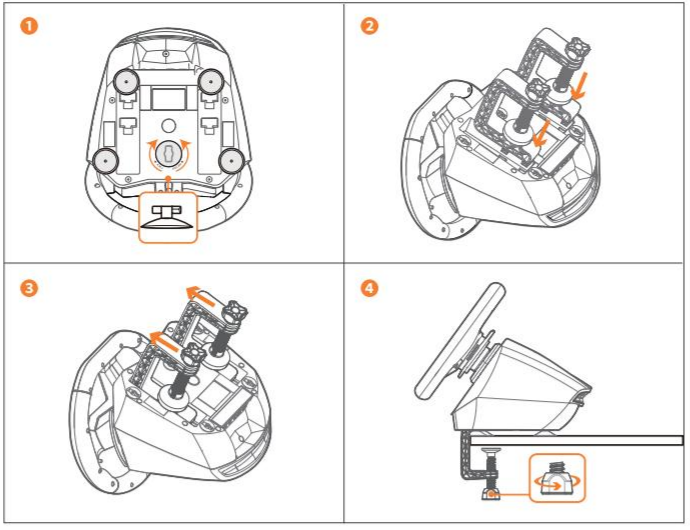

09 Aplikacja mobilna

Pobierz wersję dla iOS: Wyszukaj „PXN Wheel” w App Store.
Pobierz wersję dla Android: Wyszukaj „PXN Wheel” na Google Play.
Zainstaluj aplikację „PXN Wheel” na swoim telefonie, a następnie włącz BT i przyznaj wymagane uprawnienia lokalizacji.

Kod QR do pobrania aplikacji

Ustawienia dostępne w aplikacji:

- Przełączanie trybów kierownicy
- Ustawienie efektywnego kąta w trybie 900 stopni
- Programowanie przycisków kierownicy w trybie XINPUT:
  Ustaw dźwignię zmiany biegów jako przycisk Y (ten interfejs pozwala na testowanie).
- Mapowanie przycisków dla klawiatury i myszy w trybie DINPUT:
  Dostosuj przyciski kierownicy do odpowiadających im klawiszy klawiatury (ten interfejs pozwala na testowanie).
- Zapisz niestandardowe powiązania przycisków do późniejszego użycia
- Wbudowane ustawienia dla wielu przycisków gier:
  Podczas zmiany ustawień przycisków gry, tryb kierownicy zmieni się automatycznie.
  Ustaw efektywny stopień obrotu, programowanie przycisków i mapowanie przycisków.
- Przełącznik światła powiązania pedałów i przełączanie trybu
  Tryb wskaźnika 1: Zapala się sekwencyjnie od dołu do góry w zależności od kąta wciśnięcia pedału (tryb domyślny)
  Tryb wskaźnika 2: Całkowicie zapala się, gdy pedał jest wciśnięty.
  Tryb wskaźnika 3: Zawsze włączony
  Tryb wskaźnika 4: Wyłączony
- Dostosuj intensywność wibracji kierownicy (0-10 poziomów).
- Test funkcji dla przycisków, pedałów i kierownicy

10 Specyfikacje produktu

Model produktu	V900 Gen2
Wymiary opakowania	około 325 * 305 * 295 mm
Wymiary urządzenia	około 280 * 341 * 285 mm (kierownica) około 232.5 * 183 * 140 mm (pedały)
Waga urządzenia	około 2270 g (kierownica) około 845 g (pedały)
Napięcie robocze	5V
Prąd roboczy	80mA
Temperatura użytkowania	10-40°C
Wilgotność użytkowania	20～80%

⚠ Ostrzeżenie

- Proszę dokładnie przeczytać instrukcję obsługi przed użyciem.
- Unikaj silnych wibracji i upadków z wysokości.
- Nie demontuj, nie modyfikuj ani nie naprawiaj produktu samodzielnie.
- Zapobiegaj dostawaniu się wody lub innych cieczy do produktu, aby uniknąć uszkodzeń.
- Unikaj przechowywania w wilgotnych, wysokotemperaturowych lub oleistych warunkach.
- Używaj odpowiedniej siły podczas podłączania i odłączania urządzeń.
- Dzieci powinny korzystać z tego produktu pod nadzorem dorosłych.

PXN®