Miele

# Instrukcja użytkowania i montażu
# Chłodziarka na wino

Proszę **koniecznie** przeczytać instrukcję użytkowania i montażu przed ustawieniem - instalacją - pierwszym uruchomieniem. Dzięki temu można uniknąć zagrożeń i uszkodzeń.

pl-PL

M.-Nr 10 531 190

# Spis treści

**Wskazówki bezpieczeństwa i ostrzeżenia** ..... 5

**Ochrona środowiska naturalnego** ..... 15

**Oszczędzanie energii** ..... 16

**Opis urządzenia** ..... 17
Panel sterowania ..... 17
Objaśnienia symboli ..... 18
Wspomaganie otwierania drzwi ..... 21

**Wyposażenie** ..... 22
Wyposażenie dostarczone wraz z urządzeniem ..... 22
Wyposażenie dodatkowe ..... 22

**Włączanie i wyłączanie chłodziarki na wino** ..... 24
Przed pierwszym użyciem ..... 24
Obsługa chłodziarki na wino ..... 24
Włączanie chłodziarki na wino ..... 24
Wyłączanie chłodziarki na wino ..... 25
W razie dłuższej nieobecności ..... 25

**Pozostałe ustawienia** ..... 26
Blokada 🔒 ..... 26
Sygnały akustyczne ♪♪ ..... 27
Jaskrawość wyświetlacza ☼ ..... 28

**Optymalna temperatura i jakość powietrza** ..... 29
Optymalna temperatura ..... 29
Ustawianie temperatury ..... 30
Zakres możliwych ustawień temperatury ..... 31
Wskazania temperatury ..... 31
Jakość i wilgotność powietrza ..... 31
Funkcja DynaCool (stała wilgotność powietrza) ..... 32
Wymiana powietrza przez filtr Active AirClean ..... 33

**Alarm temperaturowy i alarm drzwi** ..... 34

**Oświetlenie prezentacyjne** ..... 36
Włączanie i wyłączanie oświetlenia prezentacyjnego ..... 36
Ustawianie jasności oświetlenia prezentacyjnego ..... 36
Ustawianie czasu świecenia oświetlenia prezentacyjnego ..... 37

**Przechowywanie butelek z winem** ... 38
Ruszty drewniane ... 39
Przekładanie rusztów drewnianych ... 39
Dopasowywanie rusztów drewnianych ... 40
Opisywanie rusztów drewnianych ... 41
Mocowanie uchwytów na butelki ... 41
Zakładanie rusztu dekoracyjnego ... 42
Maksymalna pojemność ... 42

**SommelierSet** ... 44
Ustawianie zestawu SommelierSet ... 44
Zakładanie pokrywek dla szyn prowadzących ... 44
Zakładanie uchwytu na kieliszki ... 45
Zakładanie statywu do butelek ... 45

**Automatyczne odmrażanie** ... 46

**Czyszczenie i konserwacja** ... 47
Wskazówki dotyczące środków czyszczących ... 47
Przed czyszczeniem chłodziarki na wino ... 48
Wnętrze, wyposażenie, drzwi urządzenia ... 48
Czyszczenie otworów wentylacyjnych ... 49
Czyszczenie uszczelki drzwi ... 49
Czyszczenie filtra powietrza ... 49
Po czyszczeniu ... 49

**Filtr Active AirClean** ... 50
Wymiana filtra Active AirClean ... 50

**Co robić, gdy...** ... 52

**Przyczyny powstawania hałasu** ... 57

**Serwis i gwarancja** ... 58
Kontakt w przypadku wystąpienia usterki ... 58
Baza danych EPREL ... 58
Gwarancja ... 58

**Instalacja** ... 59
Miejsce ustawienia ... 59
Side-by-Side ... 60
Klasa klimatyczna ... 60
Wentylacja ... 61
Ogranicznik otwarcia drzwi ... 61

# Spis treści

Wymiary urządzenia ..... 62
Widok z góry: ..... 63
Ustawianie zawiasów drzwi ..... 64
Przekładanie zawiasów drzwi ..... 64
Zabudowa chłodziarki pod blatem roboczym ..... 68
Przed zabudową chłodziarki na wino ..... 68
Przygotowanie chłodziarki ..... 70
Wsuwanie urządzenia do niszy ..... 73
Mocowanie urządzenia w niszy ..... 73
Podłączenie elektryczne ..... 77

**Informacje dla sprzedawców** ..... 78
Tryb pokazowy ..... 78

Ta chłodziarka na wino spełnia wymagania obowiązujących przepisów bezpieczeństwa. Nieprawidłowe użytkowanie może jednak doprowadzić do wyrządzenia szkód osobowych i rzeczowych.

Przed uruchomieniem urządzenia należy uważnie przeczytać instrukcję użytkowania i montażu. Zawiera ona ważne wskazówki dotyczące montażu, bezpieczeństwa, użytkowania i konserwacji. Dzięki temu można uniknąć zagrożeń i uszkodzeń urządzenia chłodniczego.

Zgodnie z normą IEC 60335-1 firma Miele wyraźnie zwraca uwagę na to, że należy koniecznie przeczytać rozdział dotyczący instalacji urządzenia oraz wskazówki bezpieczeństwa i ostrzeżenia i bezwzględnie się do nich stosować.

Firma Miele nie może zostać pociągnięta do odpowiedzialności za szkody, które zostaną spowodowane w wyniku nieprzestrzegania tych wskazówek.

Instrukcję użytkowania i montażu należy zachować do późniejszego wykorzystania i przekazać ewentualnemu następnemu posiadaczowi wraz z urządzeniem!

⚠ Niebezpieczeństwo zranień przez pęknięcie szkła.

Na wysokościach większych niż 1500 m n.p.m. szyba szklana w drzwiach urządzenia może ulec rozbiciu ze względu na zmianę ciśnienia atmosferycznego.
Ostre odłamki mogą spowodować poważne zranienia.

## Użytkowanie zgodne z przeznaczeniem

▶ Chłodziarka na wino jest przeznaczona do użytkowania w gospodarstwach domowych i w domowych warunkach eksploatacyjnych, jak przykładowo:
– w sklepach, biurach i podobnych miejscach pracy,
– w gospodarstwach rolnych,
– przez klientów w hotelach, motelach, pensjonatach i innych typowych otoczeniach mieszkalnych.
Ta chłodziarka na wino nie jest przeznaczona do użytkowania na zewnątrz pomieszczeń.

▶ Stosować urządzenie wyłącznie w warunkach domowych do przechowywania wina.
Wszelkie inne zastosowania są niedozwolone.

▶ Urządzenie nie jest przeznaczone do przechowywania i chłodzenia medykamentów, osocza, preparatów laboratoryjnych ani podobnych materiałów lub produktów. Niewłaściwe wykorzystanie urządzenia może doprowadzić do uszkodzenia przechowywanych produktów lub ich zepsucia. Poza tym urządzenie nie jest przeznaczone do pracy w obszarach zagrożonych wybuchem.
Firma Miele nie odpowiada za szkody, które zostaną spowodowane przez zastosowanie niezgodne z przeznaczeniem lub nieprawidłową obsługę urządzenia.

▶ Osoby (włącznie z dziećmi), które ze względu na upośledzenie psychiczne, umysłowe lub fizyczne, czy też brak doświadczenia lub niewiedzę, nie są w stanie bezpiecznie obsługiwać urządzenia, muszą być nadzorowane przy korzystaniu z urządzenia.
Osobom tym wolno używać urządzenia bez nadzoru tylko wtedy, gdy zostały poinstruowane w zakresie bezpiecznej obsługi i rozumieją wynikające stąd zagrożenia.

## Dzieci w gospodarstwie domowym

▶ Dzieci poniżej 8 roku życia należy trzymać z daleka od urządzenia, chyba że są pod stałym nadzorem.

▶ Dzieciom powyżej 8 roku życia wolno używać urządzenia bez nadzoru tylko wtedy, gdy jego obsługa została im objaśniona w takim stopniu, że mogą bezpiecznie z niego korzystać. Dzieci muszą być w stanie rozpoznać i zrozumieć możliwe zagrożenia wynikające z nieprawidłowej obsługi.

▶ Dzieci nie mogą przeprowadzać zabiegów czyszczenia lub konserwacji bez nadzoru.

▶ Proszę nadzorować dzieci przebywające w pobliżu urządzenia. Nigdy nie pozwalać dzieciom na zabawy urządzeniem.

▶ Niebezpieczeństwo zadławienia! Podczas zabawy materiałami opakowaniowymi (np. folią) dzieci mogą się nimi owinąć lub zadzierzgnąć je na głowie i się udusić. Trzymać materiały opakowaniowe z daleka od dzieci.

## Bezpieczeństwo techniczne

▶ Obieg czynnika chłodniczego jest sprawdzony pod kątem szczelności. Urządzenie spełnia wymagania obowiązujących norm bezpieczeństwa, jak również odpowiednich dyrektyw Unii Europejskiej.

▶ To urządzenie chłodnicze zawiera czynnik chłodniczy izobutan (R600a), gaz naturalny przyjazny dla środowiska naturalnego, ale palny. Ten czynnik chłodniczy nie szkodzi warstwie ozonowej i nie zwiększa efektu cieplarnianego.
Zastosowanie tego przyjaznego dla środowiska czynnika chłodniczego częściowo prowadzi do zwiększenia odgłosów pracy urządzenia. Oprócz odgłosów pracy kompresora mogą występować odgłosy przepływu w całej instalacji chłodniczej. Tych efektów nie da się niestety uniknąć, ale nie mają one żadnego wpływu na wydajność urządzenia.
Podczas transportu i zabudowy/instalacji urządzenia chłodniczego należy zwrócić uwagę na to, żeby nie zostały uszkodzone żadne elementy instalacji chłodniczej. Wytryskujący czynnik chłodniczy może doprowadzić do urazów oczu.
W przypadku wystąpienia uszkodzeń:

- Unikać otwartego ognia lub źródeł zapłonu.
- Odłączyć chłodziarkę na wino od sieci elektrycznej.
- Przewietrzyć przez kilka minut pomieszczenie, w którym stoi urządzenie.
- Powiadomić serwis.

▶ Im więcej czynnika chłodniczego znajduje się w urządzeniu, tym większe musi być pomieszczenie, w którym urządzenie jest ustawione. W razie ewentualnego wycieku w zbyt małych pomieszczeniach może się utworzyć palna mieszanina gazu i powietrza. Na każde 11 g czynnika chłodniczego musi przypadać przynajmniej 1 $m^3$ kubatury pomieszczenia. Ilość czynnika chłodniczego jest zamieszczona na tabliczce znamionowej we wnętrzu urządzenia.

▶ Dane przyłączeniowe (zabezpieczenie, częstotliwość, napięcie prądu) na tabliczce znamionowej urządzenia muszą być zgodne z parametrami sieci elektrycznej, żeby urządzenie nie zostało uszkodzone.
Proszę porównać dane przed podłączeniem. W razie wątpliwości należy się zwrócić do wykwalifikowanego elektryka.

▶ Elektryczne bezpieczeństwo urządzenia jest zagwarantowane tylko wtedy, gdy jest ono podłączone do przepisowej instalacji ochronnej. To podstawowe zabezpieczenie jest bezwzględnie wymagane. W razie wątpliwości należy zlecić sprawdzenie instalacji domowej przez wykwalifikowanego elektryka.

▶ Niezawodna i bezpieczna praca chłodziarki jest zagwarantowana tylko wtedy, gdy chłodziarka jest podłączona do publicznej sieci elektrycznej.

▶ Gdy uszkodzony jest przewód zasilający, musi on zostać wymieniony przez specjalistę autoryzowanego przez firmę Miele, żeby uniknąć zagrożeń dla użytkownika.

▶ Gniazda wielokrotne lub przedłużacze nie zapewniają wymaganego bezpieczeństwa (zagrożenie pożarowe). Nie podłączać urządzenia do sieci elektrycznej za ich pośrednictwem.

▶ Jeśli na elementy przewodzące prąd elektryczny lub na przewód przyłączeniowy dostanie się wilgoć, może to doprowadzić do zwarcia. Dlatego urządzenia nie należy używać w obszarach narażonych na wilgoć lub pryskającą wodę (np. w garażach, pralniach itp.).

▶ To urządzenie nie może być użytkowane w miejscach niestacjonarnych (np. na statkach).

▶ Uszkodzenia chłodziarki na wino mogą zagrażać bezpieczeństwu użytkownika. Proszę kontrolować urządzenie pod kątem widocznych uszkodzeń. Nigdy nie uruchamiać uszkodzonej chłodziarki.

▶ Używać urządzenia wyłącznie w stanie zabudowanym, żeby było zagwarantowane jego bezpieczne działanie.

▶ Przy pracach instalacyjnych i konserwacyjnych oraz naprawach urządzenie musi zostać całkowicie odłączone od sieci elektrycznej. Urządzenie jest odłączone od sieci elektrycznej tylko wtedy, gdy:

- bezpieczniki instalacji domowej są wyłączone,
- bezpieczniki topikowe instalacji elektrycznej są całkowicie wykręcone z oprawek,
- przewód zasilający jest odłączony od sieci elektrycznej. W przypadku urządzeń z wtyczką w celu odłączenia urządzenia od sieci elektrycznej należy ciągnąć za wtyczkę, a nie za przewód.

▶ Nieprawidłowo przeprowadzone prace instalacyjne i konserwacyjne lub naprawy mogą się stać przyczyną poważnych zagrożeń dla użytkownika.
Prace instalacyjne i konserwacyjne oraz naprawy mogą być przeprowadzane wyłącznie przez fachowców autoryzowanych przez firmę Miele.

▶ W przypadku naprawy urządzenia przez serwis nieposiadający autoryzacji Miele przepadają ew. roszczenia gwarancyjne.

▶ Uszkodzone podzespoły mogą zostać wymienione wyłącznie na oryginalne części zamienne Miele. Tylko w przypadku takich części firma Miele może zagwarantować spełnienie wymagań bezpieczeństwa w pełnym zakresie.

▶ Ze względu na szczególne wymagania (np. odnośnie temperatury, wilgotności, odporności chemicznej, ścieralności i wibracji) to urządzenie chłodnicze jest wyposażone w specjalny element świetlny. Ten specjalny element świetlny może być używany wyłącznie do przewidzianych dla niego zastosowań. Nie nadaje się on do oświetlania pomieszczeń. Wymiana może zostać dokonana wyłącznie przez autoryzowanego fachowca lub przez serwis firmy Miele. To urządzenie chłodnicze zawiera kilka źródeł światła, które wykazują przynajmniej klasę efektywności energetycznej E.

## Prawidłowe użytkowanie

▶ Urządzenie jest przystosowane do określonej klasy klimatycznej (zakresu temperatur otoczenia), której granice muszą być zachowane. Klasa klimatyczna jest umieszczona na tabliczce znamionowej we wnętrzu urządzenia. Niższa temperatura otoczenia prowadzi do dłuższych przestojów kompresora, tak że urządzenie nie może utrzymać wymaganej temperatury.

▶ Otwory wentylacyjne nie mogą być zasłaniane ani zastawiane. Nie będzie wówczas zapewniona prawidłowa cyrkulacja powietrza. Wzrośnie zużycie prądu i nie można wykluczyć uszkodzenia podzespołów.

▶ Jeśli w chłodziarce na wino przechowywane są produkty spożywcze zawierające tłuszcz lub olej, należy uważać na to, żeby ewentualne wycieki tłuszczu lub oleju nie miały kontaktu z elementami urządzenia z tworzyw sztucznych. W tworzywie mogą się utworzyć rysy naprężeniowe, tak że tworzywo będzie się łamać lub pękać.

▶ Zagrożenie pożarowe i wybuchowe. Nie przechowywać w urządzeniu środków wybuchowych ani żadnych produktów zasilanych gazami palnymi (np. puszek z aerozolem). Łatwo zapalne mieszaniny gazowe mogą się zapalić przez podzespoły elektryczne.

▶ Zagrożenie wybuchowe. Nie używać w chłodziarce na wino żadnych urządzeń elektrycznych. Może dojść do iskrzenia.

## Części zamienne i akcesoria

▶ Stosować wyłącznie oryginalne wyposażenie Miele. Jeśli zostaną dobudowane lub wbudowane inne części, przepadają roszczenia wynikające z gwarancji, rękojmi i/lub odpowiedzialności za produkt.

▶ Firma Miele gwarantuje dostępność zapewniających funkcjonalność części zamiennych przez okres do 15 lat, ale przynajmniej 10 lat, po wycofaniu serii posiadanej przez Państwa chłodziarki do wina.

## Czyszczenie i konserwacja

▶ Uszczelkę drzwi należy chronić przed olejami i tłuszczami.
Pod ich wpływem uszczelka z biegiem czasu stanie się porowata.

▶ Para z myjki parowej może się dostać na elementy przewodzące prąd elektryczny i spowodować zwarcie.
Nigdy nie stosować myjki parowej do czyszczenia urządzenia.

▶ Ostro zakończone lub spiczaste przedmioty uszkodzą wytwornicę zimna i urządzenie stanie się niezdatne do użytku. Dlatego nie należy używać ostro zakończonych ani spiczastych przedmiotów w celu:

- usunięcia warstwy szronu,
- podważenia pozostałości, takich jak np. etykiety.

## Transport

▶ Urządzenie należy zawsze transportować na stojąco w pionie i w opakowaniu transportowym, żeby nie zostały wyrządzone żadne szkody.

▶ Niebezpieczeństwo zranień i uszkodzeń. Urządzenie należy transportować z pomocą drugiej osoby, ponieważ ma ono duży ciężar.

## Utylizacja starego urządzenia

▶ Proszę ew. zniszczyć zamek drzwi swojego starego urządzenia chłodniczego.
Można dzięki temu zapobiec sytuacji, że bawiące się dzieci zatrzasną się w środku i znajdą się w sytuacji zagrożenia życia.

▶ Wytryskujący czynnik chłodniczy może doprowadzić do urazów oczu! Nie uszkadzać żadnych elementów instalacji chłodniczej, np. przez:

- nakłuwanie kanałów chłodniczych instalacji chłodniczej,
- przełamywanie rurek instalacji,
- zdrapywanie powłoki.

## Utylizacja opakowania transportowego

Opakowanie chroni urządzenie przed uszkodzeniami podczas transportu. Materiały, z których wykonano opakowanie zostały specjalnie dobrane pod kątem ochrony środowiska i techniki utylizacji i dlatego nadają się do ponownego wykorzystania.

Zwrot opakowań do obiegu materiałowego pozwala na zaoszczędzenie surowców i zmniejsza nagromadzenie odpadów.

## Utylizacja starego urządzenia

To urządzenie, zgodnie z Dyrektywą Europejską 2002/96/WE oraz polską Ustawą o zużytym sprzęcie elektrycznym i elektronicznym, jest oznaczone symbolem przekreślonego kontenera na odpady. Takie oznakowanie informuje, że sprzęt ten, po okresie jego użytkowania, nie może być umieszczany łącznie z innymi odpadami pochodzącymi z gospodarstwa domowego. Użytkownik jest zobowiązany do oddania go prowadzącym zbieranie zużytego sprzętu elektrycznego i elektronicznego. Prowadzący zbieranie, w tym lokalne punkty zbiórki, sklepy oraz gminne jednostki, tworzą odpowiedni system umożliwiający oddanie tego sprzętu.

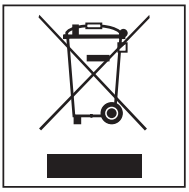

Właściwe postępowanie ze zużytym sprzętem elektrycznym i elektronicznym przyczynia się do uniknięcia konsekwencji szkodliwych dla zdrowia ludzi i środowiska naturalnego, wynikających z obecności składników niebezpiecznych oraz z niewłaściwego składowania i przetwarzania takiego sprzętu. Za usunięcie ewentualnych danych osobowych z utylizowanego urządzenia zgodnie z obowiązującym prawem odpowiada użytkownik.

Proszę zwrócić uwagę na to, żeby instalacja chłodnicza urządzenia chłodniczego nie została uszkodzona do czasu odtransportowania do przepisowej, ekologicznej utylizacji.
W ten sposób można zagwarantować, że zawarty w obiegu chłodniczym czynnik chłodniczy i znajdujący się w kompresorze olej nie zostaną uwolnione do środowiska.

Proszę zatroszczyć się o to, żeby stare urządzenie było zabezpieczone przed dziećmi do momentu odtransportowania. Informuje o tym niniejsza instrukcja użytkowania i montażu w rozdziale „Wskazówki bezpieczeństwa i ostrzeżenia”.

# Oszczędzanie energii

| | normalne zużycie energii | podwyższone zużycie energii |
|---|---|---|
| **Ustawienie/Konserwacja** | W wentylowanych pomieszczeniach. | W zamkniętych pomieszczeniach bez wentylacji. |
| | Bez narażenia na bezpośrednie promieniowanie słoneczne. | Przy bezpośrednim nasłonecznieniu. |
| | W oddaleniu od źródeł ciepła (grzejnik, piecyk). | W pobliżu źródeł ciepła (grzejnik, piecyk). |
| | Przy idealnej temperaturze otoczenia około 20 °C. | Przy wyższej temperaturze otoczenia. |
| | Niezakryte i regularnie oczyszczane z kurzu otwory wentylacyjne. | Przy zasłoniętych lub zakurzonych otworach wentylacyjnych. |
| | Filtr powietrza przynajmniej raz w roku demontowany i czyszczony odkurzaczem. | Przy osadach kurzu na filtrze powietrza. |
| **Ustawienie temperatury** | 10 do 12 °C | Im niższa ustawiona temperatura, tym wyższe zużycie energii! |
| **Użytkowanie** | Rozmieszczenie rusztów drewnianych tak jak w stanie fabrycznym. | |
| | Drzwi urządzenia otwierane tylko w razie potrzeby i tak krótko, jak to możliwe. Dobrze porozmieszczane butelki z winem. | Częste i długie otwieranie drzwi oznacza utratę zimna i napływ ciepłego powietrza z otoczenia. Urządzenie próbuje obniżyć temperaturę i przedłuża się czas pracy kompresora. |
| | Bez przepełniania komór, żeby powietrze mogło swobodnie krążyć. | Pogorszenie cyrkulacji powietrza powoduje spadek wydajności chłodzenia. |

## Panel sterowania

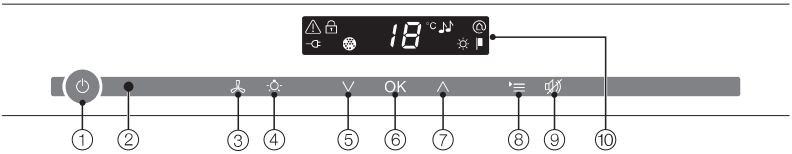


① Włączanie/wyłączanie całej chłodziarki

② Złącze optyczne
(tylko do celów serwisowych)

③ Włączanie/wyłączanie funkcji DynaCool (stałej wilgotności powietrza)

④ Włączanie/wyłączanie oświetlenia prezentacyjnego

⑤ Ustawianie temperatury
(∨ = zimniej)

⑥ Potwierdzanie wyboru (przycisk OK)

⑦ Ustawianie temperatury
(∧ = cieplej)

⑧ Wywoływanie ew. odwoływanie trybu ustawień

⑨ Wyłączanie alarmu temperaturowego ew. alarmu drzwi

⑩ Wyświetlacz ze wskazaniami temperatury i symbolami (symbole widoczne tylko w trybie ustawień, objaśnienie symboli patrz tabela)

## Objaśnienia symboli

| Symbol | Znaczenie | Funkcja |
|---|---|---|
| | Blokada | zabezpieczenie przed niezamierzonym wyłączeniem i przed przestawieniem ustawień |
| | Sygnały akustyczne | możliwość wyboru dźwięku przycisków i sygnału ostrzegawczego przy alarmie drzwi |
| | Miele@home | widoczne tylko przy założonym, zalogowanym module komunikacyjnym ew. wtyku komunikacyjnym Miele@home |
| | Tryb pokazowy (widoczny tylko przy włączonym trybie pokazowym) | wyłączanie trybu pokazowego |
| | Jaskrawość wyświetlacza | ustawianie jaskrawości wyświetlacza |
| | Filtr Active AirClean | zapala się przy konieczności wymiany filtra Active AirClean |
| | Podłączenie do zasilania (widoczny tylko przy wyłączonej chłodziarce) | potwierdza, że urządzenie jest podłączone elektrycznie, miga w przypadku awarii zasilania |
| | Alarm (widoczny tylko w przypadku wystąpienia alarmu temperaturowego ew. alarmu drzwi) | świeci się przy alarmie drzwi, miga przy alarmie temperaturowym, awarii zasilania i pozostałych komunikatach błędów |

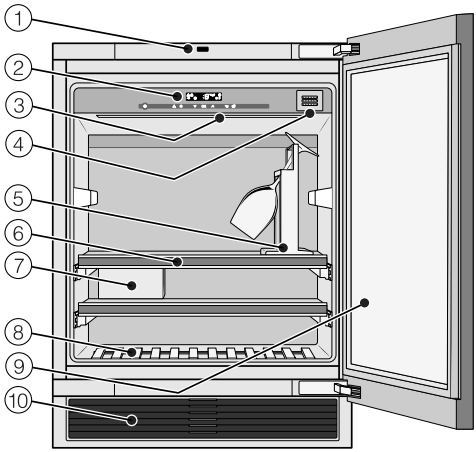


① Wspomaganie otwierania drzwi (Push2open)

② Panel sterowania

③ Listwa oświetleniowa

④ Filtr Active AirClean

⑤ Uchwyt na kieliszki*

⑥ Ruszty drewniane z listwami opisowymi (FlexiFrames + Noteboard)

⑦ Statyw na butelki* (ConvinoBox)

⑧ Ruszt dekoracyjny

⑨ Drzwi szklane z bezpiecznego szkła z filtrem UV

⑩ Kratka wentylacyjna z filtrem powietrza

*** Zestaw SommelierSet składa się z:**

uchwytu na kieliszki, statywu do butelek i dwóch pokrywek do szyn prowadzących.

## Wspomaganie otwierania drzwi

System Push2open w chłodziarce na wino ułatwia otwieranie drzwi urządzenia. Drzwi urządzenia chłodziarki na wino są wrażliwe na naciśnięcie.

W stanie fabrycznym system Push2open jest zdezaktywowany. Ta funkcja po zabudowaniu w niszy musi najpierw zostać jednorazowo uaktywniona przez naciśnięcie przycisku wł./wył.

### Otwieranie drzwi urządzenia

- Nacisnąć krótko drzwi urządzenia a następnie je puścić. Drzwi samoczynnie trochę się otwierają.
- Otworzyć szerzej drzwi urządzenia.

Zabezpieczenie przed niezamierzonym otwarciem: Jeśli drzwi nie zostaną szerzej otwarte, po ok. 3 sekundach drzwi urządzenia zamkną się samoczynnie.

### Zamykanie drzwi urządzenia

- Docisnąć drzwi urządzenia.

⚠ Niebezpieczeństwo wyrządzenia uszkodzeń!
Aby uniknąć uszkodzeń mechanizmu otwierania drzwi:
Nie blokować drzwi podczas otwierania.
Unikać wciskania lub przytrzymywania mechanizmu otwierania drzwi podczas zamykania.

Proszę pamiętać, że manipulacja magnesami bezpośrednio przed drzwiami chłodziarki może doprowadzić do niezamierzonego otwarcia drzwi urządzenia. Ten efekt uboczny wynika z zastosowanego mechanizmu zamykania drzwi chłodziarki.

## Wyposażenie dostarczone wraz z urządzeniem

### Kreda

Zastosować dostarczoną wraz z urządzeniem kredę do opisywania listew magnetycznych na rusztach drewnianych. Dzięki temu można uzyskać dobry przegląd przechowywanych gatunków wina.

### Filtr Active AirClean

Filtr Active AirClean troszczy się o optymalną wymianę powietrza i tym samym o wysoką jakość powietrza w chłodziarce na wino.

### Filtr powietrza

Filtr powietrza za kratką wentylacyjną zapobiega ograniczeniu wydajności chłodzenia przez osady kurzu.

## Wyposażenie dodatkowe

Asortyment Miele obejmuje dużo pomocnych akcesoriów i środków do czyszczenia i pielęgnacji, dostosowanych do urządzenia.

### Wtyk WiFi (Miele@Home)

Z wtykiem WiFi Państwa chłodziarka stanie się zdolna do komunikacji, tak że w każdej chwili będzie można wywołać dane urządzenia.

Wtyk WiFi musi zostać zainstalowany przez serwis Miele:

### Uniwersalna ściereczka mikrofazowa

Ściereczka mikrofazowa jest pomocna przy usuwaniu odcisków palców i lekkich zabrudzeń na frontach ze stali szlachetnej, panelach urządzeń, oknach, meblach, szybach samochodowych itd.

### Zestaw ściereczek MicroCloth

Zestaw MicroCloth składa się ze ściereczki uniwersalnej, ściereczki do szkła i ściereczki do polerowania.
Ściereczki są szczególnie wytrzymałe. Dzięki wykonaniu z bardzo gęstej mikrofazy mają one wysoką zdolność czyszczenia.

### Filtr Active AirClean

Opis patrz „Wyposażenie dostarczone wraz z urządzeniem“.

### Zestaw montażowy Side-by-Side

Dla wysokiej jakości kombinacji side-by-side z drugą chłodziarką na wino.

Wyposażenie dodatkowe można zamówić w sklepie internetowym Miele. Produkty te dostępne są również w serwisie Miele (patrz na końcu tej instrukcji użytkowania) lub w sklepach specjalistycznych Miele.

# Włączanie i wyłączanie chłodziarki na wino

## Przed pierwszym użyciem

### Materiały opakowaniowe

- Usunąć wszystkie materiały opakowaniowe z wnętrza urządzenia.

### Folia ochronna (w zależności od modelu)

Powierzchnie ze stali szlachetnej są pokryte folią ochronną, pełniącą funkcję zabezpieczenia transportowego.

- Ściągnąć folię ochronną dopiero po zabudowaniu chłodziarki na wino. Zacząć w jednym z górnych rogów.

### Czyszczenie chłodziarki na wino

Proszę przestrzegać odpowiednich wskazówek w rozdziale „Czyszczenie i konserwacja“.

- Wyczyścić wnętrze urządzenia i wyposażenie.

## Obsługa chłodziarki na wino

W przypadku tej chłodziarki na wino obsługa odbywa się poprzez dotykanie palcem przycisków dotykowych.

Każde dotknięcie zostaje potwierdzone dźwiękiem. Ten dźwięk przycisków można wyłączyć (patrz „Pozostałe ustawienia“, punkt „Sygnały akustyczne ♪♪“).

### Włączanie chłodziarki na wino

Gdy tylko urządzenie zostanie podłączone do prądu, na wyświetlaczu pojawia się symbol zasilania ⏻.

- Nacisnąć przycisk wł./wył.

Symbol zasilania ⏻ gaśnie i urządzenie zaczyna chłodzić.

Przy pierwszym uruchomieniu symbol alarmu ⚠ miga, aż zostanie osiągnięta ustawiona temperatura.

Oświetlenie wnętrza zapala się przy otwartych drzwiach urządzenia.

### Wyłączanie chłodziarki na wino

- Nacisnąć przycisk wł./wył.
  Jeśli nie jest to możliwe, włączona jest blokada 🔒!

Na wyświetlaczu gaśnie wskazanie temperatury i zapala się symbol zasilania -⊏.

Oświetlenie wnętrza gaśnie i chłodzenie jest wyłączone.

## W razie dłuższej nieobecności

Jeśli urządzenie nie będzie używane przez dłuższy czas, należy:

- Wyłączyć chłodziarkę na wino.
- Wyjąć wtyczkę z gniazdka lub wyłączyć odpowiedni bezpiecznik instalacji domowej.
- Umyć chłodziarkę na wino.
- Pozostawić urządzenie otwarte, żeby zapewnić mu wystarczającą wentylację i uniknąć wytworzenia zapachu.

Jeśli urządzenie chłodnicze będzie wyłączone w przypadku dłuższej nieobecności, ale nie zostanie umyte, w stanie zamkniętym istnieje duże ryzyko wytworzenia pleśni.

Bezwzględnie umyć chłodziarkę na wino.

# Pozostałe ustawienia

Określone ustawienia urządzenia mogą zostać podjęte tylko w trybie ustawień.

Podczas przebywania w trybie ustawień alarm drzwi jest automatycznie wyciszany.

## Blokada 🔒

Za pomocą blokady można zabezpieczyć urządzenie przed:

- niepożądanym wyłączeniem,
- niepożądanym przestawieniem temperatury,
- niepożądanym wybraniem funkcji DynaCool,
- niepożądanym włączeniem oświetlenia prezentacyjnego.

### Włączanie i wyłączanie blokady

■ Nacisnąć palcem przycisk ustawień.

Na wyświetlaczu pojawiają się wszystkie możliwe do wybrania symbole, symbol 🔒 miga.

■ Nacisnąć przycisk OK, żeby potwierdzić wybór.

Na wyświetlaczu miga ostatnio wybrane ustawienie, symbol 🔒 świeci się stale.

■ Naciskając przyciski ∧ lub ∨ można teraz ustawić, czy blokada ma być wyłączona, czy włączona:
*0*: blokada jest wyłączona
*1*: blokada jest włączona

■ Nacisnąć przycisk OK, żeby potwierdzić wybór.

Wybrane ustawienie zostaje zaakceptowane, miga symbol 🔒.

■ Nacisnąć przycisk ustawień, żeby wyjść z trybu ustawień.
W przeciwnym razie elektronika automatycznie opuści tryb ustawień po ok. jednej minucie.

Przy włączonej blokadzie na wyświetlaczu jest pokazywany symbol 🔒.

## Sygnały akustyczne ♪♪

Urządzenie dysponuje sygnałami akustycznymi, takimi jak dźwięk przycisków i dźwięk ostrzegawczy przy alarmie drzwi i alarmie temperaturowym.

Zarówno dźwięk przycisków jak i dźwięk ostrzegawczy przy alarmie drzwi można włączyć lub wyłączyć, alarm temperaturowy nie może zostać wyłączony.

Można wybierać spośród czterech możliwych ustawień. Fabrycznie ustawiona jest opcja *3*, tzn. dźwięk przycisków i alarm drzwi są włączone.

**Włączanie/wyłączanie sygnałów akustycznych**

■ Nacisnąć przycisk ustawień.

Na wyświetlaczu pojawiają się wszystkie możliwe do wybrania symbole, symbol 🔒 miga.

■ Naciskać przyciski ustawiania temperatury (∧ lub ∨) dotąd, aż na wyświetlaczu zacznie migać symbol ♪♪.

■ Nacisnąć przycisk OK, żeby potwierdzić wybór.

Na wyświetlaczu miga ostatnio wybrane ustawienie, symbol ♪♪ świeci się stale.

■ Naciskając przyciski ∧ lub ∨ można teraz wybrać:
*0*: dźwięk przycisków wył., alarm drzwi wył.
*1*: dźwięk przycisków wył., alarm drzwi wł. (po 4 minutach)
*2*: dźwięk przycisków wył., alarm drzwi wł. (po 2 minutach)
*3*: dźwięk przycisków wł., alarm drzwi wł. (po 2 minutach)

■ Nacisnąć przycisk OK, żeby potwierdzić wybór.

Wybrane ustawienie zostaje zaakceptowane, symbol ♪♪ miga.

■ Nacisnąć przycisk ustawień, żeby wyjść z trybu ustawień.
W przeciwnym razie elektronika wyjdzie automatycznie z trybu ustawień po ok. jednej minucie.

## Jaskrawość wyświetlacza ☼

Jaskrawość wyświetlacza można dostosować do warunków oświetleniowych w pomieszczeniu.

Jaskrawość wyświetlacza może zostać zmieniona stopniowo od *1* do *3*. Fabrycznie ustawiony jest poziom *3* (maksymalna jaskrawość).

### Zmiana jaskrawości wyświetlacza

■ Nacisnąć palcem przycisk ustawień.

Na wyświetlaczu pojawiają się wszystkie możliwe do wybrania symbole, symbol 🔒 miga.

■ Naciskać przyciski ustawiania temperatury (∧ lub ∨) dotąd, aż na wyświetlaczu zacznie migać symbol ☼.

■ Nacisnąć przycisk OK, żeby potwierdzić wybór.

Na wyświetlaczu miga ostatnio wybrane ustawienie, symbol ☼ świeci się stale.

■ Naciskając przyciski ∧ lub ∨ można teraz zmienić jaskrawość wyświetlacza:
*1*: minimalna jaskrawość
*2*: średnia jaskrawość
*3*: maksymalna jaskrawość

■ Nacisnąć przycisk OK, żeby potwierdzić wybór.

Wybrane ustawienie zostaje zaakceptowane, miga symbol ☼.

■ Nacisnąć przycisk ustawień, żeby wyjść z trybu ustawień.
W przeciwnym razie elektronika automatycznie opuści tryb ustawień po ok. jednej minucie.

W zależności od warunków otoczenia wina nadal stale się rozwijają. Zarówno temperatura, jak i jakość powietrza mają tutaj decydujące znaczenie dla trwałości wina.

Dzięki stałej i dostosowanej do wina temperaturze, podwyższonej wilgotności powietrza oraz bezzapachowemu otoczeniu, w tej chłodziarce do wina panują optymalne warunki do przechowywania wina.

Dodatkowo chłodziarka na wino (w przeciwieństwie do zwykłej chłodziarki) gwarantuje bezwibracyjne otoczenie, tak że proces dojrzewania wina nie jest zakłócony.

## Optymalna temperatura

Wina można przechowywać w temperaturach pomiędzy 6 i 18 °C. Jeśli wina czerwone i białe mają być przechowywane razem, należy wybrać temperaturę z przedziału pomiędzy 12 i 14 °C. Jest ona odpowiednia zarówno dla win białych, jak i czerwonych. Wino czerwone należy przy tym wyjąć i otworzyć przynajmniej dwie godziny przed piciem, żeby nabrało powietrza i mogło rozwinąć swój aromat.

Zbyt wysoka temperatura przechowywania (powyżej 22 °C) pozwala na zbyt szybkie dojrzewanie wina, tak że nie może się dalej rozwijać jego aromat. Natomiast przy zbyt niskiej temperaturze przechowywania (poniżej 5 °C) wino nie może optymalnie dojrzewać.

W cieple wino się rozszerza, w chłodzie kurczy - wahania temperatury oznaczają dla wina stres, w efekcie dojrzewanie zostaje wstrzymane. Dlatego bardzo ważne jest zapewnienie w miarę stałej temperatury.

| **Rodzaje wina** | **Zalecana temperatura picia*** |
|---|---|
| Lekkie, owocowe wina czerwone: | +14 °C do +16 °C |
| Ciężkie wina czerwone: | +18 °C |
| Wina różowe: | +8 °C do +10 °C |
| Delikatne, aromatyczne wina białe: | +8 °C do +12 °C |
| Ciężkie lub słodkie wina białe: | +12 °C do +14 °C |
| Szampan, wino musujące, prosecco: | +6 °C do +10 °C |

Wino należy przechowywać w temperaturze o 1 do 2 °C niższej niż zalecana temperatura picia, ponieważ ogrzewa się ono przy napełnianiu kieliszków.

**Wskazówka:** Ciężkie czerwone wina przed spożyciem powinny stać otwarte przez 2-3 godziny, żeby w pełni mogły odetchnąć powietrzem, uwalniając w ten sposób swój aromat.

**Zabezpieczenie przy niskiej temperaturze otoczenia**

W celu ochrony wina przed niskimi temperaturami, termostat zabezpieczający troszczy się o to, żeby temperatura w urządzeniu nie mogła zbyt bardzo się obniżyć. Jeśli temperatura otoczenia będzie jednak niższa, automatycznie włącza się grzanie w urządzeniu, utrzymując temperaturę w środku na stałym poziomie. W przypadku dalszego spadku temperatury otoczenia urządzenie w końcu samo się wyłączy.

**Ustawianie temperatury**

■ Ustawić temperaturę za pomocą obu przycisków pod wyświetlaczem.

Przy czym naciśnięcie przycisku:

- spowoduje obniżenie temperatury,

- spowoduje podwyższenie temperatury.

■ Nacisnąć przycisk OK, żeby potwierdzić wybór
**lub**

■ odczekać około 5 sekund po ostatnim naciśnięciu przycisku.

Podczas ustawiania temperatury wartość temperatury miga.

Przy naciskaniu przycisków na wyświetlaczu temperatury można zaobserwować następujące zmiany:

- Po pierwszym naciśnięciu: **ostatnio ustawiona wartość temperatury** zaczyna migać.
- Po każdym kolejnym naciśnięciu: wartość temperatury zmienia się w krokach co 1 °C.
- Po pozostawieniu palca na przycisku: wartość temperatury zmienia się płynnie do przodu.

  Po osiągnięciu najwyższej ew. najniższej wartości temperatury rozlega się negujący dźwięk przycisków (o ile dźwięk przycisków jest włączony).

W ciągu około 5 sekund po ostatnim naciśnięciu przycisku wskazanie temperatury przestawia się automatycznie na **rzeczywistą** wartość temperatury, panującą aktualnie w urządzeniu.

Gdy temperatura zostanie przestawiona, mija jakiś czas, zanim ustawi się żądana temperatura.

Wskazanie temperatury na wyświetlaczu pokazuje zawsze **rzeczywistą** temperaturę.

### Zakres możliwych ustawień temperatury

Temperaturę można ustawić od 5 do 20 °C.

### Wskazania temperatury

Wskazania temperatury na wyświetlaczu w normalnym trybie pracy pokazują rzeczywistą temperaturę.

Jeśli temperatura w komorze nie znajduje się w możliwym zakresie wskazań temperatury, na wyświetlaczu migają tylko kreski.

W zależności od temperatury otoczenia i ustawień może minąć nawet kilka godzin, zanim żądana temperatura zostanie osiągnięta i będzie stale wyświetlana.

## Jakość i wilgotność powietrza

W tradycyjnej chłodziarce wilgotność powietrza jest zbyt niska dla wina i dlatego chłodziarka nie nadaje się do przechowywania wina. Wysoka wilgotność powietrza jest bardzo ważna dla przechowywania wina, ponieważ korki są zwilżane od zewnątrz. Przy niskiej wilgotności powietrza korki wysychają od zewnątrz i nie mogą więcej szczelnie zamykać butelek. Z tego względu butelki z winem muszą być przechowywane na leżąco, żeby wino zwilżało korki od wewnątrz. Jeśli do butelki dostanie się powietrze, każde wino nieuchronnie się zepsuje!

⚠ Niebezpieczeństwo uszkodzeń przez dodatkowe zwilżenie.

Ilość wilgoci w powietrzu się zwiększa i kondensuje we wnętrzu. Woda kondensacyjna może spowodować uszkodzenia urządzenia, np. korozję.

**Nie nawilżać** dodatkowo atmosfery w urządzeniu, np. ustawiając tackę z wodą.

# Optymalna temperatura i jakość powietrza

### Funkcja DynaCool (stała wilgotność powietrza)

Z funkcją DynaCool zostaje podwyższona względna wilgotność powietrza w całej chłodziarce na wino. Równocześnie wilgoć i temperatura są równomiernie rozprowadzane w urządzeniu, tak że wszystkie Państwa wina są przechowywane w tak samo dobrych warunkach.
Dzięki temu we wnętrzu uzyskiwane są warunki odpowiadające piwnicy na wino.

### Włączanie funkcji DynaCool

Jeśli chłodziarka na wino ma być wykorzystana do długoterminowego przechowywania wina, zaleca się zasadniczo pozostawienie funkcji DynaCool włączonej.

- Nacisnąć przycisk włączania/wyłączania funkcji DynaCool, tak żeby nie był więcej podświetlony na żółto.

Także wtedy, gdy funkcja DynaCool nie jest włączona, urządzenie włącza automatycznie wentylatory, gdy tylko włączy się chłodzenie. Dzięki temu zagwarantowane jest, że Państwa wino będzie przechowywane w optymalnej atmosferze.

Przy otwartych drzwiach urządzenia wentylatory automatycznie chwilowo się wyłączają!

### Wyłączanie funkcji DynaCool

Ponieważ przy włączonej funkcji DynaCool zwiększa się nieco zużycie energii i urządzenie jest również trochę głośniejsze, włączoną na stałe funkcję DynaCool można przejściowo wyłączyć.

- Nacisnąć przycisk włączania/wyłączania funkcji DynaCool, tak żeby nie był więcej podświetlony na żółto.

### Wymiana powietrza przez filtr Active AirClean

Filtr Active AirClean troszczy się o optymalną wymianę powietrza i tym samym o wysoką jakość powietrza.

Poprzez filtr Active AirClean do urządzenia dostaje się świeże powietrze zewnętrzne.
Jest ono następnie równomiernie rozprowadzane we wnętrzu przez wentylatory (funkcja DynaCool).
Filtrowanie powietrza zewnętrznego przez filtr Active AirClean gwarantuje, że do urządzenia dostaje się wyłącznie świeże, wolne od kurzu i zapachów powietrze.
Dzięki temu Państwa wino jest dodatkowo chronione przed ewentualnym przejmowaniem zapachów, ponieważ zapachy mogą przenikać do wina przez korki.

Filtr Active AirClean powinien być regularnie wymieniany, przypomina o tym wskazanie na wyświetlaczu (patrz „Filtr Active AirClean“).

# Alarm temperaturowy i alarm drzwi

Urządzenie jest wyposażone w system ostrzegawczy, żeby temperatura w każdej ze stref temperaturowych nie mogła niepostrzeżenie wzrosnąć lub spaść, szkodząc w ten sposób winu.

## Alarm temperaturowy

Jeśli temperatura wzrośnie lub spadnie o określoną wartość, na wyświetlaczu miga symbol alarmu ⚠.
Dodatkowo rozlega się sygnał ostrzegawczy.

Sygnał akustyczny i optyczny pojawia się np. wtedy, gdy:

- włącza się urządzenie, o ile temperatura różni się bardzo od ustawionej temperatury,
- przy przekładaniu i wyjmowaniu butelek wina napłynie zbyt dużo ciepłego powietrza z otoczenia,
- włoży się większą ilość nowych butelek wina,
- wystąpiła awaria zasilania.

Gdy tylko stan alarmowy zostanie zakończony, sygnał ostrzegawczy milknie i gaśnie symbol alarmu ⚠.

**Wcześniejsze wyłączanie alarmu temperaturowego**

Jeżeli sygnał ostrzegawczy będzie Państwu przeszkadzał, można go wcześniej wyłączyć.

■ Nacisnąć przycisk wyłączania alarmu temperaturowego.

Sygnał ostrzegawczy milknie.
Symbol alarmu ⚠ nadal miga, aż stan alarmowy zostanie zakończony.

## Alarm drzwi

Jeśli drzwi urządzenia pozostają otwarte dłużej niż ok. dwie minuty, rozlega się sygnał ostrzegawczy. Na wyświetlaczu pojawia się symbol alarmu ⚠.

Gdy tylko drzwi urządzenia zostaną zamknięte, sygnał ostrzegawczy milknie i gaśnie symbol alarmu ⚠.

**Wcześniejsze wyłączanie alarmu drzwi**

Jeżeli sygnał ostrzegawczy będzie Państwu przeszkadzał, można go wcześniej wyłączyć.

■ Nacisnąć przycisk wyłączania alarmu drzwi.

Sygnał ostrzegawczy milknie.
Symbol alarmu ⚠ świeci się dalej, aż drzwi urządzenia zostaną zamknięte.

Jeśli nie rozlega się sygnał ostrzegawczy, chociaż występuje alarm drzwi, dźwięk alarmu został wyłączony w trybie dokonywania ustawień (patrz „Pozostałe ustawienia - Sygnały akustyczne“).

# Oświetlenie prezentacyjne

Jeśli Państwa butelki z winem mają być prezentowane również przy zamkniętych drzwiach urządzenia, oświetlenie wnętrza można ustawić w taki sposób, że pozostanie włączone również przy zamkniętych drzwiach urządzenia.

Dzięki zastosowaniu oświetlenia LED w listwach oświetleniowych można wykluczyć oddziaływanie na wino takich czynników jak ciepło lub promieniowanie UV.

## Włączanie i wyłączanie oświetlenia prezentacyjnego

- Nacisnąć przycisk włączania i wyłączania oświetlenia prezentacyjnego, tak żeby został podświetlony na żółto.

Oświetlenie wnętrza jest teraz włączone również przy zamkniętych drzwiach urządzenia.

**Aby z powrotem wyłączyć oświetlenie prezentacyjne:**

- Nacisnąć przycisk włączania i wyłączania oświetlenia prezentacyjnego, tak żeby nie był więcej podświetlony na żółto.

Oświetlenie wnętrza jest teraz wyłączone przy zamkniętych drzwiach urządzenia.

**Ustawianie jasności oświetlenia prezentacyjnego**

Jasność oświetlenia prezentacyjnego może zostać zmieniona.

- Nacisnąć przycisk włączania i wyłączania oświetlenia prezentacyjnego, tak żeby został podświetlony na żółto.
- Nacisnąć ponownie przycisk oświetlenia prezentacyjnego i przytrzymać go naciśniętym dotąd (ok. cztery sekundy), aż na wyświetlaczu zacznie migać *l* (po dwóch sekundach miga *h*).
- Ustawić jasność za pomocą przycisków ustawiania temperatury (∨ i ∧). W tym celu przytrzymać przyciski naciśnięte. Przestawianie odbywa się bezpośrednio i bezstopniowo, rezultat przestawiania nie jest widoczny na wyświetlaczu.

Przy czym naciśnięcie przycisku:

- przyciemnia oświetlenie,

- rozjaśnia oświetlenie.

■ W celu potwierdzenia wybranego ustawienia nacisnąć przycisk OK.

Ustawiona jasność zostaje zapamiętana. Na wyświetlaczu pojawia się z powrotem wskazanie temperatury.

Gdy tylko drzwi urządzenia zostaną zamknięte, oświetlenie prezentacyjne zapala się z ustawioną jasnością. Gdy drzwi urządzenia zostaną otwarte, zapala się z powrotem normalne oświetlenie wnętrza.

**Ustawianie czasu świecenia oświetlenia prezentacyjnego**

Czas świecenia oświetlenia prezentacyjnego jest fabrycznie ustawiony na 30 minut.
Czas świecenia można ustawić na 30, 60, 90 minut do 00 (stale). Oświetlenie prezentacyjne świeci się wówczas z ustawioną przez Państwa jasnością.

■ Otworzyć drzwi urządzenia.

■ Nacisnąć przycisk włączania i wyłączania oświetlenia prezentacyjnego, tak żeby został podświetlony na żółto.

■ Nacisnąć przycisk dotykowy oświetlenia prezentacyjnego i przytrzymać go naciśniętym dotąd (przez ok. dwie sekundy), aż na wyświetlaczu zacznie migać *h*.

■ Ustawić czas świecenia za pomocą przycisków ustawiania temperatury (∨ i ∧).
Czas (w minutach) miga przy tym na wyświetlaczu.

Przy czym naciśnięcie przycisku:

- zmniejsza czas świecenia o 30 minut,

- zwiększa czas świecenia o 30 minut.

■ W celu potwierdzenia wybranego ustawienia nacisnąć przycisk OK.

Ustawiony czas świecenia zostaje zapamiętany. Na wyświetlaczu pojawia się z powrotem wskazanie temperatury.

Ustawiony czas świecenia po każdym otwarciu i zamknięciu drzwi urządzenia rozpoczyna się zawsze od nowa.

⚠ Niebezpieczeństwo zranień przez oświetlenie LED.
To oświetlenie klasyfikuje się w grupie ryzyka RG 2. Gdy pokrywka jest uszkodzona, może dojść do zranienia oczu.
Przy uszkodzonej pokrywce lampki nie zaglądać z bliska do oświetlenia za pomocą żadnych instrumentów optycznych (lupy itp.).

# Przechowywanie butelek z winem

Wibracje i poruszanie mają negatywny wpływ na proces dojrzewania wina, co może w efekcie pogorszyć jego smak.

Aby zapewnić spokojne przechowywanie innych butelek z winem przy wyjmowaniu wina z chłodziarki, w miarę możliwości wino tego samego rodzaju należy umieszczać obok siebie na jednym ruszcie drewnianym. Ponadto należy unikać piętrowania butelek z winem na ruszcie drewnianym.

W idealnym przypadku wina powinny być zawsze przechowywane w pozycji leżącej, tak żeby korki naturalne były zwilżane od środka i żeby do butelek nie mogło się dostać powietrze.

**Wskazówka:** Dodatkowo dla butelek z winem z korkami naturalnymi zaleca się zwiększenie wilgotności w chłodziarce (patrz rozdział „Optymalna temperatura i jakość powietrza“, punkt „Funkcja DynaCool (stała wilgotność powietrza) ⁂“).

⚠ Niebezpieczeństwo zranień przez wypadające butelki z winem.

Może się zdarzyć, że butelki zaklinują się o znajdujący się powyżej ruszt drewniany i przy wyjmowaniu rusztu wypadną z chłodziarki.

Zawsze wyciągać ruszty powoli, zachowując ostrożność.

⚠ Niebezpieczeństwo uszkodzeń i zranień przez stłuczone szkło.

Wystające ruszty drewniane i butelki z winem mogą doprowadzić do uszkodzeń drzwi szklanych, jeśli zostaną one wówczas zamknięte.

Proszę zwrócić uwagę na to, żeby ruszty drewniane i butelki z winem nie wystawały!

Nie zakrywać szczelin wentylacyjnych na tylnej ściance – to ważne dla zachowania wydajności chłodzenia!

## Ruszty drewniane

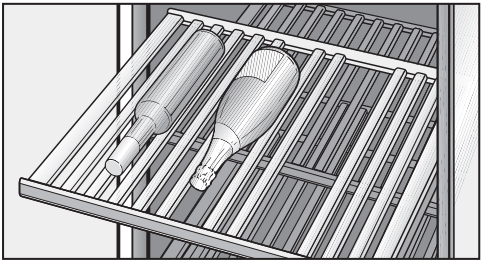

Umieszczone na prowadnicach ruszty drewniane są daleko wysuwane, tak że butelki z winem mogą być wygodnie dokładane i wyjmowane.

### Przekładanie rusztów drewnianych

Ruszty drewniane można dowolnie wyjmować i z powrotem zakładać.

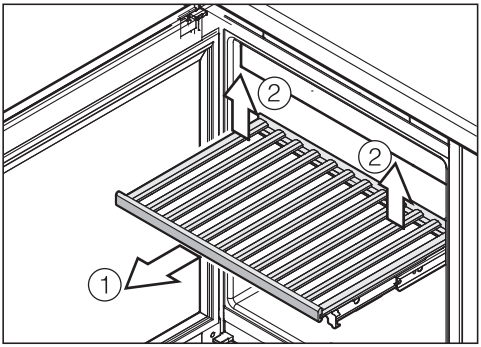


- Wyciągnąć ruszt drewniany do oporu do przodu ①.
- Wyczepić ruszt drewniany z tyłu, podważając go po prawej i po lewej stronie ②.
- Wyjąć ruszt drewniany do przodu.

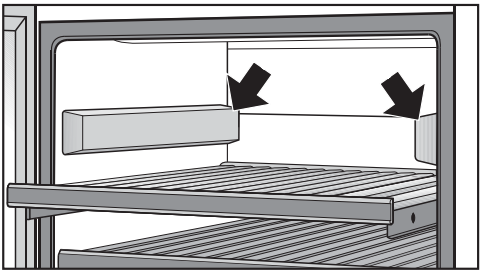

- Jeśli potrzebna będzie większa ilość miejsca, należy zakryć odsłonięte u góry po obu stronach szyny prowadzące za pomocą pokrywek dostarczonych wraz z urządzeniem. Grubsza strona pokrywki powinna być przy tym skierowana do przodu. Pokrywki są mocowane magnetycznie.

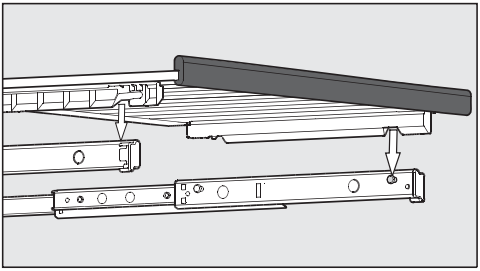

- W celu ponownego założenia umieścić ruszt drewniany na wyciągniętych szynach. Wycięcia w ruszcie pasują na bolce. Listwa magnetyczna powinna być przy tym skierowana do przodu.

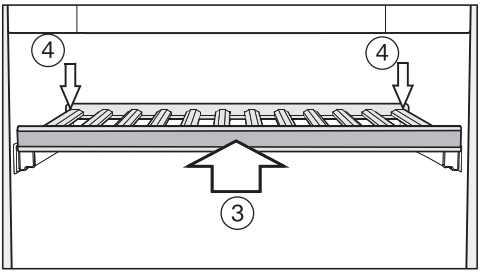


- Wsunąć ruszt drewniany do oporu do urządzenia ③.
- Dosunąć ruszt drewniany całkiem do tyłu, tak żeby zatrzasnął się z przodu.
- Docisnąć ruszt drewniany z tyłu do dołu, tak żeby zatrzasnął się z tyłu ④.

**Dopasowywanie rusztów drewnianych**

Poszczególne szczebelki na rusztach drewnianych można przestawiać indywidualnie, dopasowując je do wielkości butelek. Dzięki temu każda butelka może być przechowywana w bezpiecznej pozycji.

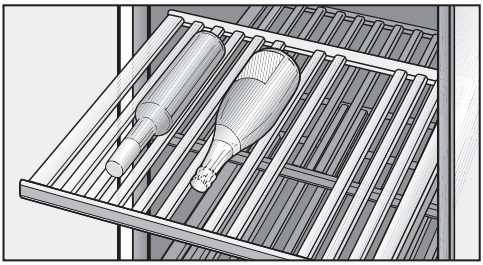

- Przestawić lub usunąć pojedyncze szczebelki na ruszcie drewnianym, wyjmując je po prostu do góry. W ten sposób ruszt drewniany może zostać idealnie dostosowany do wielkości Państwa butelek z winem.

Szczebelki rusztu dekoracyjnego (całkiem na dole w urządzeniu) nie mogą zostać przestawione.

### Opisywanie rusztów drewnianych

W celu uzyskania dobrego przeglądu przechowywanych rodzajów wina, można je opisać na rusztach drewnianych korzystając z lakierowanych tablicowo listew magnetycznych.

Proszę do tego wykorzystać kredę dostarczoną wraz z urządzeniem. Listwy magnetyczne można opisywać bezpośrednio lub można je w tym celu zdjąć z rusztu drewnianego:

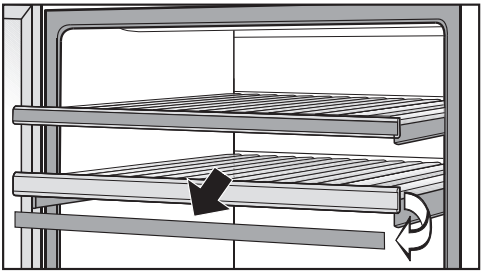

- Chwycić listwę magnetyczną z boku i zdjąć ją do przodu. Listwy magnetyczne mocuje się do rusztów drewnianych za pomocą magnesów.
- Niepotrzebne napisy można usunąć z listwy magnetycznej wilgotną ściereczką.

⚠ Niebezpieczeństwo zranień przez nieodpowiednie środki czyszczące.
Przy czyszczeniu listew magnetycznych za pomocą środków czyszczących, może dojść do uszkodzenia ich powłoki z lakieru tablicowego.
Listwy magnetyczne należy czyścić tylko czystą wodą.

- Opisać listwę magnetyczną dostarczoną kredą i zamocować ją z powrotem na froncie rusztu drewnianego.

### Mocowanie uchwytów na butelki

Za pomocą uchwytów na butelki można umieścić nawet 4 dodatkowe butelki na obu górnych rusztach drewnianych.

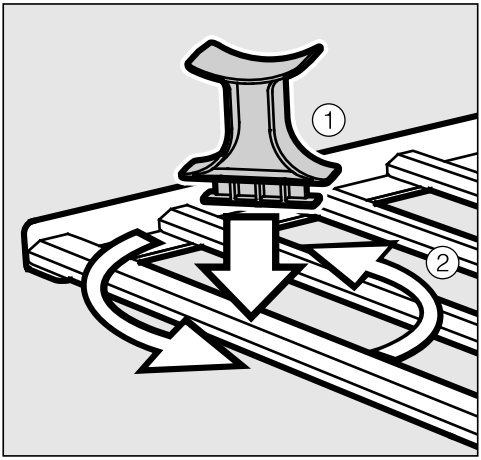


- Włożyć uchwyt na butelkę ukośnie pomiędzy dwa zewnętrzne szczebelki ①.
- Obrócić uchwyt na butelkę, aż zatrzaśnie się poprzecznie do szczebelków ②.

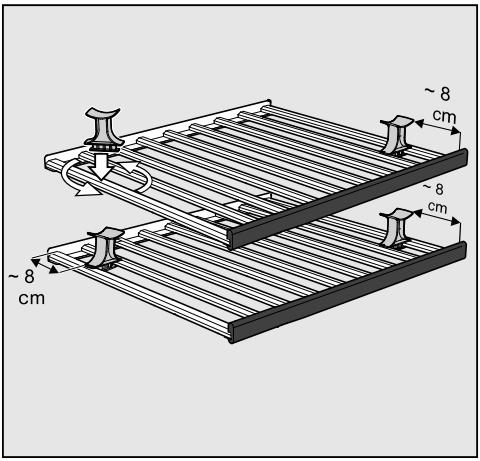


- Przesunąć uchwyt na butelkę na pozycję przedstawioną na ilustracji.
- Wstawić butelki.

### Zakładanie rusztu dekoracyjnego

- Założyć ruszt dekoracyjny na samym dole urządzenia (patrz „Opis urządzenia“).

## Maksymalna pojemność

### Bez zestawu SommelierSet

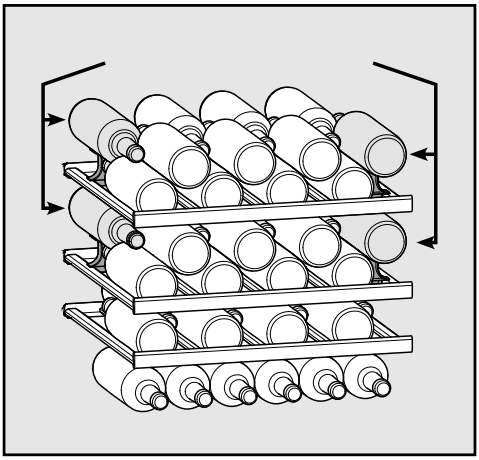

Łącznie w urządzeniu można przechowywać maksymalnie 46 butelek (0,75 l; forma butelki: butelka Bordeaux).

Maksymalną ilość można osiągnąć tylko przy zastosowaniu wszystkich rusztów drewnianych.

⚠
Proszę pamiętać, że maksymalne obciążenie każdego pojedynczego rusztu drewnianego wynosi 25kg! Należy unikać piętrowania butelek z winem!

### Z zestawem SommelierSet

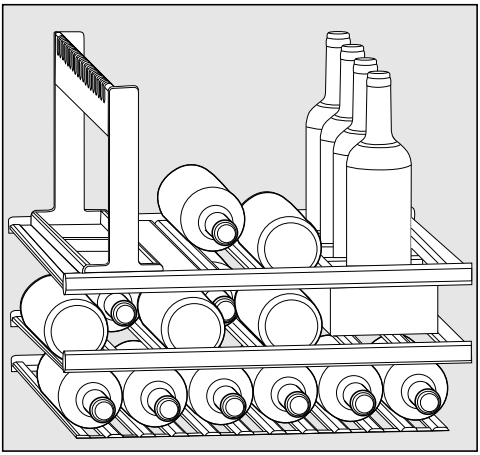

Łącznie w urządzeniu można przechowywać maksymalnie 17 butelek (0,75 l; forma butelki: butelka Bordeaux).

⚠
Proszę pamiętać, że maksymalne obciążenie każdego pojedynczego rusztu drewnianego może wynosi tylko 25 kg!

## Ustawianie zestawu SommelierSet

Za pomocą zestawu SommelierSet można przygotować wino do degustacji już w urządzeniu. I tak można przechowywać w urządzeniu kieliszki do wina i wyposażenie, można poddać wino dekantacji w urządzeniu, jak również zdeponować już otwarte butelki z winem.

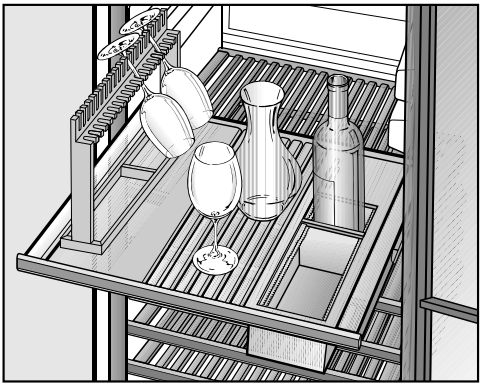

Aby umieścić SommelierSet w urządzeniu, należy wyjąć znajdujący się powyżej ruszt drewniany:

- Wyciągnąć do oporu ruszt drewniany.
- Wyczepić ruszt drewniany z tyłu, podważając go po prawej i po lewej stronie.
- Wyjąć ruszt drewniany do przodu.

### Zakładanie pokrywek dla szyn prowadzących

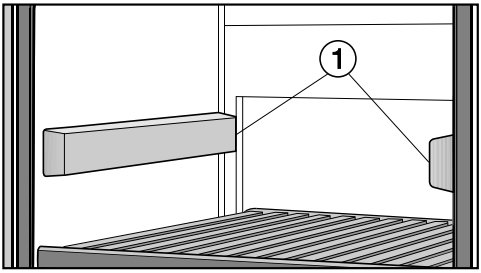


- Założyć dwie dostarczone wraz z urządzeniem pokrywki ① na odsłonięte szyny prowadzące. Grubsze strony pokrywek powinny być przy tym skierowane do przodu.

### Zakładanie uchwytu na kieliszki

W razie potrzeby Państwa kieliszki do wina mogą być przechowywane i schładzane w urządzeniu.

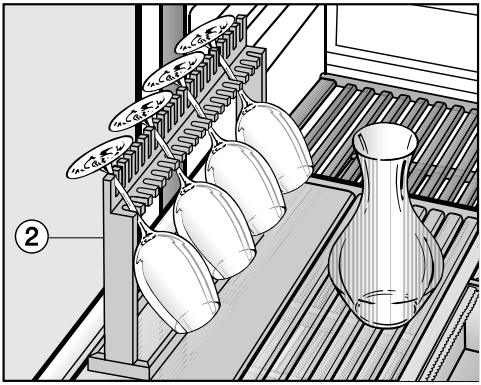


- W celu założenia uchwytu na kieliszki ② usunąć odpowiednią ilość szczebelków na ruszcie drewnianym i założyć uchwyt na kieliszki ② na ruszt drewniany.

**Wskazówka:** Pod uchwytem na kieliszki znajdują się dwie przegródki, w których można przechowywać drobne akcesoria, jak korkociąg, nożyk lub kredę.

**Wskazówka:** Dekanter do wina można odstawić pośrodku rusztu drewnianego i również tam go przechowywać.

### Zakładanie statywu do butelek

W statywie do butelek ③ można trzymać otwarte butelki z winem:

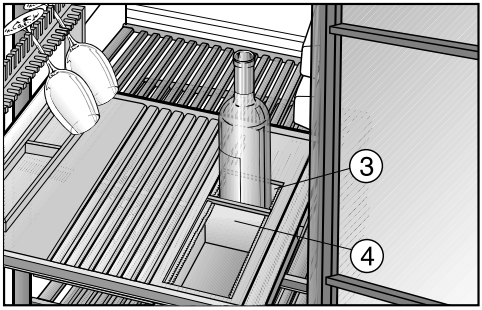


- Usunąć odpowiednią ilość szczebelków na ruszcie drewnianym i założyć statyw do butelek ③.
- Dopasować przegródki ④ w statywie do wielkości butelek z winem, tak żeby uzyskały one pewne podparcie i nie obijały się o siebie.

**Wskazówka:** W przypadku już otwartego wina zaleca się usunięcie powietrza z butelek, ponieważ w przeciwnym razie wino utraci swój smak i aromat i szybciej się zepsuje. Specjalne urządzenia (np. zamknięcie do butelek z pompką) odsysają powietrze i pozwalają wytworzyć próżnię.

# Automatyczne odmrażanie

Chłodziarka na wino odmraża się automatycznie.

Zwrócić uwagę na to, żeby do elektroniki, do kratki wentylacyjnej ani do oświetlenia nie dostała się woda.

⚠ Niebezpieczeństwo uszkodzeń przez wnikającą wilgoć.
Para z myjki parowej może uszkodzić tworzywa i podzespoły elektryczne.
Nie stosować myjki parowej do czyszczenia urządzenia.

Nie wolno usuwać tabliczki znamionowej znajdującej się we wnętrzu urządzenia. Będzie ona potrzebna w przypadku wystąpienia usterki!

## Wskazówki dotyczące środków czyszczących

Aby nie uszkodzić powierzchni, do czyszczenia nie należy stosować **żadnych**:

- środków zawierających sodę, amoniak, kwasy lub chlor
- środków rozpuszczających osady wapienne
- szorujących środków czyszczących (np. proszki i mleczka do szorowania, pumeks)
- środków zawierających rozpuszczalniki
- środków do czyszczenia stali szlachetnej
- środków do czyszczenia zmywarek do naczyń
- aerozoli do czyszczenia piekarników
- środków do czyszczenia szkła (wyjątek stanowi szkło w drzwiach urządzenia)
- szorujących twardych gąbek i szczotek (np. zmywaków do garnków)
- środków do ścierania zabrudzeń
- ostrych skrobaków metalowych.

We wnętrzu urządzenia stosować wyłącznie środki do czyszczenia i pielęgnacji obojętne dla żywności.

Zalecamy czyszczenie przy wykorzystaniu ciepłej wody z dodatkiem płynu do mycia naczyń.

## Przed czyszczeniem chłodziarki na wino

- Wyłączyć chłodziarkę na wino.
- Wyjąć butelki z winem z urządzenia i przechować je w chłodnym miejscu.
- Do mycia należy wyjąć wszystkie pozostałe elementy, które można wyjąć.
- Przed czyszczeniem rusztów drewnianych usunąć z nich listwy magnetyczne.

## Wnętrze, wyposażenie, drzwi urządzenia

Myć urządzenie regularnie, ale przynajmniej raz w miesiącu.
Nie pozwalać, żeby zabrudzenia przysychały, lecz usuwać je natychmiast.

- Wnętrze urządzenia czyścić ciepłą wodą z dodatkiem płynu do mycia naczyń.
- Wszystkie elementy drewniane czyścić lekko wilgotną ściereczką, **nie może** ona być mokra.

⚠ Niebezpieczeństwo uszkodzeń przez nieprawidłowe czyszczenie.
Powłoka listew magnetycznych z lakieru tablicowego mogłaby zostać uszkodzona.
**Nie czyścić** listew magnetycznych z przodu na rusztach drewnianych za pomocą żadnych środków czyszczących, lecz wyłącznie czystą wodą.

- Po myciu wnętrze i wyposażenie należy przetrzeć czystą wodą i wytrzeć do sucha ściereczką. Pozostawić na chwilę otwarte drzwi urządzenia.
- Powierzchnie szklane w drzwiach urządzenia należy czyścić za pomocą środków do mycia szkła.

## Czyszczenie otworów wentylacyjnych

Osady kurzu zwiększają zużycie energii.

- Otwory wentylacyjne należy regularnie czyścić pędzlem lub odkurzaczem (zastosować w tym celu np. ssawkę pędzlową odkurzacza Miele).

## Czyszczenie uszczelki drzwi

⚠ Niebezpieczeństwo uszkodzeń przez nieprawidłowe czyszczenie.

W przypadku potraktowania uszczelki drzwi olejami lub tłuszczami może się ona stać porowata.

Uszczelkę drzwi należy chronić przed olejami i tłuszczami.

- Uszczelkę drzwi należy regularnie myć wyłącznie czystą wodą, a na koniec dokładnie wytrzeć do sucha ściereczką.

## Czyszczenie filtra powietrza

- Filtr powietrza za kratką wentylacyjną należy wyczyścić przynajmniej raz w roku.
- Wyjąć filtr powietrza i odkurzyć go po obu stronach za pomocą odkurzacza. Zabrudzony filtr powietrza może doprowadzić do tego, że urządzenie nie będzie wystarczająco chłodzić.

## Po czyszczeniu

- Włożyć wszystkie elementy do urządzenia.
- Podłączyć z powrotem chłodziarkę i ją włączyć.
- Włożyć do urządzenia butelki z winem i zamknąć drzwi urządzenia.

# Filtr Active AirClean

Poprzez filtr Active AirClean do urządzenia dostaje się świeże powietrze zewnętrzne. Filtrowanie powietrza zewnętrznego przez filtr Active AirClean gwarantuje, że do urządzenia dostaje się wyłącznie świeże, wolne od kurzu i zapachów powietrze.

Wezwanie do wymiany filtra Active AirClean następuje najpóźniej co 12 miesięcy.

Gdy tylko na wyświetlaczu pojawi się wezwanie do wymiany filtra Active AirClean ⊛, filtr Active AirClean musi zostać wymieniony.

## Wymiana filtra Active AirClean

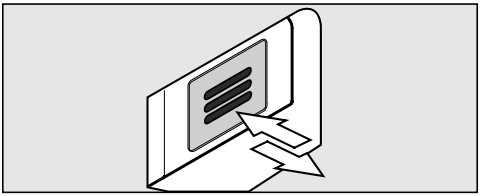

■ Wcisnąć filtr, a następnie go puścić.

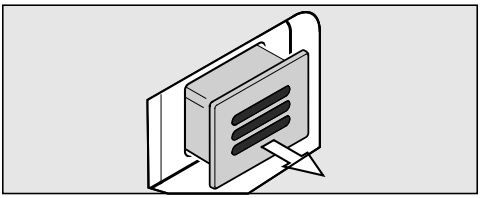

■ Wyciągnąć filtr.

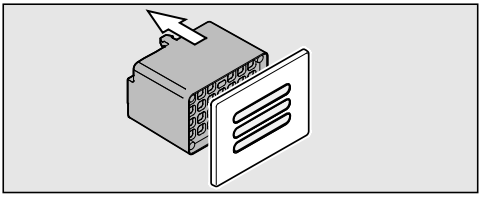

■ Ściągnąć tylną część filtra z pokrywki.

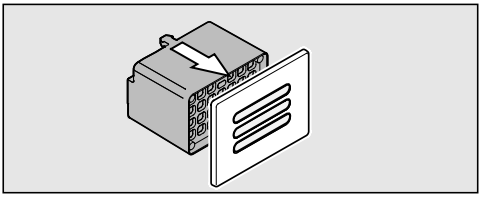

■ Założyć nowy filtr na pokrywkę.

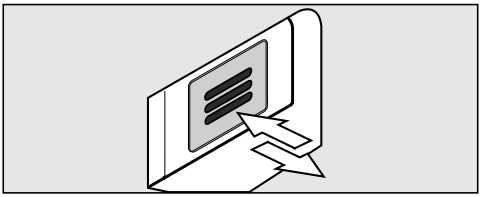

■ Włożyć filtr do urządzenia.

■ Wcisnąć filtr, a następnie go puścić. Filtr zostaje automatycznie zablokowany, słyszalne jest przy tym kliknięcie.

Filtr Active AirClean można nabyć w serwisie firmy Miele, w sklepach specjalistycznych Miele lub w sklepie internetowym Miele.

Aby potwierdzić wymianę filtra:

■ Nacisnąć przycisk ustawień.

Na wyświetlaczu pojawiają się wszystkie możliwe do wybrania symbole, symbol 🔒 miga.

■ Naciskać przyciski ustawiania temperatury (∨ lub ∧) dotąd, aż na wyświetlaczu zacznie migać symbol ⊛.

■ Nacisnąć przycisk OK, żeby potwierdzić wybór.

Na wyświetlaczu miga *1* (znaczenie: filtr Active AirClean jest zainstalowany w urządzeniu), symbol ⊛ świeci się stale.

■ Naciskać przyciski ustawiania temperatury (∨ lub ∧) dotąd, aż na wyświetlaczu zostanie wyświetlone *2* (znaczenie: licznik czasu zostanie zresetowany).

■ Nacisnąć przycisk OK, żeby potwierdzić wybór.

Wybrane ustawienie zostaje zaakceptowane, miga symbol ⊛.

■ Nacisnąć przycisk ustawień, żeby wyjść z trybu ustawień.
W przeciwnym razie elektronika automatycznie opuści tryb ustawień po ok. jednej minucie.

Gaśnie wskaźnik wymiany filtra Active AirClean ⊛.

# Co robić, gdy...

Większość usterek i błędów, do których dochodzi podczas codziennego użytkowania, można usunąć samodzielnie. W wielu przypadkach pozwoli to zaoszczędzić czas i koszty, ponieważ nie ma wówczas potrzeby wzywania serwisu.

Poniższa tabela powinna być pomocna w ustaleniu przyczyn ewentualnych usterek i błędów i ich usunięciu.

Większość usterek i błędów występujących podczas codziennego użytkowania można usunąć samodzielnie. Poniższe zestawienie powinno być w tym pomocne. Jeśli nie można samodzielnie odnaleźć przyczyn usterki ani jej usunąć, proszę powiadomić serwis.

Do czasu usunięcia usterki w miarę możliwości nie należy otwierać drzwi urządzenia, aby zminimalizować straty zimna tak bardzo, jak tylko jest to możliwe.

⚠ Nieprawidłowo przeprowadzone prace instalacyjne i konserwacyjne lub naprawy mogą się stać przyczyną poważnych zagrożeń dla użytkownika.

Prace instalacyjne i konserwacyjne oraz naprawy mogą być przeprowadzane wyłącznie przez fachowców autoryzowanych przez firmę Miele.

| Problem | Przyczyna i postępowanie |
|---|---|
| **Urządzenie nie chłodzi, oświetlenie wnętrza nie działa przy otwartych drzwiach urządzenia i wyświetlacz się nie świeci.** | Urządzenie nie jest włączone, a na wyświetlaczu świeci się symbol zasilania -⊏⊐.<br>■ Włączyć chłodziarkę na wino. |
| | Wtyczka nie jest prawidłowo włożona do gniazdka.<br>■ Włożyć wtyczkę do gniazdka. Przy wyłączonym urządzeniu na wyświetlaczu pokazywany jest symbol zasilania -⊏⊐. |
| | Zostało wyzwolone zabezpieczenie instalacji domowej. Chłodziarka na wino, instalacja domowa lub inne urządzenie mogą być uszkodzone.<br>■ Wezwać elektryka lub serwis. |
| **Na wyświetlaczu pokazywany jest symbol ▮, urządzenie nie chłodzi, jednak obsługa urządzenia jest możliwa i oświetlenie wnętrza jest sprawne.** | Włączony jest tryb pokazowy, na wyświetlaczu pokazywany jest symbol ▮.<br>■ Wyłączyć tryb pokazowy (patrz „Informacje dla sprzedawców - Tryb pokazowy“). |

| Problem | Przyczyna i postępowanie |
|---|---|
| **Kompresor włącza się coraz częściej i dłużej, temperatura w urządzeniu opada.** | W urządzeniu została ustawiona zbyt niska temperatura.<br>■ Skorygować ustawienia temperatury. |
| | Drzwi urządzenia nie są prawidłowo zamknięte.<br>■ Sprawdzić, czy drzwi urządzenia zamykają się prawidłowo. |
| | Drzwi urządzenia były często otwierane.<br>■ Drzwi urządzenia należy otwierać tylko w razie potrzeby i tak krótko, jak to możliwe. |
| | Otwory wentylacyjne są zastawione lub zakurzone.<br>■ Nie zakrywać otworów wentylacyjnych i regularnie oczyszczać je z kurzu. |
| | Filtr powietrza jest zakurzony.<br>■ Wyczyścić filtr powietrza (patrz „Czyszczenie i konserwacja“) |
| | Temperatura pomieszczenia jest zbyt wysoka.<br>■ Zatroszczyć się o niższą temperaturę pomieszczenia. |
| **Kompresor włącza się coraz rzadziej i krócej, temperatura w urządzeniu wzrasta.** | To nie jest usterka. Temperatura jest za wysoka.<br>■ Skorygować ustawienia temperatury.<br>■ Skontrolować temperaturę jeszcze raz po 24 godzinach. |
| | Filtr powietrza w cokole urządzenia jest zabrudzony.<br>■ Wyczyścić filtr powietrza (patrz rozdział „Czyszczenie i konserwacja“). |

## Komunikaty na wyświetlaczu

| Komunikat | Przyczyna i postępowanie |
|---|---|
| **Na wyświetlaczu świeci się symbol alarmu ⚠. Dodatkowo rozlega się sygnał ostrzegawczy.** | Alarm drzwi został uaktywniony.<br>■ Zamknąć drzwi urządzenia. Symbol alarmu ⚠ gaśnie, a sygnał ostrzegawczy milknie. |
| **Na wyświetlaczu miga symbol alarmu ⚠. Dodatkowo rozlega się sygnał ostrzegawczy.** | W chłodziarce na wino, w zależności od ustawionej temperatury, jest zbyt ciepło lub zbyt zimno<br>Może to mieć na przykład następujące przyczyny:<br>– Drzwi urządzenia były często otwierane.<br>– Otwory wentylacyjne zostały zasłonięte.<br>– Wystąpiła dłuższa przerwa w zasilaniu (awaria zasilania).<br>■ Usunąć stan alarmowy. Symbol alarmu ⚠ gaśnie i milknie dźwięk ostrzegawczy. |
| **Świeci się wskaźnik wymiany filtra Active AirClean ❁.** | To jest wezwanie do wymiany filtra Active AirClean.<br>■ Wymienić filtr Active AirClean, a następnie potwierdzić wymianę filtra w trybie ustawień (patrz „Filtr Active AirClean“). |
| **Na wyświetlaczu temperatury świecą się/migają kreski.** | Temperatura jest pokazywana tylko wtedy, gdy temperatura w urządzeniu zawiera się w możliwym zakresie wskazań. |
| **Na wyświetlaczu pokazywane jest „F0“ do „F3“ ew. „S1“ do „S3“.** | Wystąpiła usterka.<br>■ Wezwać serwis. |

## Nie działa oświetlenie wnętrza

| Problem | Przyczyna i postępowanie |
|---|---|
| **Nie działa oświetlenie wnętrza LED.** | Chłodziarka na wino nie jest włączona.<br>■ Włączyć chłodziarkę na wino. |
| | Oświetlenie LED wyłącza się automatycznie po ok. 15 minutach otwarcia drzwi urządzenia ze względu na przegrzanie.<br>Jeśli to nie jest przyczyną, wówczas wystąpiła usterka.<br>⚠ Niebezpieczeństwo odniesienia zranień przez porażenie elektryczne!<br>Pod pokrywką oświetlenia znajdują się elementy przewodzące prąd elektryczny.<br>Oświetlenie LED może być naprawiane i wymieniane wyłącznie przez serwis.<br>⚠ Niebezpieczeństwo zranień przez oświetlenie LED.<br>To oświetlenie klasyfikuje się w grupie ryzyka RG 2. Gdy pokrywka jest uszkodzona, może dojść do zranienia oczu.<br>Przy uszkodzonej pokrywce lampki nie zaglądać z bliska do oświetlenia za pomocą żadnych instrumentów optycznych (lupy itp.).<br>■ Wezwać serwis! |
| **Oświetlenie wnętrza świeci się również przy zamkniętych drzwiach urządzenia.** | Włączone jest oświetlenie prezentacyjne.<br>■ Wyłączyć oświetlenie prezentacyjne (patrz „Oświetlenie prezentacyjne“). |

## Ogólne problemy z chłodziarką

| Problem | Przyczyna i postępowanie |
|---|---|
| **Nie rozlega się dźwięk ostrzegawczy, chociaż drzwi urządzenia są otwarte od dłuższego czasu.** | To nie jest usterka. Dźwięk alarmu został wyłączony w trybie ustawień (patrz rozdział „Pozostałe ustawienia”, punkt „Sygnały akustyczne ♪♪”). |
| **Nie można wyłączyć winiarki.** | Włączona jest blokada.<br>■ Wyłączyć blokadę (patrz rozdział „Pozostałe ustawienia”, punkt „Włączanie/wyłączanie blokady 🔒”). |
| **Wykrzywiają się szczebelki na rusztach drewnianych.** | Zmiana objętości przez zwiększoną absorpcję wilgoci ew. wysuszenie jest typową właściwością drewna. Podwyższona wilgotność powietrza w urządzeniu powoduje, że elementy drewniane w urządzeniu „pracują“. Z tego powodu w niektórych okolicznościach elementy drewniane mogą się odkształcać, mogą również wystąpić pęknięcia. Sęki i słoje w drewnie są cechą charakterystyczną drewna. |
| **Na etykietach butelek z winem tworzy się pleśń.** | W zależności od kleju do etykiet może dochodzić do lekkiego pleśnienia na etykietach.<br>■ Usunąć dokładnie pleśń. Wyczyścić butelki z winem i usunąć ewentualne resztki kleju. |
| **Na korkach butelek z winem tworzy się biały osad.** | Korki uległy oksydacji przez kontakt z powietrzem.<br>■ Zetrzeć osad za pomocą suchej ściereczki. Osad nie ma żadnego wpływu na jakość wina. |

| Całkiem normalne hałasy | Skąd one się biorą? |
|---|---|
| **Wrrrrr...** | Warczenie pochodzi z silnika (kompresora). Czasami może być nieco głośniejsze, szczególnie podczas włączania się silnika. |
| **Bul, bul...** | Bulgotanie, chlupotanie lub furczenie pochodzi od czynnika chłodniczego, który przepływa przez instalację. |
| **Klik...** | Klikanie można usłyszeć zawsze wtedy, gdy termostat włącza lub wyłącza silnik. |
| **Szzzzzzz...** | W urządzeniach wielostrefowych można usłyszeć lekki szum pochodzący od przepływu powietrza we wnętrzu urządzenia. |
| **Stuk...** | Stukanie słychać zawsze wtedy, gdy w urządzeniu dochodzi do rozprężeń materiałowych. |
| Proszę pamiętać, że hałasy w układzie chłodniczym związane z pracą silnika oraz z przepływem nie są możliwe do usunięcia! | |

| Hałasy, które można łatwo usunąć | Przyczyna | Postępowanie |
|---|---|---|
| **Grzechotanie, klekotanie, brzęczenie** | Urządzenie nie jest wypoziomowane. | Wypoziomować urządzenie za pomocą poziomnicy. Wykorzystać w tym celu wykręcane nóżki od spodu urządzenia. |
| | Półki chwieją się lub klinują. | Sprawdzić wyjmowane elementy i ewentualnie założyć je ponownie. |
| | Butelki lub naczynia się dotykają. | Rozsunąć nieco butelki lub naczynia. |
| | Uchwyt kabla wisi jeszcze na tylnej ściance urządzenia. | Usunąć uchwyt kabla. |

## Kontakt w przypadku wystąpienia usterki

W razie wystąpienia usterek, których nie można usunąć samodzielnie, proszę powiadomić np. sprzedawcę Miele lub serwis Miele.

Wizytę technika serwisowego Miele można zamówić online na stronie www.miele.pl w zakładce Serwis.

Dane kontaktowe serwisu Miele znajdują się na końcu tego dokumentu.

Serwis wymaga podania oznaczenia modelu i numeru fabrycznego urządzenia (Fabr./SN/Nr.). Obie te informacje znajdują się na tabliczce znamionowej.

Tabliczka znamionowa znajduje się we wnętrzu urządzenia.

## Baza danych EPREL

Od 1 marca 2021 informacje dotyczące etykietowania energetycznego i wymogi dotyczące ekoprojektu będą dostępne w europejskiej bazie danych o produktach (EPREL). Bazę danych o produktach można znaleźć pod następującym linkiem: https://eprel.ec.europa.eu/. Tutaj zostaną Państwo poproszeni o wprowadzenie identyfikatora modelu dostawcy.

Identyfikator modelu dostawcy znajduje się na tabliczce znamionowej.

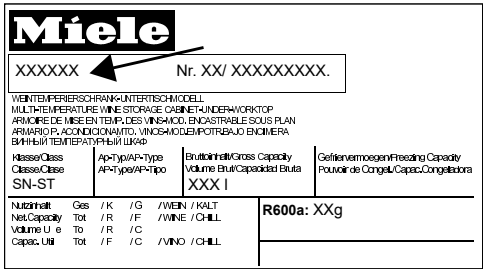


## Gwarancja

Okres gwarancji wynosi 2 lata.

Dalsze informacje dotyczące warunków gwarancji w Państwa kraju można uzyskać w serwisie Miele.

## Miejsce ustawienia

⚠ Niebezpieczeństwo uszkodzenia i zranień przez przewracające się urządzenie.

Chłodziarka na wino jest bardzo ciężka i przy otwartych drzwiach ma tendencję do przechylania się do przodu.

Trzymać drzwi urządzenia zamknięte, aż chłodziarka znajdzie się w stanie zabudowanym i zostanie odpowiednio zabezpieczona w niszy do zabudowy zgodnie z instrukcją użytkowania i montażu.

⚠ Niebezpieczeństwo uszkodzenia i zranień przez przewracające się urządzenie.

Jeśli zabudowa urządzenia jest przeprowadzana przez jedną osobę, występuje zwiększone ryzyko zranień i uszkodzeń.

Zabudowywać chłodziarkę bezwzględnie z pomocą drugiej osoby.

⚠ Zagrożenie pożarowe i ryzyko wyrządzenia uszkodzeń przez urządzenia emitujące ciepło.

Urządzenia emitujące ciepło mogą się zapalić i spowodować pożar chłodziarki.

Nie wolno zabudowywać chłodziarki pod płytą grzejną.

⚠ Zagrożenie pożarowe i ryzyko wyrządzenia uszkodzeń przez urządzenia emitujące ciepło.

Urządzenia emitujące ciepło mogą się zapalić i spowodować pożar chłodziarki.

Pod chłodziarką na wino nie może zostać zabudowana żadna szuflada do podgrzewania.

Zalecane jest suche i dobrze wentylowane pomieszczenie.

Przy wybieraniu miejsca ustawienia należy pamiętać, że zużycie energii chłodziarki wzrasta, jeśli jest ona ustawiona w bezpośrednim sąsiedztwie grzejnika, piekarnika lub innego źródła ciepła. Należy także unikać bezpośredniego nasłonecznienia.
Im wyższa jest temperatura otoczenia, tym dłużej pracuje kompresor i tym większe jest zużycie energii.

Przy zabudowie urządzenia należy poza tym przestrzegać następujących zasad:

- Gniazdo elektryczne musi znajdować się poza obszarem tylnej ścianki urządzenia i w sytuacji awaryjnej musi być łatwo dostępne.
- Wtyczka i kabel zasilający nie mogą dotykać tylnej ścianki urządzenia, ponieważ mogą zostać uszkodzone przez wibracje chłodziarki.
- Także inne urządzenia nie powinny być podłączone do gniazd w obszarze tylnej ścianki urządzenia.

⚠ Niebezpieczeństwo odniesienia zranień przez odłamki szkła!

Niebezpieczeństwo odniesienia zranień przez odłamki szkła!
Na wysokościach przekraczających 1500 m n.p.m. szyba szklana w drzwiach urządzenia może ulec rozbiciu! Ostre krawędzie mogą spowodować ciężkie zranienia!

## Side-by-Side

Ta chłodziarka może zostać ustawiona „side-by-side“ z innym urządzeniem chłodniczym.

Zestaw montażowy „Side-by-Side“ można nabyć w sklepach specjalistycznych lub w serwisie Miele.

Proszę się dowiedzieć u swojego sprzedawcy, jakie kombinacje są możliwe z Państwa urządzeniem!

Mocowanie urządzeń jest opisane w instrukcji dołączonej do zestawu „Side-by-Side“.

## Klasa klimatyczna

Urządzenie przystosowane jest do określonej klasy klimatycznej (zakresu temperatur otoczenia), której granice muszą być zachowane. Klasa klimatyczna jest zamieszczona na tabliczce znamionowej we wnętrzu urządzenia.

| Klasa klimatyczna | Temperatura otoczenia |
|---|---|
| SN | +10 °C do +32 °C |
| N | +16 °C do +32 °C |
| ST | +16 °C do +38 °C |
| T | +16 °C do +43 °C |

Niższa temperatura otoczenia prowadzi do dłuższych przestojów kompresora. Może to doprowadzić do podwyższenia temperatury w urządzeniu i wystąpienia związanych z tym usterek.

⚠ Niebezpieczeństwo uszkodzeń przez wysoką wilgotność powietrza.

Przy wysokiej wilgotności powietrza na zewnętrznych powierzchniach urządzenia chłodniczego może się osadzać kondensat, doprowadzając do korozji.
Ustawiać chłodziarkę w suchym l/lub klimatyzowanym pomieszczeniu z wystarczającą wentylacją.
Proszę się upewnić po zabudowie, że drzwi urządzenia prawidłowo się zamykają, zalecane przekroje wentylacyjne zostały zachowane i urządzenie zostało zabudowane zgodnie z opisem w instrukcji użytkowania i montażu.

## Wentylacja

Wentylacja urządzenia odbywa się poprzez otwór wentylacyjny w cokole. Nie wolno go zastawiać ani zasłaniać. Poza tym otwór wentylacyjny musi być regularnie czyszczony z kurzu.

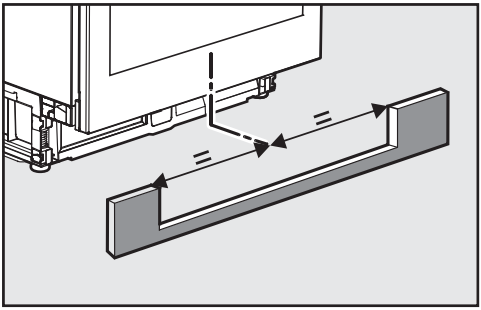

Wycięcie w panelu cokołowym musi być wyśrodkowane z urządzeniem.

## Ogranicznik otwarcia drzwi

Za pomocą ogranicznika otwarcia drzwi można ograniczyć kąt otwarcia drzwi urządzenia do 90°. Dzięki temu można np. uniknąć tego, że drzwi urządzenia przy otwieraniu uderzą o ograniczającą je ścianę i zostaną uszkodzone (patrz „Ustawianie zawiasów drzwi“).

## Wymiary urządzenia

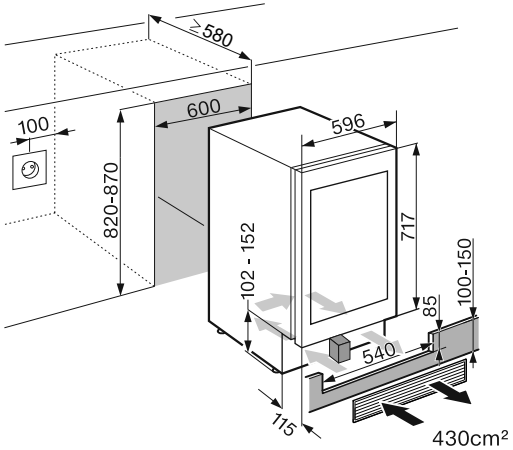


Przed rozpoczęciem zabudowy należy się upewnić, czy nisza do zabudowy dokładnie odpowiada podanym wymiarom do zabudowy. Podane przekroje wentylacyjne bezwzględnie muszą być zachowane, a wycięcie w panelu cokołowym dla dołączonej kratki wentylacyjnej musi być wycentrowane z urządzeniem, żeby zagwarantować prawidłowe funkcjonowanie urządzenia.

Dostarczona wraz z urządzeniem kratka wentylacyjna musi bezwzględnie zostać zamontowana i zastosowana wraz z dostarczonym blokiem piankowym.

**Widok z góry:**

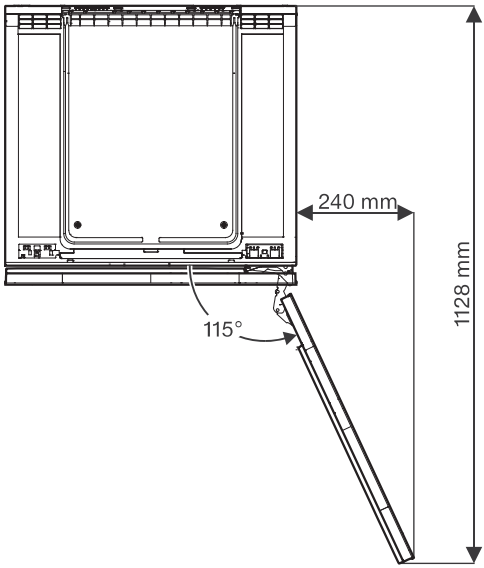

## Ustawianie zawiasów drzwi

Zawiasy drzwi są fabrycznie ustawione w taki sposób, że drzwi urządzenia mogą zostać szeroko otwarte.

Jeśli jednak kąt otwarcia drzwi urządzenia powinien zostać ograniczony z określonych względów, można to ustawić na zawiasach.

Jeśli drzwi urządzenia, np. obijają się o ścianę przy otwieraniu, należy ograniczyć ich kąt otwarcia do 90°.

Trzpienie ograniczające kąt otwarcia drzwi muszą zostać zamontowane, zanim chłodziarka zostanie zabudowana (patrz rozdział „Instalacja”, punkt „Zabudowa chłodziarki”).

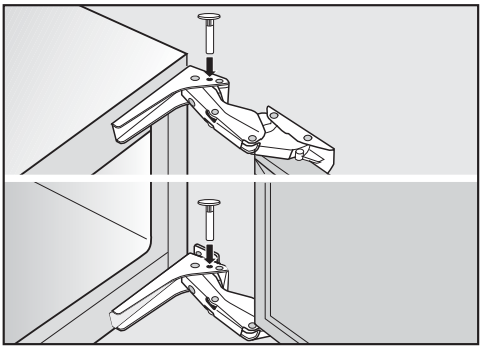

- Włożyć od góry w zawiasy drzwi trzpienie ograniczające dostarczone wraz z urządzeniem.

Kąt otwarcia drzwi urządzenia jest teraz ograniczony do ok. 90°.

## Przekładanie zawiasów drzwi

Urządzenie jest dostarczane z prawymi zawiasami. Jeśli zachodzi potrzeba otwierania drzwi na lewą stronę, wówczas należy przełożyć zawiasy.

**Do przełożenia zawiasów drzwi będą potrzebne następujące narzędzia:**

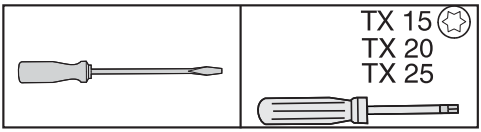


⚠ Niebezpieczeństwo odniesienia zranień i wyrządzenia uszkodzeń!

Szklane drzwi mogą się stłuc!

Szklane drzwi są ciężkie. Do przełożenia zawiasów drzwi potrzebna będzie bezwzględnie pomoc drugiej osoby.

⚠ Niebezpieczeństwo odniesienia zranień i wyrządzenia uszkodzeń!

Szklane drzwi mogą wypaść!

Zwrócić uwagę na to, żeby przy przekładaniu zawiasów wszystkie elementy mocujące były dobrze przykręcone.

**Wskazówka:** Aby podczas przekładania zawiasów ochronić szklane drzwi urządzenia i podłogę przed uszkodzeniami, rozłożyć odpowiednią podkładkę na podłodze przed urządzeniem.

Zwrócić uwagę, żeby nie uszkodzić uszczelki drzwi. Jeśli uszczelka drzwi jest uszkodzona, drzwi urządzenia ew. nie zamykają się prawidłowo i chłodzenie jest niewystarczające!

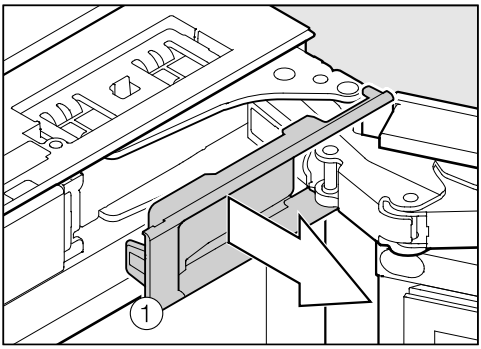


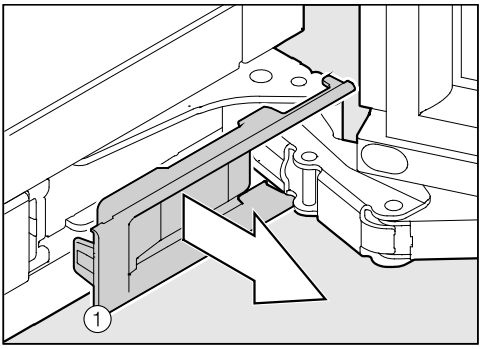


■ Zdjąć pokrywki ①.

⚠ Druga osoba musi przytrzymywać drzwi urządzenia.
Ostrożnie! Gdy tylko zostanie usunięty zawias, drzwi urządzenia nie będą więcej zabezpieczone!

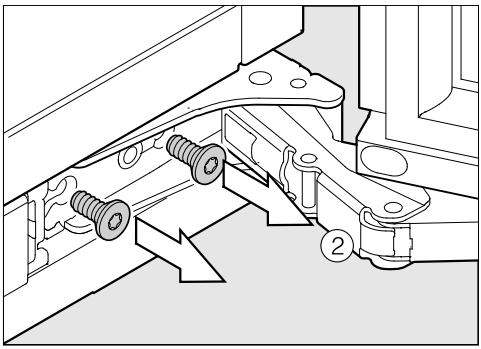


■ Wykręcić najpierw śruby ② przy dolnym zawiasie.

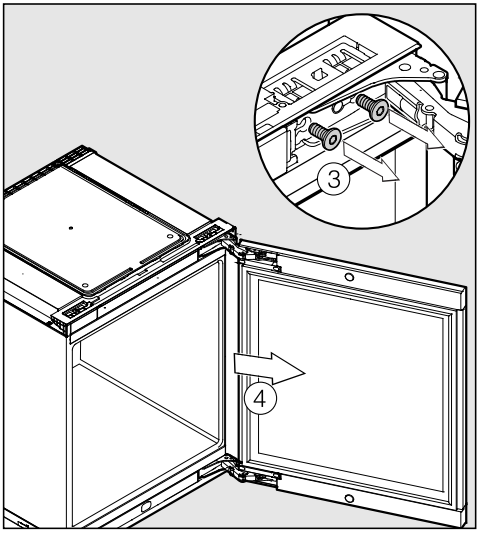


■ Wykręcić śruby ③ przy górnym zawiasie.

■ Zdjąć drzwi urządzenia ④.

- Położyć zdemontowane drzwi urządzenia frontem do góry na stabilnym podłożu.

⚠ Niebezpieczeństwo odniesienia zranień!
Nie składać zawiasów.

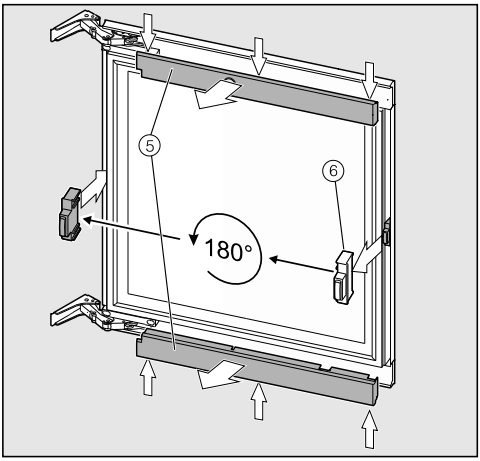


- Wyczepić górną i dolną pokrywkę ⑤.
- Wyjąć element dystansowy ⑥ z drzwi urządzenia i po obróceniu o 180° założyć po przeciwnej stronie.

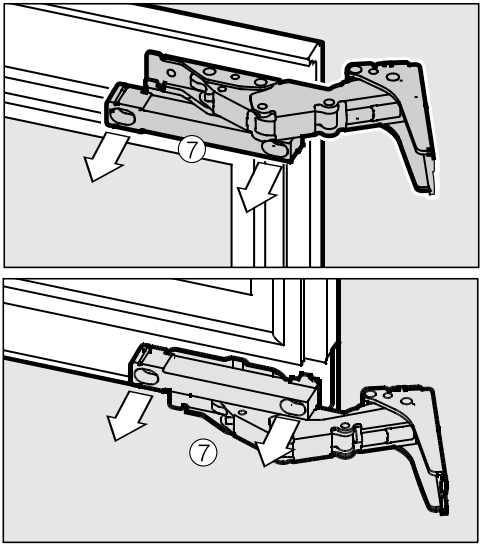


- Wykręcić śruby ⑦.

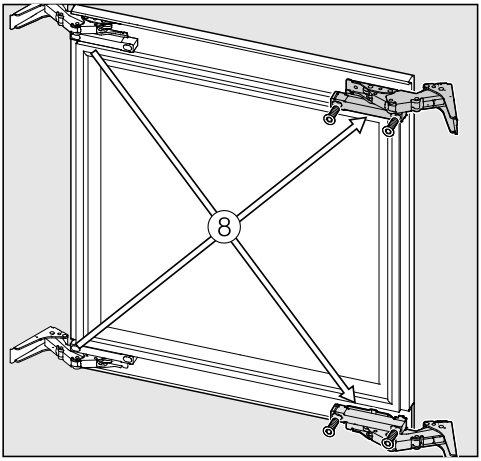


- Przełożyć zawiasy po przekątnych ⑧.

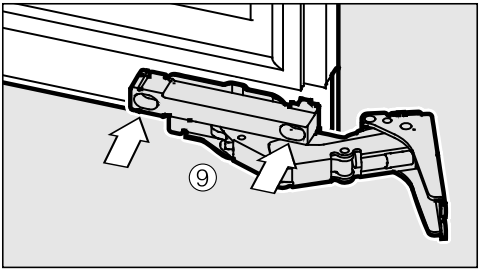


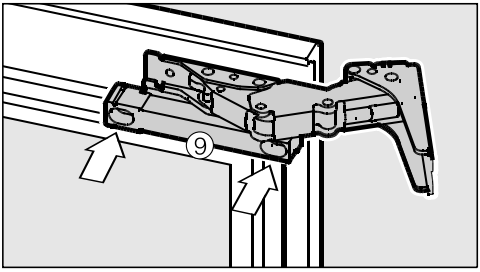


■ Wkręcić z powrotem śruby ⑨.

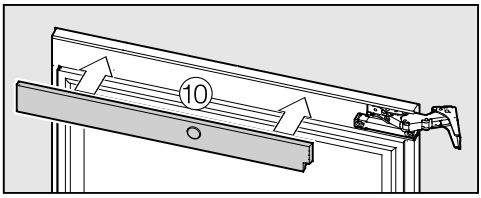


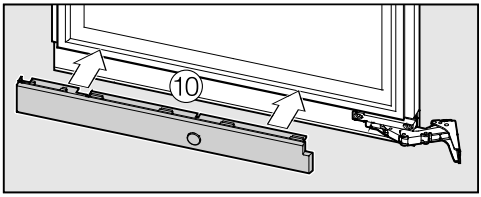


■ Zatrzasnąć pokrywki ⑩. Zwrócić uwagę na pozycję wycięć przy zawiasach.

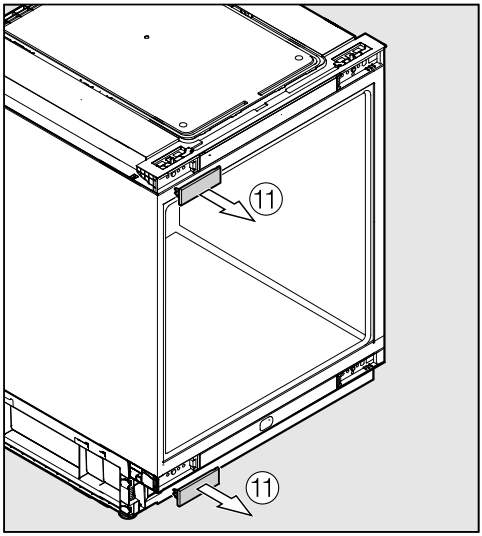


■ Zdjąć pokrywki ⑪.

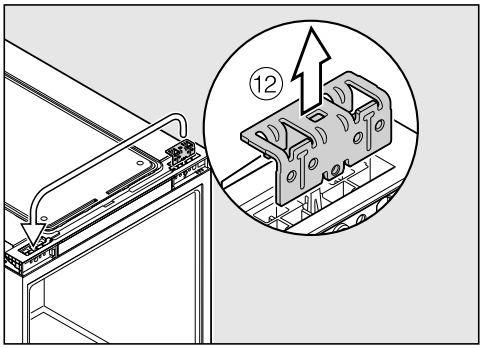


■ Wyciągnąć górny uchwyt kątowy i założyć go po przeciwnej stronie ⑫.

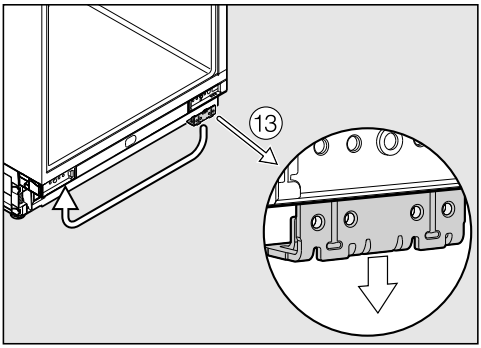

■ Wyciągnąć dolny uchwyt kątowy i założyć go po przeciwnej stronie ⑬.

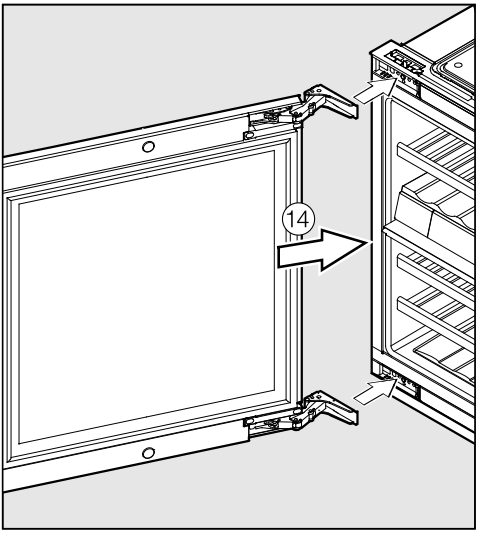


■ Założyć drzwi urządzenia ⑭.

⚠ Niebezpieczeństwo odniesienia zranień!
Druga osoba musi przytrzymywać drzwi urządzenia.

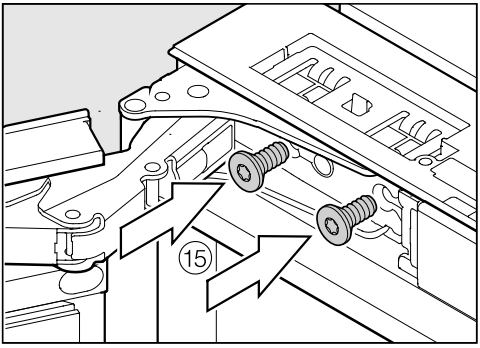


■ Dobrze dokręcić górny zawias ⑮.

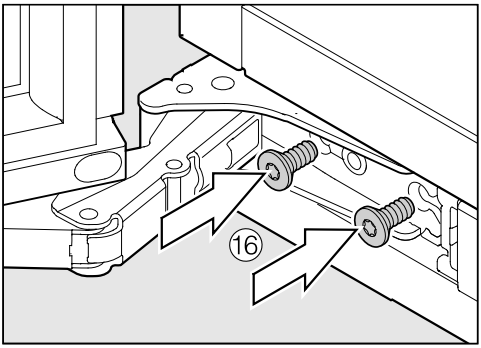


■ Dobrze dokręcić dolny zawias ⑯.

■ Zabudować teraz chłodziarkę na wino pod blatem roboczym.

## Zabudowa chłodziarki pod blatem roboczym

### Przed zabudową chłodziarki na wino

■ Przed rozpoczęciem zabudowy należy wyjąć wyposażenie z chłodziarki.

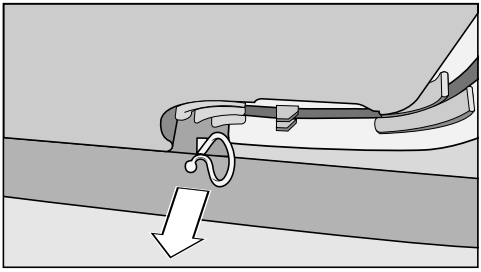

■ Usunąć uchwyt przewodu z tyłu urządzenia (w zależności od modelu).

⚠ Niebezpieczeństwo uszkodzeń i zranień przez przewracające się urządzenie.
Jeśli zabudowa urządzenia jest przeprowadzana przez jedną osobę, występuje zwiększone ryzyko zranień i uszkodzeń.
Zabudowywać chłodziarkę bezwzględnie z pomocą drugiej osoby.

- Zabudowywać chłodziarkę wyłącznie w stabilnych, podpartych zabudowach meblowych, które stoją na poziomej i płaskiej podłodze.
- Nisza do zabudowy musi być wyrównana w poziomie i w pionie.
- Należy bezwzględnie zachować przekroje otworów wentylacyjnych (patrz rozdział „Wskazówki montażowe", punkt „Wentylacja" i „Wymiary do zabudowy").

**Do zabudowy urządzenia potrzebne są następujące narzędzia:**

- śrubokręty o różnych wielkościach
- poziomnica
- taśma miernicza

**Do zabudowy we wnęce będą potrzebne następujące elementy montażowe dostarczone wraz z urządzeniem:**

- kratka wentylacyjna
- filtr powietrza
- blok piankowy do prowadzenia powietrza w cokole urządzenia
- śruby do zamocowania we wnęce
- klucz do przestawiania na wysokość we wnęce

### Przygotowanie chłodziarki

Filtr powietrza zapobiega zabrudzeniu komory kompresora. Dzięki temu unika się usterek w funkcjonowaniu urządzenia.

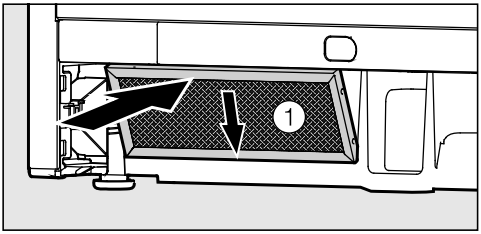


- Zdjąć folię ochronną z filtra powietrza ①.
- Założyć filtr powietrza na dole po lewej stronie w cokole urządzenia.
- Podłączyć urządzenie do sieci elektrycznej za pomocą kabla zasilającego (patrz rozdział „Podłączenie elektryczne“).
- Przesunąć chłodziarkę przed niszę.

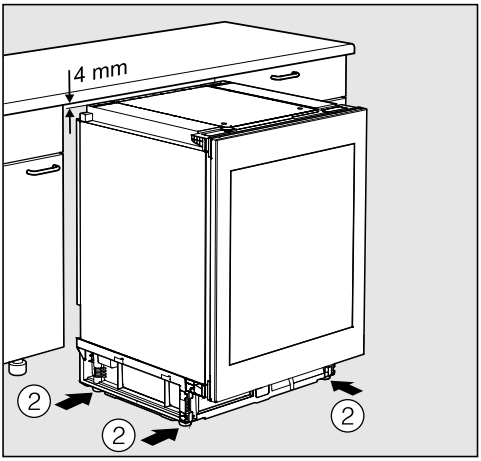


- Wykręcić nóżki ustawcze ② w kierunku ruchu wskazówek zegara, aż do 4 mm poniżej wysokości niszy.

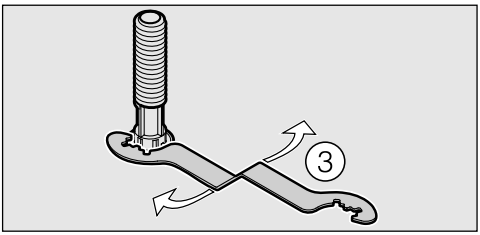


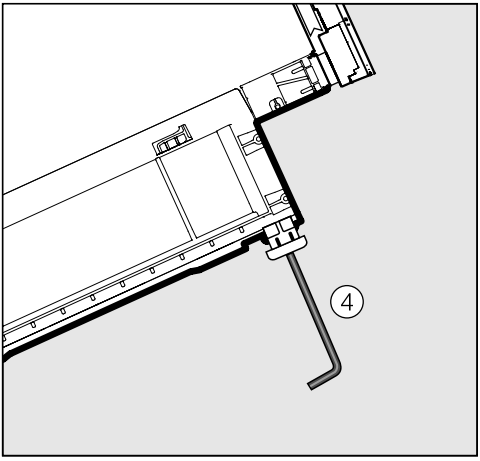


- Do wykręcenia nóżek można zastosować dostarczony wraz z urządzeniem klucz płaski ③ lub sześciokątny klucz trzpieniowy ④.

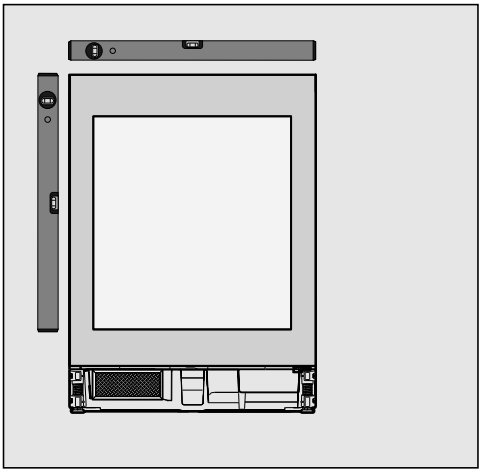

- Wyrównać chłodziarkę w pionie i w poziomie. Krzywo ustawiona chłodziarka może się zdeformować.
- Sprawdzić, czy sąsiadujące drzwiczki meblowe mają taką samą wysokość, jak front urządzenia. Jeśli sąsiadujące drzwiczki meblowe różnią się wysokością, proszę przestrzegać zaleceń umieszczonych w rozdziale „Wyrównywanie urządzenia do wyższych drzwiczek meblowych“.

### Wyrównywanie urządzenia do wyższych drzwiczek meblowych

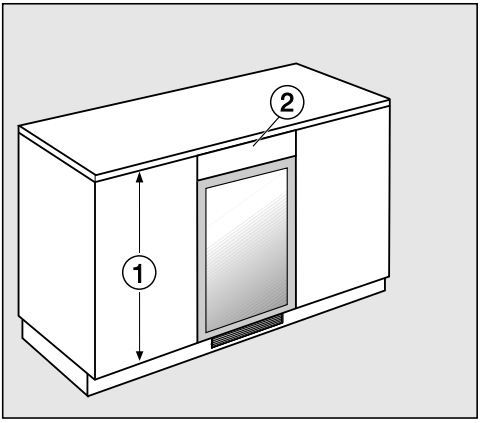


Jeśli drzwiczki sąsiadujących szafek kuchennych ① są wyższe niż drzwi chłodziarki na wino, można dopasować chłodziarkę do sąsiadujących drzwiczek za pomocą panelu wyrównawczego ②.

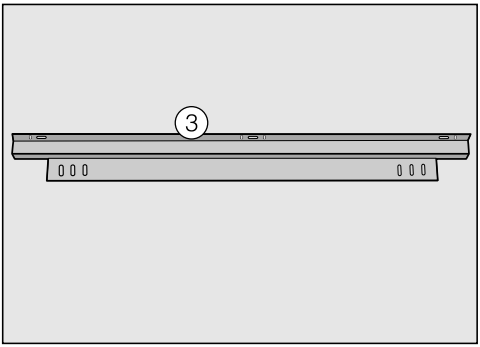


Aby zamocować panel wyrównawczy, potrzebny jest kątownik mocujący ③. Można go nabyć w serwisie firmy Miele lub w sklepach specjalistycznych. W zależności od potrzeb kątownik mocujący można zamontować nad lub pod urządzeniem.

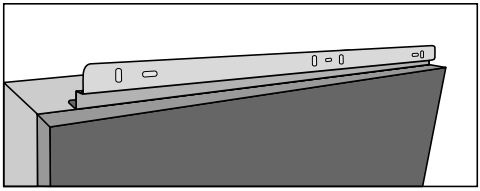

⚠
Aby uniknąć uszkodzeń urządzenia, kratka wentylacyjna musi się znajdować dokładnie przed otworem wydmuchowym! Jeśli urządzenie ma zostać zaślepione na dole, należy zapewnić odpowiednią wentylację.

Panel wyrównawczy musi zostać dokładnie przygotowany dla konkretnej sytuacji montażowej.

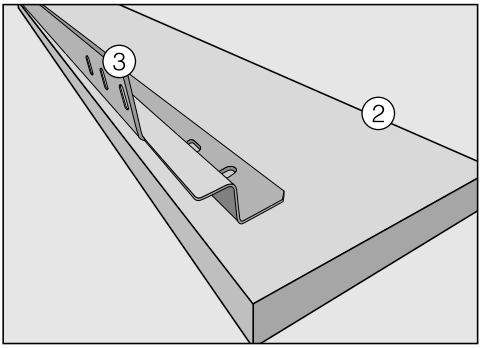


- Zamocować kątownik mocujący ③ na tylnej stronie panelu wyrównawczego ②.
- Wyciągnąć urządzenie na tyle z niszy, żeby można je było przechylić.
- Zamocować kątownik mocujący z panelem wyrównawczym do urządzenia, dociągając lekko śruby.
- Wyrównać panel wyrównawczy z drzwiami chłodziarki na podłużnych otworach, tak żeby utworzyć gładką płaszczyznę.

- Dokręcić śruby.
- Wsunąć chłodziarkę w niszę.

**Wsuwanie urządzenia do niszy**

⚠
Przy wsuwaniu zwrócić uwagę na to, żeby nie przytrzasnąć ani nie uszkodzić kabla zasilającego!
Na delikatnych podłogach urządzenie należy wsuwać do niszy bardzo ostrożnie, żeby uniknąć uszkodzenia podłogi.

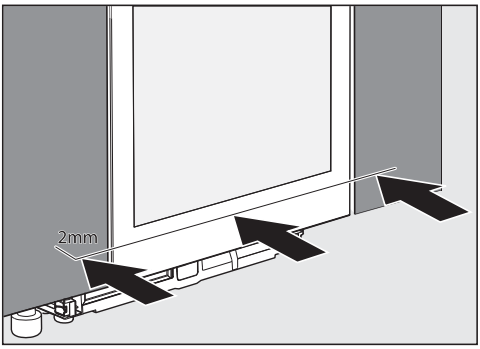


- Wsunąć urządzenie do niszy podblatowej, aż przednia powierzchnia drzwi urządzenia będzie wyrównana z sąsiadującymi frontami meblowymi.
- Wyciągnąć urządzenie do przodu, tak żeby równomiernie wystawało 2 mm przed frontami meblowymi.

**Mocowanie urządzenia w niszy**

- Urządzenie wystaje równomiernie 2 mm przed fronty meblowe.
- Otworzyć drzwi urządzenia.

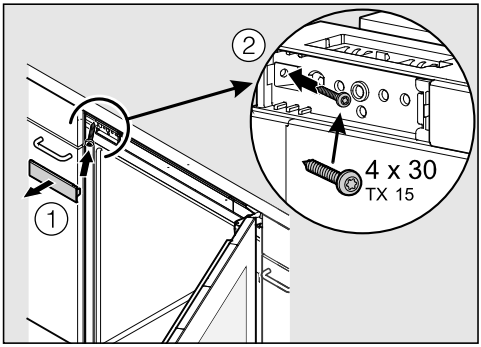


- Zdjąć pokrywkę ① i przykręcić chłodziarkę do sąsiadujących mebli, zaczynając na górze po lewej stronie ②.

Urządzenie dosuwa się do niszy po lewej stronie. Front urządzenia jest wyrównany z frontami meblowymi.

- Założyć z powrotem pokrywkę ①.

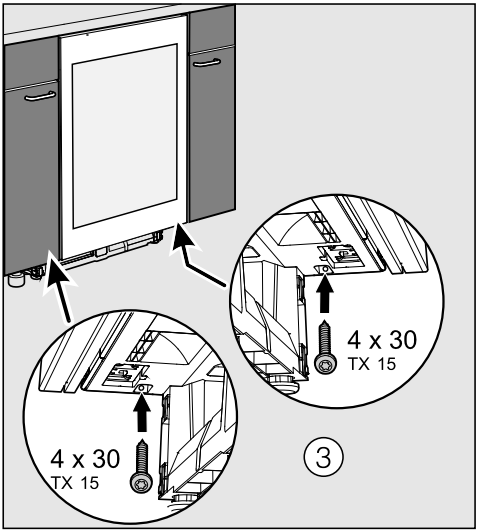


- Przykręcić urządzenie na dole do sąsiadujących mebli po prawej i lewej stronie.
- W razie potrzeby chłodziarkę można przykręcić czwartą śrubą na górze po prawej stronie przy zawiasach.

W takim przypadku należy zdemontować drzwi urządzenia, żeby założyć dodatkową śrubę.

- Zamknąć drzwi urządzenia i sprawdzić, czy boczne krawędzie drzwi znajdują się w jednej linii ze ściankami bocznymi chłodziarki.
- Podłączyć chłodziarkę do zasilania elektrycznego.

Gdy tylko urządzenie zostanie podłączone do prądu, na wyświetlaczu pojawia się symbol zasilania ⏻.

- Nacisnąć przycisk wł./wył.

Symbol zasilania ⏻ gaśnie i urządzenie zaczyna chłodzić.

System Push2open urządzenia jest teraz uaktywniony (patrz „Opis urządzenia - Wspomaganie otwierania drzwi“).

### Ustawianie bocznego wyrównania drzwi urządzenia

Jeśli drzwi urządzenia nie są ustawione w jednej linii do bocznych ścianek obudowy, można je wyrównać za pomocą śrub pod zawiasami.

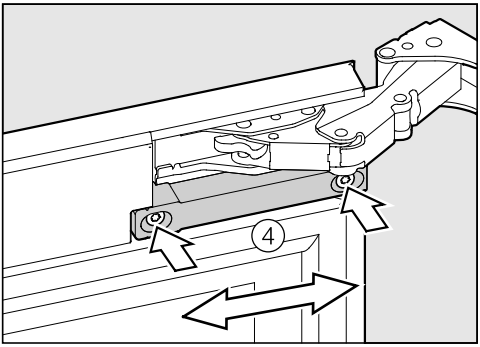


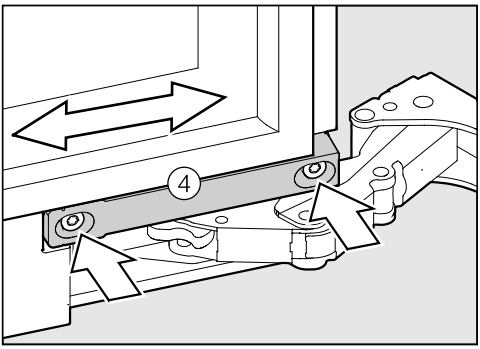


- Poluzować śruby ④ i przesunąć drzwi urządzenia.
- Dokręcić dobrze z powrotem śruby ④.

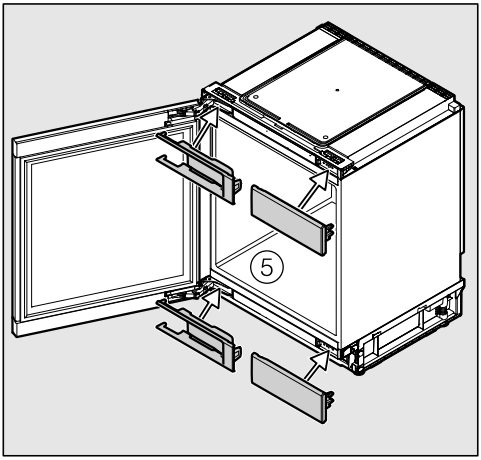


- Założyć pokrywki.

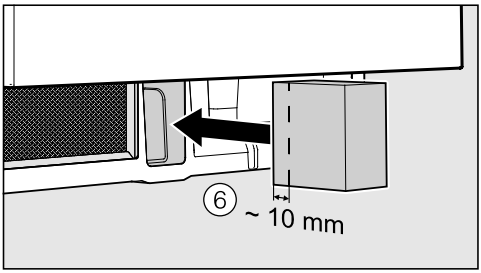


- Włożyć w cokół urządzenia dostarczony blok piankowy ⑥.

> ⚠
> Jeśli blok piankowy nie zostanie założony, urządzenie nie osiągnie pełnej wydajności chłodzenia, ew. urządzenie może zostać uszkodzone.

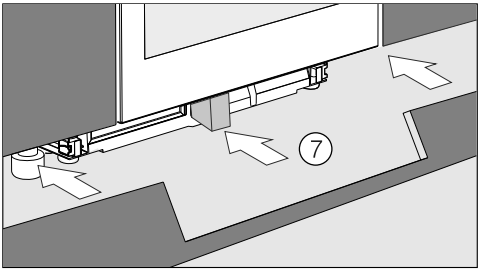


■ Nałożyć panel cokołowy ⑦.

⚠
Wycięcie w panelu cokołowym musi być wyśrodkowane z urządzeniem.

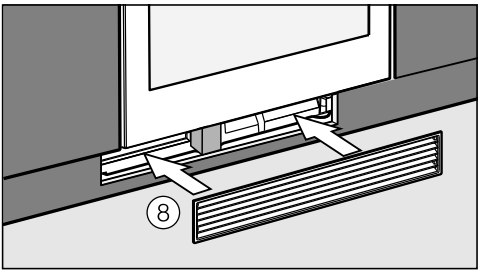


■ Założyć kratkę wentylacyjną ⑧ w panelu cokołowym. Blok piankowy zostaje przesunięty do tyłu.

⚠
Blok piankowy musi przylegać do kratki wentylacyjnej, że zagwarantować oddzielne prowadzenie powietrza.

## Podłączenie elektryczne

Chłodziarka na wino jest seryjnie wyposażona we wtyczkę do podłączenia do gniazda ochronnego.

Ustawić chłodziarkę w taki sposób, żeby gniazdo było łatwo dostępne. Jeśli gniazdo nie jest swobodnie dostępne, proszę się upewnić, że po stronie instalacji dostępne jest urządzenie rozłączające wszystkie bieguny.

⚠ Zagrożenie pożarowe przez przegrzanie.
Zasilanie urzadzenia chłodniczego za pośrednictwem gniazd wielokrotnych i przedłużaczy może doprowadzić do przeciążenia kabla.
Ze względów bezpieczeństwa nie należy stosować żadnych gniazd wielokrotnych ani przedłużaczy.

Instalacja elektryczna musi być wykonana zgodnie z obowiązującymi normami.

Ze względów bezpieczeństwa zalecamy zabezpieczenie domowego obwodu elektrycznego, do którego przyłączona jest chłodziarka na wino, za pomocą wyłącznika różnicowoprądowego (RCD) typu ⊟.

Uszkodzony kabel zasilający może zostać wymieniony wyłącznie na specjalny kabel zasilający takiego samego typu (dostępny w serwisie Miele). Ze względów bezpieczeństwa wymiana może zostać dokonana wyłącznie przez wykwalifikowanego fachowca lub serwis Miele.

Informacje dotyczące wartości znamionowych i odpowiedniego zabezpieczenia są zamieszczone w tej instrukcji użytkowania lub na tabliczce znamionowej. Porównać te dane z danymi przyłącza elektrycznego w miejscu instalacji. W razie wątpliwości należy zasięgnąć opinii elektroinstalatora.

Urządzenia nie wolno podłączać do wyspowych przemienników częstotliwości, które są stosowane przy autonomicznym zasilaniu, np. przez baterie słoneczne. W przeciwnym razie skoki napięcia występujące przy włączaniu urządzenia mogą doprowadzić do wyłączenia awaryjnego. Elektronika może zostać uszkodzona.

## Tryb pokazowy

Urządzenie może być prezentowane w handlu lub w salonach ekspozycyjnych przy wykorzystaniu funkcji „Tryb pokazowy“. Działa przy tym obsługa urządzenia i oświetlenie wnętrza, kompresor pozostaje jednak wyłączony, tak że urządzenie nie chłodzi.

### Włączanie trybu pokazowego

- Wyłączyć urządzenie, naciskając przycisk wł./wył.

Na wyświetlaczu gasną przyciski dotykowe trzech stref temperowania wina. Na wyświetlaczu gaśnie wskazanie temperatury i zapala się symbol zasilania.

- Położyć palec na przycisku ∨ i pozostawić palec na przycisku.

- Nacisnąć dodatkowo jednokrotnie przycisk wł./wył. (nie puszczając przy tym przycisku ∨!).

- Pozostawić palec na przycisku ∨, aż na wyświetlaczu pojawi się symbol.
- Puścić przycisk ∨.

Włączony jest tryb pokazowy, na wyświetlaczu pokazywany jest symbol.

### Wyłączanie trybu pokazowego

Symbol świeci się na wyświetlaczu.

- Nacisnąć palcem przycisk ustawień.

Na wyświetlaczu pojawiają się wszystkie możliwe do wybrania symbole, symbol miga.

- Naciskać przyciski ustawiania temperatury (∨ lub ∧) dotąd, aż na wyświetlaczu zacznie migać symbol.

- Nacisnąć przycisk OK, żeby potwierdzić wybór.

Na wyświetlaczu miga 1 (znaczenie: tryb pokazowy jest uaktywniony), symbol świeci się stale.

- Nacisnąć przycisk ∨ lub ∧, tak żeby na wyświetlaczu pojawiło się 0 (znaczenie: tryb pokazowy jest wyłączony).

- Nacisnąć przycisk OK, żeby potwierdzić wybór.

Wybrane ustawienie zostaje zaakceptowane, miga symbol ▮.

- Nacisnąć przycisk ustawień, żeby wyjść z trybu ustawień.
  W przeciwnym razie elektronika automatycznie opuści tryb ustawień po ok. jednej minucie.

Tryb pokazowy jest wyłączony, symbol ▮ gaśnie.

Miele Sp. z o.o.
ul. Czerniakowska 87A
00-718 Warszawa
Tel. 22 335 00 00
www.miele.pl

Miele & Cie. KG
Carl-Miele-Straße 29
33332 Gütersloh
Niemcy

Miele

KWT 6312 UGS

pl-PL

M.-Nr 10 531 190 / 01