PL EN DE FR ES PT IT CZ SK SL EE LT LV
NB FI HU RO AR RU EL HR SV DA NL TR BG

BEAUTIFLY

StyleBliss

Hair

series

Multistyler

User manual

/beautifly.global /beautifly_global

/@beautifly.global /@beautifly.global

f1

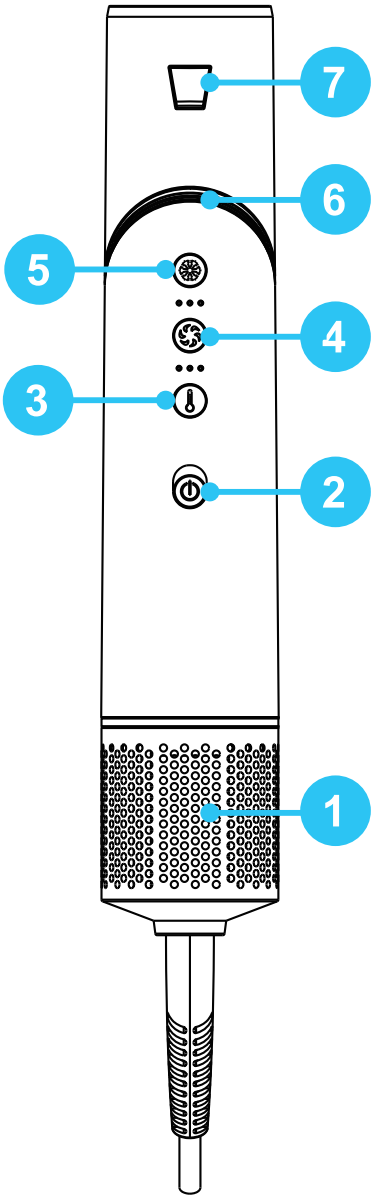

f2

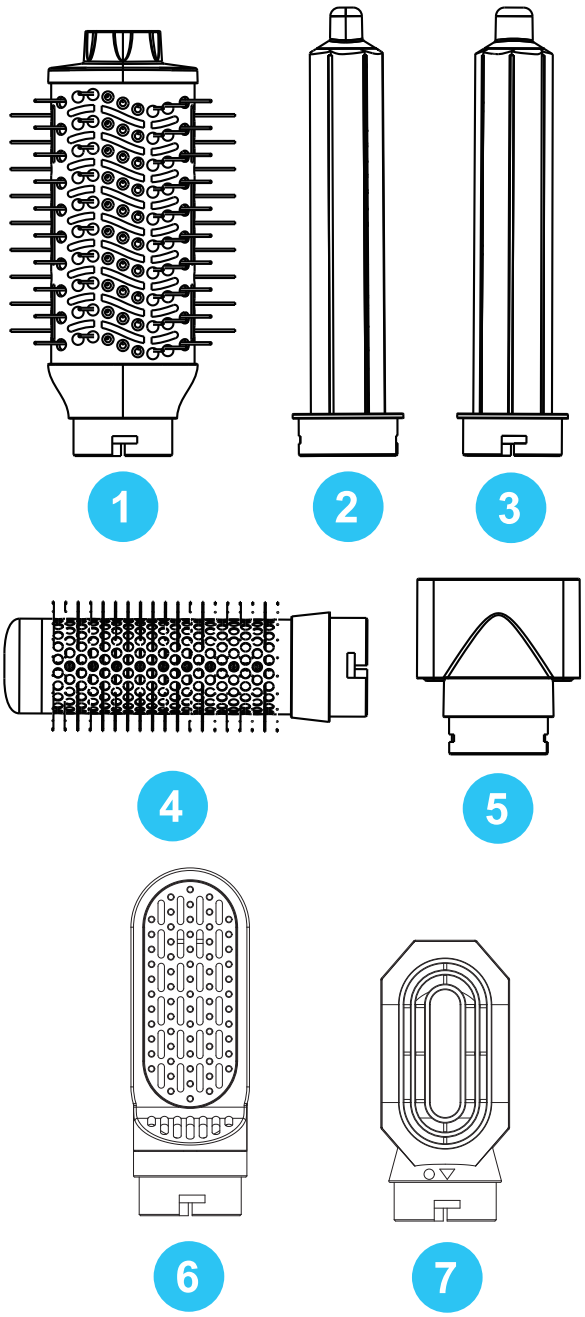

f3

facebook.com/beautifly.global

youtube.com/@beautifly.global

Zasilanie: AC 220V; 50Hz 1200W; 110,000 RPM
Przewód zasilający: 2 m, z obrotową końcówką 360°

PL

Bezpieczeństwo: Przed użyciem produktu zapoznaj się z niniejszą instrukcją obsługi i przestrzegaj zaleceń w niej zawartych w trakcie użytkowania urządzenia.

Opis urządzenia [patrz strona 2, f1]:
1. Wlot powietrza. 2. Włącznik/Wyłącznik. 3. Ustawienie temperatury. 4. Ustawienie prędkości.
5. Zimny nawiew. 6. Składana część w prawo. 7. Naciśnij, aby zmienić akcesoria.

Opis końcówek [patrz strona 2, f2]:
1. Szczotka susząca. 2. Lokówka lewoskrętna. 3. Lokówka prawoskrętna. 4. Grzebień do podkręcania.
5. Dysza. 6. Grzebień płytkowy. 7. Wylot powietrza.

Sposób użycia:
1. Najpierw podłącz urządzenie do gniazdka i naciśnij przycisk zasilania – urządzenie jest włączone. Na górze znajdują się trzy przyciski odpowiadające: zimnemu nawiewowi, ustawieniu prędkości i ustawieniu temperatury. Każdy z przycisków posiada trzy poziomy – możesz dostosować odpowiednią prędkość i temperaturę do swoich potrzeb.
2. Podczas korzystania z tego produktu do stylizacji włosów, różne typy włosów wymagają różnych temperatur i czasu.

Funkcja:
1. Składanie - możesz obrócić uchwyt w prawo, aby go złożyć, gdy jest to potrzebne. Z tyłu uchwytu znajduje się przycisk blokady, który zabezpiecza ustawienie. Uzyskasz uchwyt składany pod kątem 90°. Uwaga: Podczas obracania upewnij się, że przycisk blokujący z tyłu uchwytu jest skierowany do góry.
2. Funkcja technologii jonów ujemnych - eliminuje puszenie się włosów. Pozostawia włosy gładkie, jedwabiste i błyszczące. Naprawia zniszczone włosy. Redukuje elektryzowanie się. Uszczelnia rozdwojone końcówki. Zatrzymuje wilgoć we włosach.

Ostrzeżenia:
1. Zawsze odłączaj suszarkę od prądu przed czyszczeniem lub gdy jej nie używasz..
2. Nie używaj urządzenia w pobliżu wanny, prysznica, basenu, zlewu ani żadnego innego zbiornika z wodą.
3. Nie używaj produktu podczas kąpieli lub pod prysznicem.
4. Nie używaj suszarki do żadnych innych celów niż opisane w niniejszej instrukcji.
5. Nie umieszczaj urządzenia w zasięgu dzieci ani nie pozwalaj im się nim bawić.
6. To urządzenie wytwarza wysoką temperaturę. Używaj go ostrożnie, aby uniknąć oparzeń.
7. Nie dotykaj rozgrzanych powierzchni dłońmi ani odsłoniętą skórą, aby uniknąć poparzeń.
8. Nie używaj innych akcesoriów niż te dostarczone z urządzeniem.
9. Aby zapobiec awariom, nie zasłaniaj otworów wlotowych i wylotowych powietrza.
10. Zawsze sprawdzaj przewód pod kątem uszkodzeń. Nie owijaj przewodu wokół urządzenia, nie ciągnij ani nie skręcaj.
11. Przestań używać urządzenia natychmiast, jeśli przewód jest uszkodzony, jeśli zauważysz nietypowe działanie lub przerywaną pracę urządzenia.
12. To urządzenie nie jest przeznaczone do użytku przez osoby (w tym dzieci) z fizycznymi, sensorycznymi lub psychicznymi niepełnosprawnościami lub brakiem doświadczenia i wiedzy, chyba że ich użytkowanie jest nadzorowane lub instruowane przez osobę odpowiedzialną za ich bezpieczeństwo.
13. Gdy funkcja jonów ujemnych jest włączona, może wydobywać się delikatny dźwięk syczenia – jest to zjawisko normalne.

Więcej informacji o produkcie dostępnych jest na stronie producenta pod adresem [patrz strona 2, f3]:

Power:	AC 220V; 50Hz 1200W; 110,000 RPM
Power cord:	2 m, with 360° rotating tip

EN

Safety: Before using the product, read this user manual and follow the instructions contained therein when using the device.

Device description [see page 2, f1]:
1. Air inlet. 2. On/Off switch. 3. Temperature setting. 4. Speed setting.
5. Cold air. 6. Folding part to the right. 7. Press to change accessories.

Description of the tips [see page 2, f2]:
1. Drying brush. 2. Left-handed curling iron. 3. Right-handed curling iron. 4. Curling comb.
5. Nozzle. 6. Plate comb. 7. Air outlet.

How to use:
1. First, plug the device into the socket and press the power button - the device is turned on. There are three buttons on the top, corresponding to: cold air, speed setting and temperature setting. Each button has three levels - you can adjust the appropriate speed and temperature to your needs.

2. When using this hair styling product, different hair types require different temperatures and time.

Function:
1. Folding - you can turn the handle to the right to fold it when needed. There is a lock button on the back of the handle to secure the setting. You will get a 90 ° folding handle. Note: When turning, make sure the lock button on the back of the handle is facing up.
2. Negative ion technology function - eliminates frizz. Leaves hair smooth, silky and shiny. Repairs damaged hair. Reduces static. Seals split ends. Retains moisture in the hair.

Warnings:
1. Always unplug the hair dryer before cleaning or when not in use.
2. Do not use the appliance near a bathtub, shower, swimming pool, sink or any other container containing water.
3. Do not use the product while bathing or showering.
4. Do not use the hair dryer for any other purpose than that described in this manual.
5. Do not place the appliance within the reach of children or allow them to play with it.
6. This appliance generates high temperatures. Use it with caution to avoid burns.
7. Do not touch hot surfaces with your hands or exposed skin to avoid burns.
8. Do not use accessories other than those supplied with the appliance.
9. To prevent malfunctions, do not cover the air inlet and outlet openings.
10. Always check the cord for damage. Do not wrap the cord around the appliance, do not pull or twist it.
11. Stop using the appliance immediately if the cord is damaged, if you notice any unusual behavior or if the appliance is not working properly.
12. This appliance is not intended for use by people (including children) with physical, sensory or mental disabilities or lack of experience and knowledge, unless their use is supervised or instructed by a person responsible for their safety.
13. When the negative ion function is turned on, a slight hissing sound may be emitted - this is normal.

More information about the product is available on the manufacturer's website at [see page 2, f3]:

Stromversorgung: Wechselstrom 220 V; 50 Hz 1200 W; 110.000 U/min
Netzkabel: 2 m, mit 360° drehbarer Spitze

DE

Sicherheit: Lesen Sie vor der Verwendung des Produkts diese Bedienungsanleitung und befolgen Sie die darin enthaltenen Anweisungen bei der Verwendung des Geräts.

Gerätebeschreibung [siehe Seite 2, f1]:
1. Lufteinlass. 2. Ein-/Ausschalter. 3. Temperatur einstellen. 4. Geschwindigkeitseinstellung.
5. Kalte Luft. 6. Teil nach rechts klappen. 7. Drücken Sie , um das Zubehör zu ändern.

Tippbeschreibung [siehe Seite 2, f2]:
1. Trockenbürste. 2. Lockenstab für Linkshänder. 3. Lockenstab für Rechtshänder. 4. Lockenkamm.
5. Düse. 6. Plattenkamm. 7. Luftauslass.

Anwendung:
1. Stecken Sie das Gerät zunächst in die Steckdose und drücken Sie die Power-Taste – schon ist das Gerät eingeschaltet. Oben befinden sich drei Tasten für Kaltluft, Geschwindigkeitseinstellung und Temperatureinstellung. Jede Taste verfügt über drei Stufen – so können Sie die entsprechende Geschwindigkeit und Temperatur Ihren Bedürfnissen entsprechend anpassen.
2. Bei der Verwendung dieses Haarstylingprodukts erfordern unterschiedliche Haartypen unterschiedliche Temperaturen und Zeiten.

Funktion:
1. Zusammenklappen – Sie können den Griff nach rechts drehen, um ihn bei Bedarf zusammenzuklappen. Auf der Rückseite des Griffs befindet sich ein Sperrknopf, der die Einstellung sichert. Sie erhalten einen Griff, der sich im 90°-Winkel einklappen lässt. Hinweis: Achten Sie beim Drehen darauf, dass der Verriegelungsknopf auf der Rückseite des Griffs nach oben zeigt.
2. Funktion der Negativ-Ionen-Technologie – beseitigt krauses Haar. Macht das Haar glatt, seidig und glänzend. Repariert geschädigtes Haar. Reduziert elektrostatische Aufladung. Versiegelt Spliss. Behält die Feuchtigkeit im Haar.

Warnungen:
1. Ziehen Sie vor der Reinigung oder bei Nichtgebrauch immer den Stecker aus der Steckdose.
2. Verwenden Sie dieses Gerät nicht in der Nähe einer Badewanne, Dusche, eines Schwimmbeckens, Waschbeckens oder anderer Behälter mit Wasser.
3. Verwenden Sie das Produkt nicht beim Baden oder Duschen.
4. Verwenden Sie den Trockner nicht für andere Zwecke als die in diesem Handbuch beschriebenen.
5. Platzieren Sie das Gerät nicht in der Reichweite von Kindern und lassen Sie sie nicht damit spielen.
6. Dieses Gerät erzeugt hohe Temperaturen. Gehen Sie vorsichtig damit um, um Verbrennungen zu vermeiden.
7. Berühren Sie keine heißen Oberflächen mit Ihren Händen oder freiliegender Haut, um Verbrennungen zu vermeiden.
8. Verwenden Sie kein anderes Zubehör als das mit dem Gerät gelieferte.
9. Um Fehlfunktionen zu vermeiden, decken Sie die Lufteinlass- und -auslassöffnungen nicht ab.
10. Überprüfen Sie das Kabel immer auf Beschädigungen. Wickeln Sie das Kabel nicht um das Gerät, ziehen oder verdrehen Sie es nicht.
11. Stellen Sie die Verwendung des Geräts sofort ein, wenn das Kabel beschädigt ist, Sie eine ungewöhnliche Funktionsweise bemerken oder das Gerät zeitweise funktioniert.
12. Dieses Gerät ist nicht für die Verwendung durch Personen (einschließlich Kinder) mit körperlichen, sensorischen oder geistigen Behinderungen oder Mangel an Erfahrung und Wissen bestimmt, es sei denn, ihre Verwendung wird von einer für ihre Sicherheit verantwortlichen Person beaufsichtigt oder angewiesen.
13. Wenn die Negativ-Ionen-Funktion eingeschaltet ist, ist möglicherweise ein leises Zischen zu hören, das ist normal.

Weitere Informationen zum Produkt finden Sie auf der Website des Herstellers unter [siehe Seite 2, f3]:

Alimentation électrique : CA 220 V; 50 Hz 1200 W ; 110 000 tr/min
Cordon d'alimentation : 2 m, avec pointe rotative à 360°

Sécurité : Avant d'utiliser le produit, lisez ce manuel d'instructions et suivez les instructions qu'il contient lors de l'utilisation de l'appareil.

Description de l'appareil [voir page 2, f1]:
1. Prise d'air. 2. Interrupteur marche/arrêt. 3. Réglage de la température. 4. Réglage de la vitesse. 5. Air froid. 6. Partie pliante vers la droite. 7. Appuyez pour changer d'accessoires.

Description de l'astuce [voir page 2, f2]:
1. Brosse de séchage. 2. Fer à friser pour gaucher. 3. Fer à friser pour droitier. 4. Peigne à friser. 5. Buse. 6. Peigne à plaque. 7. Sortie d'air.

Mode d'emploi:
1. Tout d'abord, branchez l'appareil dans la prise et appuyez sur le bouton d'alimentation – l'appareil est allumé. Il y a trois boutons sur le dessus correspondant à : le tir froid, le réglage de la vitesse et le réglage de la température. Chaque bouton dispose de trois niveaux : vous pouvez régler la vitesse et la température appropriées à vos besoins.
2. Lors de l'utilisation de ce produit coiffant, différents types de cheveux nécessitent des températures et des temps différents.

Fonction:
1. Pliage - Vous pouvez tourner la poignée vers la droite pour la plier lorsque vous en avez besoin. Il y a un bouton de verrouillage à l'arrière de la poignée qui sécurise le réglage. Vous recevrez une poignée qui se replie à un angle de 90°. Remarque : lorsque vous tournez, assurez-vous que le bouton de verrouillage à l'arrière de la poignée est orienté vers le haut.
2. Fonction de technologie à ions négatifs - élimine les frisottis des cheveux. Laisse les cheveux lisses, soyeux et brillants. Répare les cheveux abîmés. Réduit la charge électrostatique. Scelle les pointes fourchues. Retient l'humidité dans les cheveux.

Avertissements:
1. Débranchez toujours votre sèche-linge avant de le nettoyer ou lorsqu'il n'est pas utilisé.
2. N'utilisez pas cet appareil à proximité d'une baignoire, d'une douche, d'une piscine, d'un évier ou de tout autre récipient contenant de l'eau.
3. N'utilisez pas le produit pendant le bain ou la douche.
4. N'utilisez pas le sèche-linge à d'autres fins que celles décrites dans ce manuel.
5. Ne placez pas l'appareil à la portée des enfants et ne les laissez pas jouer avec.
6. Cet appareil produit des températures élevées. Utilisez-le avec précaution pour éviter les brûlures.
7. Ne touchez pas les surfaces chaudes avec vos mains ou votre peau exposée pour éviter les brûlures.
8. N'utilisez pas d'accessoires autres que ceux fournis avec l'appareil.
9. Pour éviter tout dysfonctionnement, ne couvrez pas les ouvertures d'entrée et de sortie d'air.
10. Vérifiez toujours que le câble n'est pas endommagé. N'enroulez pas le cordon autour de l'appareil, ne le tirez pas et ne le tordez pas.
11. Arrêtez immédiatement d'utiliser l'appareil si le cordon est endommagé, si vous remarquez un fonctionnement inhabituel ou si l'appareil fonctionne par intermittence.
12. Cet appareil n'est pas destiné à être utilisé par des personnes (y compris les enfants) souffrant de handicaps physiques, sensoriels ou mentaux ou manquant d'expérience et de connaissances, à moins que leur utilisation ne soit supervisée ou instruite par une personne responsable de leur sécurité.
13. Lorsque la fonction d'ions négatifs est activée, un léger sifflement peut être entendu, c'est normal.

Plus d'informations sur le produit sont disponibles sur le site Web du fabricant à l'adresse [voir page 2, f3]:

Fuente de alimentación: CA 220 V; 50 Hz 1200 W; 110.000 RPM
Cable de alimentación: 2 m, con punta giratoria de 360°

Seguridad: Antes de utilizar el producto, lea este manual de instrucciones y siga las instrucciones contenidas en él cuando utilice el dispositivo.

Descripción del dispositivo [ver página 2, f1]:
1. Entrada de aire. 2. Interruptor de encendido/apagado. 3. Ajuste de la temperatura. 4. Ajuste de velocidad. 5. Aire frío. 6. Pieza plegable hacia la derecha. 7. Pulse para cambiar los accesorios.

Descripción de la punta [ver página 2, f2]:
1. Cepillo de secado. 2. Rizador para zurdos. 3. Rizador para diestros. 4. Peine rizador. 5. Boquilla. 6. Peine de placa. 7. Salida de aire.

Modo de empleo:
1. Primero, conecte el dispositivo a la toma de corriente y presione el botón de encendido: el dispositivo se encenderá. En la parte superior hay tres botones que corresponden a: disparo frío, ajuste de velocidad y ajuste de temperatura. Cada botón tiene tres niveles: puedes ajustar la velocidad y la temperatura adecuadas a tus necesidades.
2. Al utilizar este producto para peinar el cabello, los diferentes tipos de cabello requieren diferentes temperaturas y tiempos.

Función:
1. Plegable: puedes girar el mango hacia la derecha para plegarlo cuando sea necesario. Hay un botón de bloqueo en la parte posterior del mango que asegura el ajuste. Obtendrás un mango que se pliega en un ángulo de 90°. Nota: Al girar, asegúrese de que el botón de bloqueo en la parte posterior del mango esté orientado hacia arriba.
2. Función de tecnología de iones negativos: elimina el frizz del cabello. Deja el cabello suave, sedoso y brillante. Repara el cabello dañado. Reduce la carga electrostática. Sella las puntas abiertas. Retiene la humedad en el cabello.

Advertencias:
1. Desenchufe siempre la secadora antes de limpiarla o cuando no esté en uso.
2. No utilice este aparato cerca de una bañera, ducha, piscina, fregadero u otro recipiente que contenga agua.
3. No utilice el producto mientras se baña o se ducha.
4. No utilice la secadora para ningún otro propósito que el descrito en este manual.
5. No coloque el dispositivo al alcance de los niños ni permita que jueguen con él.
6. Este dispositivo produce altas temperaturas. Úselo con cuidado para evitar quemaduras.
7. No toque superficies calientes con las manos o la piel expuesta para evitar quemaduras.
8. No utilice accesorios distintos a los suministrados con el dispositivo.
9. Para evitar fallos de funcionamiento, no cubra las aberturas de entrada y salida de aire.
10. Compruebe siempre que el cable no presente daños. No enrolle el cable alrededor del dispositivo, no lo tire ni lo tuerza.
11. Deje de utilizar el aparato inmediatamente si el cable está dañado, si nota algún funcionamiento inusual o si el aparato funciona de forma intermitente.
12. Este aparato no está diseñado para ser utilizado por personas (incluidos niños) con discapacidades físicas, sensoriales o mentales o con falta de experiencia y conocimientos, a menos que su uso sea supervisado o instruido por una persona responsable de su seguridad.
13. Cuando se activa la función de iones negativos, es posible que se escuche un ligero silbido; esto es normal.

Hay más información sobre el producto disponible en el sitio web del fabricante en [ver página 2, f3]:

Fonte de energia:	CA 220 V; 50Hz 1200W; 110.000 RPM
Cabo de alimentação:	2 m, com ponta rotativa de 360°

Segurança: Antes de utilizar o produto, leia este manual de instruções e siga as instruções nele contidas quando utilizar o dispositivo.

Descrição do dispositivo [ver página 2, f1]:
1. Entrada de ar. 2. Interruptor de ligar/desligar. 3.º Ajuste da temperatura. 4. Configuração da velocidade. 5.º Ar frio. 6. Parte rebatível para a direita. 7.º Pressione para trocar os acessórios.

Descrição da dica [ver página 2, f2]:
1. Escova de secagem. 2.º Modelador de caracóis para canhotos. 3.º Modelador de caracóis para destros. 4.º Pente para caracóis. 5.º Bico. 6.º Pente de prato. 7.º Saída de ar.

Modo de utilização:
1.º Primeiro, ligue o dispositivo à tomada e pressione o botão de alimentação – o dispositivo estará ligado. Existem três botões na parte superior correspondentes a: jato frio, definição de velocidade e definição de temperatura. Cada botão tem três níveis – pode ajustar a velocidade e a temperatura adequadas às suas necessidades.
2.º Ao utilizar este produto para modelar o cabelo, diferentes tipos de cabelo requerem diferentes temperaturas e tempos.

Função:
1. Dobrável - Pode rodar a pega para a direita para a dobrar quando necessário. Existe um botão de bloqueio na parte de trás da pega que segura a configuração. Receberá uma pega que se dobra num ângulo de 90°. Nota: ao rodar, certifique-se de que o botão de bloqueio na parte traseira da pega está virado para cima.
2. Função de tecnologia de iões negativos - elimina o frisado do cabelo. Deixa o cabelo macio, sedoso e brilhante. Repara os cabelos danificados. Reduz a carga eletrostática. Sela pontas espigadas. Retém a humidade do cabelo.

Avisos:
1. Desligue sempre a máquina de secar da tomada antes de a limpar ou quando não estiver a ser utilizada.
2. Não utilize este aparelho perto de banheiras, chuveiros, piscinas, lavatórios ou outros recipientes que contenham água.
3. Não utilize o produto durante o banho ou duche.
4. Não utilize a máquina de secar para qualquer outra finalidade que não a descrita neste manual.
5. Não coloque o dispositivo ao alcance das crianças nem permita que brinquem com ele.
6.º Este dispositivo produz temperaturas elevadas. Use com cuidado para evitar queimaduras.
7. Não toque em superfícies quentes com as mãos ou na pele exposta para evitar queimaduras.
8. Não utilize acessórios que não sejam os fornecidos com o dispositivo.
9. Para evitar avarias, não tape as aberturas de entrada e saída de ar.
10.º Verifique sempre se existem danos no cabo. Não enrole o cabo à volta do dispositivo, não o puxe nem torça.
11. Pare de utilizar o aparelho imediatamente se o cabo estiver danificado, se notar qualquer funcionamento invulgar ou se o aparelho funcionar intermitentemente.
12.º Este aparelho não se destina a ser utilizado por pessoas (incluindo crianças) com deficiências físicas, sensoriais ou mentais ou com falta de experiência e conhecimento, a menos que a sua utilização seja supervisionada ou instruída por uma pessoa responsável pela sua segurança.
13. Quando a função de iões negativos estiver ativada, poderá ser ouvido um ligeiro som de ruído, o que é normal.

Mais informações sobre o produto estão disponíveis no site do fabricante em [ver página 2, f3]:

Alimentazione elettrica: CA 220 V; 50 Hz 1200 W; 110.000 giri al minuto
Cavo di alimentazione: 2 m, con punta girevole a 360°

Sicurezza: prima di utilizzare il prodotto, leggere attentamente il presente manuale di istruzioni e seguire le istruzioni in esso contenute durante l'uso del dispositivo.

Descrizione del dispositivo [vedi pagina 2, f1]:
1. Presa d'aria. 2. Interruttore on/off. 3. Impostazione della temperatura. 4. Impostazione della velocità. 5. Aria fredda. 6. Parte pieghevole verso destra. 7. Premere per cambiare gli accessori.

Descrizione della mancia [vedi pagina 2, f2]:
1. Spazzola per l'asciugatura. 2. Ferro arricciacapelli per mancini. 3. Ferro arricciacapelli per destrimani. 4. Pettine arricciacapelli. 5. Ugello. 6. Pettine a piastra. 7. Uscita dell'aria.

Come si usa:
1. Per prima cosa, collega il dispositivo alla presa di corrente e premi il pulsante di accensione: il dispositivo si accende. Nella parte superiore sono presenti tre pulsanti che corrispondono a: getto d'aria fredda, impostazione della velocità e impostazione della temperatura. Ogni pulsante ha tre livelli: puoi regolare la velocità e la temperatura in base alle tue esigenze.
2. Quando si utilizza questo prodotto per lo styling dei capelli, i diversi tipi di capelli richiedono temperature e tempi diversi.

Funzione:
1. Pieghevole: è possibile ruotare la maniglia verso destra per piegarlo quando necessario. Sul retro dell'impugnatura è presente un pulsante di blocco che mantiene l'impostazione in posizione. Riceverai una maniglia che si piega a un angolo di 90°. Nota: quando si gira, assicurarsi che il pulsante di bloccaggio sul retro della maniglia sia rivolto verso l'alto.
2. Tecnologia a ioni negativi: elimina l'effetto crespo dei capelli. Lascia i capelli lisci, setosi e lucenti. Ripara i capelli danneggiati. Riduce la carica elettrostatica. Sigilla le doppie punte. Mantiene l'idratazione nei capelli.

Avvertenze:
1. Scollegare sempre l'asciugatrice prima di pulirla o quando non la si utilizza.
2. Non utilizzare l'apparecchio in prossimità di vasche da bagno, docce, piscine, lavandini o altri contenitori contenenti acqua.
3. Non utilizzare il prodotto durante il bagno o la doccia.
4. Non utilizzare l'asciugatrice per scopi diversi da quelli descritti nel presente manuale.
5. Non lasciare il dispositivo alla portata dei bambini e non permettere loro di giocarci.
6. Questo dispositivo produce temperature elevate. Usarlo con cautela per evitare ustioni.
7. Non toccare le superfici calde con le mani o con la pelle esposta per evitare ustioni.
8. Non utilizzare accessori diversi da quelli forniti con il dispositivo.
9. Per evitare malfunzionamenti, non coprire le aperture di entrata e di uscita dell'aria.
10. Controllare sempre che il cavo non sia danneggiato. Non avvolgere il cavo attorno al dispositivo, non tirarlo o torcerlo.
11. Interrompere immediatamente l'uso dell'apparecchio se il cavo risulta danneggiato, se si nota un funzionamento anomalo o se l'apparecchio funziona in modo intermittente.
12. Questo apparecchio non è destinato all'uso da parte di persone (bambini compresi) con disabilità fisiche, sensoriali o mentali o prive di esperienza e conoscenza, a meno che il loro utilizzo non sia supervisionato o istruito da una persona responsabile della loro sicurezza.
13. Quando la funzione ioni negativi è attivata, si potrebbe udire un leggero sibilo. Ciò è normale.

Ulteriori informazioni sul prodotto sono disponibili sul sito web del produttore all'indirizzo [vedi pagina 2, f3]:

CZ

Napájení:	AC220V; 50Hz 1200W; 110 000 ot./min
Napájecí kabel:	2 m, s 360° otočnou špičkou

Bezpečnost: Před použitím výrobku si přečtěte tento návod k obsluze a při používání zařízení dodržujte pokyny v něm uvedené.

Popis zařízení [viz strana 2, f1]:
1. Nasávání vzduchu. 2. Vypínač. 3. Nastavení teploty. 4. Nastavení rychlosti. 5. Studený vzduch. 6. Sklopná část doprava. 7. Stiskněte pro výměnu příslušenství.

Popis tipu [viz strana 2, f2]:
1. Kartáč na sušení. 2. Kulma pro leváky. 3. Kulma pro praváky. 4. Curling hřeben. 5. Tryska. 6. Talířový hřeben. 7. Výstup vzduchu.

Jak používat:
1. Nejprve zapojte zařízení do zásuvky a stiskněte tlačítko napájení – zařízení je zapnuto. V horní části jsou tři tlačítka odpovídající: studeným výstřelům, nastavení rychlosti a nastavení teploty. Každé tlačítko má tři úrovně – můžete si nastavit vhodnou rychlost a teplotu podle svých potřeb.
2. Při použití tohoto vlasového stylingového produktu vyžadují různé typy vlasů různé teploty a časy.

Funkce:
1. Skládání - V případě potřeby můžete rukojeť otočit doprava a složit. Na zadní straně rukojeti je zamykací tlačítko, které zajišťuje nastavení. Získáte rukojeť, která se složí v úhlu 90°. Poznámka: Při otáčení se ujistěte, že zajišťovací tlačítko na zadní straně rukojeti směřuje nahoru.
2. Funkce technologie negativních iontů - eliminuje krepatění vlasů. Zanechává vlasy hladké, hedvábné a lesklé. Opravuje poškozené vlasy. Snižuje elektrostatický náboj. Zaceluje roztřepené konečky. Udržuje vlhkost ve vlasech.

Upozornění:
1. Vždy odpojte sušičku před čištěním nebo když ji nepoužíváte.
2. Nepoužívejte tento spotřebič v blízkosti vany, sprchy, bazénu, dřezu nebo jiné nádoby obsahující vodu.
3. Nepoužívejte výrobek při koupání nebo sprchování.
4. Nepoužívejte sušičku k jinému účelu, než je ten, který je popsán v tomto návodu.
5. Neumisťujte zařízení do dosahu dětí a nedovolte jim, aby si s ním hrály.
6. Toto zařízení produkuje vysoké teploty. Používejte jej opatrně, abyste se nepopálili.
7. Nedotýkejte se horkých povrchů rukama nebo obnaženou pokožkou, abyste se nepopálili.
8. Nepoužívejte jiné příslušenství než to, které bylo dodáno se zařízením.
9. Abyste předešli poruchám, nezakrývejte otvory pro vstup a výstup vzduchu.
10. Vždy zkontrolujte kabel, zda není poškozený. Neomotávejte kabel kolem zařízení, netahejte za něj ani jej nekruťte.
11. Okamžitě přestaňte spotřebič používat, pokud je poškozen kabel, pokud si všimnete jakékoli neobvyklé činnosti nebo pokud spotřebič funguje přerušovaně.
12. Tento spotřebič není určen pro použití osobami (včetně dětí) s tělesným, smyslovým nebo mentálním postižením nebo nedostatkem zkušeností a znalostí, pokud jejich používání není pod dozorem nebo je poučeno osobou odpovědnou za jejich bezpečnost.
13. Když je funkce záporných iontů zapnutá, může být slyšet slabé syčení, což je normální.

Více informací o produktu je k dispozici na webu výrobce na [viz strana 2, f3]:

SK

Napájanie:	AC220V; 50Hz 1200W; 110 000 otáčok za minútu
Napájací kábel:	2 m, s 360° otočnou špičkou

Bezpečnosť: Pred použitím výrobku si prečítajte tento návod na obsluhu a pri používaní zariadenia postupujte podľa pokynov v ňom uvedených.

Popis zariadenia [pozri stranu 2, f1]:
1. Nasávanie vzduchu. 2. Vypínač. 3. Nastavenie teploty. 4. Nastavenie rýchlosti.
5. Studený vzduch. 6. Sklopná časť doprava. 7. Stlačením zmeníte príslušenstvo.

Popis tipu [pozri stranu 2, f2]:
1. Štetec na sušenie. 2. Kulma pre ľavákov. 3. Kulma pre pravákov. 4. Curling hrebeň. 5. Tryska.
6. Doštičkový hrebeň. 7. Výstup vzduchu.

Ako používať:
1. Najskôr zapojte zariadenie do zásuvky a stlačte vypínač – zariadenie je zapnuté. V hornej časti sú tri tlačidlá, ktoré zodpovedajú: cold shot, nastavenie rýchlosti a nastavenie teploty. Každé tlačidlo má tri úrovne – rýchlosť a teplotu si môžete nastaviť podľa svojich potrieb.
2. Pri použití tohto produktu na úpravu vlasov si rôzne typy vlasov vyžadujú rôzne teploty a časy.

Funkcia:
1. Skladanie - V prípade potreby môžete rukoväť otočiť doprava, čím ju zložíte. Na zadnej strane rukoväte je blokovacie tlačidlo, ktoré zabezpečuje nastavenie. Získate rukoväť, ktorá sa dá zložiť v uhle 90°. Poznámka: Pri otáčaní sa uistite, že uzamykacie tlačidlo na zadnej strane rukoväte smeruje nahor.
2. Funkcia technológie negatívnych iónov - eliminuje krepovatenie vlasov. Zanecháva vlasy hladké, hodvábne a lesklé. Opravuje poškodené vlasy. Znižuje elektrostatický náboj. Utesňuje rozštiepené končeky. Udržuje vlhkosť vo vlasoch.

Varovania:
1. Vždy odpojte sušičku pred čistením alebo keď ju nepoužívate.
2. Nepoužívajte tento spotrebič v blízkosti vane, sprchy, bazéna, umývadla alebo inej nádoby s vodou.
3. Nepoužívajte výrobok pri kúpaní alebo sprchovaní.
4. Sušičku nepoužívajte na iný účel, ako je popísaný v tomto návode.
5. Neumiestňujte zariadenie do dosahu detí a nedovoľte im hrať sa s ním.
6. Toto zariadenie produkuje vysoké teploty. Používajte ho opatrne, aby ste sa vyhli popáleninám.
7. Nedotýkajte sa horúcich povrchov rukami ani odhalenou pokožkou, aby ste sa nepopálili.
8. Nepoužívajte iné príslušenstvo ako príslušenstvo dodávané so zariadením.
9. Aby ste predišli poruchám, nezakrývajte otvory pre prívod a odvod vzduchu.
10. Vždy skontrolujte kábel, či nie je poškodený. Neomotávajte kábel okolo zariadenia, neťahajte ho ani neskrúcajte.
11. Spotrebič okamžite prestaňte používať, ak je poškodený prívodný kábel, ak spozorujete nezvyčajnú činnosť alebo ak spotrebič funguje prerušovane.
12. Tento spotrebič nie je určený na to, aby ho používali osoby (vrátane detí) s telesným, zmyslovým alebo mentálnym postihnutím alebo nedostatkom skúseností a znalostí, pokiaľ ich používanie nie je pod dozorom alebo nie je poučené osobou zodpovednou za ich bezpečnosť.
13. Keď je funkcia záporných iónov zapnutá, môžete počuť jemné syčanie, je to normálne.

Viac informácií o produkte je dostupných na webovej stránke výrobcu na [pozri stranu 2, f3]:

SL

Napajanje:	AC220V; 50Hz 1200W; 110.000 RPM
Napajalni kabel:	2 m, s 360° vrtljivo konico

Varnost: Pred uporabo izdelka preberite ta priročnik z navodili in pri uporabi naprave upoštevajte navodila v njem.

Opis naprave [glejte stran 2, f1]:
1. Dovod zraka. 2. Stikalo za vklop/izklop. 3. Nastavitev temperature. 4. Nastavitev hitrosti.
5. Hladen zrak. 6. Zložljiv del v desno. 7. Pritisnite za zamenjavo dodatne opreme.

Opis nasveta [glejte stran 2, f2]:
1. Krtača za sušenje. 2. Levi kodralnik. 3. Desni kodralnik. 4. Glavnik za kodranje. 5. Šoba. 6. Glavnik za ploščo. 7. Odprtina za zrak.

Kako uporabljati:
1. Najprej priključite napravo v vtičnico in pritisnite gumb za vklop – naprava je vklopljena. Na vrhu so trije gumbi, ki ustrezajo: hladnemu vžigu, nastavitvi hitrosti in nastavitvi temperature. Vsak gumb ima tri nivoje – prilagodite lahko ustrezno hitrost in temperaturo svojim potrebam.
2. Pri uporabi tega izdelka za oblikovanje las različni tipi las zahtevajo različne temperature in čase.

Funkcija:
1. Zlaganje - Ročaj lahko obrnete v desno, da ga po potrebi zložite. Na hrbtni strani ročaja je gumb za zaklepanje, ki zavaruje nastavitev. Dobili boste ročaj, ki se zloži pod kotom 90°. Opomba: Pri obračanju se prepričajte, da je gumb za zaklepanje na zadnji strani ročaja obrnjen navzgor.
2. Funkcija tehnologije negativnih ionov – odpravlja kodranje las. Lase pusti gladke, svilnate in sijoče. Popravi poškodovane lase. Zmanjšuje elektrostatični naboj. Zatesni razcepljene konice. Zadržuje vlago v laseh.

Opozorila:
1. Pred čiščenjem ali ko ni v uporabi, sušilni stroj vedno izključite iz električnega omrežja.
2. Te naprave ne uporabljajte v bližini kopalne kadi, prhe, bazena, umivalnika ali druge posode z vodo.
3. Izdelka ne uporabljajte med kopanjem ali prhanjem.
4. Sušilnika ne uporabljajte za namene, ki niso opisani v tem priročniku.
5. Naprave ne postavljajte v doseg otrok in ne dovolite, da bi se z njo igrali.
6. Ta naprava proizvaja visoke temperature. Uporabljajte ga previdno, da preprečite opekline.
7. Ne dotikajte se vročih površin z rokami ali izpostavljene kože, da preprečite opekline.
8. Ne uporabljajte dodatkov, ki niso priloženi napravi.
9. Da preprečite okvare, ne prekrivajte vstopnih in izstopnih odprtin za zrak.
10. Vedno preverite, ali je kabel poškodovan. Ne ovijte kabla okoli naprave, ne vlecite in ne zvijajte.
11. Aparat takoj prenehajte uporabljati, če je kabel poškodovan, če opazite nenavadno delovanje ali če aparat deluje s prekinitvami.
12. Ta naprava ni namenjena uporabi s strani oseb (vključno z otroki) s fizičnimi, senzoričnimi ali duševnimi motnjami ali s pomanjkanjem izkušenj in znanja, razen če njihovo uporabo nadzoruje ali jim daje navodila oseba, odgovorna za njihovo varnost.
13. Ko je funkcija negativnih ionov vklopljena, se lahko sliši rahlo sikanje, to je normalno.

Več informacij o izdelku je na voljo na spletni strani proizvajalca [glej stran 2, f3]:

Toiteallikas: AC220V; 50Hz 1200W; 110 000 pööret minutis
Toitejuhe: 2 m, 360° pöörleva otsaga

EE

Ohutus: Enne toote kasutamist lugege käesolev kasutusjuhend läbi ja järgige seadme kasutamisel selles sisalduvaid juhiseid.

Seadme kirjeldus [vt lk 2, f1]:
1. Õhu sissevõtt. 2. Sisse/välja lüliti. 3. Temperatuuri seadistamine. 4. Kiiruse seadistus.
5. Külm õhk. 6. Kokkupandav osa paremale. 7. Vajutage tarvikute vahetamiseks.

Vihje kirjeldus [vt lk 2, f2]:
1. Kuivatuspintsel. 2. Vasakukäeline lokirull. 3. Paremakäeline lokirull. 4. Curling kamm. 5. Otsik.
6. Plaadikamm. 7. Õhu väljalaskeava.

Kuidas kasutada:
1. Kõigepealt ühendage seade pistikupessa ja vajutage toitenuppu – seade on sisse lülitatud. Ülaosas on kolm nuppu, mis vastavad: külm shot, kiiruse seadistus ja temperatuuri seadistus. Igal nupul on kolm taset – saate reguleerida oma vajadustele sobivat kiirust ja temperatuuri.
2. Selle juuste kujundamise toote kasutamisel vajavad erinevad juuksetüübid erinevat temperatuuri ja aega.

Funktsioon:
1. Voltimine – vajadusel saate käepidet paremale keerata. Käepideme tagaküljel on lukustusnupp, mis fikseerib seadistuse. Saate käepideme, mis käib kokku 90° nurga all. Märkus. Pööramisel veenduge, et käepideme tagaküljel olev lukustusnupp oleks ülespoole.
2. Negatiivse iooni tehnoloogia funktsioon – kõrvaldab juuste särisemise. Jätab juuksed siledaks, siidiseks ja läikivaks. Parandab kahjustatud juukseid. Vähendab elektrostaatilist laengut. Tihendab lõhenenud otsad. Säilitab juustes niiskust.

Hoiatused:
1. Enne puhastamist või kui seda ei kasutata, eemaldage kuivati alati vooluvõrgust.
2. Ärge kasutage seda seadet vanni, duši, basseini, kraanikausi või muu vett sisaldava anuma läheduses.
3. Ärge kasutage toodet vannis või duši all käies.
4. Ärge kasutage kuivatit muul otstarbel kui selles juhendis kirjeldatud.
5. Ärge asetage seadet laste käeulatusse ega laske neil sellega mängida.
6. See seade tekitab kõrgeid temperatuure. Põletuste vältimiseks kasutage seda ettevaatlikult.
7. Põletuste vältimiseks ärge puudutage kuumi pindu kätega ega katmata nahka.
8. Ärge kasutage muid tarvikuid peale seadmega kaasasolevate.
9. Talitlushäirete vältimiseks ärge katke õhu sisse- ja väljalaskeavasid.
10. Kontrollige alati kaablit kahjustuste suhtes. Ärge keerake juhet ümber seadme, ärge tõmmake ega keerake seda.
11. Lõpetage koheselt seadme kasutamine, kui juhe on kahjustatud, kui märkate ebatavalist toimingut või kui seade töötab katkendlikult.
12. Seda seadet ei tohi kasutada füüsilise, sensoorse või vaimse puudega või kogemuste ja teadmiste puudumisega inimesed (kaasa arvatud lapsed), välja arvatud juhul, kui nende kasutamist jälgib või juhendab isik, kes vastutab nende ohutuse eest.
13. Kui negatiivsete ioonide funktsioon on sisse lülitatud, võib kuulda kerget susisevat heli, see on normaalne.

Lisateavet toote kohta leiate tootja veebisaidilt [vt lk 2, f3]:

LT

Maitinimas:	AC220V; 50Hz 1200W; 110 000 aps./min
Maitinimo laidas:	2 m, su 360° besisukančiu antgaliu

Sauga: Prieš naudodami gaminį, perskaitykite šią naudojimo instrukciją ir naudodamiesi įrenginiu vadovaukitės jame pateiktomis instrukcijomis.

Įrenginio aprašymas [žr. 2 psl., f1]:
1. Oro įsiurbimas. 2. Įjungimo/išjungimo jungiklis. 3. Temperatūros nustatymas. 4. Greičio nustatymas. 5. Šaltas oras. 6. Sulankstoma dalis į dešinę. 7. Paspauskite norėdami pakeisti priedus.

Patarimo aprašymas [žr. 2 p., f2]:
1. Džiovinimo šepetys. 2. Kairiarankis garbanojimo geležis. 3. Dešinysis garbanojimo lygintuvas. 4. Garbanojimo šukos. 5. Purkštukas. 6. Lėkštės šukos. 7. Oro išleidimo anga.

Kaip naudoti:
1. Pirmiausia įkiškite įrenginį į lizdą ir paspauskite maitinimo mygtuką – įrenginys įjungtas. Viršuje yra trys mygtukai, atitinkantys: šaltą šūvį, greičio nustatymą ir temperatūros nustatymą. Kiekvienas mygtukas turi tris lygius – galite reguliuoti tinkamą greitį ir temperatūrą pagal savo poreikius.
2. Naudojant šią plaukų formavimo priemonę, skirtingiems plaukų tipams reikia skirtingos temperatūros ir laiko.

Funkcija:
1. Sulankstymas – rankeną galite pasukti į dešinę, kad prireikus ją sulankstytų. Rankenos gale yra užrakto mygtukas, kuris apsaugo nustatymą. Jūs gausite rankeną, kuri sulankstoma 90° kampu. Pastaba: sukdami įsitikinkite, kad rankenos gale esantis fiksavimo mygtukas yra nukreiptas į viršų.
2. Neigiamų jonų technologijos funkcija – panaikina plaukų slinkimą. Palieka plaukus glotnius, šilkinius ir žvilgančius. Atkuria pažeistus plaukus. Sumažina elektrostatinį krūvį. Sandarina išsišakojusius galus. Išlaiko drėgmę plaukuose.

Įspėjimai:
1. Visada atjunkite džiovintuvą prieš valydami arba kai nenaudojate.
2. Nenaudokite šio prietaiso šalia vonios, dušo, baseino, kriauklės ar kitos talpyklos, kurioje yra vandens.
3. Nenaudokite gaminio maudantis vonioje ar duše.
4. Nenaudokite džiovintuvo kitiems tikslams, nei aprašyti šiame vadove.
5. Nedėkite prietaiso vaikams nepasiekiamoje vietoje ir neleiskite su juo žaisti.
6. Šis prietaisas gamina aukštą temperatūrą. Naudokite jį atsargiai, kad išvengtumėte nudegimų.
7. Nelieskite karštų paviršių rankomis ar atvira oda, kad nenudegtumėte.
8. Nenaudokite kitų priedų, išskyrus tuos, kurie tiekiami kartu su įrenginiu.
9. Kad išvengtumėte gedimų, neuždenkite oro įleidimo ir išleidimo angų.
10. Visada patikrinkite, ar nepažeistas kabelis. Nevyniokite laido aplink prietaisą, jo netraukite ir nesukite.
11. Nedelsdami nustokite naudoti prietaisą, jei pažeistas laidas, pastebėję neįprastą veikimą arba jei prietaisas veikia su pertrūkiais.
12. Šis prietaisas nėra skirtas naudoti asmenims (įskaitant vaikus), turintiems fizinę, jutimo ar psichinę negalią arba neturintiems patirties ir žinių, nebent jų naudojimą prižiūri arba nurodė už jų saugumą atsakingas asmuo.
13. Įjungus neigiamų jonų funkciją, gali pasigirsti lengvas šnypštimas, tai normalu.

Daugiau informacijos apie gaminį rasite gamintojo svetainėje adresu [žr. 2 psl., f3]:

Barošanas avots: AC220V; 50Hz 1200W; 110 000 RPM
Strāvas vads: 2 m, ar 360° rotējošu galu

Drošība: Pirms produkta lietošanas izlasiet šo lietošanas pamācību un, lietojot ierīci, ievērojiet tajā ietvertos norādījumus.

Ierīces apraksts [sk. 2. lpp., f1]:
1. Gaisa ieplūde. 2. Ieslēgšanas/izslēgšanas slēdzis. 3. Temperatūras iestatīšana. 4. Ātruma iestatīšana. 5. Auksts gaiss. 6. Saliekamā daļa pa labi. 7. Nospiediet, lai mainītu piederumus.

Padoma apraksts [sk. 2. lpp., f2]:
1. Žāvēšanas birste. 2. Kreiso roku lokšķēres. 3. Labās puses lokšķēres. 4. Kērlinga ķemme. 5. Sprausla. 6. Plākšņu ķemme. 7. Gaisa izvads.

Kā lietot:
1. Vispirms pievienojiet ierīci kontaktligzdai un nospiediet barošanas pogu – ierīce ir ieslēgta. Augšpusē ir trīs pogas, kas atbilst: aukstajam šāvienam, ātruma iestatīšanai un temperatūras iestatīšanai. Katrai pogai ir trīs līmeņi – varat pielāgot atbilstošu ātrumu un temperatūru savām vajadzībām.
2. Lietojot šo matu veidošanas līdzekli, dažādiem matu tipiem nepieciešama atšķirīga temperatūra un laiks.

Funkcija:
1. Salocīšana – varat pagriezt rokturi pa labi, lai vajadzības gadījumā to salocīt. Roktura aizmugurē ir bloķēšanas poga, kas nostiprina iestatījumu. Jūs iegūsit rokturi, kas salokās 90° leņķī. Piezīme. Pagriežot, pārliecinieties, vai bloķēšanas poga roktura aizmugurē ir vērsta uz augšu.
2. Negatīvo jonu tehnoloģijas funkcija – novērš matu sprogošanos. Atstāj matus gludus, zīdainus un spīdīgus. Atjauno bojātus matus. Samazina elektrostatisko lādiņu. Noblīvē šķeltos galus. Saglabā mitrumu matos.

Brīdinājumi:
1. Vienmēr atvienojiet žāvētāju no elektrotīkla pirms tīrīšanas vai tad, kad tas netiek lietots.
2. Neizmantojiet šo ierīci vannas, dušas, peldbaseina, izlietnes vai citas tvertnes, kurā ir ūdens, tuvumā.
3. Nelietojiet produktu vannas vai dušas laikā.
4. Neizmantojiet žāvētāju citiem mērķiem, kā vien tiem, kas aprakstīti šajā rokasgrāmatā.
5. Nenovietojiet ierīci bērniem nepieejamā vietā un neļaujiet viņiem ar to spēlēties.
6. Šī ierīce rada augstu temperatūru. Izmantojiet to uzmanīgi, lai izvairītos no apdegumiem.
7. Nepieskarieties karstām virsmām ar rokām vai atklātai ādai, lai izvairītos no apdegumiem.
8. Neizmantojiet citus piederumus, izņemot tos, kas iekļauti ierīces komplektācijā.
9. Lai novērstu darbības traucējumus, neaizsedziet gaisa ieplūdes un izplūdes atveres.
10. Vienmēr pārbaudiet, vai kabelim nav bojājumu. Neaptiniet vadu ap ierīci, nevelciet un negrieziet to.
11. Nekavējoties pārtrauciet ierīces lietošanu, ja vads ir bojāts, ja pamanāt kādu neparastu darbību vai ja ierīce darbojas ar pārtraukumiem.
12. Šo ierīci nav paredzēts lietot personām (ieskaitot bērnus) ar fiziskiem, sensoriem vai garīgiem traucējumiem vai pieredzes un zināšanu trūkumu, ja vien par viņu drošību atbildīgā persona neuzrauga vai instruē to lietošanu.
13. Kad ir ieslēgta negatīvo jonu funkcija, var būt dzirdama neliela šņākšana, tas ir normāli.

Plašāka informācija par produktu ir pieejama ražotāja vietnē [sk. 2. lpp., f3]:

Tápegység: AC220V; 50Hz 1200W; 110.000 RPM
Tápkábel: 2 m, 360°-ban forgatható hegyével

Biztonság: A termék használata előtt olvassa el ezt a használati útmutatót, és kövesse az abban található utasításokat a készülék használatakor.

Eszköz leírása [lásd 2. oldal, f1]:
1. Légbeszívás. 2. Be/Ki kapcsoló. 3. A hőmérséklet beállítása. 4. Sebesség beállítása.
5. Hideg levegő. 6. Lehajtható rész jobbra. 7. Nyomja meg a gombot a tartozékok cseréjéhez.

Tipp leírása [lásd 2. oldal, f2]:
1. Szárítókefe. 2. Balkezes hajsütővas. 3. Jobbkezes hajsütővas. 4. Curling fésű. 5. Fúvóka. 6. Lemezfésű.
7. Levegő kimenet.

Hogyan kell használni:
1. Először csatlakoztassa a készüléket a konnektorba, és nyomja meg a bekapcsoló gombot – a készülék be van kapcsolva. A tetején három gomb található: hideglövés, sebesség beállítás és hőmérséklet beállítás. Minden gombnak három fokozata van – az igényeinek megfelelően állíthatja be a megfelelő sebességet és hőmérsékletet.
2. Ennek a hajformázó terméknek a használatakor a különböző hajtípusok eltérő hőmérsékletet és időt igényelnek.

Funkció:
1. Összecsukás - A fogantyút jobbra forgathatja, ha szükséges. A fogantyú hátulján található egy zár gomb, amely rögzíti a beállítást. 90°-os szögben összecsukható fogantyút kapsz. Megjegyzés: Forduláskor ügyeljen arra, hogy a fogantyú hátulján lévő reteszelőgomb felfelé nézzen.
2. Negatív ion technológia funkció - megszünteti a haj göndörödését. A hajat simává, selymessé és fényessé varázsolja. Javítja a sérült hajat. Csökkenti az elektrosztatikus töltést. Lezárja a töredezett végeket. Megtartja a nedvességet a hajban.

Figyelmeztetések:
1. Tisztítás előtt vagy használaton kívül mindig húzza ki a szárítógépet a konnektorból.
2. Ne használja a készüléket fürdőkád, zuhanyzó, úszómedence, mosdókagyló vagy más vizet tartalmazó tartály közelében.
3. Ne használja a terméket fürdés vagy zuhanyozás közben.
4. Ne használja a szárítót a kézikönyvben leírtaktól eltérő célra.
5. Ne helyezze a készüléket gyermekek kezébe, és ne engedje, hogy játsszanak vele.
6. Ez a készülék magas hőmérsékletet termel. Óvatosan használja az égési sérülések elkerülése érdekében.
7. Az égési sérülések elkerülése érdekében ne érintse meg a forró felületeket a kezével vagy a szabad bőrfelülettel.
8. Ne használjon a készülékhez mellékelt tartozékokon kívül más tartozékokat.
9. A meghibásodások elkerülése érdekében ne takarja le a levegő bemeneti és kimeneti nyílásait.
10. Mindig ellenőrizze, hogy a kábel nem sérült-e. Ne tekerje a vezetéket a készülék köré, ne húzza vagy csavarja.
11. Azonnal hagyja abba a készülék használatát, ha a kábel megsérül, ha bármilyen szokatlan működést észlel, vagy ha a készülék szaggatottan működik.
12. Ezt a készüléket nem használhatják fizikai, érzékszervi vagy szellemi fogyatékossággal élő személyek (beleértve a gyermekeket is), vagy akiknek nincs tapasztalatuk és tudásuk, kivéve, ha használatukat a biztonságukért felelős személy felügyeli vagy utasítást ad.
13. Amikor a negatív ion funkció be van kapcsolva, enyhe sziszegő hang hallható, ez normális.

A termékről további információ a gyártó honlapján található: [lásd 2. oldal, f3]:

Alimentare electrică: AC220V; 50Hz 1200W; 110.000 RPM
Cablu de alimentare: 2 m, cu vârf rotativ la 360°

Siguranță: Înainte de a utiliza produsul, citiți acest manual de instrucțiuni și urmați instrucțiunile conținute în acesta atunci când utilizați dispozitivul.

Descrierea dispozitivului [vezi pagina 2, f1]:
1. Admisia de aer. 2. Comutator pornit/oprit. 3. Setarea temperaturii. 4. Setarea vitezei.
5. Aer rece. 6. Piesă pliabilă spre dreapta. 7. Apăsaţi pentru a schimba accesoriile.

Descrierea sfatului [vezi pagina 2, f2]:
1. Perie de uscare. 2. Ondulator pentru stangaci. 3. Ondulator dreptaci. 4. Pieptene de curling.
5. Duza. 6. Pieptene farfurii. 7. Ieșirea aerului.

Cum se utilizează:
1. Mai întâi, conectați dispozitivul la priză și apăsați butonul de pornire – dispozitivul este pornit. Există trei butoane în partea de sus care corespund cu: cold shot, setarea vitezei și setarea temperaturii. Fiecare buton are trei niveluri – puteți regla viteza și temperatura corespunzătoare nevoilor dumneavoastră.
2. Când utilizați acest produs de coafat, diferite tipuri de păr necesită temperaturi și timpi diferite.

Funcţie:
1. Pliere - Puteți întoarce mânerul spre dreapta pentru a-l plia atunci când este necesar. Există un buton de blocare pe spatele mânerului care asigură setarea. Veți obține un mâner care se pliază la un unghi de 90°. Notă: Când întoarceți, asigurați-vă că butonul de blocare din spatele mânerului este orientat în sus.
2. Funcția tehnologiei cu ioni negativi – elimină încrețirea părului. Lasă părul neted, mătăsos și strălucitor. Repara părul deteriorat. Reduce sarcina electrostatică. Sigilează capete despicate. Păstrează umiditatea în păr.

Avertismente:
1. Deconectați întotdeauna uscătorul din priză înainte de curățare sau atunci când nu îl utilizați.
2. Nu utilizați acest aparat lângă o cadă, duș, piscină, chiuvetă sau alt recipient care conține apă.
3. Nu utilizați produsul în timp ce faceți baie sau duș.
4. Nu utilizați uscătorul în alt scop decât cel descris în acest manual.
5. Nu așezați dispozitivul la îndemâna copiilor și nu le lăsați să se joace cu el.
6. Acest dispozitiv produce temperaturi ridicate. Utilizați-l cu atenție pentru a evita arsurile.
7. Nu atingeți suprafețele fierbinți cu mâinile sau pielea expusă pentru a evita arsurile.
8. Nu utilizați alte accesorii decât cele furnizate împreună cu dispozitivul.
9. Pentru a preveni defecțiunile, nu acoperiți orificiile de intrare și de evacuare a aerului.
10. Verificați întotdeauna cablul dacă nu este deteriorat. Nu înfășurați cablul în jurul dispozitivului, nu îl trageți și nu îl răsuciți.
11. Opriți imediat utilizarea aparatului dacă cablul este deteriorat, dacă observați orice operațiune neobișnuită sau dacă aparatul funcționează intermitent.
12. Acest aparat nu este destinat utilizării de către persoane (inclusiv copii) cu dizabilități fizice, senzoriale sau mentale sau cu lipsă de experiență și cunoștințe, cu excepția cazului în care utilizarea lor este supravegheată sau instruită de o persoană responsabilă pentru siguranța lor.
13. Când funcția de ioni negativi este activată, se poate auzi un șuierat ușor, acest lucru este normal.

Mai multe informații despre produs sunt disponibile pe site-ul web al producătorului la
[vezi pagina 2, f3]:

Источник питания: переменный ток 220 В; 50 Гц 1200 Вт; 110 000 об/мин
Шнур питания: 2 м, с вращающимся на 360° наконечником

RU

Безопасность: Перед использованием изделия прочтите данное руководство по эксплуатации и следуйте содержащимся в нем инструкциям при использовании устройства.

Описание устройства [см. стр. 2, ф1]:
1. Воздухозаборник. 2. Переключатель вкл/выкл. 3. Установка температуры. 4. Установка скорости. 5. Холодный воздух. 6. Откидная часть вправо. 7. Нажмите, чтобы сменить аксессуары.

Описание совета [см. стр. 2, f2]:
1. Сушильная щетка. 2. Плойка для левой руки. 3. Плойка для правой руки. 4. Расческа для завивки. 5. Насадка. 6. Пластинчатый гребень. 7. Воздуховыпускное отверстие.

Как использовать:
1. Сначала включите устройство в розетку и нажмите кнопку питания — устройство включится. Сверху расположены три кнопки: холодный обдув, настройка скорости и настройка температуры. Каждая кнопка имеет три уровня — вы можете настроить нужную скорость и температуру в соответствии со своими потребностями.
2. При использовании этого средства для укладки волос разным типам волос требуются разные температуры и время.

Функция:
1. Складывание. При необходимости вы можете повернуть ручку вправо, чтобы сложить ее. На задней стороне ручки имеется кнопка блокировки, которая фиксирует настройку. Вы получите ручку, складывающуюся под углом 90°. Примечание: при повороте убедитесь, что кнопка блокировки на задней стороне ручки направлена вверх.
2. Функция технологии отрицательных ионов - устраняет пушистость волос. Делает волосы гладкими, шелковистыми и блестящими. Восстанавливает поврежденные волосы. Уменьшает электростатический заряд. Запечатывает секущиеся кончики. Сохраняет влагу в волосах.

Предупреждения:
1. Всегда отключайте сушилку от сети перед чисткой или когда она не используется.
2. Не используйте данный прибор рядом с ванной, душем, бассейном, раковиной или другими емкостями с водой.
3. Не используйте изделие во время принятия ванны или душа.
4. Не используйте сушилку в иных целях, кроме описанных в данном руководстве.
5. Не оставляйте устройство в пределах досягаемости детей и не позволяйте им играть с ним.
6. Это устройство создает высокие температуры. Используйте его осторожно, чтобы избежать ожогов.
7. Не прикасайтесь к горячим поверхностям руками или открытыми участками кожи, чтобы избежать ожогов.
8. Не используйте аксессуары, не входящие в комплект поставки устройства.
9. Во избежание неисправностей не закрывайте отверстия для впуска и выпуска воздуха.
10. Всегда проверяйте кабель на предмет повреждений. Не обматывайте шнур вокруг устройства, не тяните и не скручивайте его.
11. Немедленно прекратите использование прибора, если шнур поврежден, если вы заметили какие-либо необычные действия или если прибор работает с перебоями.
12. Данное устройство не предназначено для использования лицами (включая детей) с физическими, сенсорными или умственными недостатками или с недостатком опыта и знаний, если их использование не контролируется или не проинструктировано лицом, ответственным за их безопасность.
13. При включении функции отрицательных ионов может быть слышен легкий шипящий звук, это нормально.

Более подробную информацию о продукте можно найти на сайте производителя по адресу [см. стр. 2, f3]:

Strømforsyning: AC220V; 50Hz 1200W; 110 000 RPM
Strømledning: 2 m, med 360° roterende spiss

NB

Sikkerhet: Før du bruker produktet, les denne bruksanvisningen og følg instruksjonene i den når du bruker enheten.

Enhetsbeskrivelse [se side 2, f1]:
1. Luftinntak. 2. På/av-bryter. 3. Stille inn temperaturen. 4. Hastighetsinnstilling. 5. Kald luft. 6. Foldedel til høyre. 7. Trykk for å endre tilbehør.

Tipsbeskrivelse [se side 2, f2]:
1. Tørkebørste. 2. Venstrehendt krølltang. 3. Høyrehendt krølltang. 4. Krøllingskam. 5. Dyse.
6. Platekam. 7. Luftuttak.

Slik bruker du:
1. Koble først enheten til stikkontakten og trykk på strømknappen – enheten er slått på. Det er tre knapper på toppen som tilsvarer: kald shot, hastighetsinnstilling og temperaturinnstilling. Hver knapp har tre nivåer – du kan justere riktig hastighet og temperatur til dine behov.
2. Når du bruker dette hårstylingproduktet, krever forskjellige hårtyper forskjellige temperaturer og tider.

Funksjon:
1. Folding - Du kan vri håndtaket til høyre for å brette det ved behov. Det er en låseknapp på baksiden av håndtaket som sikrer innstillingen. Du får et håndtak som brettes i 90° vinkel. Merk: Når du snur, sørg for at låseknappen på baksiden av håndtaket vender opp.
2. Negativ ionteknologifunksjon - eliminerer krus i håret. Etterlater håret glatt, silkeaktig og skinnende. Reparerer skadet hår. Reduserer elektrostatisk ladning. Forsegler flisete ender. Holder på fuktigheten i håret.

Advarsler:
1. Trekk alltid ut støpselet til tørketrommelen før rengjøring eller når den ikke er i bruk.
2. Ikke bruk dette apparatet i nærheten av badekar, dusj, svømmebasseng, vask eller annen beholder som inneholder vann.
3. Ikke bruk produktet mens du bader eller dusjer.
4. Ikke bruk tørketrommelen til andre formål enn det som er beskrevet i denne håndboken.
5. Ikke plasser enheten innenfor rekkevidde for barn eller la dem leke med den.
6. Denne enheten produserer høye temperaturer. Bruk den forsiktig for å unngå brannskader.
7. Ikke berør varme overflater med hendene eller utsatt hud for å unngå brannskader.
8. Ikke bruk annet tilbehør enn det som følger med enheten.
9. For å unngå funksjonsfeil må du ikke dekke til luftinntaks- og utløpsåpningene.
10. Kontroller alltid kabelen for skader. Ikke vikle ledningen rundt enheten, ikke trekk eller vri den.
11. Slutt å bruke apparatet umiddelbart hvis ledningen er skadet, hvis du merker uvanlige funksjoner eller hvis apparatet går i perioder.
12. Dette apparatet er ikke beregnet for bruk av personer (inkludert barn) med fysiske, sensoriske eller mentale funksjonshemminger eller mangel på erfaring og kunnskap, med mindre bruken er overvåket eller instruert av en person som er ansvarlig for deres sikkerhet.
13. Når den negative ion-funksjonen er slått på, kan det høres en lett susende lyd, dette er normalt.

Mer informasjon om produktet er tilgjengelig på produsentens nettsted på [se side 2, f3]:

Virtalähde: AC220V; 50Hz 1200W; 110 000 RPM
Virtajohto: 2 m, 360° kääntyvä kärki

FI

Turvallisuus: Lue tämä käyttöohje ennen tuotteen käyttöä ja noudata sen sisältämiä ohjeita laitetta käyttäessäsi.

Laitteen kuvaus [katso sivu 2, f1]:
1. Ilmanotto. 2. Päälle/pois-kytkin. 3. Lämpötilan asetus. 4. Nopeuden säätö. 5. Kylmä ilma. 6. Taittuva osa oikealle. 7. Vaihda lisävarusteita painamalla .

Vihjeen kuvaus [katso sivu 2, f2]:
1. Kuivausharja. 2. Vasenkätinen kiharrin. 3. Oikeakätinen kiharrin. 4. Curling kampa. 5. Suutin. 6. Levykampa. 7. Ilmanpoistoaukko.

Käyttöohjeet:
1. Kytke ensin laite pistorasiaan ja paina virtapainiketta – laite on päällä. Yläosassa on kolme painiketta, jotka vastaavat: kylmälaukaus, nopeuden asetus ja lämpötilan asetus. Jokaisella painikkeella on kolme tasoa – voit säätää sopivaa nopeutta ja lämpötilaa tarpeidesi mukaan.
2. Tätä hiusmuotoilutuotetta käytettäessä eri hiustyypit vaativat eri lämpötiloja ja aikoja.

Tehtävä:
1. Taitto - Voit kääntää kahvaa oikealle kääntääksesi sen tarvittaessa. Kahvan takana on lukituspainike, joka varmistaa asetuksen. Saat kahvan, joka taittuu 90° kulmaan. Huomautus: Kun käännät, varmista, että kahvan takana oleva lukituspainike on ylöspäin.
2. Negatiivisen ionin teknologiatoiminto – poistaa hiusten pörröisyyden. Jättää hiukset sileiksi, silkkisiksi ja kiiltäviksi. Korjaa vaurioituneita hiuksia. Vähentää sähköstaattista varausta. Tiivistää halkeamat päät. Säilyttää kosteuden hiuksissa.

Varoitukset:
1. Irrota kuivausrumpu aina verkkovirrasta ennen puhdistamista tai kun se ei ole käytössä.
2. Älä käytä tätä laitetta kylpyammeen, suihkun, uima-altaan, pesualtaan tai muun vettä sisältävän astian lähellä.
3. Älä käytä tuotetta kylvyn tai suihkun aikana.
4. Älä käytä kuivausrumpua muuhun kuin tässä käyttöoppaassa kuvattuun tarkoitukseen.
5. Älä aseta laitetta lasten ulottuville tai anna heidän leikkiä sillä.
6. Tämä laite tuottaa korkeita lämpötiloja. Käytä sitä varovasti palovammojen välttämiseksi.
7. Älä kosketa kuumia pintoja käsilläsi tai paljaalla iholla palovammojen välttämiseksi.
8. Älä käytä muita kuin laitteen mukana toimitettuja lisävarusteita.
9. Älä peitä ilmanotto- ja poistoaukkoja toimintahäiriöiden välttämiseksi.
10. Tarkista aina kaapeli vaurioiden varalta. Älä kiedo johtoa laitteen ympärille, älä vedä tai väännä sitä.
11. Lopeta laitteen käyttö välittömästi, jos johto on vaurioitunut, jos huomaat epätavallisen toiminnan tai jos laite toimii katkonaisesti.
12. Tätä laitetta ei ole tarkoitettu henkilöiden (mukaan lukien lapset) käytettäväksi, joilla on fyysisiä, sensorisia tai henkisiä vammoja tai joilla ei ole kokemusta ja tietoa, ellei heidän turvallisuudestaan vastaava henkilö valvo tai opasta heidän käyttöä.
13. Kun negatiivisten ionien toiminto on käytössä, voi kuulua lievää sihisevää ääntä, tämä on normaalia.

Lisätietoja tuotteesta on saatavilla valmistajan verkkosivuilla osoitteessa [katso sivu 2, f3]:

Τροφοδοτικό: AC220V; 50Hz 1200W; 110.000 σ.α.λ
Καλώδιο τροφοδοσίας: 2 m, με περιστρεφόμενη άκρη 360°

EL

Ασφάλεια: Πριν χρησιμοποιήσετε το προϊόν, διαβάστε αυτό το εγχειρίδιο οδηγιών και ακολουθήστε τις οδηγίες που περιέχονται σε αυτό όταν χρησιμοποιείτε τη συσκευή.

Περιγραφή συσκευής [δείτε σελίδα 2, f1]:
1. Εισαγωγή αέρα. 2. Διακόπτης On/Off. 3. Ρύθμιση της θερμοκρασίας. 4. Ρύθμιση ταχύτητας.
5. Κρύος αέρας. 6. Αναδιπλούμενο μέρος προς τα δεξιά. 7. Πατήστε για να αλλάξετε αξεσουάρ.

Περιγραφή συμβουλής [δείτε σελίδα 2, f2]:
1. Βούρτσα στεγνώματος. 2. Αριστερό σίδερο για μπούκλες. 3. Δεξιό σίδερο για μπούκλες. 4. Χτένι για μπούκλες. 5. Ακροφύσιο. 6. Χτενάκι πιάτων. 7. Έξοδος αέρα.

Τρόπος χρήσης:
1. Πρώτα, συνδέστε τη συσκευή στην πρίζα και πατήστε το κουμπί λειτουργίας - η συσκευή είναι ενεργοποιημένη. Υπάρχουν τρία κουμπιά στο επάνω μέρος που αντιστοιχούν σε: ψυχρή λήψη, ρύθμιση ταχύτητας και ρύθμιση θερμοκρασίας. Κάθε κουμπί έχει τρία επίπεδα – μπορείτε να προσαρμόσετε την κατάλληλη ταχύτητα και θερμοκρασία στις ανάγκες σας.
2. Όταν χρησιμοποιείτε αυτό το προϊόν styling μαλλιών, διαφορετικοί τύποι μαλλιών απαιτούν διαφορετικές θερμοκρασίες και χρόνους.

Λειτουργία:
1. Αναδίπλωση - Μπορείτε να γυρίσετε τη λαβή προς τα δεξιά για να την διπλώσετε όταν χρειάζεται. Υπάρχει ένα κουμπί κλειδώματος στο πίσω μέρος της λαβής που ασφαλίζει τη ρύθμιση. Θα πάρετε μια λαβή που διπλώνει σε γωνία 90°. Σημείωση: Κατά την περιστροφή, βεβαιωθείτε ότι το κουμπί ασφάλισης στο πίσω μέρος της λαβής είναι στραμμένο προς τα επάνω.
2. Λειτουργία τεχνολογίας αρνητικών ιόντων - εξαλείφει το φριζάρισμα των μαλλιών. Αφήνει τα μαλλιά λεία, μεταξένια και λαμπερά. Επανορθώνει τα κατεστραμμένα μαλλιά. Μειώνει το ηλεκτροστατικό φορτίο. Σφραγίδες διχασμένες άκρες. Διατηρεί την υγρασία στα μαλλιά.

Προειδοποιήσεις:
1. Πάντα να αποσυνδέετε το στεγνωτήριο από την πρίζα πριν το καθαρίσετε ή όταν δεν το χρησιμοποιείτε.
2. Μη χρησιμοποιείτε αυτή τη συσκευή κοντά σε μπανιέρα, ντους, πισίνα, νεροχύτη ή άλλο δοχείο που περιέχει νερό.
3. Μη χρησιμοποιείτε το προϊόν ενώ κάνετε μπάνιο ή ντους.
4. Μη χρησιμοποιείτε το στεγνωτήριο για οποιονδήποτε άλλο σκοπό εκτός από αυτόν που περιγράφεται σε αυτό το εγχειρίδιο.
5. Μην τοποθετείτε τη συσκευή σε κοντινή απόσταση από παιδιά και μην τα αφήνετε να παίζουν μαζί της.
6. Αυτή η συσκευή παράγει υψηλές θερμοκρασίες. Χρησιμοποιήστε το προσεκτικά για να αποφύγετε εγκαύματα.
7. Μην αγγίζετε καυτές επιφάνειες με τα χέρια σας ή το εκτεθειμένο δέρμα για να αποφύγετε εγκαύματα.
8. Μη χρησιμοποιείτε αξεσουάρ άλλα από αυτά που παρέχονται με τη συσκευή.
9. Για να αποφύγετε δυσλειτουργίες, μην καλύπτετε τα ανοίγματα εισόδου και εξόδου αέρα.
10. Ελέγχετε πάντα το καλώδιο για ζημιά. Μην τυλίγετε το καλώδιο γύρω από τη συσκευή, μην το τραβάτε ή στρίβετε.
11. Σταματήστε να χρησιμοποιείτε τη συσκευή αμέσως εάν το καλώδιο είναι κατεστραμμένο, εάν παρατηρήσετε οποιαδήποτε ασυνήθιστη λειτουργία ή εάν η συσκευή λειτουργεί κατά διαστήματα.
12. Αυτή η συσκευή δεν προορίζεται για χρήση από άτομα (συμπεριλαμβανομένων παιδιών) με σωματικές, αισθητηριακές ή διανοητικές αναπηρίες ή έλλειψη εμπειρίας και γνώσης, εκτός εάν η χρήση τους επιβλέπεται ή καθοδηγείται από άτομο υπεύθυνο για την ασφάλειά τους.
13. Όταν η λειτουργία αρνητικών ιόντων είναι ενεργοποιημένη, μπορεί να ακουστεί ένας ελαφρύς ήχος, αυτό είναι φυσιολογικό.

Περισσότερες πληροφορίες σχετικά με το προϊόν διατίθενται στον ιστότοπο του κατασκευαστή στη διεύθυνση [δείτε σελίδα 2, f3]:

HR

Napajanje: AC220V; 50Hz 1200W; 110 000 okretaja u minuti
Kabel za napajanje: 2 m, s 360° rotirajućim vrhom

Sigurnost: Prije uporabe proizvoda pročitajte ovaj priručnik s uputama i slijedite upute koje se u njemu nalaze prilikom korištenja uređaja.

Opis uređaja [vidi stranicu 2, f1]:
1. Usis zraka. 2. Prekidač za uključivanje/isključivanje. 3. Podešavanje temperature. 4. Podešavanje brzine. 5. Hladan zrak. 6. Preklopni dio udesno. 7. Pritisnite za promjenu pribora.

Opis savjeta [pogledajte stranicu 2, f2]:
1. Četka za sušenje. 2. Lijevo uvijače. 3. Uvijač za kosu s desnom rukom. 4. Češalj za kovrče.
5. Mlaznica. 6. Pločasti češalj. 7. Otvor za zrak.

Kako koristiti:
1. Prvo uključite uređaj u utičnicu i pritisnite tipku za napajanje – uređaj je uključen. Postoje tri gumba na vrhu koji odgovaraju: hladnom mlazu, postavci brzine i postavci temperature. Svaki gumb ima tri razine - možete prilagoditi odgovarajuću brzinu i temperaturu svojim potrebama.
2. Kada koristite ovaj proizvod za oblikovanje kose, različiti tipovi kose zahtijevaju različite temperature i vrijeme.

Funkcija:
1. Sklapanje - možete okrenuti ručku udesno da biste ga sklopili kada je potrebno. Na stražnjoj strani ručke nalazi se gumb za zaključavanje koji osigurava postavku. Dobit ćete ručku koja se sklapa pod kutom od 90°. Napomena: Prilikom okretanja provjerite je li gumb za zaključavanje na stražnjoj strani ručke okrenut prema gore.
2. Funkcija tehnologije negativnih iona - eliminira kovrčanje kose. Ostavlja kosu glatkom, svilenkastom i sjajnom. Popravlja oštećenu kosu. Smanjuje elektrostatički naboj. Brtvi ispucale vrhove. Zadržava vlagu u kosi.

Upozorenja:
1. Uvijek isključite sušilicu iz struje prije čišćenja ili kada nije u upotrebi.
2. Nemojte koristiti ovaj uređaj u blizini kade, tuša, bazena, umivaonika ili druge posude s vodom.
3. Nemojte koristiti proizvod tijekom kupanja ili tuširanja.
4. Nemojte koristiti sušilicu u bilo koju drugu svrhu osim one opisane u ovom priručniku.
5. Ne stavljajte uređaj na dohvat djece i ne dopustite im da se igraju s njim.
6. Ovaj uređaj proizvodi visoke temperature. Koristite ga pažljivo kako biste izbjegli opekline.
7. Nemojte dodirivati vruće površine rukama ili izloženu kožu kako biste izbjegli opekline.
8. Nemojte koristiti dodatke osim onih koji su isporučeni s uređajem.
9. Kako biste spriječili kvarove, nemojte prekrivati otvore za dovod i odvod zraka.
10. Uvijek provjerite je li kabel oštećen. Nemojte omotavati kabel oko uređaja, nemojte ga povlačiti niti uvrtati.
11. Odmah prestanite koristiti uređaj ako je kabel oštećen, ako primijetite neuobičajen rad ili ako uređaj radi s prekidima.
12. Ovaj uređaj nije namijenjen za korištenje od strane osoba (uključujući djecu) s tjelesnim, osjetilnim ili mentalnim nedostatkom ili nedostatkom iskustva i znanja, osim ako njihovu uporabu ne nadzire ili joj daje upute osoba odgovorna za njihovu sigurnost.
13. Kada je funkcija negativnih iona uključena, može se čuti lagano šištanje, to je normalno.

Više informacija o proizvodu dostupno je na web stranici proizvođača na [vidi stranicu 2, f3]:

Strömförsörjning: AC220V; 50Hz 1200W; 110 000 RPM
Nätsladd: 2 m, med 360° roterande spets

SV

Säkerhet: Innan du använder produkten, läs denna bruksanvisning och följ instruktionerna i den när du använder enheten.

Enhetsbeskrivning [se sida 2, f1]:
1. Luftintag. 2. På/av-brytare. 3. Ställa in temperaturen. 4. Hastighetsinställning. 5. Kall luft. 6. Vikdel åt höger. 7. Tryck på för att byta tillbehör.

Tipsbeskrivning [se sidan 2, f2]:
1. Torkborste. 2. Vänsterhänt locktång. 3. Högerhänt locktång. 4. Curling kam. 5. Munstycke. 6. Plåtkam. 7. Luftutlopp.

Hur man använder:
1. Anslut först enheten till eluttaget och tryck på strömbrytaren – enheten är påslagen. Det finns tre knappar på toppen som motsvarar: cold shot, hastighetsinställning och temperaturinställning. Varje knapp har tre nivåer – du kan justera lämplig hastighet och temperatur efter dina behov.
2. När du använder denna hårstylingprodukt kräver olika hårtyper olika temperaturer och tider.

Fungera:
1. Vikning - Du kan vrida handtaget åt höger för att vika det vid behov. Det finns en låsknapp på baksidan av handtaget som säkrar inställningen. Du får ett handtag som fälls ihop i 90° vinkel. Obs: När du vrider, se till att låsknappen på baksidan av handtaget är vänd uppåt.
2. Negativ jonteknologifunktion - eliminerar hårfriss. Lämnar håret slätt, silkeslent och glänsande. Reparerar skadat hår. Minskar elektrostatisk laddning. Tätar kluvna ändar. Behåller fukten i håret.

Varningar:
1. Koppla alltid ur din torktumlare före rengöring eller när den inte används.
2. Använd inte denna apparat nära ett badkar, dusch, pool, handfat eller annan behållare som innehåller vatten.
3. Använd inte produkten när du badar eller duschar.
4. Använd inte torktumlaren för något annat ändamål än det som beskrivs i denna bruksanvisning.
5. Placera inte enheten inom räckhåll för barn och låt dem inte leka med den.
6. Denna enhet producerar höga temperaturer. Använd den försiktigt för att undvika brännskador.
7. Rör inte vid heta ytor med händerna eller exponerad hud för att undvika brännskador.
8. Använd inte andra tillbehör än de som medföljer enheten.
9. För att förhindra funktionsfel, täck inte luftinlopps- och utloppsöppningarna.
10. Kontrollera alltid kabeln för skada. Linda inte sladden runt enheten, dra inte i eller vrid den.
11. Sluta använda apparaten omedelbart om sladden är skadad, om du upptäcker någon ovanlig funktion eller om apparaten fungerar periodvis.
12. Denna apparat är inte avsedd att användas av personer (inklusive barn) med fysiska, sensoriska eller mentala funktionshinder eller bristande erfarenhet och kunskap, såvida inte deras användning övervakas eller instrueras av en person som ansvarar för deras säkerhet.
13. När den negativa jonfunktionen är påslagen kan ett lätt väsande ljud höras, detta är normalt.

Mer information om produkten finns på tillverkarens webbplats på [se sidan 2, f3]:

Strømforsyning: AC220V; 50Hz 1200W; 110.000 RPM
Strømledning: 2 m, med 360° roterende spids

Sikkerhed: Før du bruger produktet, skal du læse denne brugsanvisning og følge instruktionerne deri, når du bruger enheden.

Enhedsbeskrivelse [se side 2, f1]:
1. Luftindtag. 2. Tænd/sluk-knap. 3. Indstilling af temperaturen. 4. Hastighedsindstilling. 5. Kold luft. 6. Foldedel til højre. 7. Tryk på for at ændre tilbehør.

Tipbeskrivelse [se side 2, f2]:
1. Tørrebørste. 2. Venstrehåndet krøllejern. 3. Højrehåndet krøllejern. 4. Krøllingskam. 5. Dyse. 6. Pladekam. 7. Luftudtag.

Sådan bruger du:
1. Sæt først enheden i stikkontakten og tryk på tænd/sluk-knappen – enheden er tændt. Der er tre knapper på toppen svarende til: kold shot, hastighedsindstilling og temperaturindstilling. Hver knap har tre niveauer - du kan justere den passende hastighed og temperatur til dine behov.
2. Når du bruger dette hårstylingprodukt, kræver forskellige hårtyper forskellige temperaturer og tider.

Fungere:
1. Foldning - Du kan dreje håndtaget til højre for at folde det sammen, når det er nødvendigt. Der er en låseknap på bagsiden af håndtaget, der sikrer indstillingen. Du får et håndtag, der foldes i en vinkel på 90°. Bemærk: Når du drejer, skal du sørge for, at låseknappen på bagsiden af håndtaget vender opad.
2. Negativ ion teknologi funktion - eliminerer hår krus. Efterlader håret glat, silkeblødt og skinnende. Reparerer beskadiget hår. Reducerer elektrostatisk ladning. Forsegler spaltede ender. Bevarer fugten i håret.

Advarsler:
1. Tag altid stikket ud af din tørretumbler før rengøring, eller når den ikke er i brug.
2. Brug ikke dette apparat i nærheden af et badekar, bruser, swimmingpool, håndvask eller anden beholder med vand.
3. Brug ikke produktet under badning eller brusebad.
4. Brug ikke tørretumbleren til andre formål end det, der er beskrevet i denne vejledning.
5. Anbring ikke enheden inden for rækkevidde af børn, og lad dem ikke lege med den.
6. Denne enhed producerer høje temperaturer. Brug den forsigtigt for at undgå forbrændinger.
7. Rør ikke ved varme overflader med hænderne eller blotlagt hud for at undgå forbrændinger.
8. Brug ikke andet tilbehør end det, der følger med enheden.
9. For at forhindre funktionsfejl må du ikke tildække luftindtags- og udgangsåbningerne.
10. Kontroller altid kablet for skader. Vikl ikke ledningen rundt om enheden, træk eller drej den ikke.
11. Stop med at bruge apparatet med det samme, hvis ledningen er beskadiget, hvis du bemærker en usædvanlig funktion, eller hvis apparatet kører med mellemrum.
12. Dette apparat er ikke beregnet til brug af personer (inklusive børn) med fysiske, sensoriske eller mentale handicap eller mangel på erfaring og viden, medmindre deres brug er overvåget eller instrueret af en person, der er ansvarlig for deres sikkerhed.
13. Når den negative ion-funktion er slået til, kan der høres en let hvæsende lyd, dette er normalt.

Mere information om produktet er tilgængelig på producentens hjemmeside på [se side 2, f3]:

Voeding: AC220V; 50Hz 1200W; 110.000 tpm
Stroomkabel: 2 m, met 360° draaibare punt

NL

Veiligheid: Lees voor gebruik van het product deze gebruiksaanwijzing en volg de daarin vermelde instructies bij het gebruik van het apparaat.

Apparaatbeschrijving [zie pagina 2, f1]:
1. Luchtinlaat. 2. Aan/uit-schakelaar. 3. De temperatuur instellen. 4. Snelheidsinstelling. 5. Koude lucht. 6. Vouwgedeelte naar rechts. 7. Druk om accessoires te verwisselen.

Tipbeschrijving [zie pagina 2, f2]:
1. Droogborstel. 2. Linkshandige krultang. 3. Rechtshandige krultang. 4. Krulkam. 5. Mondstuk. 6. Plaatkam. 7. Luchtuitlaat.

Gebruiksaanwijzing:
1. Steek eerst het apparaat in het stopcontact en druk op de aan/uit-knop. Het apparaat wordt ingeschakeld. Bovenop zitten drie knoppen: koude stand, snelheidsinstelling en temperatuurinstelling. Elke knop heeft drie niveaus: u kunt de snelheid en temperatuur aanpassen aan uw behoeften.
2. Bij het gebruik van dit haarstylingproduct hebben verschillende haartypes verschillende temperaturen en tijden nodig.

Functie:
1. Opvouwen - Indien nodig kunt u de hendel naar rechts draaien om de kinderwagen op te vouwen. Aan de achterkant van het handvat zit een vergrendelknop waarmee de instelling wordt vastgezet. U ontvangt een handvat dat in een hoek van 90° kan worden gevouwen. Let op: Zorg er bij het draaien voor dat de vergrendelingsknop aan de achterkant van de handgreep naar boven wijst.
2. Negatieve ionentechnologie: elimineert pluizig haar. Maakt het haar glad, zijdezacht en glanzend. Herstelt beschadigd haar. Vermindert elektrostatische lading. Sluit gespleten haarpunten af. Houdt vocht vast in het haar.

Waarschuwingen:
1. Haal altijd de stekker van uw droger uit het stopcontact voordat u hem schoonmaakt of wanneer u hem niet gebruikt.
2. Gebruik dit apparaat niet in de buurt van een badkuip, douche, zwembad, gootsteen of andere bak met water.
3. Gebruik het product niet tijdens het baden of douchen.
4. Gebruik de droger niet voor andere doeleinden dan beschreven in deze handleiding.
5. Plaats het apparaat buiten bereik van kinderen en laat hen er niet mee spelen.
6. Dit apparaat produceert hoge temperaturen. Gebruik het voorzichtig om brandwonden te voorkomen.
7. Raak geen hete oppervlakken aan met uw handen of blote huid om brandwonden te voorkomen.
8. Gebruik geen andere accessoires dan die welke bij het apparaat zijn geleverd.
9. Om storingen te voorkomen, mogen de luchtinlaat- en uitlaatopeningen niet worden afgedekt.
10. Controleer de kabel altijd op beschadigingen. Wikkel het snoer niet om het apparaat, en trek of draai het niet.
11. Stop onmiddellijk met het gebruik van het apparaat als het snoer beschadigd is, als u een ongewone werking opmerkt of als het apparaat met tussenpozen werkt.
12. Dit apparaat is niet bedoeld voor gebruik door personen (inclusief kinderen) met een lichamelijke, zintuiglijke of geestelijke beperking of met een gebrek aan ervaring en kennis, tenzij het gebruik ervan onder toezicht staat of onder instructies van een persoon die verantwoordelijk is voor hun veiligheid.
13. Wanneer de negatieve ionenfunctie is ingeschakeld, kan er een zacht sissend geluid hoorbaar zijn. Dit is normaal.

Meer informatie over het product is beschikbaar op de website van de fabrikant [zie pagina 2, f3]:

Güç kaynağı: AC220V; 50Hz 1200W; 110.000 RPM
Güç kablosu: 2 m, 360° dönebilen uçlu

TR

Güvenlik: Ürünü kullanmadan önce bu kullanım kılavuzunu okuyunuz ve cihazı kullanırken burada yer alan talimatlara uyunuz.

Cihaz açıklaması [bkz. sayfa 2, f1]:
1. Hava girişi. 2. Açma/Kapama düğmesi. 3. Sıcaklığın ayarlanması. 4. Hız ayarı.
5. Soğuk hava. 6. Parçayı sağa doğru katlayın. 7. Aksesuarları değiştirmek için tuşuna basın.

İpucu açıklaması [sayfa 2, f2'ye bakın]:
1. Kurutma fırçası. 2. Sol el için maşa. 3. Sağ el için maşa. 4. Bukle tarağı. 5. Nozul.
6. Plaka tarağı. 7. Hava çıkışı.

Nasıl kullanılır:
1. Öncelikle cihazınızı prize takın ve güç tuşuna basın – cihaz açılacaktır. Üst tarafta soğuk üfleme, hız ayarı ve sıcaklık ayarı olmak üzere 3 adet buton bulunuyor. Her düğmenin üç seviyesi vardır; ihtiyaçlarınıza uygun hızı ve sıcaklığı ayarlayabilirsiniz.
2. Bu saç şekillendirici ürünü kullanırken, farklı saç tipleri farklı sıcaklıklara ve sürelere ihtiyaç duyar.

İşlev:
1. Katlama - Gerektiğinde katlamak için kulpu sağa doğru çevirebilirsiniz. Sapın arkasında ayarı sabitlemek için bir kilit düğmesi bulunmaktadır. 90° açıyla katlanabilen bir sapa sahip olacaksınız. Not: Dönerken kulpun arka tarafındaki kilitleme düğmesinin yukarı baktığından emin olun.
2. Negatif iyon teknolojisi fonksiyonu - Saçtaki elektriklenmeyi ortadan kaldırır. Saçları pürüzsüz, ipeksi ve parlak bırakır. Yıpranmış saçları onarır. Elektrostatik yükü azaltır. Mühürler uçlarını kırar. Saçtaki nemi korur.

Uyarılar:
1. Kurutma makinenizi temizlemeden önce veya kullanmadığınızda mutlaka fişini çekin.
2. Bu cihazı küvet, duş, yüzme havuzu, lavabo veya su içeren başka bir kabın yakınında kullanmayın.
3. Ürünü banyo veya duş sırasında kullanmayınız.
4. Kurutma makinesini bu kılavuzda açıklanan amaç dışında kullanmayınız.
5. Cihazı çocukların erişebileceği yerlere koymayın ve çocukların cihazla oynamasına izin vermeyin.
6. Bu cihaz yüksek sıcaklık üretiyor. Yanıklara sebep olmamak için dikkatli kullanınız.
7. Yanıklara yol açmamak için ellerinizi veya cildinizin açıkta kalan kısmını sıcak yüzeylere temas ettirmeyin.
8. Cihazla birlikte verilen aksesuarların dışında başka bir aksesuar kullanmayın.
9. Arızaları önlemek için hava giriş ve çıkış deliklerini kapatmayın.
10. Kabloda hasar olup olmadığını mutlaka kontrol edin. Kabloyu cihazın etrafına dolamayınız, çekmeyiniz veya bükmeyiniz.
11. Cihazın kablosu hasarlıysa, olağan dışı bir çalışma fark ederseniz veya cihaz aralıklı çalışıyorsa cihazı kullanmayı derhal bırakın.
12. Bu cihaz, fiziksel, duyusal veya zihinsel engelli veya deneyim ve bilgi eksikliği olan kişiler (çocuklar dahil) tarafından, güvenliklerinden sorumlu bir kişi tarafından denetlenmediği veya talimat verilmediği sürece kullanılmak üzere tasarlanmamıştır.
13. Negatif iyon fonksiyonu açıldığında hafif bir tıslama sesi duyulabilir, bu normaldir.

Ürün hakkında daha fazla bilgi üreticinin web sitesinde [sayfa 2, f3'e bakınız] mevcuttur:

Захранване: AC220V; 50Hz 1200W; 110 000 RPM
Захранващ кабел: 2 м, с въртящ се на 360° връх

BG

Безопасност: Преди да използвате продукта, прочетете това ръководство с инструкции и следвайте инструкциите, съдържащи се в него, когато използвате устройството.

Описание на устройството [вижте страница 2, f1]:
1. Всмукване на въздух. 2. Ключ за включване/изключване. 3. Настройка на температурата. 4. Настройка на скоростта. 5. Студен въздух. 6. Сгъваема част надясно. 7. Натиснете, за да смените аксесоарите.

Описание на съвета [вижте страница 2, f2]:
1. Четка за сушене. 2. Маша с лява ръка. 3. Маша с дясна ръка. 4. Гребен за къдрене. 5. Накрайник. 6. Гребен за чиния. 7. Изход за въздух.

Как да използвате:
1. Първо включете устройството в контакта и натиснете бутона за захранване – устройството е включено. Има три бутона в горната част, съответстващи на: студен удар, настройка на скоростта и настройка на температурата. Всеки бутон има три нива – можете да регулирате подходящата скорост и температура според вашите нужди.
2. Когато използвате този продукт за оформяне на косата, различните типове коса изискват различни температури и време.

функция:
1. Сгъване - Можете да завъртите дръжката надясно, за да го сгънете, когато е необходимо. На гърба на дръжката има бутон за заключване, който осигурява настройката. Ще получите дръжка, която се сгъва под ъгъл от 90°. Забележка: Когато завъртате, уверете се, че заключващият бутон на гърба на дръжката е обърнат нагоре.
2. Технологична функция с отрицателни йони - елиминира накъдрянето на косата. Оставя косата гладка, копринена и блестяща. Възстановява увредената коса. Намалява електростатичния заряд. Запечатва разделените краища. Задържа влагата в косъма.

Предупреждения:
1. Винаги изключвайте сушилнята от контакта преди почистване или когато не я използвате.
2. Не използвайте този уред близо до вана, душ, плувен басейн, мивка или друг съд с вода.
3. Не използвайте продукта по време на къпане или душ.
4. Не използвайте сушилнята за цели, различни от описаните в това ръководство.
5. Не поставяйте устройството в обсега на деца и не им позволявайте да си играят с него.
6. Това устройство произвежда високи температури. Използвайте го внимателно, за да избегнете изгаряния.
7. Не докосвайте горещи повърхности с ръце или открита кожа, за да избегнете изгаряния.
8. Не използвайте аксесоари, различни от тези, доставени с устройството.
9. За да предотвратите неизправности, не покривайте отворите за вход и изход на въздух.
10. Винаги проверявайте кабела за повреди. Не увивайте кабела около устройството, не го дърпайте и не усуквайте.
11. Спрете незабавно да използвате уреда, ако кабелът е повреден, ако забележите необичайна работа или ако уредът работи на прекъсвания.
12. Този уред не е предназначен за употреба от лица (включително деца) с физически, сетивни или умствени увреждания или липса на опит и знания, освен ако употребата им не е наблюдавана или инструктирана от лице, отговорно за тяхната безопасност.
13. Когато функцията за отрицателни йони е включена, може да се чуе леко съскане, това е нормално.

Повече информация за продукта можете да намерите на уебсайта на производителя на [вижте страница 2, f3]:

AR

تيار متردد 220 فولت؛ 50 هرتز 1200 واط؛ 110,000 دورة في الدقيقة	مزود الطاقة:
درجة 360 دوار عم طرف دوار، 2 متر	سلك الطاقة:

السلامة: قبل استخدام المنتج، اقرأ دليل التعليمات هذا واتبع التعليمات الواردة فيه عند استخدام الجهاز.

وصف الجهاز [انظر الصفحة 2، f1]:
1. مدخل الهواء. 2. مفتاح التشغيل/الإيقاف. 3. ضبط درجة الحرارة. 4. ضبط السرعة.
5. الهواء البارد. 6. طي الجزء إلى اليمين. 7. اضغط لتغيير الملحقات.

وصف النصيحة [انظر الصفحة 2، f2]:
1. فرشاة التجفيف. 2. مكواة تجعيد الشعر لليد اليسرى. 3. مكواة تجعيد الشعر لليد اليمنى. 4. مشط التجعيد.
5. الفوهة. 6. مشط اللوحة. 7. مخرج الهواء.

كيفية الاستخدام:
1. أولاً، قم بتوصيل الجهاز بالمقبس واضغط على زر الطاقة - سيتم تشغيل الجهاز. توجد ثلاثة أزرار في الجزء العلوي تتوافق مع: اللقطة الباردة، وضبط السرعة، وضبط درجة الحرارة. يحتوي كل زر على ثلاثة مستويات - يمكنك ضبط السرعة ودرجة الحرارة المناسبة لاحتياجاتك.
2. عند استخدام منتج تصفيف الشعر هذا، تتطلب أنواع الشعر المختلفة درجات حرارة وأوقات مختلفة.

وظيفة:
1. الطي - يمكنك تدوير المقبض إلى اليمين لطيه عند الحاجة. يوجد زر قفل على الجزء الخلفي من المقبض لتأمين الإعداد. ستحصل على مقبض قابل للطي بزاوية 90 درجة. ملاحظة: عند الدوران، تأكد من أن زر القفل الموجود على الجزء الخلفي من المقبض متجه لأعلى.
2. وظيفة تقنية الألياف السلبية - تزيل تجعد الشعر. يترك الشعر لامعاً وحريرياً والمعاً. يصلح الشعر التالف. يقلل من الشحنة الكهروستاتيكية. يختم الأطراف المتقصفة. يحافظ على رطوبة الشعر.

تحذيرات:
1. افصل منتج فك دائماً عن الكهرباء قبل التنظيف أو عندما لا يكون قيد الاستخدام.
2. لا تستخدم هذا الجهاز بالقرب من حوض الاستحمام أو الدش أو حمام السباحة أو الحوض أو أي حاوية أخرى تحتوي على ماء.
3. لا تستخدم المنتج أثناء الاستحمام.
4. لا تستخدم المنتج في أي غرض آخر غير الموضح في هذا الدليل.
5. لا تضع الجهاز في متناول الأطفال ولا تسمح لهم باللعب به.
6. هذا الجهاز ينتج درجات حرارة عالية. استخدمه بحذر لتجنب الحروق.
7. لا تلمس الأسطح الساخنة بيديك أو بجلدك المكشوف لتجنب الحروق.
8. لا تستخدم ملحقات أخرى غير تلك المرفقة مع الجهاز.
9. لمنع حدوث أعطال، لا تقم بتغطية فتحات دخول وخروج الهواء.
10. افحص الكابل دائماً بحثاً عن أي تلف. لا تقم بلف السلك حول الجهاز، ولا تسحبه أو تلويه.
11. توقف عن استخدام الجهاز فوراً إذا تعرض السلك للتلف، أو إذا حاولت أي عملية غير اعتيادية أو إذا كان الجهاز يعمل بشكل متقطع.
12. لا يُقصد استخدام هذا الجهاز من قبل الأشخاص (بما في ذلك الأطفال) ذوي الإعاقات الجسدية أو الحسية أو العقلية أو الذين يفتقرون إلى الخبرة والمعرفة، ما لم يتم الإشراف على استخدامهم أو توجيههم من قبل شخص مسؤول عن سلامتهم.
13. عند تشغيل وظيفة الألياف السلبية، قد تسمع صوت هسهسة خفيف، وهذا أمر طبيعي.

تتوفر معلومات إضافية حول المنتج على موقع الشركة المصنعة على [انظر الصفحة 2، f3]:

PL EN

[PL]Zużytego sprzętu elektrycznego i elektronicznych oraz baterii i akumulatorów nie można łączyć wraz z innymi odpadami. Informuje o tym symbol przekreślonego kosza umieszczony na opakowaniu produktu. Sprzęt elektryczny i elektroniczny oraz baterie i akumulatory mogą zawierać niebezpieczne substancje, mieszaniny oraz części składowe szkodliwe dla środowiska i zdrowia ludzi. Nieprawidłowe obchodzenie się z nimi lub ich uszkodzenie może doprowadzić do uszczerbku na zdrowiu lub zanieczyszczenia środowiska. Prawidłowe obchodzenie się w gospodarstwie domowym ze zużytym sprzętem elektrycznym i elektronicznym oraz bateriami i akumulatorami pozytywnie przyczynia się do ponownego użycia i odzysku, w tym recyklingu, zużytego sprzętu. Zużyte urządzenia elektryczne i elektroniczne oraz baterie i akumulatory można zwrócić w lokalnych punktach selektywnego zbierania odpadów. Dystrybutor obowiązany jest do nieodpłatnego odbioru zużytego sprzętu pochodzącego z gospodarstw domowych w punkcie sprzedaży, o ile zużyty sprzęt jest tego samego rodzaju i pełnił te same funkcje co sprzęt sprzedawany. Dystrybutor, dostarczając nabywcy sprzęt przeznaczony dla gospodarstw domowych, obowiązany jest do nieodpłatnego odbioru zużytego sprzętu pochodzącego z gospodarstw domowych w miejscu dostawy tego sprzętu, o ile zużyty sprzęt jest tego samego rodzaju i pełnił te same funkcje co sprzęt dostarczony. Dystrybutor prowadzący jednostkę handlu detalicznego o powierzchni sprzedaży w rozumieniu art. 2 pkt 19 ustawy z dnia 27 marca 2003 r. o planowaniu i zagospodarowaniu przestrzennym wynoszącej co najmniej 400 m2 poświęconej sprzedaży sprzętu przeznaczonego dla gospodarstw domowych, jest obowiązany do nieodpłatnego przyjęcia w tej jednostce lub w jej bezpośredniej bliskości zużytego sprzętu pochodzącego z gospodarstw domowych, którego żaden z zewnętrznych wymiarów nie przekracza 25 cm, bez konieczności zakupu nowego sprzętu przeznaczonego dla gospodarstw domowych. Produkt został wprowadzony do obrotu po dn. 13 sierpnia 2005 r.

[EN]Waste electrical and electronic equipment and batteries and accumulators must not be mixed with other waste. This is indicated by the crossed-out bin symbol on the product packaging. Electrical and electronic equipment and batteries and accumulators may contain hazardous substances, mixtures and components that are harmful to the environment and human health. Improper handling or damage to them may result in damage to health or environmental pollution. Proper handling of waste electrical and electronic equipment and batteries and accumulators in the household contributes positively to the reuse and recovery, including recycling, of waste equipment. Waste electrical and electronic equipment and batteries and accumulators can be returned to local selective waste collection points. The distributor is obliged to collect waste equipment from households free of charge at the point of sale, provided that the waste equipment is of the same type and has performed the same functions as the equipment sold. A distributor, when delivering household equipment to a purchaser, is obliged to take back used household equipment free of charge at the place of delivery of such equipment, provided that the used equipment is of the same type and has performed the same functions as the equipment delivered. A distributor running a retail outlet with a sales area within the meaning of art. 2 item 19 of the Act of 27 March 2003 on spatial planning and development of at least 400 m2 devoted to the sale of household equipment, is obliged to accept, free of charge, in that outlet or in its immediate vicinity used household equipment, none of the external dimensions of which exceeds 25 cm, without the need to purchase new household equipment. The product was introduced to the market after 13 August 2005.

PL EN

[PL] Producent na wyłączną własną odpowiedzialność oświadcza, że produkty StyleBliss Rose Hair, StyleBliss Noir Hair są zgodne z dyrektywą Parlamentu Europejskiego i Rady 2014/30/UE z dn. 26 lutego 2014 r. w sprawie harmonizacji ustawodawstw państw członkowskich odnoszących się do kompatybilności elektromagnetycznej, dyrektywą Parlamentu Europejskiego i Rady 2014/35/UE z dnia 26 lutego 2014 r. w sprawie harmonizacji ustawodawstw państw członkowskich odnoszących się do udostępniania na rynku sprzętu elektrycznego przewidzianego do stosowania w określonych granicach napięcia, oraz dyrektywą Parlamentu Europejskiego i Rady 2011/65/UE z dnia 8 czerwca 2011 r. w sprawie ograniczenia stosowania niektórych niebezpiecznych substancji w sprzęcie elektrycznym i elektronicznym, wraz z dyrektywą delegowaną Komisji (UE) 2015/863 z dnia 31 marca 2015 r. zmieniająca załącznik II do dyrektywy Parlamentu Europejskiego i Rady 2011/65/UE w odniesieniu do wykazu substancji objętych ograniczeniem. Pełna tresc deklaracji zgodnosci dostepna jest pod adresem internetowym: www.beautifly.eu/deklaracje

[EN] The manufacturer declares under its sole responsibility that the StyleBliss Rose Hair, StyleBliss Noir Hair products comply with Directive 2014/30/EU of the European Parliament and of the Council of 26 February 2014 on the harmonisation of the laws of the Member States relating to electromagnetic compatibility, Directive 2014/35/EU of the European Parliament and of the Council of 26 February 2014 on the harmonisation of the laws of the Member States relating to the making available on the market of electrical equipment designed for use within certain voltage limits, and Directive 2011/65/EU of the European Parliament and of the Council of 8 June 2011 on the restriction of the use of certain hazardous substances in electrical and electronic equipment, together with Commission Delegated Directive (EU) 2015/863 of 31 March 2015 amending Annex II to Directive 2011/65/EU of the European Parliament and of the Council as regards the list of restricted substances. The full text of the declaration of conformity is available at the following internet address: www.beautifly.eu/deklaracje

Importer: Beautifly Sp. z o.o., Plac Bankowy 2, 00-095 Warszawa, Polska
Model:
StyleBliss Rose Hair SN: 04255903003703105
StyleBliss Noir Hair SN: 04255903003703174
Made in China.
Marka: Beautifly
e-mail: serwis@beautifly.eu