Nikon

with WARRANTY

NIKKOR

AF-P DX NIKKOR 70–300mm f/4.5–6.3G ED VR
AF-P DX NIKKOR 70–300mm f/4.5–6.3G ED

No Bruksanvisning (med garanti)
Sv Användarhandbok (med garantidokument)
Fi Käyttöohje (jossa takuu)
Dk Brugervejledning (med garantibevis)
Cz Návod k obsluze (včetně záručního listu)
Sk Užívateľská príručka (so záručným listom)
Pl Instrukcja obsługi (wraz z gwarancją)

CE

Printed in Thailand
7MA0327G-03

NIKON CORPORATION

Nikon Europe Service Warranty Card

Modellnavn/Modellnamn/ Mallin nimi/Modelnavn/ Název modelu/Názov modelu/Nazwa modelu	AF-P DX NIKKOR 70–300mm f/4.5–6.3G ED VR AF-P DX NIKKOR 70–300mm f/4.5–6.3G ED
Serienr./Serienummer/ Sarjanumero/Serienr./ Výrobní číslo/Výrobné číslo/ Nr seryjny	....
Kjøpsdato/Inköpsdatum/ Ostopäivä/Købsdato/ Datum zakoupení/ Dátum zakúpenia/ Data zakupu	....

Kundens navn og adresse/Kundens namn och adress/Asiakkaan nimi ja osoite/Kundens navn og adresse/ Jméno a adresa zákazníka/Meno a adresa zákazníka/Nazwisko i adres klienta

SAMPLE

Forhandler/Återförsäljare/Jälleenmyyjä/Forhandler/Prodejce/Predajca/Sprzedawca

Distributør/Distributör/Maahantuoja/Leverandør/Distributor/Distribútor/Dystrybutor

Nikon Europe B.V.
Tripolis 100, Burgerweeshuispad 101, 1076 ER Amsterdam,
The Netherlands

Produsent/Tillverkare/Valmistaja/Producent/Výrobce/Výrobca/Producent

NIKON CORPORATION
Shinagawa Intercity Tower C, 2-15-3, Konan, Minato-ku,
Tokyo 108-6290 Japan

No **Garantibetingelser**

Ditt Nikon-utstyr er garantert mot eventuelle produksjonsdefekter i ett helt år fra datoen for det opprinnelige kjøpet. Hvis produktet under denne garantiperioden viser seg å være defekt på grunn av feil materiale eller utførelse, vil vårt autoriserte servicenettverk innenfor Nikon Europe B.V.'s salgsområde reparere produktet under vilkårene og betingelsene som oppgitt nedenfor uten kostnader for arbeid og deler. Nikon forbeholder seg retten (etter sitt eget forgodtbefinnende) til å erstatte eller reparere produktet.

1. Denne garanti gis kun ved fremleggelse av den utfylte garantiseddelen og originalfakturaen eller -kvitteringen som indikerer kjøpsdato, produkttype og forhandlernavn sammen med produktet.
   Nikon forbeholder seg retten til å nekte gratis garantiservice hvis de ovennevnte dokumentene ikke kan presenteres eller hvis informasjonen i dem er ufullstendig eller uleselig.
2. Denne garantiseddelen dekker ikke:
   - nødvendig vedlikehold og reparasjon eller utskifting av deler som resultat av normal slitasje.
   - endringer for å oppgradere produktet fra sin normale hensikt som beskrevet i bruksanvisningene uten forutgående skriftlig samtykke fra Nikon.
   - transportkostnader og all risiko for transport som er direkte eller indirekte knyttet til produktgarantien.
   - alle skader som skyldes endringer eller justeringer på produktet, uten forutgående skriftlig samtykke fra Nikon, for å være i samsvar med lokale eller nasjonale tekniske standarder som er i kraft i enn det som produktet opprinnelig ble utviklet og/eller produsert for.
3. Garantien gjelder ikke i tilfelle av:
   - skade forårsaket av misbruk, inkludert, men ikke begrenset til unnlatelse av å bruke produktet for sin normale hensikt eller i henhold til bruksanvisningene for riktig bruk og vedlikehold og installasjon eller bruk av produktet som er uforenlig med gjeldene sikkerhetsstandarder i landet som produktet brukes i.
   - skade forårsaket av ulykker, inkludert, men ikke begrenset til lynnedslag, vann, brann, misbruk eller vanskjøtsel.
   - endring, vansiring, uleselighet eller fjerning av modell- eller serienummeret på produktet.
   - skader som er et resultat av reparasjoner eller justeringer utført av uautoriserte serviceorganisasjoner eller personer.
   - defekter i et system som produktet er inkorporert i eller brukes med.
4. Denne servicegarantien påvirker ikke forbrukerens lovmessige rettigheter under gjeldende nasjonale lover eller forbrukerens rettighet overfor forhandleren som oppstår som et resultat av salgs-/kjøpekontrakten.

Merknad: En oversikt over alle autoriserte Nikon-serviceverksteder kan finnes online ved å følge denne lenken
https://www.europe-nikon.com/service/

Sv **Garantivillkor**

Din Nikon-utrustning är garanterad mot tillverkningsfel i ett helt år efter det ursprungliga inköpsdatumet. Om produkten under denna garantiperiod visar sig vara felaktig p.g.a. material- eller tillverkningsfel reparerar vårt auktoriserade servicenätverk inom försäljningsområdet Nikon Europe B.V. produkten utan kostnad för arbete och delar, i enlighet med villkoren och bestämmelserna nedan. Nikon förbehåller sig rätten (efter eget godfinnande) att ersätta eller reparera produkten.

1. Denna garanti gäller endast vid uppvisande av det ifyllda garantikortet och originalfakturan eller inköpskvittot som anger inköpsdatum, produktinformation och återförsäljarens namn, tillsammans med produkten.
   Nikon förbehåller sig rätten att ej tillhandahålla gratis garantiservice om de ovanstående dokumenten inte kan presenteras, eller om informationen i dem är ofullständig eller oläsbar.
2. Denna garanti omfattar ej:
   - nödvändigt underhåll och reparationer eller byte av delar på grund av normalt slitage.
   - modifieringar för att uppgradera produkten från sitt normala användningsområde enligt beskrivningen i användarhandböckerna, utan föregående skriftligt medgivande från Nikon.
   - transportkostnader och alla transportrisker som direkt eller indirekt härrör till produkternas garanti.
   - skador som orsakats av modifikationer eller justeringar som gjorts på produkten, utan föregående skriftligt medgivande från Nikon, för att uppfylla lokala eller nationella tekniska standarder som gäller för andra länder än de som produkten ursprungligen konstruerades och/eller tillverkades för.
3. Garantin gäller därför inte:
   - för skador som orsakats av felaktig användning, inklusive, men inte begränsat till underlåtenhet att använda produkten för dess normala användningsområde eller i enlighet med användarinstruktionerna gällande korrekt användning och underhåll, eller montering eller användning av produkten som inte uppfyller de säkerhetsstandarder som gäller i användningslandet.
   - för skador som orsakats av olyckor, inklusive, men inte begränsat till åska, vatten, brand, felaktig användning eller försummelse.
   - om modellen eller serienumret på produkten ändrats, förstörts, gjorts oläsligt eller tagits bort.
   - för skador som orsakats av reparationer eller justeringar som har utförts av icke-auktoriserade serviceföretag eller personer.
   - för defekter i ett system som produkten infogats i eller som den används med.
4. Denna servicegaranti påverkar inte konsumentens lagstadgade rättigheter i enlighet med tillämpliga, gällande nationella lagar, och inte heller konsumentens rättigheter gentemot försäljaren som härrör från deras försäljnings-/köpekontrakt.

Anmärkning: En översikt över alla auktoriserade Nikon-serviceställen finns online och kan nås genom att följa denna länk
https://www.europe-nikon.com/service/

Fi **Takuuehdot**

Nikon-laitteellesi on myönnetty valmistusvikoja koskeva takuu, joka on voimassa yhden vuoden alkuperäisestä ostopäivästä lähtien. Jos tuotteessa ilmenee takuuaikana virheellisestä materiaalista tai työstä johtuvia vikoja, valtuutettu huoltotoimipaikkojen verkostomme Nikon Europe B.V.:n myyntialueella korjaa tuotteen laskuttamatta työstä tai osista alla esitettyjen ehtojen mukaisesti. Nikon varaa oikeuden (oman harkintansa mukaan) vaihtaa tai korjata tuotteen.

1. Tämä takuu on voimassa vain, jos tuotteen mukana toimitetaan täytetty takuukortti ja alkuperäinen ostotosite tai kuitti, josta käyvät ilmi ostopäivämäärä, tuotteen tyyppi ja jälleenmyyjän nimi.
   Nikon varaa oikeuden kieltäytyä ilmaisesta takuuhuollosta, jos yllä mainittuja asiakirjoja ei esitetä tai jos niissä olevat tiedot ovat puutteellisia tai lukukelvottomia.
2. Tämä takuu ei kata seuraavia:
   - Osien normaalista kulumisesta johtuva huolto ja korjaus tai vaihto.
   - Tuotteen muokkaaminen muuhun kuin käyttöoppaassa kuvattuun tarkoitukseen ilman Nikonin etukäteen myöntämää kirjallista lupaa.
   - Tuotetakuuseen suoraan tai epäsuorasti liittyvät kuljetuskustannukset ja kuljetusriski.
   - Tuotteeseen ilman Nikonin etukäteen myöntämää kirjallista lupaa tehdyistä sellaisista muokkauksista tai säädöistä aiheutuvat vahingot, joiden tarkoituksena on tehdä tuotteesta muun kuin alkuperäisen myynti- tai valmistusmaan paikallisten tai kansallisten teknisten määräysten mukainen.
3. Takuuta ei sovelleta, jos:
   - Vahinko johtuu virheellisestä käytöstä, mukaan lukien seuraavat tilanteet mutta ei rajoittuen niihin: tuotteen käyttö muuhun kuin tavanomaiseen tarkoitukseen tai muuten kuin käyttöoppaan käyttö- ja huolto-ohjeiden mukaisesti sekä tuotteen asentaminen tai käyttö käyttömaassa voimassa olevien turvallisuusmääräysten vastaisesti.
   - Vahingon on aiheuttanut onnettomuus, esimerkiksi salamanisku, vesi, tulipalo, tai virheellinen käyttö tai huolimattomuus.
   - Tuotteen malli- tai sarjanumeroa on muutettu tai vääristelty tai se on poistettu tai turmeltu lukukelvottomaksi.
   - Vahinko johtuu valtuuttamattoman huoltoyrityksen tai henkilön tekemistä korjauksista tai säädöistä.
   - Järjestelmä, johon tuote on liitetty tai jonka kanssa sitä on käytetty, on viallinen.
4. Tämä huoltotakuu ei vaikuta kuluttajan voimassa olevien kansallisten lakien mukaisiin oikeuksiin eikä kuluttajan ja jälleenmyyjän väliseen osto- tai myyntisopimukseen liittyviin kuluttajan oikeuksiin.

Huomautus: Kaikkien valtuutettujen Nikon-huoltopisteiden tiedot ovat verkossa seuraavassa osoitteessa
https://www.europe-nikon.com/service/

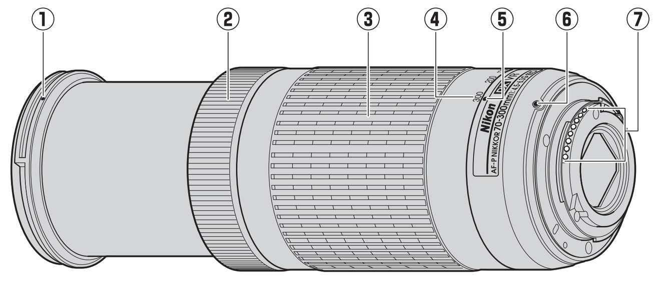

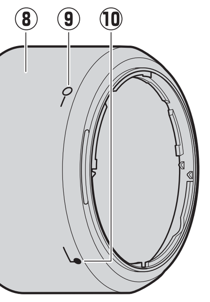

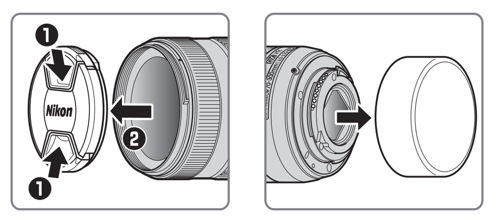

Figur /Bild /Kuva

Dk **Garantivilkår**

Dit Nikon-udstyr er garanteret mod fabrikationsfejl i ét helt år gældende fra den oprindelige købsdato. Hvis produktet i denne garantiperiode viser tegn på defekt som følge af forkert materiale eller håndværk, reparerer vores autoriserede servicenetværk inden for salgsområdet i Nikon Europe B.V. produktet, uden beregning for arbejdskraft og dele, i henhold til nedenstående vilkår og betingelser. Nikon forbeholder sig ret til (efter eget skøn) at erstatte eller reparere produktet.

1. Denne garanti ydes kun efter forevisning af det udfyldte garantikort samt af original faktura eller kvittering med angivelse af købsdato, produkttype og navn på forhandler sammen med produktet.
   Nikon forbeholder sig ret til at afvise gratis garantiservice, hvis ovenstående dokumenter ikke kan forevises, eller hvis de indeholdte oplysninger er ufuldstændige eller ulæselige.
2. Denne garanti dækker ikke:
   - Nødvendig vedligeholdelse og reparation eller udskiftning af dele på grund af normal slitage.
   - Ændringer for opgraderinger af produktet fra dets normale formål som beskrevet i brugervejledningerne uden forudgående skriftligt samtykke fra Nikon.
   - Transportomkostninger samt alle risici forbundet med transport, som direkte eller indirekte vedrører garantien for produkterne.
   - Skader, der opstår på grund af ændringer eller justeringer, som foretages på produktet uden forudgående skriftligt samtykke fra Nikon, så de overholder de gældende lokale eller nationale tekniske standarder i et hvilket som helst andet land end dem, produktet oprindeligt blev designet og/eller produceret til.
3. Garantien er ikke gældende i tilfælde af:
   - Skader forårsaget af misbrug, herunder men ikke begrænset til, manglende brug af produktet til dets normale formål, eller hvor anvendelse ikke foregår i henhold til brugerinstruktionerne i korrekt anvendelse og vedligeholdelse, samt hvor installation eller anvendelse af produktet er i uoverensstemmelse med gældende sikkerhedsstandarder i det land, hvor det anvendes.
   - Skader som følge af ulykker, herunder men ikke begrænset til, belysning, vand, brand, misbrug eller forsømmelse.
   - Ændring, utydelighed, ulæselighed eller fjernelse af model- eller serienummer på produktet.
   - Skader opstået som følge af reparationer og justeringer udført af uautoriserede serviceorganisationer eller personer.
   - Defekter i systemer, hvori produktet indgår, eller hvori det anvendes.
4. Denne servicegaranti har ikke indvirkning på forbrugerens juridiske rettigheder under gældende nationale love og ej heller på forbrugerens ret i forhold til forhandleren, der hidrører fra deres salgs-/købekontrakt.

Bemærkning: Du kan online finde en oversigt over alle autoriserede Nikon-servicestationer ved at følge dette link
https://www.europe-nikon.com/service/

Cz **Záruční podmínky**

Na vaše zařízení Nikon je poskytována záruka kryjící veškeré výrobní vady po dobu jednoho roku od data původního zakoupení zařízení. Pokud se v průběhu této záruční lhůty projeví závada na výrobku způsobená použitím špatného materiálu nebo vadou při výrobě, provede naše síť autorizovaných servisů v rámci obchodního teritoria společnosti Nikon Europe B.V. opravu výrobku podle níže stanovených podmínek, aniž by byly účtovány poplatky za práci a použité náhradní díly. Společnost Nikon si vyhrazuje právo provést (na základě vlastního rozhodnutí) výměnu nebo opravu výrobku.

1. Tato záruka je poskytována pouze za předpokladu předložení výrobku včetně úplného záručního listu a původní faktury nebo účtenky obsahující datum zakoupení výrobku, označení typu výrobku a název prodejce.
   Pokud nelze předložit výše uvedené dokumenty nebo pokud jsou obsažené informace nekompletní nebo nečitelné, vyhrazuje si společnost Nikon právo odmítnout provedení zdarma poskytované záruční opravy.
2. Tato záruka nezahrnuje:
   - nutnou údržbu a opravu nebo výměnu součástí z důvodu jejich opotřebení normálním používáním výrobku.
   - úpravy nebo aktualizace výrobku oproti jeho normálnímu účelu, jak je popsán v návodech k obsluze, bez předchozího písemného souhlasu společnosti Nikon.
   - náklady na přepravu a veškerá rizika přepravy související přímo či nepřímo se zárukou na výrobky.
   - libovolné škody vyplývající z úprav nebo nastavení prováděných na výrobku bez předchozího písemného souhlasu společnosti Nikon z důvodu dosažení souladu s místními nebo národními technickými standardy platnými v jakékoli jiné zemi, než pro jakou byl výrobek původně navržen nebo vyroben.
3. Záruku nelze využít v případě:
   - poškození způsobeného nesprávným použitím výrobku včetně, ale nikoli výhradně, použití výrobku k jinému než určenému účelu nebo způsobem neuvedeným v pokynech ke správnému použití a údržbě, a instalace nebo použití výrobku v rozporu s bezpečnostními standardy platnými v zemi, kde se výrobek používá.
   - poškození způsobeného vyšší mocí včetně, ale nikoli výhradně, škod způsobených bleskem, vodou, požárem, nesprávným použitím nebo nedbalostí.
   - změn, poničení, nečitelnosti nebo odstranění modelového či sériového čísla výrobku.
   - poškození způsobeného opravami nebo nastaveními provedenými neautorizovaným servisem nebo osobou.
   - závad libovolného systému, ve kterém je výrobek zabudován nebo se kterým je používán.
4. Tato záruka neovlivňuje práva spotřebitele stanovená národními zákony ani práva spotřebitele vůči prodejci, která vyplývají z kupní smlouvy.

Poznámka: Přehled veškerých autorizovaných servisních středisek Nikon naleznete online prostřednictvím tohoto odkazu
https://www.europe-nikon.com/service/

Sk **Záručné podmienky**

Na vaše zariadenie Nikon sa vzťahuje záruka proti akýmkoľvek výrobným chybám s platnosťou na celý jeden rok od dátumu pôvodného zakúpenia. Ak sa počas tohto obdobia platnosti záruky prejaví na výrobku chyba v dôsledku nekvalitného materiálu alebo spracovania, naša sieť autorizovaných servisných stredísk v rámci oblasti predaja spoločnosti Nikon Europe B.V. opraví výrobok v súlade s nižšie uvedenými podmienkami bez účtovania nákladov za prácu a náhradné diely. Spoločnosť Nikon si vyhradzuje právo (na základe svojho vlastného uváženia) vymeniť alebo opraviť výrobok.

1. Táto záruka sa poskytuje len na základe predloženia vyplneného záručného listu a pôvodnej faktúry alebo dokladu o zakúpení s vyznačeným dátumom nákupu, typom výrobku a názvom predajcu spolu s výrobkom.
   Spoločnosť Nikon si vyhradzuje právo odmietnuť bezplatný záručný servis, ak nie je možné predložiť vyššie uvedené dokumenty alebo sú informácie, ktoré sú v nich uvedené, neúplné alebo nečitateľné.
2. Táto záruka sa nevzťahuje na:
   - nevyhnutnú údržbu alebo opravu, alebo výmenu dielov v dôsledku bežného opotrebovania.
   - úpravy s cieľom inovovať výrobok v rámci jeho bežného účelu tak, ako je to popísané v užívateľských príručkách, a to bez predchádzajúceho písomného súhlasu spoločnosti Nikon.
   - náklady a všetky riziká spojené s prepravou týkajúce sa priamo alebo nepriamo záruky na výrobky.
   - akúkoľvek škodu vyplývajúcu z úprav alebo nastavení, ktoré sa mohli vykonať na výrobku, a to bez predchádzajúceho písomného súhlasu spoločnosti Nikon, s cieľom dodržať platné miestne a štátne technické normy v akejkoľvek inej krajine ako v tých krajinách, pre ktoré bol daný výrobok pôvodne určený a/alebo vyrobený.
3. Táto záruka nebude platiť v prípade:
   - poškodenia spôsobeného nesprávnym použitím vrátane, ale nie s obmedzením na použitie výrobku na iný ako jeho normálny účel alebo inak ako v súlade s pokynmi pre používateľa týkajúcimi sa správneho používania a správnej údržby, ako aj na inštaláciu či použitie výrobku s nedodržaním bezpečnostných noriem platných v krajine, v ktorej sa používa.
   - poškodenia spôsobeného nehodami vrátane, ale nie s obmedzením na pôsobenie blesku, vody, požiaru, na nesprávne použitie či nedbalosť.
   - obmeny, poškodenia, nečitateľnosti alebo odstránenia názvu modelu alebo výrobného čísla na výrobku.
   - poškodenia vyplývajúceho z opráv alebo nastavení, ktoré vykonali neautorizované servisné organizácie alebo osoby.
   - chýb v akomkoľvek systéme, do ktorého sa výrobok začlenil, alebo s ktorým sa používal.
4. Táto servisná záruka nemá vplyv na zákonné práva spotrebiteľa v rámci platnej štátnej legislatívy ani na práva spotrebiteľa voči predajcovi vyplývajúce z jeho kúpno-predajnej zmluvy.

Upozornenie: Prehľad všetkých autorizovaných servisných stredísk spoločnosti Nikon je možné nájsť online po kliknutí na tento odkaz na webovú stránku
https://www.europe-nikon.com/service/

Pl **Warunki gwarancji**

Państwa urządzenie firmy Nikon jest objęte gwarancją na wszelkie wady produkcyjne, obowiązującą przez jeden rok od daty pierwszego zakupu. Jeśli w tym okresie obowiązywania gwarancji produkt okaże się wadliwy w wyniku wady materiałowej lub wady wykonania, pracownicy naszej sieci autoryzowanych serwisów na terenie sprzedaży Nikon Europe B.V. przeprowadzą naprawę produktu na warunkach podanych poniżej, bez obciążania klienta kosztami robocizny ani części. Firma Nikon zastrzega sobie prawo (według własnego uznania) do wymiany lub naprawy produktu.

1. Niniejsza gwarancja obowiązuje jedynie na podstawie przedłożenia wraz z produktem wypełnionej karty gwarancyjnej oraz oryginału faktury lub rachunku zawierającego datę zakupu, typ produktu oraz nazwę sprzedawcy.
   Firma Nikon zastrzega sobie prawo do odmowy przeprowadzenia bezpłatnej obsługi gwarancyjnej, jeśli przedłożenie wyżej wspomnianych dokumentów jest niemożliwe lub informacje w nich zawarte są niekompletne lub nieczytelne.
2. Niniejsza gwarancja nie obejmuje:
   - niezbędnej konserwacji oraz naprawy lub wymiany części w wyniku normalnego zużycia.
   - modyfikacji wykonanych w celu stosowania produktu do celów innych niż jego normalne przeznaczenie opisane w instrukcjach obsługi bez uprzedniej pisemnej zgody firmy Nikon.
   - kosztów transportu oraz wszelkiego ryzyka dotyczącego transportu w odniesieniu bezpośrednio lub pośrednio do gwarancji produktów.
   - żadnych uszkodzeń wynikających z modyfikacji lub regulacji produktu, jakie mogły zostać wykonane bez uprzedniej pisemnej zgody firmy Nikon w celu zapewnienia zgodności z lokalnymi lub krajowymi normami technicznymi obowiązującymi w dowolnym innym kraju niż kraje, dla których produkt został wyjściowo zaprojektowany i/lub wyprodukowany.
3. Gwarancja nie ma zastosowania w przypadku:
   - uszkodzeń spowodowanych przez błędne użytkowanie, w tym, w szczególności, niestosowanie produktu zgodnie z jego normalnym przeznaczeniem lub zgodnie z instrukcjami dla użytkownika w zakresie właściwego użytkowania i odpowiedniej konserwacji, a także instalację lub użytkowanie produktu niezgodnie z normami bezpieczeństwa obowiązującymi w kraju użytkowania.
   - uszkodzeń spowodowanych przez wypadki, w tym, w szczególności, błyskawice, wodę, ogień, błędne użytkowanie lub zaniedbanie.
   - przerobienia, zamazania, nieczytelności lub usunięcia numeru modelu lub numeru seryjnego na produkcie.
   - uszkodzeń wynikających z napraw lub regulacji przeprowadzonych przez nieuprawnione organizacje serwisowe lub osoby.
   - wad w dowolnym systemie, w który produkt jest wbudowany lub w połączeniu z którym jest użytkowany.
4. Niniejsza gwarancja serwisowa nie ma wpływu na ustawowe prawa konsumenta wynikające z obowiązującego właściwego prawa krajowego ani na prawa konsumenta w stosunku do sprzedawcy wynikające z zawartej umowy sprzedaży/zakupu.

Uwaga: lista wszystkich autoryzowanych serwisów firmy Nikon znajduje się w Internecie pod następującym adresem
https://www.europe-nikon.com/service/

Norsk

Før du bruker dette produktet, må du lese denne bruksanvisning og kameraets bruksanvisning. Illustrasjonene i disse anvisningene viser et AF-P DX NIKKOR 70–300mm f/4,5–6,3G ED VR-objektiv.

Merknad: DX-objektiver er for bruk med digitale Nikon speilreflekskameraer i DX-format. Bildevinkelen hos et objektiv på et DX-formats kamera tilsvarer et objektiv med en brennvidde på rundt 1,5 × lengre montert på et 35 mm formatkamera.

Dette objektivet støtter ikke D4-serien, D3-serien, D2-serien, D1-serien, D800-serien, D700, D610, D600, D300-serien, D200, D100, D90, D80, D70-serien, D60, D50, D40-serien, D7000, D5100, D5000, D3200, D3100 eller D3000 digitale speilreflekskameraer eller filmspeilreflekskameraer. Pass på at kameraets firmware har blitt oppdatert til nyeste versjon når du bruker objektivet med et D5500, D5300 eller D3300.

Hvis kameraet er slått av eller tidsbryteren for beredskapsstilling har utløpt, kan du ikke bruke fokuseringsringen til å fokusere kameraet og motivet vil gå ut av fokus hvis du dreier på zoomringen. Før du fokuserer, slår du på kameraet eller starter tidsbryteren for beredskapsstilling på nytt ved å trykke utløseren halvveis ned.

Autofokus og avstandsmåling støttes ved alle brennvidder. Når du bruker dette objektivet, kan du ignorere alle forklaringer i kameraets bruksanvisning som angår autofokus- og avstandsmålingsbegrensninger for objektiver med en største blenderåpning som er mindre f/5,6.

For din sikkerhet

⚠ ADVARSLER

- ***Må ikke demonteres eller endres***. I tilfelle funksjonsfeil må produktet kun repareres av en kvalifisert tekniker. Hvis produktet skulle åpne seg som følge av et fall eller et annet uhell, må du unngå å ta på eksponerte deler. Dersom disse forholdsreglene ikke overholdes, kan det føre til elektrisk støt eller annen personskade.
- ***Slå av kameraet umiddelbart i tilfelle funksjonsfeil***. Hvis du oppdager røyk eller uvanlig lukt fra utstyret, må du koble fra nettadapteren umiddelbart og fjerne kamerabatteriet, og pass på at du unngår brannskader. Fortsatt bruk kan føre til brann eller personskade. Etter at du har fjernet batteriet, må du ta med utstyret til et Nikon-autorisert servicesenter for inspeksjon.
- ***Må holdes tørt***. Utstyret må ikke utsettes for vann eller håndteres med våte hender. Dersom denne forholdsregelen ikke overholdes, kan det føre til brann eller elektrisk støt.
- ***Må ikke brukes i nærheten av lett antennelige gasser***. Bruk av utstyret på bensinstasjoner eller i nærheten av propan eller andre lett antennelige gasser eller støv kan føre til eksplosjon eller brann.
- ***Du må ikke se på solen gjennom objektivet eller kameraets søker***. Hvis du ser på solen eller en annen sterk lyskilde gjennom objektivet eller søkeren, kan det føre til permanent synshemming.

⚠ FORHOLDSREGLER

- ***Holdes utenfor barns rekkevidde***. Dersom denne forholdsregelen ikke overholdes, kan det føre til personskade eller funksjonsfeil på produktet.
- ***Ikke fokuser sollys gjennom objektivet***. Sollys som fokuseres gjennom objektivet, kan føre til brann. Når du fotograferer motiver i motlys, må du holde solen godt utenfor bildefeltet; hvis objektivet ikke skal brukes i en lengre periode, må du sette på objektivdekslet og oppbevare objektivet utenfor direkte sollys.
- ***Må ikke overopphetes***. Du må ikke etterlate produktet på steder som er utsatt for ekstremt høye temperaturer, som i en lukket bil i direkte sollys, eller pakke produktet inn i et håndkle eller lommetørkle eller dekke over produktet på annet vis mens det er i bruk. Dersom disse forholdsreglene ikke overholdes, kan det føre til brann eller funksjonsfeil på produktet.

Melding til forbrukere i Europa

Dette symbolet angir at elektrisk og elektronisk utstyr skal kasseres separat.

Det følgende gjelder bare for kunder i europeiske land:

- Dette produktet skal behandles som spesialavfall og kastes ved en miljøstasjon. Må ikke kasseres sammen med husholdningsavfall.
- Separat kassering og resirkulering hjelper til med å konservere naturlige ressurser og med å forhindre negative konsekvenser for menneskelig helse og miljøet, hvilket ukorrekt avhending kan resultere i.
- Hvis du vil ha mer informasjon, kontakter du forhandleren eller de lokale myndighetene som har ansvaret for avfallshåndtering.

■ Objektivets deler (Figur)

① Påsettingsmerke for solblender
② Fokuseringsring
③ Zoomring
④ Brennviddeskala
⑤ Brennviddemarkering
⑥ Påsettingsmerke for objektivet
⑦ CPU-kontakter
⑧ Solblender*
⑨ Låsemerke for solblender
⑩ Påsettingsmerke for solblender
* Ekstrautstyr.

■ Feste og fjerne objektivet

Feste objektivet

1. Slå av kameraet og fjern kamerahusdekslet.
2. Fjern det bakre objektivdekslet.
3. Fest objektivet.
   Hold objektivets påsettingsmerke rettet inn mot påsettingsmerket på kamerahuset, sett objektivet i kameraets bajonettfatning og drei deretter objektivet mot klokkeretningen til det klikker på plass med objektivets påsettingsmerke øverst.

Fjerne objektivet

1. Slå av kameraet.
2. Fjern objektivet.
   Trykk på objektivutløseren på kameraet mens du vrir objektivet med klokken for å fjerne det.

■ Fokusfunksjoner

Fokusfunksjonen bestemmes av kameraets fokusfunksjon. Se kameraets bruksanvisning for informasjon om valg av fokusfunksjon på kameraet. De som bruker kameraer fra D810-serien, Df, D750, D7200, D7100 eller D5200 bør være oppmerksomme på at fokusposisjonen vil endre seg dersom man lar tidsbryteren for beredskapsstilling utløpe og deretter starter den på nytt. Fokuser på nytt før opptak. Lengre tid for tidsbryteren anbefales for manuell fokusering og i andre situasjoner der du kanskje ikke utløser lukkeren umiddelbart etter fokusering.

Autofokus

Fokuset justeres automatisk når kameraet er i autofokusmodus. Fokuseringsringen kan også brukes til å fokusere kameraet hvis du holder utløseren halvveis ned (eller hvis du holder AF-ON-knappen nede). Dette er kjent som "autofokus med manuell overstyring" (M/A). Autofokus vil fortsette når du trykker utløseren halvveis ned (eller når du trykker på AF-ON-knappen) en gang til. Vær oppmerksom på at fokusposisjonen endres hvis du berører fokuseringsringen når autofokus er aktiv.

Manuell fokusering

Når kameraet er i manuell fokuseringsmodus, kan du justere fokuset ved å dreie på objektivets fokuseringsring.

■ Zoom

Før du fokuserer, dreier du på zoomringen for å justere brennvidden og komponere fotografiet.

■ Dybdeskarphet

Hvis kameraet tilbyr forhåndsvisning av dybdeskarphet, kan du forhåndsvise dette i søkeren.

■ Blenderåpning

Blenderåpningen justeres ved bruk av kameraets kontroller.

■ Innebygde blitsenheter

Når du bruker den innebygde blitsen i kameraer som har en slik, må du ta av solblenderen for å forhindre vignettering (skygger som oppstår der enden av objektivet skygger for den innebygde blitsen).

■ Bildestabilisator (VR, kun AF-P DX NIKKOR 70–300mm f/4,5–6,3G ED VR)

Bildestabilisator (VR) er tilgjengelig når objektivet AF-P DX NIKKOR 70–300mm f/4,5–6,3G ED VR er montert på kameraet og utløseren er trykket halvveis ned. Du kan slå bildestabilisatoren på og av med alternativet **Optisk VR** i kameramenyene. Når denne funksjonen er på, reduserer den uskarpheter i bildet forårsaket av kamerabevegelser, noe som muliggjør lukkertider opptil 4,0 trinn lengre enn det som ellers ville vært tilfelle. Dette øker utvalget av tilgjengelige lukkertider. Virkningen av VR på lukkertiden måles i henhold til standarden fra **C**amera and **I**maging **P**roducts **A**ssociation (CIPA, Foreningen for kamera- og bildeprodukter). FX-formatobjektiver måles med digitalkameraer i FX-format, DX-formatobjektiver måles med kameraer i DX-format. Zoomobjektiver måles ved maksimal zoom.

Bruke bildestabilisator: Merknader

- Når du bruker bildestabilisator, trykker du utløseren halvveis ned og venter på at bildet i søkeren stabiliserer seg før du trykker utløseren resten av veien ned.
- Når bildestabilisatoren er aktiv, kan bildet i søkeren være uskarpt etter at lukkeren utløses. Dette er ikke en feil.
- Når kameraet panoreres, gjelder bildestabilisatoren kun på bevegelser som ikke er en del av panoreringen (hvis kameraet for eksempel panoreres horisontalt, vil bildestabilisatoren kun virke på vertikale vibrasjoner), slik at det blir mye enklere å panorere kameraet jevnt i en stor bue.
- Bildestabilisatoren deaktiveres når blitsen lades hvis kameraet er utstyrt med en innebygd blits.
- Bildestabilisatoren anbefales vanligvis når kameraet er montert på et stativ, selv om du også, avhengig av opptaksforholdene og stativtype, kan slå den av dersom du ønsker det.
- Bildestabilisator anbefales når kameraet er montert på et ettbeint stativ.

■ Solblenderen (ekstrautstyr)

Solblenderen beskytter objektivet og blokkerer streifende lys som ellers vil forårsake lysflekker eller skyggebilder.

Feste solblenderen

Rett inn påsettingsmerket for solblenderen (●) med solblenderens påsettingsmerke (⌐) og drei deretter solblenderen (❷) til ● merket er rettet inn med låsemerket for solblenderen (—○).

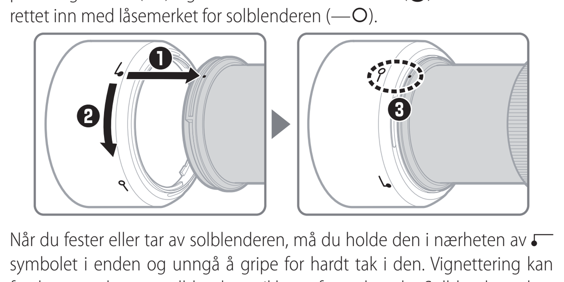

Når du fester eller tar av solblenderen, må du holde den i nærheten av ⌐ symbolet i enden og unngå å gripe for hardt tak i den. Vignettering kan forekomme dersom solblenderen ikke er festet korrekt. Solblenderen kan vendes og monteres på objektivet når den ikke skal brukes. Når solblenderen snus, kan den festes og fjernes ved at den dreies mens du holder den nær låsemerket (—○).

■ Objektivpleie

- Du må ikke løfte eller holde objektivet eller kameraet ved å kun holde i solblenderen.
- Hold CPU-kontaktene rene.
- Fjern støv og lo fra linseoverflatene med en blåsebørste. For å fjerne fingeravtrykk og andre flekker, bruker du litt etanol eller objektivrengjøringsmiddel på en myk, ren bomullsklut eller objektivrengjøringsklut og rengjør fra midten og utover med sirkelbevegelser. Vær forsiktig så du ikke etterlater flekker eller berører glasset med fingrene.
- Bruk aldri organiske løsemidler som tynner eller benzen til å rengjøre objektivet.
- Solblenderen eller NC-filtre kan brukes til å beskytte det fremre objektivelementet.
- Fest bakdekslet og frontdekslet før du plasserer objektivet i objektivvesken.
- Hvis ikke objektivet skal brukes i en lengre periode, skal det oppbevares på et kjølig, tørt sted for å forhindre mugg og rust. Ikke oppbevar objektivet i direkte sollys eller med møllkuler av nafta eller kamfer.
- Hold objektivet tørt. Rust på den innvendige mekanismen kan forårsake uopprettelig skade.
- Hvis objektivet legges på meget varme steder, kan objektivdelene av armert plast skades eller deformeres.

■ Tilbehør som følger med

- 58 mm objektivdeksel med trykklås LC-58
- Bakre objektivdeksel

■ Kompatibelt tilbehør

- 58 mm filtre med skrufatning
- Solblender med bajonettfatning HB-77
- Objektivveske CL-1020
- Bakre objektivdeksel LF-4

■ Spesifikasjoner

Type	AF-P-DX-objektiv av type G med innebygd CPU og F-fatning
Brennvidde	70 – 300 mm
Største blenderåpning	f/4,5 – 6,3
Objektivkonstruksjon	14 elementer i 10 grupper (inkludert 1 ED objektivelement)
Bildevinkel	22° 50′ – 5° 20′
Brennviddeskala	Angitt i millimeter (70, 100, 135, 200, 300)
Avstandsinformasjon	Overføres til kameraet
Zoom	Manuell zoom med separat zoomring
Fokusering	Autofokus styres av en trinnmotor; separat fokuseringsring for manuell fokusering
Bildestabilisator (kun AF-P DX NIKKOR 70–300mm f/4,5–6,3G ED VR)	Objektivforskyvning med **v**oice **c**oil **m**otors (VCMs)
Minste fokusavstand	1,1 m fra fokalplanet ved alle zoomstillinger
Irisblenderblader	7 (avrundet blenderåpning)
Irisblender	Helautomatisk
Blenderåpningsområde	• 70 mm brennvidde: f/4,5 – 22 • 300 mm brennvidde: f/6,3 – 32
Lysmåling	Full blenderåpning
Filterfatning	58 mm (P=0,75 mm)
Ytre mål	Ca. 72 mm maksimum diameter × 125 mm (avstand fra kameraets objektivmonteringsflens)
Vekt	AF-P DX NIKKOR 70–300mm f/4,5–6,3G ED VR: Ca. 415 g AF-P DX NIKKOR 70–300mm f/4,5–6,3G ED: Ca. 400 g

Nikon forbeholder seg retten til når som helst og uten varsel å endre spesifikasjonene for maskinvaren som er beskrevet i denne bruksanvisningen.

Svenska

Innan du använder produkten, läs noggrant igenom både dessa instruktioner och kamerans handbok. Illustrationerna i dessa instruktioner visar ett AF-P DX NIKKOR 70–300 mm f/4.5–6.3G ED VR-objektiv.

Obs!: DX-objektiv är avsedda att användas med Nikons digitala spegelreflexkameror i DX-format. Bildvinkeln för ett objektiv i en kamera med DX-format motsvarar den för ett objektiv med ungefär 1,5 × längre brännvidd monterad på en kamera med 35 mm-format.

Detta objektiv stöder inte digitala SLR-kameror i D4-serien, D3-serien, D2-serien, D1-serien, D800-serien, D700, D610, D600, D300-serien, D200, D100, D90, D80, D70-serien, D60, D50, D40-serien, D7000, D5100, D5000, D3200, D3100 eller D3000 eller SLR-filmkameror. Vid användning med D5500, D5300 eller D3300, se till att kamerans firmware har uppdaterats till senaste versionen.

Om kameran är avstängd eller väntelägestimern har löpt ut kan fokusringen inte användas för att fokusera kameran och om zoomringen vrids går motivet ur fokus. Innan du fokuserar, slå på kameran eller starta väntelägestimern genom att trycka in avtryckaren halvvägs.

Funktioner för autofokus och avståndsmätare stöds med alla brännvidder. När detta objektiv används, kan du ignorera alla avsnitt i kamerans handbok som listar restriktioner för autofokus och avståndsmätare för objektiv med en maximal bländare mindre än f/5.6.

För din säkerhet

⚠ VARNINGAR

- ***Ta inte isär eller modifiera***. Vid fel ska produkten endast repareras av en kvalificerad tekniker. Om produkten öppnas på grund av ett fall eller annan olycka, undvik att röra vid exponerade delar. Om dessa försiktighetsåtgärder inte följs kan det orsaka elstötar eller andra skador.
- ***Stäng omedelbart av kameran om något fel uppstår***. Om rök eller en onormal lukt kommer från utrustningen, koppla omedelbart ur nätadaptern och ta bort kamerabatteriet. Var försiktig så att du inte bränner dig. Fortsatt användning kan leda till brand eller skador. Efter att du tagit ur batteriet, ta med utrustningen till en Nikon-auktoriserad serviceverkstad för inspektion.
- ***Håll torr***. Utsätt inte produkten för vatten och hantera den inte med våta händer. Om denna försiktighetsåtgärd inte följs kan det orsaka brand eller elstötar.
- ***Använd inte i närheten av lättantändlig gas***. Att använda utrustningen vid påfyllningsstationer eller i närheten av propan eller annan lättantändlig gas eller damm kan leda till explosion eller brand.
- ***Titta inte mot solen genom objektivet eller kamerans sökare***. Att titta mot solen eller en annan stark ljuskälla genom objektivet eller sökaren kan leda till permanenta synskador.

⚠ FÖRSIKTIGHETSÅTGÄRDER

- ***Håll utom räckhåll för barn***. Om denna försiktighetsåtgärd inte följs kan det orsaka personskada eller fel på produkten.
- ***Fokusera inte solljus genom objektivet***. Solljus som fokuseras genom objektivet kan orsaka brand. När du fotograferar motiv i motljus, håll solen långt utanför bilden; om objektivet inte ska användas under en längre tid, sätt tillbaka objektivlocken och förvara skyddat mot direkt solljus.
- ***Överhetta inte***. Lämna inte produkten på platser som är utsatta för extremt höga temperaturer, t.ex. i ett stängt fordon i direkt solljus, och linda inte in produkten i en handduk eller duk eller täck över den på annat sätt medan den används. Om dessa försiktighetsåtgärder inte följs kan det orsaka brand eller fel på produkten.

Meddelande till kunder i Europa

Denna symbol indikerar att elektrisk och elektronisk utrustning måste lämnas till separat insamling.

Följande gäller endast användare i europeiska länder:

- Den här produkten ska lämnas till separat insamling vid en särskild insamlingsplats. Släng inte produkten tillsammans med det vanliga hushållsavfallet.
- Separat insamling och återvinning hjälper till att spara på naturresurserna och förhindrar den negativa påverkan på människors hälsa och på miljön som kan inträffa vid felaktig kassering.
- Mer information får du från återförsäljaren eller av de lokala myndigheter som ansvarar för avfallshanteringen där du bor.

■ Objektivets delar (Bild)

① Monteringsmarkering för motljusskydd
② Fokusring
③ Zoomring
④ Brännviddsskala
⑤ Markering för brännviddsskala
⑥ Objektivets monteringsmarkering
⑦ CPU-kontakter
⑧ Motljusskydd*
⑨ Låsmarkering för motljusskydd
⑩ Justeringsmarkering för motljusskydd
* Tillval.

■ Montera och demontera objektivet

Montera objektivet

1. Stäng av kameran och ta bort kamerahuslocket.
2. Ta av det bakre objektivlocket.
3. Montera objektivet.
   Håll objektivets monteringsmarkering uppriktat mot monteringsmarkeringen på kamerahuset, placera objektivet i kamerans bajonettfattning och vrid objektivet motsols tills det klickar på plats med objektivets monteringsmarkering längst upp.

Ta bort objektivet

1. Stäng av kameran.
2. Ta bort objektivet.
   Ta bort objektivet genom att trycka på kamerans objektivfrigöringsknapp samtidigt som du vrider objektivet medurs.

■ Fokusering

Fokusläget bestäms av kamerans fokusläge. Se kamerans handbok för information om att välja fokusläge för kameran. Om du använder kameran en kamera i D810-serien, Df, D750, D7200, D7100 eller D5200, notera att om väntelägestimern går ut så ändras fokuspositionen när timern startas om. Fokusera om innan fotograferingen. Längre väntelägestider rekommenderas för manuell fokusering och i andra situationer där du kanske inte utlöser slutaren omedelbart efter fokuseringen.

Autofokus

Fokus justeras automatiskt när kameran är i autofokusläge. Fokusringen kan också användas för att fokusera kameran om avtryckaren hålls intryckt halvvägs (eller om AF-ON-knappen hålls intryckt); detta kallas "autofokus med manuell styrning" (M/A). Autofokus återupptas när avtryckaren trycks in halvvägs (eller AF-ON-knappen trycks in) en andra gång. Notera att om du rör vid fokusringen medan autofokus är aktiverat så ändras fokuspositionen.

Manuell fokusering

När kameran är i manuellt fokusläge kan fokus justeras genom att vrida på objektivets fokusring.

■ Zoom

Innan du fokuserar, vrid zoomringen för att ställa in brännvidden och komponera bilden.

■ Skärpedjup

Om skärpedjupet kan förhandsgranskas på kameran kan skärpedjupet förhandsgranskas i sökaren.

■ Bländare

Bländare justeras med kamerakontrollerna.

■ Inbyggda blixtenheter

När den inbyggda blixten används på kameror som är utrustade med en inbyggd blixtenhet, ta bort motljusskyddet för att förhindra vinjettering (skuggor som skapas där objektivets kant skymmer den inbyggda blixten).

■ Vibrationsreducering (VR, endast AF-P DX NIKKOR 70–300 mm f/4.5–6.3G ED VR)

Vibrationsreducering (VR) är tillgängligt när ett AF-P DX NIKKOR 70–300 mm f/4.5–6.3G ED VR-objektiv är monterat på kameran och avtryckaren trycks in halvvägs. Vibrationsreducering kan slås på och av med alternativet **Optisk vibrationsreducering** i kameramenyerna; när det är på minskas oskärpa som orsakas av kameraskakningar, vilket möjliggör slutartider upp till 4,0 steg längre än som annars vore möjligt, vilket ökar intervallet av tillgängliga slutartider. Effekterna av VR på slutartiden mäts i enlighet med standarder från **C**amera and **I**maging **P**roducts **A**ssociation (CIPA); objektiv i FX-format mäts med digitalkameror i FX-format, objektiv med DX-format med kameror i DX-format. Zoomobjektiv mäts vid maximal zoom.

Använda vibrationsreducering: Noteringar

- När du använder vibrationsreducering, tryck in avtryckaren halvvägs och vänta tills bilden i sökaren stabiliserats innan du trycker ner avtryckaren hela vägen.
- När vibrationsreducering är aktiverat kan bilden i sökaren vara oskarp efter att slutaren utlösts. Detta innebär inte att något är fel.
- När kameran panoreras gäller vibrationsreducering endast rörelser som inte är en del av panoreringen (om kameran panoreras horisontellt, till exempel, gäller vibrationsreducering endast vertikala skakningar), vilket gör det mycket enklare att panorera kameran jämnt i en vid båge.
- Om kameran är utrustad med en inbyggd blixt inaktiveras vibrationsreducering medan blixten laddas.
- Vibrationsreducering rekommenderas generellt när kameran är monterad på ett stativ, men du kanske föredrar att stänga av det beroende på fotograferingsförhållandena och typen av stativ.
- Vibrationsreducering rekommenderas när kameran är monterad på en monopod.

■ Motljusskyddet (säljs separat)

Motljusskydden skyddar objektivet och blockerar ljus som annars kan orsaka linsöverstrålning eller ghost-effekt.

Montera motljusskyddet

Rikta upp motljusskyddets monteringsmarkering (●) med motljusskyddets justeringsmarkering (⌐) och vrid sedan motljusskyddet (❷) tills ●-markeringen är uppriktad mot motljusskyddets låsmarkering (—○).

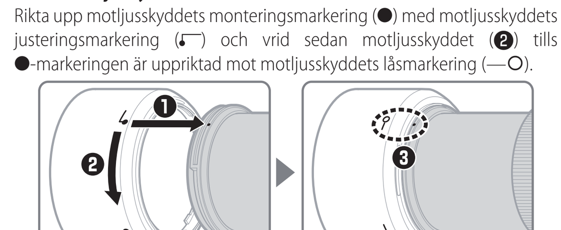

Vid montering och borttagning av skyddet, håll i det längst ner vid ⌐ -symbolen och undvik att hålla i det för hårt. Om skyddet inte är korrekt monterat kan vinjettering inträffa. Skyddet kan vändas och monteras på objektivet när det inte används. När skyddet är vänt kan du montera och ta bort det genom att vrida på det medan du håller i det i närheten av låsmarkeringen (—○).

■ Objektivskötsel

- Lyft inte upp eller håll i objektivet eller kameran bara med hjälp av motljusskyddet.
- Håll CPU-kontakterna rena.
- Använd en blåspensel för att ta bort damm och ludd från objektivets ytor. För att ta bort smuts och fingeravtryck, använd en liten mängd etanol eller linsrengöringsmedel på en mjuk, ren bomullstrasa eller linsrengöringsduk och rengör från mitten och utåt med en cirkelrörelse. Var försiktig så att du inte lämnar fläckar eller rör vid glaset med fingrarna.
- Använd aldrig organiska lösningsmedel som thinner eller bensen för att rengöra objektivet.
- Motljusskyddet eller NC-filter kan användas för att skydda det främre linselementet.
- Montera det bakre och inskjutningsbara främre locket innan objektivet placeras i sin objektivväska.
- Om objektivet inte ska användas under en längre tid, förvara det på en sval, torr plats för att förhindra mögel och rost. Förvara inte i direkt solljus eller med malkulor av nafta eller kamfer.
- Håll objektivet torrt. Om den interna mekanismen rostar kan det leda till skador som inte kan repareras.
- Om objektivet lämnas på extremt varma platser kan detta skada eller förvrida delar gjorda av armerad plast.

■ Medföljande tillbehör

- 58 mm främre objektivlock som knäpps på plats LC-58
- Bakre objektivlock

■ Kompatibla tillbehör

- 58 mm skruvfilter
- Motljusskydd med bajonettfattning HB-77
- Objektivväska CL-1020
- Bakre objektivlock LF-4

■ Specifikationer

Typ	Typ G AF-P-DX-objektiv med inbyggd CPU och F-fattning
Brännvidd	70 – 300 mm
Största bländare	f/4.5 – 6.3
Objektivets konstruktion	14 element i 10 grupper (inklusive 1 ED-linselement)
Bildvinkel	22° 50′ – 5° 20′
Brännviddsskala	Graderad i millimeter (70, 100, 135, 200, 300)
Avståndsinformation	Skickas till kameran
Zoom	Manuell zoom med oberoende zoomring
Fokusering	Autofokus kontrollerad av stegmotor; separat fokusring för manuell fokusering
Vibrationsreducering (endast AF-P DX NIKKOR 70–300 mm f/4.5–6.3G ED VR)	Linsförskjutning med **v**oice **c**oil **m**otors (VCMs)
Minsta fokusavstånd	1,1 m från skärpeplanet vid alla zoompositioner
Diafragmablad	7 (rundad diafragmaöppning)
Diafragma	Helautomatisk
Bländarområde	• 70 mm brännvidd: f/4,5 – 22 • 300 mm brännvidd: f/6,3 – 32
Mätning	Full bländare
Filterstorlek	58 mm (P = 0,75 mm)
Dimensioner	Ca 72 mm maximal diameter × 125 mm (avstånd från kamerans objektivmonteringsfläns)
Vikt	AF-P DX NIKKOR 70–300 mm f/4.5–6.3G ED VR: Ca 415 g AF-P DX NIKKOR 70–300 mm f/4.5–6.3G ED: Ca 400 g

Nikon förbehåller sig rätten att ändra specifikationerna för hårdvaran som beskrivs i denna handbok när som helst och utan föregående meddelande.

Suomi

Ennen kuin käytät tuotetta, lue huolellisesti sekä nämä ohjeet että kameran käyttöopas. Näiden ohjeiden kuvissa käytetään AF-P DX NIKKOR 70–300 mm f/4.5–6.3G ED VR -objektiivia.

Huomaa: DX-objektiiveja käytetään Nikonin DX-kokoisten digitaalisten yksisilmäisten peilikameroiden kanssa. DX-muodon kameran objektiivin kuvakulma vastaa 35 mm:n muodon kameraan kiinnitettyä objektiivia, jonka polttoväli on noin 1,5 × pidempi.

Tämä objektiivi ei tue seuraavia digitaalijärjestelmäkameroita tai filmijärjestelmäkameroita: D4-sarja, D3-sarja, D2-sarja, D1-sarja, D800-sarja, D700, D610, D600, D300-sarja, D200, D100, D90, D80, D70-sarja, D60, D50, D40-sarja, D7000, D5100, D5000, D3200, D3100 ja D3000. Kun sitä käytetään D5500:n, D5300:n tai D3300:n kanssa, varmista että kameran laiteohjelma on päivitetty uusimpaan versioon.

Jos kamera on pois päältä tai valmiustila-ajastimen aika on kulunut loppuun, tarkennusrengasta ei voi käyttää tarkennukseen ja zoomausrenkaan kiertäminen tekee kohteesta epätarkan. Ennen kuin tarkennat, kytke kamera päälle tai käynnistä valmiustila-ajastin uudelleen painamalla laukaisin puoleenväliin.

Automaattitarkennus- ja etäisyysmittaritoimintoja tuetaan kaikilla polttoväleillä. Kun käytät tätä objektiivia, jätä huomiotta kameran käyttöoppaan kohdat, joissa luetellaan automaattitarkennusta ja etäisyysmittaria koskevia rajoituksia objektiiveille, joiden suurin aukko on pienempi kuin f/5.6.

Turvallisuudesta

⚠ VAROITUKSET

- ***Älä pura osiin tai tee muutoksia***. Jos tuote toimii virheellisesti, sen saa korjata vain asiantunteva teknikko. Jos tuote hajoaa putoamisen tai muun onnettomuuden seurauksena, älä koske sen sisältä paljastuneisiin osiin. Näiden varotoimien noudattamatta jättäminen voi aiheuttaa sähköiskun tai muun loukkaantumisen.
- ***Sammuta kamera heti toimintahäiriön ilmetessä***. Jos huomaat, että laitteesta tulee savua tai epätavallista hajua, irrota verkkolaite heti ja poista kameran akku varoen polttamasta itseäsi. Käytön jatkaminen voi aiheuttaa tulipalon tai loukkaantumisen. Kun olet poistanut akun, vie laite tarkastettavaksi valtuutettuun Nikon-huoltoon.
- ***Pidä kuivana***. Älä altista tuotetta vedelle tai käsittele sitä märin käsin. Tämän varotoimen noudattamatta jättäminen voi aiheuttaa tulipalon tai sähköiskun.
- ***Älä käytä helposti syttyvien kaasujen läheisyydessä***. Laitteen käyttäminen huoltoasemilla tai paikoissa, joissa on propaania tai muita helposti syttyviä kaasuja tai pölyä, voi aiheuttaa räjähdyksen tai tulipalon.
- ***Älä katso aurinkoon objektiivin tai kameran etsimen läpi***. Auringon tai muun kirkkaan valonlähteen katsominen objektiivin tai etsimen läpi voi aiheuttaa pysyvän näkövamman.

⚠ HUOMAUTUKSET

- ***Pidä lasten ulottumattomissa***. Tämän varotoimen noudattamatta jättäminen voi aiheuttaa loukkaantumisen tai tuotteen toimintahäiriön.
- ***Älä keskitä auringonvaloa objektiivin läpi***. Objektiivin läpi keskittyvä auringonvalo voi aiheuttaa tulipalon. Kun kuvaat vastavalossa olevia kohteita, pidä aurinko rajauksen ulkopuolella; jos objektiivia ei käytetä pitkään aikaan, aseta objektiivin suojukset paikalleen ja säilytä suojassa suoralta auringonvalolta.
- ***Suojaa ylikuumenemiselta***. Älä jätä tuotetta paikkoihin, joiden lämpötila on erittäin korkea, kuten suorassa auringonvalossa olevaan suljettuun ajoneuvoon, äläkä kääri tuotetta pyyhkeeseen tai nenäliinaan tai muuten peitä tuotetta, kun se on käytössä. Näiden varotoimien noudattamatta jättäminen voi aiheuttaa tulipalon tai tuotteen toimintahäiriön.

Huomautus eurooppalaisille asiakkaille

Tämä merkintä osoittaa, että sähkö- ja elektroniikkalaitteet on kerättävä erillään muusta jätteestä.

Seuraavat ilmoitukset koskevat vain Euroopan maissa olevia käyttäjiä:

- Tämä tuote on tarkoitettu kerättäväksi erikseen asianmukaisessa keräyspisteessä. Älä hävitä sitä kotitalousjätteen mukana.
- Erilliskeräys ja kierrätys auttavat säästämään luonnonvaroja ja estämään haittoja, joita voi aiheutua ihmisten terveydelle ja ympäristölle, jos laitteita ei hävitetä asianmukaisesti.
- Lisätietoja saat myyjältä tai jätehuollosta vastaavilta paikallisilta viranomaisilta.

■ Objektiivin osat (Kuva)

① Vastavalosuojan kiinnitysmerkki
② Tarkennusrengas
③ Zoomausrengas
④ Polttoväliasteikko
⑤ Polttovälin merkki
⑥ Objektiivin kiinnitysmerkki
⑦ CPU-liitännät
⑧ Vastavalosuoja*
⑨ Vastavalosuojan lukitusmerkki
⑩ Vastavalosuojan kohdistusmerkki
* Lisävaruste.

■ Objektiivin kiinnittäminen ja irrottaminen

Objektiivin kiinnittäminen

1. Sammuta kamera ja irrota kameran rungon suojus.
2. Irrota objektiivin takasuojus.
3. Kiinnitä objektiivi.
   Pidä objektiivin kiinnitysmerkki kohdistettuna kameran rungossa olevan kiinnitysmerkin kanssa, aseta objektiivi kameran bajonettiin ja kierrä sitten objektiivia vastapäivään, kunnes se loksahtaa paikalleen niin, että objektiivin kiinnitysmerkki on ylhäällä.

Objektiivin irrottaminen

1. Sammuta kamera.
2. Irrota objektiivi.
   Irrota objektiivi painamalla kamerassa olevaa objektiivin vapautuspainiketta ja kiertämällä objektiivia myötäpäivään.

■ Tarkennus

Tarkennustila määräytyy kameran tarkennustilan mukaan. Katso tietoa kameran tarkennustilan valitsemisesta kameran käyttöoppaasta. Huomaa, että kun käytössä on D810-sarjan, Df-, D750-, D7200-, D7100- tai D5200-kamera ja valmiustila-ajastimen aika on kulunut loppuun, tarkennuskohta muuttuu, kun ajastin käynnistetään uudelleen. Tarkenna uudelleen ennen kuvausta. Suosittelemme valitsemaan pidemmän valmiustila-ajastimen ajan käsitarkennukseen ja muihin tilanteisiin, joissa suljinta ei välttämättä laukaista heti tarkennuksen jälkeen.

Automaattitarkennus

Tarkennusta säädetään automaattisesti, kun kamera on automaattitarkennustilassa. Myös tarkennusrengasta voi käyttää kameran tarkentamiseen, jos laukaisinta pidetään painettuna puoleenväliin (tai jos AF-ON-painiketta pidetään painettuna); tätä toimintoa kutsutaan nimellä "automaattitarkennus, jossa on käsisäätömahdollisuus" (M/A). Automaattitarkennusta jatketaan, kun laukaisin painetaan puoleenväliin (tai AF-ON-painiketta painetaan) toisen kerran. Huomaa, että tarkennuskohta muuttuu, jos tarkennusrenkaaseen kosketaan automaattitarkennuksen ollessa käytössä.

Käsitarkennus

Kun kamera on käsitarkennustilassa, tarkennusta voi säätää kiertämällä objektiivin tarkennusrengasta.

■ Zoomaus

Ennen tarkentamista säädä polttoväliä kiertämällä zoomausrengasta ja rajaa valokuva.

■ Syväterävyys

Jos kamerassa on syväterävyyden esikatselu, syväterävyyttä voi esikatsella etsimessä.

■ Aukko

Aukkoa säädetään kameran säätimillä.

■ Yhdysrakenteiset salamat

Kun käytät yhdysrakenteisella salamalla varustetun kameran yhdysrakenteista salamaa, irrota vastavalosuoja estääksesi vinjetoinnin (varjot, jotka syntyvät, kun objektiivin pää peittää yhdysrakenteisen salaman).

■ Tärinänvaimennus (VR, vain AF-P DX NIKKOR 70–300 mm f/4.5–6.3G ED VR)

Tärinänvaimennusta (VR) voi käyttää, kun kameraan on kiinnitetty AF-P DX NIKKOR 70–300 mm f/4.5–6.3G ED VR -objektiivi ja laukaisin painetaan puoleenväliin. Tärinänvaimennuksen voi kytkeä päälle ja pois päältä kameran valikoiden **Optinen VR** -asetuksella; kun tärinänvaimennus on päällä, se vähentää kameran tärähtämisestä johtuvaa liike-epäterävyyttä, jolloin suljinaika voi olla jopa 4,0 askelta pidempi kuin tavallisesti, mikä lisää käytettävissä olevien suljinaikojen määrää. VR:n vaikutus suljinaikaan on mitattu CIPA:n (**C**amera and **I**maging **P**roducts **A**ssociation) standardien mukaisesti; FX-kokoisten objektiivien mittauksessa on käytetty FX-kokoisia digitaalikameroita ja DX-kokoisten objektiivien mittauksessa DX-kokoisia kameroita. Zoom-objektiivit on mitattu suurimmalla zoomauksella.

Tärinänvaimennuksen käyttö: huomautuksia

- Kun käytät tärinänvaimennusta, paina laukaisin puoleenväliin ja anna etsimen kuvan vakautua ennen kuin painat laukaisimen pohjaan asti.
- Kun tärinänvaimennus on käytössä, etsimen kuva saattaa muuttua epäteräväksi, kun suljin on laukaistu. Tämä ei ole merkki viasta.
- Kun kameraa panoroidaan, tärinänvaimennusta sovelletaan vain liikkeeseen, joka ei kuulu panorointiin (jos kameraa panoroidaan esimerkiksi vaakasuunnassa, tärinänvaimennusta sovelletaan vain pystysuoraan tärinään), jolloin kameraa on helpompaa panoroida laajassa kaaressa.
- Jos kamerassa on yhdysrakenteinen salama, tärinänvaimennus poistetaan käytöstä salaman latautumisen ajaksi.
- Tärinänvaimennusta suositellaan yleensä silloin, kun kamera on kiinnitetty jalustaan, vaikka kuvausolosuhteista ja jalustan tyypistä riippuen voi joskus olla parempi kytkeä se pois päältä.
- Tärinänvaimennuksen käyttöä suositellaan, kun kamera on kiinnitetty yksijalkaiseen jalustaan.

■ Lisävarusteena saatava vastavalosuoja

Vastavalosuojat suojaavat objektiivia ja estävät hajavalon, joka voisi aiheuttaa heijastuksia tai haamukuvia.

Vastavalosuojan kiinnitys

Kohdista vastavalosuojan kiinnitysmerkki (●) vastavalosuojan kohdistusmerkin (⌐) kanssa ja kierrä suojaa (❷), kunnes ●-merkki on kohdakkain vastavalosuojan lukitusmerkin (—○) kanssa.

Kun kiinnität tai irrotat vastavalosuojan, pidä kiinni suojan alaosassa olevan ⌐-merkin läheltä ja vältä puristamasta suojaa liian lujasti. Vinjetointia saattaa syntyä, jos suojaa ei ole kiinnitetty kunnolla. Kun vastavalosuojaa ei käytetä, sen voi kääntää ja kiinnittää objektiiviin. Kun vastavalosuoja on käännetty, sen voi kiinnittää ja irrottaa pitämällä siitä kiinni lukitusmerkin (—○) läheltä ja kiertämällä sitä.

■ Objektiivin hoito

- Älä nosta tai pidä objektiivia tai kameraa vain vastavalosuojan varassa.
- Pidä CPU-liitännät puhtaana.
- Poista pöly ja nukka objektiivin pinnoilta puhaltimella. Poista tahrat ja sormenjäljet kostuttamalla pehmeä, puhdas puuvillaliina tai linssinpuhdistusliina pieneen määrään etanolia tai linssinpuhdistusainetta ja pyyhkimällä keskustasta ulospäin kiertävin liikkein varoen jättämästä tahroja tai koskemasta lasia sormilla.
- Älä koskaan käytä objektiivin puhdistamiseen orgaanisia liuottimia, kuten maaliohennetta tai bentseeniä.
- Objektiivin etuelementin suojaamiseen voi käyttää vastavalosuojaa tai neutraalivärisuotimia.
- Kiinnitä takasuojus ja pujotettava etusuojus, ennen kuin asetat objektiivin sille tarkoitettuun objektiivikoteloon.
- Jos objektiivia ei ole tarkoitus käyttää pitkään aikaan, säilytä sitä viileässä, kuivassa paikassa estääksesi homeen ja ruosteen muodostumisen. Älä säilytä suorassa auringonvalossa tai naftaliini- tai kamferipohjaisen koimyrkyn kanssa.
- Pidä objektiivi kuivana. Sisäosien ruostuminen voi aiheuttaa pysyviä vaurioita.
- Objektiivin jättäminen erittäin kuumiin paikkoihin voi vahingoittaa vahvistetusta muovista valmistettuja osia tai saada ne vääntymään.

■ Mukana toimitettavat varusteet

- 58 mm:n paikalleen napsautettava objektiivin etusuojus LC-58
- Objektiivin takasuojus

■ Yhteensopivat lisävarusteet

- 58 mm:n kierrettävät suotimet
- Vastavalosuoja HB-77
- Objektiivikotelo CL-1020
- Objektiivin takasuojus LF-4

■ Tekniset tiedot

Tyyppi	G-tyypin AF-P-DX-objektiivi, jossa yhdysrakenteinen mikroprosessori ja F-bajonetti
Polttoväli	70 – 300 mm
Suurin aukko	f/4.5 – 6.3
Objektiivin rakenne	14 elementtiä 10 ryhmässä (mukaan lukien 1 ED-linssielementti)
Kuvakulma	22° 50′ – 5° 20′
Polttoväliasteikko	Millimetrijako (70, 100, 135, 200, 300)
Etäisyystiedot	Tulostus kameraan
Zoomaus	Käsisäätöinen zoomaus erillisen zoomausrenkaan avulla
Tarkennus	Askelmoottorilla ohjattava automaattitarkennus; erillinen tarkennusrengas käsitarkennukseen
Tärinänvaimennus (vain AF-P DX NIKKOR 70–300 mm f/4.5–6.3G ED VR)	Objektiivin siirto äänikelamoottoreilla (VCM)
Lyhin tarkennusetäisyys	1,1 m polttotasosta kaikissa zoomausasennoissa
Himmentimen lamellit	7 (pyöristetty himmenninaukko)
Himmennin	Täysin automaattinen
Aukkoalue	• 70 mm:n polttoväli: f/4.5–22 • 300 mm:n polttoväli: f/6.3–32
Mittaus	Täysi aukko
Suodinkoko	58 mm (P = 0,75 mm)
Mitat	Noin 72 mm:n suurin halkaisija × 125 mm (etäisyys kameran objektiivin kiinnitysrenkaasta)
Paino	AF-P DX NIKKOR 70–300 mm f/4.5–6.3G ED VR: Noin 415 g AF-P DX NIKKOR 70–300 mm f/4.5–6.3G ED: Noin 400 g

Nikon varaa oikeuden muuttaa tässä käyttöoppaassa ilmoitettuja laitteiston tietoja milloin tahansa ilman ennakkoilmoitusta.

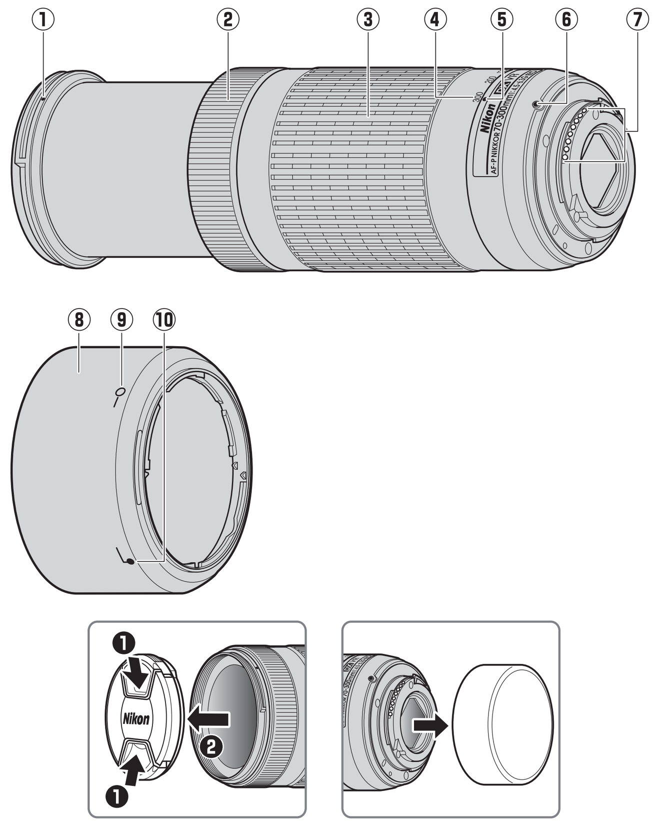

Figur /Obrázek /Obrázok /Rysunek

Dansk

Før anvendelse af dette produkt bedes du læse både denne vejledning og vejledningen til kameraet. Illustrationerne i denne vejledning viser et objektiv af typen AF-P DX NIKKOR 70–300mm f/4.5–6.3G ED VR.

Bemærk: DX-objektiver er beregnet til brug med digitale spejlreflekskameraer i Nikon DX-format. Billedvinklen på et objektiv på et kamera i DX-format svarer til den på et objektiv med en omtrent 1,5 × længere brændvidde, der er monteret på et 35 mm-kamera.

Dette objektiv understøtter ikke D4-serien, D3-serien, D2-serien, D1-serien, D800-serien, D700, D610, D600, D300-serien, D200, D100, D90, D80, D70-serien, D60, D50, D40-serien, D7000, D5100, D5000, D3200, D3100 eller D3000 digitale spejlreflekskameraer eller spejlreflekskameraer til film. Når du anvender objektivet med et kamera af typen D5500, D5300 eller D3300, skal du sikre dig, at kameraets firmware er blevet opdateret til den seneste version. Hvis kameraet er slukket, eller standbytimeren er udløbet, kan fokusringen ikke anvendes til at fokusere med kameraet, og hvis du drejer zoomringen, kommer motivet ud af fokus. Før du fokuserer, skal du tænde kameraet eller genstarte standbytimeren ved at trykke udløserknappen halvt ned.

Funktionerne Autofokus og Afstandsmåling understøttes ved alle brændvidder. Ved anvendelse af dette objektiv kan du springe over alle afsnit om begrænsninger af autofokus og afstandsmåling i kameraets brugervejledning vedrørende objektiver med en maksimumblænde som er mindre end f/5.6.

For din sikkerheds skyld

⚠ ADVARSLER

- ***Du må ikke skille produktet ad eller ændre det***. I tilfælde af funktionsfejl må produktet kun repareres af en uddannet tekniker. Hvis produktet går i stykker, hvis det bliver tabt, eller der sker et andet uheld, skal du undgå at berøre synlige dele. Manglende overholdelse af disse anvisninger kan medføre elektrisk stød eller andre skader.
- ***Sluk omgående kameraet i tilfælde af funktionsfejl***. Hvis du oplever røg eller usædvanlig lugt fra udstyret, skal du omgående frakoble lysnetadapteren og fjerne kameraets batteri - pas på ikke at blive forbrændt. Fortsat anvendelse kan medføre brand eller tilskadekomst. Når du har fjernet batteriet, skal du indlevere udstyret hos et Nikon-autoriseret servicecenter til eftersyn.
- ***Holdes tørt***. Udsæt ikke produktet for vand, og håndtér det ikke med våde hænder. Manglende overholdelse af denne anvisning kan medføre brand eller elektrisk stød.
- ***Må ikke anvendes i nærheden af brændbar gas***. Betjening af det elektroniske udstyr på tankstationer eller i nærheden af propangas eller anden brændbar gas kan medføre eksplosion eller brand.
- ***Kig ikke på solen gennem objektivets eller kameraets søger***. Fokusering på solen eller andre stærke lyskilder gennem objektivet eller søgeren kan medføre permanent skade på dit syn.

⚠ FORHOLDSREGLER

- ***Opbevares utilgængeligt for børn***. Manglende overholdelse af denne anvisning kan medføre tilskadekomst eller funktionsfejl i produktet.
- ***Fokusér ikke sollys gennem objektivet***. Sollys fokuseret gennem objektivet kan medføre brand. Ved optagelse af motiver taget i modlys skal du holde sollyset langt væk fra billedet; hvis objektivet ikke skal anvendes i længere tid, skal du sætte objektivdækslerne på igen og opbevare det væk fra direkte sollys.
- ***Produktet må ikke overophedes***. Efterlad ikke produktet på steder, der udsættes for meget høje temperaturer, som eksempelvis i et lukket køretøj i direkte sollys. Undlad ligeledes at pakke produktet ind i et håndklæde eller lommetørklæde eller på anden vis tildække det, mens det er i brug. Manglende overholdelse af disse anvisninger kan medføre brand eller funktionsfejl i produktet.

Bemærkning til kunder i Europa

Dette symbol angiver, at elektrisk og elektronisk udstyr skal indleveres separat.

Følgende gælder kun for brugere i europæiske lande:

- Dette produkt er beregnet til separat indlevering hos et særligt anlæg for denne slags affald. Smid ikke batteriet ud sammen med husholdningsaffald.
- Separat indlevering og genbrug hjælper med til at bevare naturlige ressourcer og forebygger negative konsekvenser for folkesundhed og miljø, der kan opstå som følge af forkert bortskaffelse.
- Hvis du ønsker yderligere oplysninger, kan du kontakte forhandleren eller de lokale myndigheder, som er ansvarlige for affaldshåndtering.

■ Objektivets dele (Figur)

① Monteringsmærke for modlysblænde
② Fokusring
③ Zoomring
④ Brændviddeskala
⑤ Brændviddemærke
⑥ Objektivmonteringsmærke
⑦ CPU-kontakter
⑧ Modlysblænde*
⑨ Låsemærke for modlysblænde
⑩ Justeringsmærke for modlysblænde
* Ekstra.

■ Montering og fjernelse af objektivet

Montering af objektivet

1. Sluk kameraet, og fjern kamerahusdækslet.
2. Fjern bagdækslet.
3. Montér objektivet.
   Mens du holder objektivmonteringsmærket, så det flugter med monteringsmærket på kamerahuset, skal du placere objektivet i kameraets bajonetfatning og derefter dreje objektivet mod uret, indtil det falder i hak med objektivmonteringsmærket øverst.

Fjernelse af objektivet

1. Sluk kameraet.
2. Fjern objektivet.
   For at fjerne objektivet skal du trykke på kameraets objektivudløserknap, mens du drejer objektivet med uret.

■ Fokus

Fokusindstillingen bestemmes af kameraets fokusindstilling. Se brugervejledningen til kameraet for information om valg af kameraets fokusindstilling. Brugere af D810-serien, Df, D750, D7200, D7100 eller D5200-kameraer skal være opmærksomme på, at hvis standbytimeren løber ud, ændres fokuspositionen, når timeren genstartes. Fokusér igen før optagelse. Længere standbytider anbefales for manuelt fokus og i andre situationer, hvor du måske ikke udløser lukkeren lige efter fokusering.

Autofokus

Fokus justeres automatisk, når kameraet er i autofokusindstilling. Fokusringen kan også anvendes til at fokusere med kameraet, hvis udløserknappen holdes trykket halvt ned (eller hvis knappen AF-ON holdes nede); dette kaldes "autofokus med manuel prioritering" (M/A). Autofokus genoptages, når udløserknappen trykkes halvt ned (eller der trykkes på knappen AF-ON) igen. Bemærk, at berøring af fokusringen under autofokus ændrer fokuspositionen.

Manuel fokus

Når kameraet er i manuel fokusindstilling, kan fokus justeres ved at dreje på objektivets fokusring.

■ Zoom

Før du fokuserer, skal du dreje zoomringen for at justere brændvidden og komponere billedet.

■ Dybdeskarphed

Hvis kameraet tilbyder eksempelvisning af dybdeskarphed, kan du få vist eksempler på dybdeskarpheden i søgeren.

■ Blænde

Blænden justeres ved hjælp af kameraets knapper.

■ Indbyggede flashenheder

Når du anvender flash på kameraer udstyret med indbygget flash, skal du fjerne modlysblænden for at undgå vignettering (skygger dannet på det sted, hvor enden af objektivet blokerer den indbyggede flash).

■ Vibrationsreduktion (kun VR, AF-P DX NIKKOR 70–300mm f/4.5–6.3G ED VR)

Vibrationsreduktion (VR) er tilgængelig, når der er monteret et objektiv af typen AF-P DX NIKKOR 70–300mm f/4.5–6.3G ED VR på kameraet, og udløserknappen trykkes halvt ned. Du kan slå vibrationsreduktion til og fra ved hjælp af indstillingen **Optisk VR** i kameraets menuer; når den er slået til, reducerer den slør som følge af kamerarystelser, og muliggør lukkertider på op til 4,0 stop længere end det ellers ville være tilfældet, hvorved udvalget af tilgængelige lukkertider øges. Effekterne af VR på lukkertiden måles i henhold til **C**amera and **I**maging **P**roducts **A**ssociation (CIPA)-standarderne; Objektiver i FX-format måles ved hjælp af digitalkameraer i FX-format, objektiver i DX-format måles ved hjælp af kameraer i DX-format. Zoomobjektiverne måles ved maksimalt zoom.

Anvendelse af vibrationsreduktion (VR): Bemærkninger

- Ved anvendelse af vibrationsreduktion (VR) skal du trykke udløserknappen halvt ned og afvente, at billedet i søgeren stabiliseres, før du trykker udløserknappen helt ned.
- Når vibrationsreduktion (VR) er aktiv, sløres billedet i søgeren muligvis, når lukkeren udløses. Dette er ikke en funktionsfejl.
- Når kameraet panoreres, gælder vibrationsreduktion (VR) kun for bevægelse, der ikke er del af panoreringen (hvis kameraet eksempelvis panoreres vandret, gælder vibrationsreduktion (VR) kun for lodret rystelse), hvilket gør det meget nemmere at panorere kameraet i en blød bue.
- Hvis kameraet er udstyret med indbygget flash, deaktiveres vibrationsreduktion (VR), mens flashen lader op.
- Vibrationsreduktion (VR) anbefales generelt, når kameraet er monteret på et stativ, selvom du måske foretrækker at slå den fra alt efter optageforhold og stativtype.
- Vibrationsreduktion (VR) anbefales, når kameraet er monteret på et enkeltfodet stativ.

■ Den ekstra modlysblænde

Modlysblænderne beskytter objektivet og blokerer falsk lys, der ellers ville medføre flare eller ghosting.

Montering af modlysblænden

Få monteringsmærket for modlysblænde (●) til at flugte med justeringsmærket for modlysblænde (⌐), og drej derefter modlysblænden (❷), indtil mærket ● flugter med låsemærket for modlysblænde (—O).

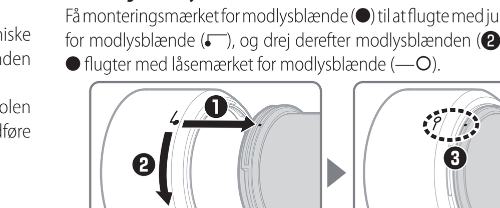

Ved montering eller fjernelse af modlysblænden skal du holde fast i den tæt på symbolet ⌐ i bunden af den uden, at dit greb bliver for krampagtigt. Der kan forekomme vignettering ved forkert montering af modlysblænden. Modlysblænden kan vendes om og sættes på objektivet, når det ikke anvendes. Når modlysblænden vendes om, kan den monteres og fjernes ved at dreje den, mens du har fat i den i nærheden af låsemærket (—O).

■ Vedligeholdelse af objektiv

- Saml ikke objektivet op, og hold ikke fast i det eller kameraet ved udelukkende at holde fast i modlysblænden.
- Sørg for, at CPU-kontakterne er rene.
- Fjern støv og lignende fra objektivets overflader med en pustebørste. Kom en lille smule alkohol eller objektivrens på en blød, ren bomuldsklud eller renseserviet til objektiver, og rengør fra midten og udad med en cirkulær bevægelse for at fjerne snavs og fingeraftryk.
- Undgå at anvende organiske opløsningsmidler, fortynder eller benzol til at rense objektivet.
- Modlysblænden eller NC-filtrene kan anvendes til at beskytte forreste objektivelement.
- Montér bagdækslet og frontdækslet, der kan glides på objektivet, før du anbringer det i sit objektivetui.
- Opbevar objektivet på et tørt og køligt sted, hvis det ikke skal anvendes i længere tid for at undgå mug og rust. Opbevar det ikke i direkte sollys eller med naftalen eller kamfermølkugler.
- Hold objektivet tørt. Rust i kameraets indvendige dele kan forårsage skader, der ikke kan udbedres.
- Efterlades objektivet i ekstremt varme omgivelser, kan det blive beskadiget eller få dele presset ud af form på grund af armeret plastic.

■ Medfølgende tilbehør

- 58 mm snap-on front objektivdæksel LC-58
- Bagdæksel

■ Kompatibelt tilbehør

- 58 mm screw-on filtre
- Modlysblænde med bajonetfatning HB-77
- Objektivetui CL-1020
- LF-4 bagdæksel

■ Specifikationer

Type	AF-P-DX-objektiv af typen G med indbygget CPU og F-fatning
Brændvidde	70 – 300mm
Maksimumblænde	f/4.5 – 6.3
Objektivets konstruktion	14 elementer i 10 grupper (herunder 1 ED-objektivelement)
Billedvinkel	22° 50′ – 5° 20′
Brændviddeskala	Gradueret i millimeter (70, 100, 135, 200, 300)
Afstandsinformation	Udgang til kamera
Zoom	Manuelt zoom med uafhængig zoomring
Fokusering	Autofokus kontrolleret af stepmotor; separat fokusring for manuelt fokus
Vibrationsreduktion (kun AF-P DX NIKKOR 70–300mm f/4.5–6.3G ED VR)	Objektivforskydning ved hjælp af voice coil motors (VCMs)
Tætteste fokusafstand	1,1 m fra fokusplanet ved alle zoompositioner
Blændeblade	7 (afrundet blændeåbning)
Blænde	Fuldautomatisk
Blændeområde	• 70 mm brændvidde: f/4.5 – 22 • 300 mm brændvidde: f/6.3 – 32
Lysmåling	Fuld blænde
Filterstørrelse	58 mm (P=0,75 mm)
Mål	Ca. 72 mm i maksimal diameter × 125 mm (afstand fra kameraets objektivfatningsplan)
Vægt	AF-P DX NIKKOR 70–300mm f/4.5–6.3G ED VR: Ca. 415 g AF-P DX NIKKOR 70–300mm f/4.5–6.3G ED: Ca. 400 g

Nikon forbeholder sig ret til uden varsel til hver en tid at ændre specifikationerne for hardwaren, der er beskrevet i denne vejledning.

Čeština

Před použitím tohoto výrobku si pečlivě přečtěte tyto pokyny návod k fotoaparátu. Ilustrace v tomto návodu zobrazují objektiv AF-P DX NIKKOR 70–300 mm f/4,5–6,3G ED VR.

Poznámka: Objektivy DX jsou určeny k použití s digitálními jednookými zrcadlovkami Nikon formátu DX. Obrazový úhel objektivu na fotoaparátu formátu DX je ekvivalentní objektivu s přibližně 1,5× delší ohniskovou vzdáleností na kinofilmovém fotoaparátu.

Tento objektiv nepodporuje digitální jednooké zrcadlovky série D4, série D3, série D2, série D1, série D800, D700, D610, D600, série D300, D200, D100, D90, D80, série D70, D60, D50, série D40, D7000, D5100, D5000, D3200, D3100 a D3000, ani filmové jednooké zrcadlovky. Při použití objektivu s fotoaparáty D5500, D5300 a D3300 se ujistěte, že máte aktualizován firmware fotoaparátu na nejnovější verzi.

Pokud je fotoaparát vypnutý nebo doběhl časovač pohotovostního režimu, nelze použít zaostřovací kroužek k zaostření fotoaparátu a otáčení zoomovým kroužkem způsobí rozostření objektu. Před zaostřením zapněte fotoaparát nebo aktivujte namáčknutím tlačítka spouště do poloviny časovač pohotovostního režimu.

Automatické zaostřování a elektronický dálkoměr jsou podporovány za všech ohniskových vzdáleností. Při použití tohoto objektivu ignorujte veškeré části návodu k fotoaparátu uvádějící omezení funkce automatického zaostřování a elektronického dálkoměru u objektivů se světelností nižší než f/5,6.

Pro Vaši bezpečnost

⚠ VAROVÁNÍ

- ***Výrobek nerozebírejte ani neupravujte***. V případě poruchy svěřte opravu výrobku výhradně kvalifikovanému technikovi. Dojde-li k otevření těla přístroje v důsledku pádu nebo jiné nehody, nedotýkejte se odkrytých částí. Nebudete-li dbát těchto opatření, může dojít k úrazu elektrickým proudem nebo jinému zranění.
- ***V případě poruchy ihned vypněte fotoaparát***. Zaznamenáte-li, že ze zařízení vychází kouř nebo neobvyklý zápach, ihned odpojte síťový zdroj vyjměte z fotoaparátu baterii (dejte pozor, abyste se přitom nepopálili). Další používání výrobku by mohlo vést k požáru nebo zranění. Po vyjmutí baterie odneste zařízení na kontrolu do autorizovaného servisního střediska Nikon.
- ***Výrobek udržujte v suchu***. Nevystavujte výrobek působení vody nemanipulujte s ním mokrýma rukama. Nebudete-li dbát tohoto opatření, může dojít k požáru nebo úrazu elektrickým proudem.
- ***Výrobek nepoužívejte za přítomnosti hořlavých plynů***. Používání zařízení u benzínových pump nebo v přítomnosti propanu či jiného hořlavého plynu nebo prachu může způsobit výbuch nebo požár.
- ***Nedívejte se objektivem nebo hledáčkem fotoaparátu do slunce***. Pozorování slunce či jiného silného zdroje světla objektivem nebo hledáčkem může způsobit trvalé poškození zraku.

⚠ UPOZORNĚNÍ

- ***Výrobek uchovávejte mimo dosah dětí***. Nebudete-li dbát tohoto opatření, může dojít ke zranění nebo k poruše výrobku.
- ***Nezaostřujte sluneční světlo objektivem***. Sluneční světlo zaostřené objektivem může způsobit požár. Při fotografování objektů v protisvětle udržujte slunce mimo záběr; pokud nebudete objektiv po delší dobu používat, nasaďte krytky objektivu uložte objektiv mimo dosah přímého slunečního světla.
- ***Nenechte výrobek přehřát***. Výrobek neponechávejte na místech vystavených extrémně vysokým teplotám, jako například v uzavřeném automobilu na přímém slunečním světle. Výrobek během používání rovněž nebalte do ručníku či kapesníku, ani jej jinak nezakrývejte. Nebudete-li dbát těchto opatření, může dojít k požáru nebo poruše výrobku.

Upozornění pro zákazníky v Evropě

Tento symbol značí, že elektrické a elektronické vybavení nepatří do komunálního odpadu.

Následující informace jsou určeny pouze uživatelům v evropských zemích:

- Likvidace tohoto výrobku se provádí v rámci tříděného odpadu na příslušném sběrném místě. Výrobek nedávejte do běžného komunálního odpadu.
- Třídění odpadu a recyklace napomáhají ochraně přírodních zdrojů a předcházejí negativním vlivům na lidské zdraví a životní prostředí, ve které by mohla vyústit nesprávná likvidace odpadu.
- Další informace ohledně nakládání s odpadními produkty Vám poskytne dodavatel nebo místní úřad.

■ Části objektivu (Obrázek)

① Montážní značka sluneční clony
② Zaostřovací kroužek
③ Zoomový kroužek
④ Stupnice ohniskových vzdáleností
⑤ Značka pro odečítání ohniskové vzdálenosti
⑥ Montážní značka objektivu
⑦ Kontakty CPU
⑧ Sluneční clona*
⑨ Značka aretované polohy sluneční clony
⑩ Značka pro nasazení sluneční clony
* Volitelná.

■ Nasazování a snímání objektivu

Nasazení objektivu

1. Vypněte fotoaparát a sejměte krytku těla fotoaparátu.
2. Sejměte zadní krytku objektivu.
3. Nasaďte objektiv.
   Vyrovnejte montážní značku objektivu s montážní značkou na těle fotoaparátu, přiložte objektiv k bajonetu fotoaparátu a pak objektivem otáčejte proti směru hodinových ručiček, dokud nezaklapne do aretované polohy – montážní značka se pak musí nacházet nahoře.

Sejmutí objektivu

1. Vypněte fotoaparát.
2. Sejměte objektiv.
   Chcete-li sejmout objektiv, stiskněte tlačítko aretace bajonetu na fotoaparátu a současně otočte objektivem ve směru hodinových ručiček.

■ Zaostřování

Zaostřovací režim je určen zaostřovacím režimem fotoaparátu. Informace o volbě zaostřovacího režimu na fotoaparátu viz návod k fotoaparátu. Uživatelé fotoaparátů série D810, Df, D750, D7200, D7100 a D5200 by měli vést v patrnosti, že pokud se umožní doběhnutí časovače pohotovostního režimu, dojde po jeho opětovné aktivaci ke změně zaostření. Před expozicí snímku přeostřete. Při použití manuálního zaostřování a v dalších situacích, kdy nemusí dojít ke spuštění závěrky ihned po zaostření, se doporučují delší doby činnosti časovače.

Automatické zaostřování

Při nastavení fotoaparátu do režimu automatického zaostřování je zaostření prováděno automaticky. Při podržení tlačítka spouště v poloze namáčknutí do poloviny (resp. při podržení tlačítka AF-ON ve stisknuté poloze) lze použít pro zaostření fotoaparátu rovněž zaostřovací kroužek; tato funkce je známa jako „automatické zaostřování s prioritou manuálního zaostření“ (M/A). Automatické zaostřování se obnoví druhým namáčknutím tlačítka spouště do poloviny (nebo stisknutím tlačítka AF-ON). Mějte na paměti, že manipulace se zaostřovacím kroužkem při činnosti automatického zaostřování ovlivní výsledné zaostření.

Manuální zaostřování

Při nastavení fotoaparátu do režimu manuálního zaostřování lze zaostřit otáčením zaostřovacího kroužku objektivu.

■ Zoom

Před zaostřením nastavte otáčením zoomového kroužku ohniskovou vzdálenost a vytvořte kompozici snímku.

■ Hloubka ostrosti

Pokud fotoaparát nabízí kontrolu hloubky ostrosti, lze kontrolovat rozložení hloubky ostrosti v hledáčku.

■ Clona

Clona se nastavuje pomocí ovládacích prvků na fotoaparátu.

■ Vestavěné blesky

Při použití vestavěného blesku u fotoaparátů vybavených vestavěným bleskem sejměte sluneční clonu, abyste zabránili výskytu vinětace (stínů vytvořených v místech, kde konec objektivu zakrývá světelný svazek vycházející z vestavěného blesku).

■ Redukce vibrací (VR, pouze AF-P DX NIKKOR 70–300 mm f/4,5–6,3G ED VR)

Redukce vibrací (VR) je k dispozici při nasazení objektivu AF-P DX NIKKOR 70–300 mm f/4,5–6,3G ED VR na fotoaparát a namáčknutí tlačítka spouště do poloviny. Redukci vibrací lze zapnout a vypnout pomocí položky **Optická redukce vibrací** v menu fotoaparátu; pokud je zapnutá, snižuje rozmazání způsobené chvěním fotoaparátu a umožňuje používat časy závěrky až o 4,0 EV delší, než by jinak bylo možné, čímž rozšiřuje rozsah využitelných časů závěrky. Účinky redukce vibrací na použitelný čas závěrky jsou měřeny podle standardů **C**amera and **I**maging **P**roducts **A**ssociation (CIPA); objektivy formátu FX jsou měřeny s využitím digitálních fotoaparátů formátu FX, objektivy formátu DX jsou měřeny s využitím fotoaparátů formátu DX. Objektivy se zoomem jsou měřeny při nastavení nejdelší ohniskové vzdálenosti.

Použití redukce vibrací: Poznámky

- Pracujete-li s redukcí vibrací, nejprve namáčkněte tlačítko spouště do poloviny dříve, než je stisknete až na doraz pro expozici snímku, vyčkejte několik sekund na stabilizování obrazu v hledáčku.
- Pokud je aktivní redukce vibrací, obraz v hledáčku může být po spuštění závěrky rozmazaný. Neznamená to poruchu.
- Během panorámování fotoaparátem je redukce vibrací aplikována pouze na pohyby, které nejsou součástí panorámování (například při panorámování ve vodorovném směru je redukce vibrací aplikována pouze na chvění ve svislém směru), což výrazně usnadňuje plynulé panorámování fotoaparátem v širokých úhlech.
- Pokud má fotoaparát vestavěný blesk, bude redukce vibrací v průběhu nabíjení blesku vyřazena.
- Redukce vibrací se obecně doporučuje i při upevnění fotoaparátu na stativ, ale v závislosti na snímacích podmínkách a typu stativu můžete upřednostnit její vypnutí.
- Redukci vibrací je doporučeno použít při upevnění fotoaparátu na jednonohý stativ.

■ Volitelná sluneční clona

Sluneční clona chrání objektiv blokuje postranní osvětlení, které by jinak vedlo ke vzniku reflexů závoje.

Nasazení sluneční clony

Vyrovnejte montážní značku sluneční clony (●) se značkou pro nasazení sluneční clony (⌐) otočte sluneční clonou (❷) tak daleko, až se značka ● vyrovná se značkou aretované polohy sluneční clony (—O).

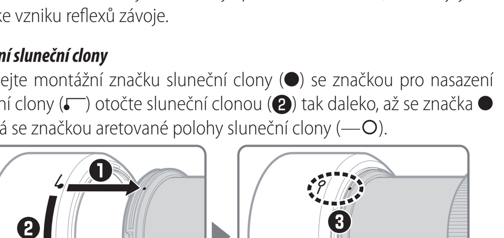

Clonu při nasazování nebo snímání držte poblíž symbolu ⌐ u jejího okraje při manipulaci s ní nepoužívejte nadměrnou sílu. Nesprávné připevnění clony může způsobit vinětaci. V případě, že není sluneční clona používána, lze ji otočit nasadit na objektiv v obrácené poloze. Sluneční clonu lze v obrácené poloze nasadit nebo sejmout uchopením v blízkosti značky aretované polohy (—O) a otočením.

■ Manipulace s objektivem

- Nezvedejte ani nedržte objektiv nebo fotoaparát pouze za sluneční clonu.
- Kontakty CPU udržujte čisté.
- Pro odstranění prachu a jiných nečistot z objektivu používejte ofukovací balónek. Pro odstranění skvrn a otisků prstů naneste malé množství etanolu nebo tekutiny k čistění objektivů na měkkou čistou bavlněnou látku nebo šáteček pro čištění objektivů. Optické plochy čistěte kruhovým pohybem směrem od středu ke krajům a dávejte pozor, abyste nezanechávali mapy nebo se nedotkli čoček prsty.
- Pro čistění objektivu nepoužívejte organická rozpouštědla jako ředidlo nebo benzen.
- K ochraně předního optického členu objektivu lze použít sluneční clonu nebo filtry NC.
- Před vložením objektivu do pouzdra nasaďte zadní krytku objektivu a přední násuvnou krytku objektivu.
- Pokud nebude objektiv po delší dobu používán, skladujte ho na chladném suchém místě, abyste zabránili vzniku plísně nebo koroze. Objektiv neponechávejte na přímém slunci nebo v blízkosti naftalínových či kafrových kuliček.
- Udržujte objektiv suchý. Koroze vnitřního mechanizmu může způsobit nenapravitelné škody.
- Ponechání objektivu na místě s příliš vysokou teplotou by mohlo poškodit plastové části.

■ Dodávané příslušenství

- Zaklapávací přední krytka objektivu LC-58 o průměru 58 mm
- Zadní krytka objektivu

■ Kompatibilní příslušenství

- Šroubovací filtry o průměru 58 mm
- Bajonetová sluneční clona HB-77
- Pouzdro na objektiv CL-1020
- Zadní krytka objektivu LF-4

■ Specifikace

Typ	Objektiv AF-P DX typu G s vestavěným CPU bajonetem Nikon F
Ohnisková vzdálenost	70 – 300 mm
Světelnost	f/4,5 – 6,3
Konstrukce objektivu	14 čoček/10 členů (včetně 1 optického členu ze skel ED)
Obrazový úhel	22° 50′ – 5° 20′
Stupnice ohniskových vzdáleností	Odstupňovaná v milimetrech (70, 100, 135, 200, 300)
Informace o vzdálenosti	Přenášena do fotoaparátu
Zoom	Manuální nastavení zoomu pomocí samostatného zoomového kroužku
Zaostřování	Automatické zaostřování prostřednictvím krokového motoru; samostatný zaostřovací kroužek pro manuální zaostřování
Redukce vibrací (pouze AF-P DX NIKKOR 70–300 mm f/4,5–6,3G ED VR)	Optická s využitím motorů VCM (motory s indukční cívkou)
Nejkratší zaostřitelná vzdálenost	1,1 m od obrazové roviny ve všech polohách zoomu
Počet lamel clony	7 (kruhový otvor clony)
Clona	Plně automatická
Rozsah clony	• Ohnisková vzdálenost 70 mm: f/4,5 – 22 • Ohnisková vzdálenost 300 mm: f/6,3 – 32
Měření expozice	Při plně otevřené cloně
Průměr filtrového závitu	58 mm (P = 0,75 mm)
Rozměry	Max. průměr cca 72 mm × 125 mm (vzdálenost od dosedací plochy bajonetu)
Hmotnost	AF-P DX NIKKOR 70–300 mm f/4,5–6,3G ED VR: Cca 415 g AF-P DX NIKKOR 70–300 mm f/4,5–6,3G ED: Cca 400 g

Společnost Nikon si vyhrazuje právo kdykoli bez předchozího upozornění měnit specifikace hardwaru popsaného v tomto návodu k použití.

Slovenčina

Pred použitím tohto výrobku si, prosím, pozorne prečítajte tento návod aj príručku fotoaparátu. Obrázky v týchto pokynoch zobrazujú objektív AF-P DX NIKKOR 70–300mm f/4,5–6,3G ED VR.

Poznámka: Objektívy DX sú určené na použitie s digitálnymi jednookými zrkadlovkami formátu DX značky Nikon. Obrazový uhol objektívu pripojeného na fotoaparáte formátu DX je ekvivalentný obrazovému uhlu objektívu s ohniskovou vzdialenosťou približne 1,5 × dlhšou, ktorý je pripojený na fotoaparáte 35 mm formátu.

Tento objektív nepodporuje série D4, série D3, série D2, série D1, série D800, D700, D610, D600, série D300, D200, D100, D90, D80, série D70, D60, D50, série D40, digitálne jednooké zrkadlovky D7000, D5100, D5000, D3200, D3100 alebo D3000 a ani filmové jednooké zrkadlovky. Pri jeho používaní s D5500, D5300 alebo D3300 sa uistite, že firmvér fotoaparátu bol aktualizovaný na najnovšiu verziu.

Ak je fotoaparát vypnutý alebo uplynie doba časového spínača pohotovostného režimu, zaostrovací krúžok sa nedá použiť na zaostrenie fotoaparátu a otáčanie zaostrovacieho krúžku spôsobí rozostrenie objektu. Pred zaostrovaním fotoaparát zapnite alebo reštartujte časový spínač pohotovostného režimu stlačením tlačidla spúšte do polovice.

Funkcie automatického zaostrovania a diaľkomera sú podporované pri všetkých ohniskových vzdialenostiach. Pri použití tohto objektívu ignorujte akékoľvek časti príručky fotoaparátu, v ktorých sú uvedené obmedzenia automatického zaostrovania a diaľkomera týkajúce sa objektívov so svetelnosťou objektívu menšou ako f/5,6.

Pre vašu bezpečnosť

⚠ VÝSTRAHY

- ***Nerozoberajte ani neupravujte***. V prípade poruchy môže tento výrobok opravovať len kvalifikovaný technik. Ak sa výrobok rozbije v dôsledku pádu alebo inej nehody, nedotýkajte sa nechránených častí. Nedodržanie týchto pokynov by mohlo viesť k poraneniu elektrickým prúdom alebo iným zraneniam.
- ***V prípade poruchy okamžite vypnite fotoaparát***. Ak si všimnete dym alebo nezvyčajný zápach vychádzajúci z prístroja, okamžite odpojte sieťový zdroj vyberte batériu fotoaparátu, pričom dávajte pozor na to, aby ste sa nepopálili. Pokračovanie v činnosti môže spôsobiť požiar alebo zranenie. Po vybratí batérie nechajte zariadenie skontrolovať v autorizovanom servise Nikon.
- ***Udržiavajte v suchu***. Výrobok nevystavujte vode, ani s ním nemanipulujte mokrými rukami. Nedodržanie tohto pokynu by mohlo viesť k požiaru alebo poraneniu elektrickým prúdom.
- ***Nepoužívajte v prítomnosti horľavého plynu***. Používanie zariadenia na čerpacích staniciach alebo v prítomnosti propánu či iného horľavého plynu alebo v prašnom prostredí môže spôsobiť výbuch alebo požiar.
- ***Nepozerajte do slnka cez objektív alebo hľadáčik fotoaparátu***. Pozeranie do slnka alebo iného zdroja silného svetla cez objektív alebo hľadáčik môže spôsobiť trvalé poškodenie zraku.

⚠ UPOZORNENIA

- ***Udržujte mimo dosahu detí***. Nedodržanie tohto pokynu môže viesť k poraneniu alebo poruche výrobku.
- ***Slnečné svetlo nezaostrujte cez objektív***. Slnečné svetlo zaostrené cez objektív môže spôsobiť požiar. Pri snímaní objektov v protisvetle udržiavajte slnko úplne mimo záberu. Ak nebudete objektív dlhšiu dobu používať, nasaďte späť kryt objektívu uskladnite ho mimo priameho slnečného svetla.
- ***Dbajte na to, aby nedošlo k prehriatiu***. Výrobok nenechávajte na miestach vystavených pôsobeniu mimoriadne vysokých teplôt, ako napríklad v uzatvorenom vozidle na priamom slnečnom svetle počas používania nezabaľujte výrobok do uteráka alebo vreckovky ani ho žiadnym iným spôsobom neprikrývajte. Nedodržanie tohto pokynu môže viesť k vzniku požiaru alebo poruche výrobku.

Poznámky pre užívateľov v Európe

Tento symbol znamená, že elektrické a elektronické zariadenia je potrebné odovzdať do separovaného odpadu.

Nasledujúce upozornenie platí len pre používateľov v európskych krajinách:

- Tento výrobok je určený na separovaný zber na vhodnom zbernom mieste. Nevyhadzujte ho do bežného domového odpadu.
- Separovaný zber a recyklácia pomáhajú zachovávať prírodné zdroje a predchádzať negatívnym dopadom na zdravie ľudí a životné prostredie, ktoré môžu vyplývať z nesprávnej likvidácie odpadu.
- Ďalšie informácie získate od predajcu alebo miestnych úradov zodpovedných za likvidáciu odpadov.

■ Časti objektívu (Obrázok)

① Upevňovacia značka slnečnej clony objektívu
② Zaostrovací krúžok
③ Krúžok zoomu
④ Stupnica ohniskových vzdialeností
⑤ Značka na stupnici ohniskových vzdialeností
⑥ Upevňovacia značka objektívu
⑦ Kontakty procesora
⑧ Slnečná clona objektívu*
⑨ Značka aretovanej polohy slnečnej clony objektívu
⑩ Značka pre nasadenie slnečnej clony objektívu
* Voliteľné.

■ Pripevnenie a odstránenie objektívu

Pripevnenie objektívu

1. Vypnite fotoaparát a odstráňte kryt bajonetu.
2. Snímte zadný kryt objektívu.
3. Pripevnite objektív.
   Zarovnajte upevňovaciu značku objektívu s upevňovacou značkou na fotoaparáte, nasaďte objektív na bajonetovú objímku fotoaparátu a otáčajte objektívom proti smeru hodinových ručičiek, kým nezapadne na miesto s upevňovacou značkou objektívu navrchu.

Odstránenie objektívu

1. Vypnite fotoaparát.
2. Odstráňte objektív.
   Ak chcete odstrániť objektív, stlačte tlačidlo aretácie bajonetu fotoaparátu a otáčajte objektívom v smere hodinových ručičiek.

■ Zaostrovanie

Režim zaostrovania určuje režim zaostrovania fotoaparátu. Informácie o výbere režimu zaostrovania fotoaparátu nájdete v príručke fotoaparátu. Používatelia fotoaparátov série D810, Df, D750, D7200, D7100 alebo D5200 by mali vziať do úvahy, že ak nechajú uplynúť časový spínač pohotovostného režimu, poloha zaostrenia sa po reštartovaní časovača zmení. Pred snímaním opätovne zaostrite. Pre manuálne zaostrovania a v ostatných situáciách, v ktorých nemusíte uvoľniť uzávierku hneď po zaostrení, vám odporúčame používať dlhšie časy pohotovostného režimu.

Automatické zaostrovanie

Keď je fotoaparát v režime automatického zaostrovania, zaostrenie sa nastaví automaticky. Zaostrovací krúžok je možné použiť aj na zaostrenie fotoaparátu, ak sa tlačidlo spúšte podrží stlačené do polovice (alebo sa podrží stlačené tlačidlo AF-ON); táto funkcia je známa ako „automatické zaostrovanie s možnosťou manuálneho doostrenia“ (M/A). Automatické zaostrovanie sa obnoví po druhom stlačení tlačidla spúšte do polovice (alebo tlačidla AF-ON). Vezmite do úvahy, že dotykom zaostrovacieho krúžka počas účinku automatického zaostrovania sa zmení poloha zaostrenia.

Manuálne zaostrovanie

Keď je fotoaparát v režime manuálneho zaostrovania, zaostrenie môžete nastaviť otočením zaostrovacieho krúžku objektívu.

■ Priblíženie

Pred zaostrením otočením krúžka transfokátora nastavte ohniskovú vzdialenosť určite výrez fotografie.

■ Hĺbka ostrosti

Ak fotoaparát ponúka kontrolu hĺbky ostrosti, môžete hĺbku ostrosti kontrolovať v hľadáčiku.

■ Clona

Clona sa nastavuje pomocou ovládacích prvkov fotoaparátu.

■ Vstavané zábleskové jednotky

Pri použití vstavaného blesku vo fotoaparátoch vybavených vstavanou zábleskovou jednotkou odstráňte slnečnú clonu objektívu, aby sa predišlo vinetácii (vytvoreniu tieňov na mieste, kde koniec objektívu zakrýva vstavaný blesk).

■ Stabilizácia obrazu (VR, len pre AF-P DX NIKKOR 70–300mm f/4,5–6,3G ED VR)

Stabilizácia obrazu (VR) je dostupná len vtedy, keď je na fotoaparáte nasadený objektív AF-P DX NIKKOR 70–300mm f/4,5–6,3G ED VR a po stlačení spúšte do polovice. Stabilizáciu obrazu môžete zapínať a vypínať pomocou možnosti **Optical VR (Optická stabilizácia obrazu)** v ponukách fotoaparátu. Keď je táto funkcia zapnutá, znižuje rozmazanie spôsobené chvením fotoaparátu, čím umožňuje predĺženie času uzávierky až do 4,0 zarážok oproti prípadu bez použitia stabilizácie obrazu, čím zvyšuje rozsah dostupných časov uzávierky. Účinky VR na čas uzávierky sú merané podľa štandardov **C**amera and **I**maging **P**roducts **A**ssociation (CIPA); objektívy s formátom FX sú merané pomocou digitálnych fotoaparátov s formátom FX, objektívy s formátom DX pomocou fotoaparátov s formátom DX. Objektívy s transfokátorom sú merané pri maximálnom priblížení.

Použitie stabilizácie obrazu: Poznámky

- Ak chcete použiť stabilizáciu obrazu, stlačte tlačidlo spúšte do polovice počkajte, kým sa obrázok v hľadáčiku stabilizuje, než tlačidlo spúšte stlačíte úplne nadol.
- Ak je stabilizácia obrazu aktívna, obrázok v hľadáčiku môže byť po uvoľnení spúšte rozmazaný. To neznamená poruchu.
- Pri otáčaní (panorámovaní) fotoaparátom sa stabilizácia obrazu uplatňuje len na pohyb, ktorý nie je súčasťou otáčania (ak sa fotoaparátom otáča napríklad v horizontálnom smere, stabilizácia obrazu sa bude uplatňovať len na chvenie vo vertikálnom smere), čo oveľa viac uľahčuje plynulé otáčanie fotoaparátom v širokom oblúku.
- Ak má fotoaparát vstavaný blesk, stabilizácia obrazu sa deaktivuje, kým sa blesk nabíja.
- Stabilizácia obrazu sa vo všeobecnosti odporúča, keď je fotoaparát upevnený na statíve, hoci je možné, že ju radšej vypnete, a to v závislosti od podmienok snímania a typu statívu.
- Stabilizácia obrazu sa odporúča pri upevnení fotoaparátu na jednonohý statív.

■ Voliteľná slnečná clona objektívu

Slnečná clona chráni objektív blokuje rozptýlené svetlo, ktoré by inak mohlo spôsobiť závoj alebo reflexy.

Pripojenie slnečnej clony objektívu

Zarovnajte upevňovaciu značku slnečnej clony objektívu (●) so značkou pre nasadenie slnečnej clony objektívu (⌐) potom otáčajte slnečnú clonu (❷) dovtedy, kým nebude značka ● zarovnaná so značkou aretovanej polohy slnečnej clony objektívu (—O).

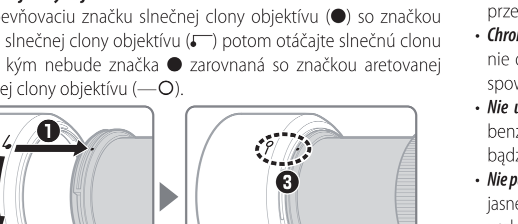

Ak nasadzujete alebo odstraňujete slnečnú clonu, držte ju blízko ⌐ značky na jej tele vystríhajte sa príliš tesného zovretia. Ak nie je clona správne nasadená, mohla by spôsobiť vinetáciu. Slnečnú clonu možno otočiť upevniť na objektív, keď sa nepoužíva. Keď je slnečná clona otočená, môžete ju upevňovať a odstraňovať otáčaním, držiac ju tesne pri značke zámku (—O).

■ Ošetrovanie objektívu

- Nedvíhajte alebo nedržte objektív alebo fotoaparát len za slnečnú clonu objektívu.
- Udržujte kontakty procesora čisté.
- Použite ofukovací balónik na odstránenie prachu z povrchu objektívu. Na odstránenie špiny a odtlačkov prstov použite trochu etanolu alebo čističa na jemnú bavlnenú handričku, alebo čistiaci obrúsok na objektív a čistite ho krúživým pohybom smerom zo stredu k okrajom, dbajúc na to, aby ste nezanechali šmuhy alebo sa nedotkli skla prstami.
- Nikdy nepoužívajte na čistenie objektívu organické rozpúšťadlá, ako sú riedidlá na farby alebo benzén.
- Na ochranu prednej časti objektívu môžete použiť slnečnú clonu objektívu alebo NC filtre.
- Pred uložením objektívu do puzdra nasaďte zadný kryt a predný nasadzovací kryt.
- Ak sa objektív nebude používať dlhšiu dobu, skladujte ho na chladnom suchom mieste, aby ste zabránili usádzaniu plesní hrdze. Neskladujte ho na priamom slnečnom svetle alebo spolu s naftalínovými alebo gáfrovými guličkami proti moliam.
- Udržujte objektív suchý. Hrdzavenie vnútorného mechanizmu môže spôsobiť trvalé poškodenie.
- Ponechanie objektívu na miestach s mimoriadne vysokou teplotou by mohlo spôsobiť poškodenie alebo zošúverenie plastových častí.

■ Dodané príslušenstvo

- 58 mm zacvakávací predný kryt objektívu LC-58
- Zadný kryt objektívu

■ Kompatibilné príslušenstvo

- 58 mm filtre na priskrutkovanie
- Bajonetové tienidlo HB-77
- Puzdro objektívu CL-1020
- Zadný kryt objektívu LF-4

■ Špecifikácie

Typ	Typ objektívu G AF-P DX so zabudovaným procesorom bajonetom Nikon F
Ohnisková vzdialenosť	70 – 300 mm
Svetelnosťobjektívu	f/4,5 – 6,3
Konštrukcia objektívu	14 prvkov v 10 skupinách (vrátane 1 prvku objektívu ED)
Obrazový uhol	22° 50′ – 5° 20′
Stupnica ohniskových vzdialeností	Stupňované v milimetroch (70, 100, 135, 200, 300)
Informácia o vzdialenosti	Prenášaná do fotoaparátu
Priblíženie	Manuálne priblíženie pomocou nezávislého krúžku transfokátora
Zaostrovanie	Automatické zaostrovanie riadené prostredníctvom ultrazvukového zaostrovacieho motora; samostatný zaostrovací krúžok pre manuálne zaostrenie
Stabilizácia obrazu (len pre AF-P DX NIKKOR 70–300mm f/4,5–6,3G ED VR)	Optická s použitím voice coil motors (VCMs)
Najkratšia zaostriteľná vzdialenosť	1,1 m od roviny ostrosti pri všetkých polohách transfokátora
Clonové segmenty	7 (okrúhly otvor clony)
Clona	Plne automatická
Clonový rozsah	• 70 mm ohnisková vzdialenosť: f/4,5 – 22 • 300 mm ohnisková vzdialenosť: f/6,3 – 32
Meranie	Pri plne otvorenej clone
Priemer filtrového závitu	58 mm (P = 0,75 mm)
Rozmery	Približne 72 mm maximálny priemer × 125 mm (vzdialenosť od upevňovacej príruby objektívu fotoaparátu)
Hmotnosť	AF-P DX NIKKOR 70–300mm f/4,5–6,3G ED VR: Približne 415 g AF-P DX NIKKOR 70–300mm f/4,5–6,3G ED: Približne 400 g

Nikon si vyhradzuje právo meniť špecifikácie hardvéru popísanom v tejto príručke kedykoľvek bez predchádzajúceho upozornenia.

Polski

Przed rozpoczęciem korzystania z tego produktu proszę uważnie przeczytać niniejszą instrukcję oraz instrukcję aparatu. Ilustracje w tej instrukcji przedstawiają obiektyw AF-P DX NIKKOR 70–300 mm f/4,5–6,3G ED VR.

Uwaga: Obiektywy DX są przeznaczone do użytku w połączeniu z cyfrowymi lustrzankami jednoobiektywowymi formatu DX firmy Nikon. Kąt widzenia obiektywu zamontowanego na aparacie formatu DX odpowiada kątowi widzenia obiektywu o ogniskowej dłuższej o około 1,5 × zamontowanego na aparacie formatu małoobrazkowego (35 mm).

Ten obiektyw nie obsługuje analogowych lustrzanek jednoobiektywowych ani cyfrowych lustrzanek jednoobiektywowych: z serii D4, z serii D3, z serii D2, z serii D1, z serii D800, D700, D610, D600, z serii D300, D200, D100, D90, D80, z serii D70, D60, D50, z serii D40, D7000, D5100, D5000, D3200, D3100 i D3000. Podczas korzystania z aparatu D5500, D5300 lub D3300 dopilnuj, aby oprogramowanie sprzętowe aparatu zostało zaktualizowane do najnowszej wersji.

Jeśli aparat jest wyłączony lub upłynął czas czuwania, pierścienia ustawiania ostrości nie można używać do ustawiania ostrości aparatu, a obracanie pierścieniem zoomu spowoduje utratę ostrości fotografowanego obiektu. Przed rozpoczęciem ustawiania ostrości włącz aparat lub ponownie uruchom licznik czasu czuwania, wciskając spust migawki do połowy.

Funkcje autofokusa i wskaźnika ustawiania ostrości są obsługiwane przy wszystkich długościach ogniskowej. Podczas używania tego obiektywu proszę zignorować wszelkie fragmenty instrukcji obsługi aparatu opisujące ograniczenia funkcji autofokusa i wskaźnika ustawiania ostrości dla obiektywów o otworze względnym mniejszym od f/5,6.

Zasady bezpieczeństwa

⚠ OSTRZEŻENIA

- ***Nie demontować ani nie modyfikować***. W przypadku wadliwego działania produkt może naprawiać jedynie odpowiednio wykwalifikowany technik. Gdyby produkt uległ uszkodzeniu w wyniku upadku lub z innej przyczyny, co spowodowałoby odsłonięcie jego wewnętrznych części, unikaj dotykania odsłoniętych części. Nieprzestrzeganie tych zaleceń może spowodować porażenie prądem lub inne obrażenia ciała.
- ***W przypadku wadliwego działania natychmiast wyłączyć aparat***. W przypadku zauważenia dymu lub dziwnego zapachu wydobywającego się ze sprzętu należy natychmiast odłączyć zasilacz sieciowy od zasilania i wyjąć akumulator z aparatu, uważając, aby się nie poparzyć. Dalsze użytkowanie może prowadzić do pożaru lub obrażeń ciała. Po wyjęciu akumulatora przekaż sprzęt do kontroli w autoryzowanym serwisie firmy Nikon.
- ***Chronić przed wodą i wilgocią***. Nie narażaj produktu na działanie wody ani nie dotykaj go mokrymi rękami. Nieprzestrzeganie tego zalecenia może spowodować pożar lub porażenie prądem.
- ***Nie używać w obecności łatwopalnego gazu***. Używanie sprzętu na stacjach benzynowych lub w obecności propanu albo innego łatwopalnego gazu bądź pyłu może prowadzić do wybuchu lub pożaru.
- ***Nie patrzeć na słońce przez obiektyw lub wizjer aparatu***. Patrzenie na słońce lub inne jasne źródło światła przez obiektyw lub wizjer może spowodować trwałe uszkodzenie wzroku.

⚠ PRZESTROGI

- ***Przechowywać w miejscu niedostępnym dla dzieci***. Nieprzestrzeganie tego zalecenia może spowodować obrażenia ciała lub wadliwe działanie produktu.
- ***Nie ogniskować światła słonecznego przez obiektyw***. Światło słoneczne zogniskowane przez obiektyw może spowodować pożar. Podczas fotografowania obiektów pod światło utrzymuj słońce daleko poza kadrem; jeśli aparat nie będzie używany przez dłuższy czas, załóż pokrywki obiektywu na miejsce i przechowuj obiektyw w miejscu chronionym przed bezpośrednim nasłonecznieniem.
- ***Nie przegrzewać***. Nie pozostawiaj produktu w miejscach narażonych na skrajnie wysokie temperatury, np. w zamkniętym pojeździe w miejscach narażonych na bezpośrednie działanie promieni słonecznych, nie owijaj produktu w ręcznik lub chusteczkę ani nie zakrywaj produktu w inny sposób, gdy jest w użyciu. Nieprzestrzeganie tych zaleceń może spowodować pożar lub wadliwe działanie produktu.

Uwaga dla klientów w Europie

Ten symbol wskazuje, że urządzenia elektryczne i elektroniczne podlegają selektywnej zbiórce odpadów.

Poniższe informacje dotyczą tylko użytkowników w krajach europejskich:

- Ten produkt należy wyrzucać do śmieci osobno w odpowiednich punktach zbiórki odpadów. Nie należy go wyrzucać z odpadami z gospodarstw domowych.
- Selektywna zbiórka odpadów i recykling pomagają oszczędzać zasoby naturalne i zapobiegać negatywnym konsekwencjom dla ludzkiego zdrowia i środowiska naturalnego, które mogłyby być spowodowane nieodpowiednim usuwaniem odpadów.
- Więcej informacji można uzyskać u sprzedawcy lub w wydziale miejscowych władz zajmującym się utylizacją odpadów.

■ Części obiektywu (Rysunek)

① Znacznik pozycji mocowania osłony przeciwsłonecznej
② Pierścień ustawiania ostrości
③ Pierścień zoomu
④ Skala ogniskowych
⑤ Znacznik skali ogniskowych
⑥ Znacznik pozycji mocowania obiektywu
⑦ Styki procesora
⑧ Osłona przeciwsłoneczna*
⑨ Znacznik blokady osłony przeciwsłonecznej
⑩ Znacznik orientacji osłony przeciwsłonecznej
* Opcja.

■ Podłączanie i odłączanie obiektywu

Podłączanie obiektywu

1. Wyłącz aparat i zdejmij pokrywkę bagnetu korpusu aparatu.
2. Zdejmij tylną pokrywkę obiektywu.
3. Podłącz obiektyw.
   Trzymając znacznik pozycji mocowania obiektywu dopasowany do znacznika pozycji mocowania na korpusie aparatu, umieść obiektyw w mocowaniu bagnetowym aparatu, a następnie przekręcaj obiektyw w kierunku przeciwnym do ruchu wskazówek zegara, aż zablokuje się w poprawnym położeniu ze znacznikiem pozycji mocowania obiektywu na górze.

Odłączanie obiektywu

1. Wyłącz aparat.
2. Odłącz obiektyw.
   Aby odłączyć obiektyw, naciśnij przycisk zwalniania obiektywu na aparacie, jednocześnie obracając obiektyw zgodnie ze wskazówkami zegara.

■ Ustawianie ostrości

O trybie ustawiania ostrości decyduje tryb ustawiania ostrości aparatu. Skorzystaj z instrukcji obsługi aparatu, aby uzyskać informacje na temat wybierania trybu ustawiania ostrości aparatu. Użytkownicy aparatów z serii D810, aparatów Df, D750, D7200, D7100 lub D5200 powinni zwrócić uwagę, że jeśli pozwoli się na upłynięcie czasu czuwania, położenie ogniskowej zmieni się po ponownym uruchomieniu licznika czasu czuwania. Ustaw ostrość ponownie przed zrobieniem zdjęcia. Dłuższe czasy czuwania są zalecane do ręcznego ustawiania ostrości oraz innych sytuacji, w których zwolnienie migawki natychmiast po ustawieniu ostrości jest niemożliwe.

Autofokus

Ostrość jest ustawiana automatycznie, gdy aparat pracuje w trybie autofokusa. Pierścienia ustawiania ostrości można również używać do ustawiania ostrości aparatu, jeśli spust migawki pozostaje wciśnięty do połowy (lub jeśli przycisk AF-ON pozostaje wciśnięty). Jest to tzw. „autofokus z możliwością ustawienia ręcznego“ (M/A). Autofokus wznowi pracę po ponownym wciśnięciu spustu migawki do połowy (lub ponownym wciśnięciu przycisku AF-ON). Zwróć uwagę, że dotknięcie pierścienia ustawiania ostrości podczas pracy autofokusa zmieni położenie ogniskowej.

Ręczne ustawianie ostrości

Gdy aparat pracuje w trybie ręcznego ustawiania ostrości, ostrość można ustawiać, obracając pierścień ustawiania ostrości obiektywu.

■ Zoom

Przed ustawieniem ostrości obracaj pierścieniem zoomu, aby dostosować ogniskową i wykadrować zdjęcie.

■ Głębia ostrości

Jeśli aparat oferuje podgląd głębi ostrości, można wyświetlić podgląd głębi ostrości w wizjerze.

■ Przysłona

Przysłonę reguluje się przy pomocy elementów sterujących aparatu.

■ Wbudowane lampy błyskowe

Podczas korzystania z lampy błyskowej w aparatach z wbudowaną lampą błyskową, zdejmuj osłonę przeciwsłoneczną, aby zapobiec winietowaniu (cieniom powstającym, gdy koniec obiektywu zasłania wbudowaną lampę błyskową).

■ Redukcja drgań (ang. Vibration Reduction - VR, tylko obiektyw AF-P DX NIKKOR 70–300 mm f/4,5–6,3G ED VR)

Redukcja drgań (VR) jest dostępna, gdy obiektyw AF-P DX NIKKOR 70–300 mm f/4,5–6,3G ED VR jest zamontowany na aparacie, a spust migawki jest wciśnięty do połowy. Redukcję drgań można włączać i wyłączać przy pomocy opcji **Optyczna redukcja drgań** w menu aparatu. Gdy redukcja drgań jest włączona, redukuje poruszenie zdjęć spowodowane przez drganie aparatu, pozwalając na stosowanie czasów otwarcia migawki o 4,0 działek dłuższych w porównaniu do sytuacji bez użycia redukcji drgań, zwiększając zakres dostępnych czasów otwarcia migawki. Wpływ redukcji drgań (VR) na czas otwarcia migawki jest mierzony zgodnie z normami stowarzyszenia **C**amera and **I**maging **P**roducts **A**ssociation (CIPA); pomiary dla obiektywów formatu FX są dokonywane za pomocą aparatów cyfrowych formatu FX, a dla obiektywów formatu DX za pomocą aparatów formatu DX. Pomiary dla obiektywów zmiennoogniskowych są przeprowadzane przy maksymalnym zbliżeniu.

Korzystanie z redukcji drgań: uwagi

- Podczas korzystania z redukcji drgań, zanim naciśniesz spust migawki do końca, naciśnij spust migawki do połowy i poczekaj, aż obraz w wizjerze się ustabilizuje.
- Kiedy redukcja drgań jest aktywna, obraz w wizjerze może być rozmyty po wyzwoleniu migawki. Nie oznacza to usterki.
- Podczas obracania aparatu redukcja drgań ma zastosowanie jedynie do ruchu, który nie jest częścią ujęcia panoramicznego (np. jeśli aparat jest obracany w poziomie, redukcja drgań zostanie zastosowana jedynie do drgań w pionie), co znacznie ułatwia płynne obracanie aparatu po szerokim łuku.
- Jeśli aparat jest wyposażony we wbudowaną lampę błyskową, redukcja drgań zostanie wyłączona na czas ładowania lampy błyskowej.
- Redukcja drgań jest zwykle zalecana, gdy aparat jest zamontowany na statywie, ale możesz preferować jej wyłączenie w zależności od warunków fotografowania i rodzaju statywu.
- Redukcja drgań jest zalecana, gdy aparat jest zamontowany na monopodzie.

■ Opcjonalna osłona przeciwsłoneczna

Osłona przeciwsłoneczna chroni obiektyw i osłania go przed niepożądanym światłem, które bez osłony powodowałoby efekt flary lub refleksy.

Zakładanie osłony przeciwsłonecznej

Dopasuj znacznik pozycji mocowania osłony przeciwsłonecznej (●) do znacznika orientacji osłony przeciwsłonecznej (⌐), następnie obracaj osłoną (❷), aż znacznik ● będzie dopasowany do znacznika blokady osłony przeciwsłonecznej (—O).

Podczas podłączania lub odłączania osłony przeciwsłonecznej trzymaj ją za miejsce obok symbolu ⌐ na jej podstawie i nie ściskaj jej zbyt mocno. Błędne zamocowanie osłony może powodować winietowanie. Osłonę można odwrócić i zamontować na obiektywie, kiedy nie jest używana. Kiedy osłona jest odwrócona, można ją zamontować lub zdjąć, obracając ją, trzymając jednocześnie w pobliżu znacznika blokady (—O).

■ Pielęgnacja obiektywu

- Nie podnoś ani nie trzymaj obiektywu lub aparatu tylko za osłonę przeciwsłoneczną.
- Utrzymuj styki procesora w czystości.
- Za pomocą gruszki usuń z powierzchni obiektywu wszelki kurz i zabrudzenia. Aby usunąć plamy i odciski palców, nanieś niewielką ilość etanolu lub środka do czyszczenia optyki na miękką i czystą bawełnianą ściereczkę bądź ściereczkę do optyki i czyść obiektyw od środka na zewnątrz ruchami okrężnymi, uważając, aby nie pozostawić rozmazanych plam ani nie dotykać szkła palcami.
- Nigdy nie używaj do czyszczenia obiektywu rozpuszczalników organicznych, takich jak rozcieńczalnik do farb lub benzen.
- Osłony przeciwsłonecznej lub filtrów neutralnych NC można używać do ochrony przedniej soczewki obiektywu.
- Załóż tylną pokrywkę obiektywu i nakładaną przednią pokrywkę obiektywu przed umieszczeniem obiektywu w futerale na obiektyw.
- Jeśli obiektyw nie będzie używany przez długi okres, przechowuj go w chłodnym i suchym miejscu, aby zapobiec powstawaniu pleśni i rdzy. Obiektywu nie należy przechowywać w miejscach nasłonecznionych lub w obecności środków przeciw molom zawierających naftalinę bądź kamforę.
- Chroń obiektyw przed wilgocią i wodą. Korozja wewnętrznych mechanizmów może spowodować nieodwracalne uszkodzenia.
- Pozostawienie obiektywu w bardzo gorącym miejscu może spowodować uszkodzenie lub odkształcenie części wykonanych ze wzmocnionych tworzyw sztucznych.

■ Dołączone akcesoria

- Wciskana przednia pokrywka obiektywu LC-58 o średnicy 58 mm
- Tylna pokrywka obiektywu

■ Zgodne akcesoria

- Nakręcane filtry 58 mm
- Bagnetowa osłona przeciwsłoneczna HB-77
- Futerał na obiektyw CL-1020
- Tylna pokrywka obiektywu LF-4

■ Dane techniczne

Typ	Obiektyw AF-P DX typu G z wbudowanym procesorem i mocowaniem F
Ogniskowa	70 – 300 mm
Otwór względny	f/4,5 – 6,3
Konstrukcja obiektywu	14 soczewek w 10 grupach (w tym 1 soczewka ED)
Kąt widzenia	22° 50′ – 5° 20′
Skala ogniskowych	Stopniowana w milimetrach (70, 100, 135, 200, 300)
Informacja o odległości	Przesyłana do aparatu
Zoom	Ręczna regulacja przy użyciu niezależnego pierścienia zoomu
Ustawianie ostrości	Autofokus kontrolowany przez silnik krokowy; oddzielny pierścień ustawiania ostrości do ręcznego ustawiania ostrości
Redukcja drgań (tylko AF-P DX NIKKOR 70–300 mm f/4,5–6,3G ED VR)	Przesuwanie obiektywu z użyciem liniowych silników prądu stałego z ruchomą cewką drgającą (ang. voice coil motor - VCM)
Minimalna odległość zdjęciowa	1,1 m od płaszczyzny ogniskowej przy wszystkich położeniach zoomu
Listki przysłony	7 (zaokrąglony otwór przysłony)
Przysłona	Całkowicie automatyczna
Zakres przysłony	• Ogniskowa 70 mm: f/4,5 – 22 • Ogniskowa 300 mm: f/6,3 – 32
Pomiar ekspozycji	Pełna przysłona
Rozmiar filtra	58 mm (P = 0,75 mm)
Wymiary	Około 72 mm maksymalnej średnicy × 125 mm (odległość od kołnierza mocowania obiektywu aparatu)
Ciężar	AF-P DX NIKKOR 70–300 mm f/4,5–6,3G ED VR: Około 415 g AF-P DX NIKKOR 70–300 mm f/4,5–6,3G ED: Około 400 g

Firma Nikon zastrzega sobie prawo do zmiany danych technicznych sprzętu opisanego w tej instrukcji obsługi w dowolnym czasie bez uprzedniego powiadamiania.

© 2016 Nikon Corporation