RICOH

BINOCULARS 雙筒望遠鏡
FERNGLÄSER 双眼鏡
JUMELLES
BINOCOLI
BINOCULARES
VERREKIJKER

OWNER'S MANUAL
INSTRUKCJA UŻYTKOWANIA

SP 16x50
SP 12x50
SP 10x50
SP 8x40

⚠ WARNING
Never attempt to look into the sun with binoculars.

⚠ OSTRZEŻENIE
Nigdy nie próbuj patrzeć w słońce przez lornetkę.

English Names of Parts

①Eyepiece Lenses
②Eyepiece Ring
③Diopter Adjusting Ring
④Strap Lug
⑤Center Axis
⑥Right Barrel
⑦Left Barrel
⑧Central Focusing Wheel
⑨Tripod Socket Cover
⑩Objective Lenses

POLSKI NAZWY CZĘŚCI

①Soczewki okularu
②Pierścień okularu
③Pierścień regulacji dioptrii
④Uchwyt paska
⑤Oś środkowa
⑥Prawy tubus
⑦Lewy tubus
⑧Centralne pokrętło do ustawiania ostrości
⑨Osłona gniazda statywu
⑩Soczewki obiektywu

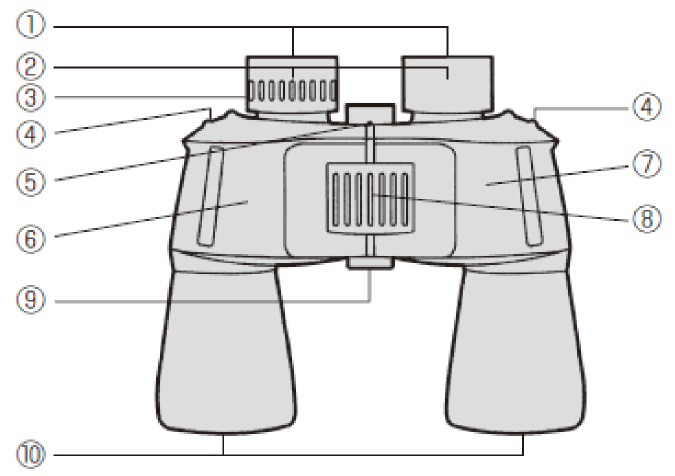

RICOH IMAGING COMPANY, LTD.
1-3-6, Nakamagome, Ohta-ku, Tokyo 143-8555, JAPAN
(http://www.ricoh-imaging.co.jp)

☆ SPECIFICATIONS ARE SUBJECT TO CHANGE AT ANY TIME WITHOUT NOTIFICATION OR ANY OBLIGATION ON THE PART OF THE MANUFACTURER.
☆ DIE TECHNISCHEN DATEN DES PRODUKTS KÖNNEN JEDERZEIT OHNE WEITEREVER PFLICH-

☆ SPECYFIKACJE MOGĄ ULEC ZMIANIE W DOWOLNYM MOMENCIE BEZ POWIADOMIENIA i ZOBOWIĄZAŃ PRODUCENTA.

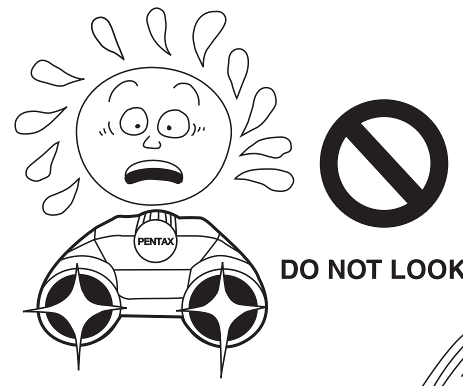

NIE PATRZEĆ BEZPOŚREDNIO NA SŁOŃCE
DO NOT LOOK AT THE SUN

DO NOT SUBJECT TO STRONG IMPACT
NIE DOPUSZCZAĆ DO UPADKU I UDERZENIA

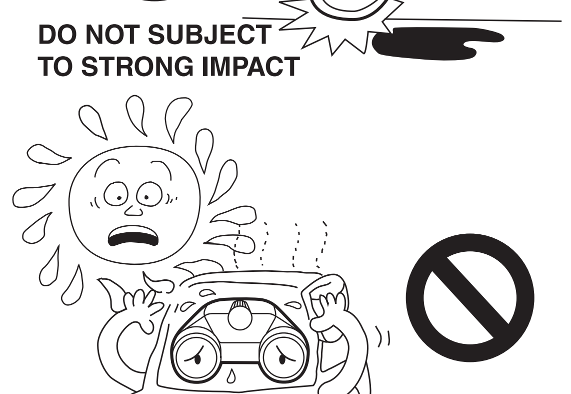

NIE NARAŻAĆ NA WYSOKIE TEMPERATURY
DO NOT EXPOSE TO HIGH TEMPERATURE

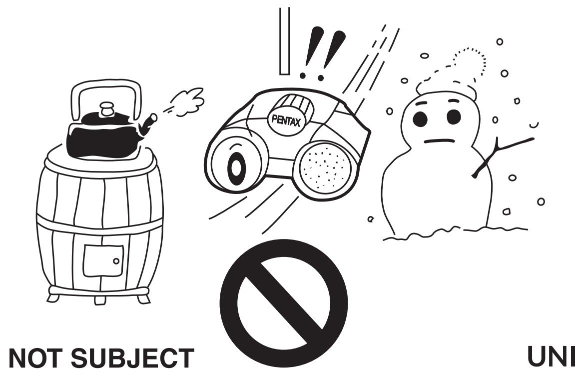

DO NOT SUBJECT TO RAPID CHANGES IN TEMPERATURE
UNIKAĆ SZBKICH ZMIAN TEMPERATURY

English

⚠ WARNING

1. **To avoid serious eye damage, NEVER look at the sun using the binoculars. Serious damage to the retina, or total loss of eyesight may occur.**
2. **Do not leave the binoculars in locations subject to direct sunlight. Sun rays passing through the binoculars can be intensified, and should they focus on flammable materials, fire may occur.**

⚠ Safety Precautions

1. Do not use the binoculars while walking as depth perception and peripheral vision are dramatically altered. This can result in injury.
2. Caution should be taken when adjusting the binocular barrels, especially by children, to avoid fingers being pinched.
3. Using the binoculars may cause inflammation of the skin around the eye where the eyepiece ring comes in contact with the skin. Consult a physician if any symptoms are noticed.
4. Do not swing the binoculars by the strap, as there is a danger of injury.
5. Keep the vinyl bag in which the binoculars are packed for delivery, and all other vinyl bags, out of the reach of children and infants, as there is a risk of suffocation.

Handling Precautions

1. Do not apply excessive force when adjusting the central focusing wheel, diopter adjusting ring, eyepiece rings, eyepiece width or when mounting the binoculars on a tripod. (Please use the optional Pentax Tripod adapter N or Pentax Tripod Adapter TP-3 to mount the binoculars on a tripod.
2. Do not drop the binoculars or subject them to strong vibration, impact or pressure.
3. Never expose the binoculars to high temperature (over 60 degrees centigrade or 140 degrees Fahrenheit). Avoid leaving the binoculars for an extended period of time in a hot humid place such as in a car parked in the sun or near a heater, as this could cause the binoculars to become deformed.
4. Care should be taken when the binoculars are taken to the places with widely varying temperatures difference as condensation or, in extreme cases, icelets may form that could cause rust or other damage. In such circumstances the binoculars should be covered by the bag or soft case so that the temperature change will be as gradual as possible. After the temperatures have stabilized, the binoculars may be uncovered and used again.
5. Reasonable care should be taken to prevent exposure to dirt, mud, sand, moisture, toxic gas, or any other substance. These substances may cause damage or render the binoculars inoperable.
6. These binoculars are waterproof. However, if they are wet after use, wipe them with a dry cloth. Do not use thinner, alcohol or benzine for cleaning. If the lenses are dirty, wipe away any residual dirt with a clean, soft, dry cloth using lens cleaner.
7. Binoculars should be stored in a well-ventilated place to prevent fungus growth. Never store them in a closet with mothballs or in an environment where chemicals are handled.

POLSKI

⚠ OSTRZEŁ ENIE

1. **Aby uniknŃĺ powaŨnego uszkodzenia oczu, NIGDY nie patrz przez lornetkň na sŏoŒe. MoŨe wystŃpiĺ powaŨne uszkodzenie siatk· wki lub caŏkowita utrata wzroku.**
2. **Nie zostawiaj lornetki w miejscach naraŨonych na bezpoŜrednie dziaŏanie promieni sŏonecznych. Promienie sŏoneczne przechodzŃce przez lornetkň mogŃ byĺ zintensyfikowane, a jeŜli skupiŃ siň na materiaŏach ŏatwopalnych, moŨe dojŜĺ do poŨaru.**

⚠ ś rodki ostroŨnoŜci

1. Nie uŨywaj lornetki podczas chodzenia, ponieważ postrzeganie gŏŏbi i widzenie peryferyjne ulegajŃ dramatycznym zmianom. MoŨe to spowodowaĺ obraŨenia.
2. NaleŨy zachowaĺ ostroŨnoŜĺ podczas regulacji tubus· w lornetki, zwŏaszcza przez dzieci, aby uniknŃĺ przytrzaŜniňcia palc· w.
3. Korzystanie z lornetki moŨe spowodowaĺ zapalenie sk· ry wok· ŏoka w miejscu kontaktu pierŜcienia okularu ze sk· rŃ. W przypadku zauwaŨenia jakichkolwiek objaw· w skonsultuj siň z lekarzem.
4. Nie machaj lornetkŃ za pasek, ponieważ istnieje niebezpieczeŒstwo zranienia.
5. Przechowuj winylowŃ torbň, w kt· rŃ zapakowana jest lornetka na czas dostawy, oraz wszystkie inne winylowe torby poza zasiňgiem dzieci i niemowlŃt, ponieważ istnieje ryzyko uduszenia.

ś rodki ostroŨnoŜci

1. Nie naleŨy stosowaĺ nadmiernej siŏy podczas regulacji centralnej Ŝruby do ustawiania ostroŜci, pierŜcienia regulacji dioptrii, pierŜcieni okularu, szerokoŜci okularu lub przy montażu lornetki na statywie. (Proszę użyć opcjonalnego adaptera Pentax Tripod N lub Pentax Tripod Adapter TP-3, aby zamocować lornetkę na statywie.
2. Nie upuszczaj lornetki ani nie naraŨaj jej na silne wibracje, uderzenia lub nacisk.
3. Nigdy nie wystawiaj lornetki na dziaŏanie wysokiej temperatury (powyŨej 60 stopni Celsjusza lub 140 stopni Fahrenheita). Unikaj pozostawiania lornetki na dŏuŨszy czas w gorŃcym, wilgotnym miejscu, takim jak samoch· d zaparkowany na sŏoŒcu lub w pobliŨu grzejnika, ponieważ moŨe to spowodowaĺ deformacjň lornetki.
4. NaleŨy zachowaĺ ostroŨnoŜĺ, gdy lornetka jest przenoszona w miejsca o bardzo zr· Ũnicowanych temperaturach, r· Ũnicy w postaci kondensacji lub, w skrajnych przypadkach, mogŃ tworzyĺ siň lody, kt· re mogŃ powodowaĺ rdzewienie lub inne uszkodzenia. W takiej sytuacji lornetkň naleŨy schowaĺ do torby lub miňkkiego futeraŏu, aby zmiana temperatury byŏa jak najbardziej stopniowa. Po ustabilizowaniu siň temperatur lornetkň moŨna odsŏoniĺ i ponownie uŨyĺ.
5. NaleŨy zachowaĺ rozsŃdnŃ ostroŨnoŜĺ, aby zapobiec naraŨeniu na brud, bŏoto, piasek, wilgoĺ, toksyczny gaz lub jakŃkolwiek innŃ substancjň. Substancje te mogŃ spowodowaĺ uszkodzenie lub uniemoŨliwiĺ dziaŏanie lornetki.
6. Te lornetki sŃ wodoodporne. JeŜli jednak sŃ mokre po uŨyciu, wytrzyj je suchŃ szmatkŃ. Do czyszczenia nie uŨywaj rozcieŒczalnika, alkoholu ani benzyny. JeŜli soczewki sŃ brudne, zetrzyj resztki brudu czystŃ, miňkkŃ, suchŃ szmatkŃ i Ŝrodkiem do czyszczenia soczewek.
7. Lornetki naleŨy przechowywaĺ w dobrze wentylowanym miejscu, aby zapobiec rozwojowi grzyb· w. Nigdy nie przechowuj ich w szafie z kulkami na mole lub w Ŝrodowisku, w kt· rym pracuje siň z chemikaliami.

1

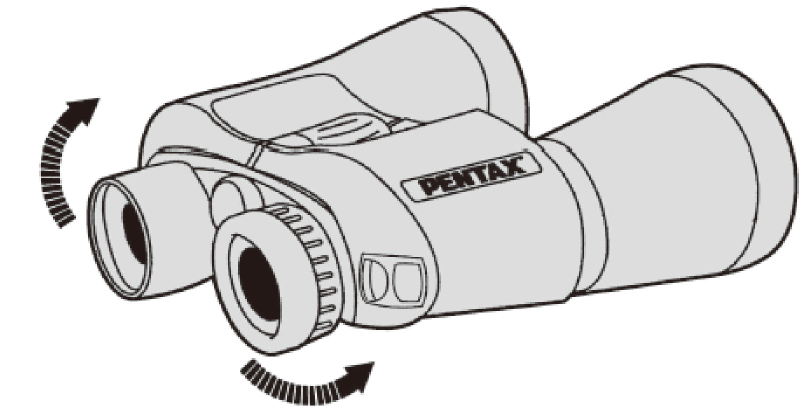

2

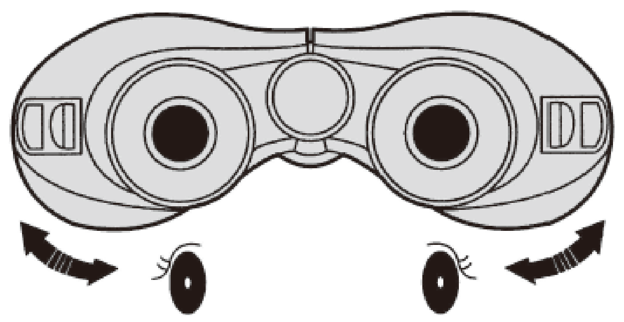

3-1

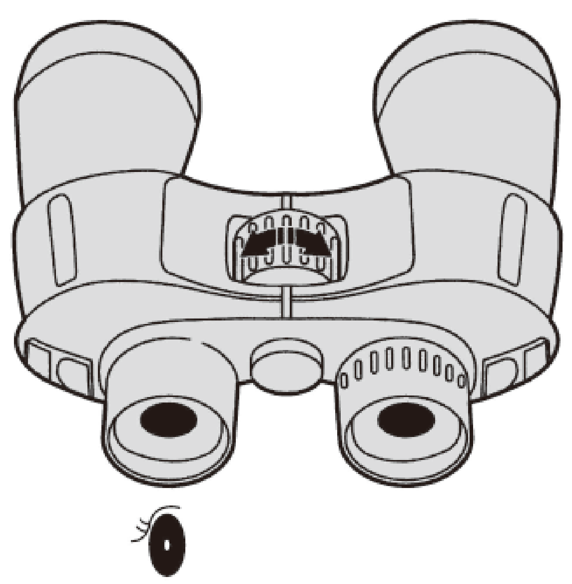

3-2

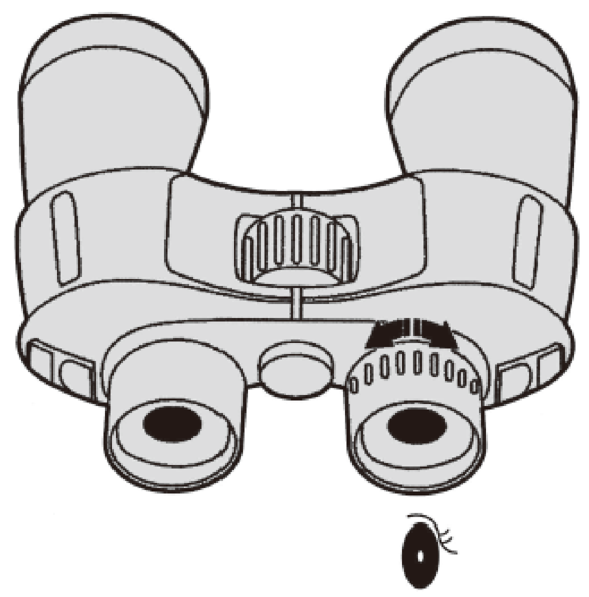

4

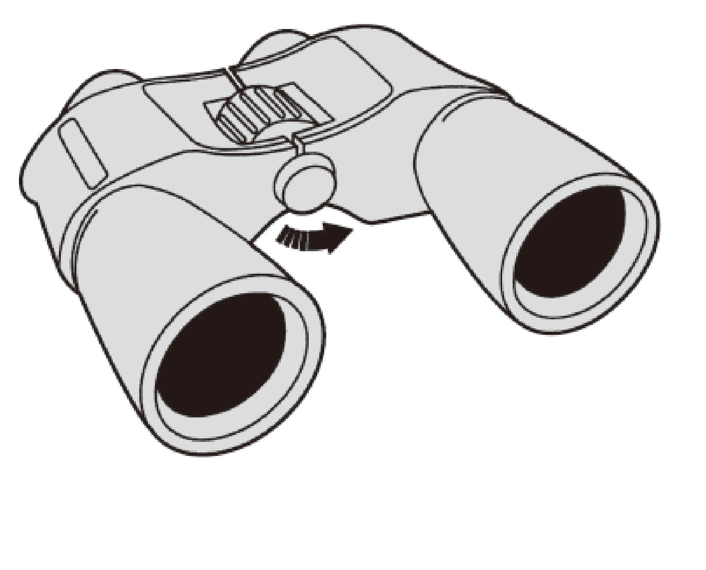

5

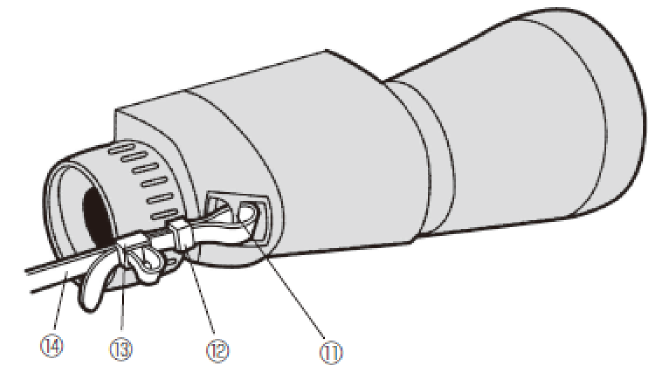

⑪ Buckle
⑫ Strap Lug
⑬ Loop
⑭ Strap

⑪ lamra
⑫ ac ep na pasek
⑬ P tla
⑭ Pasek

English

How to Use

1. **Eyepiece Rings**
   - When wearing glasses, fold back the eyepiece ring to the outside so that your glasses directly contact the eyepiece and you can see the entire viewing field. (Fig.1)
2. **Adjusting the Eyepiece Width**
   - While looking at a distant object through both the right and left eyepiece lenses, adjust the barrels so that you can view the object comfortably in one image circle (Fig. 2).
3. **Adjusting Diopter**
   - While looking through the left eyepiece lens with the left eye only, turn the central focusing wheel slowly to focus on a distant object most sharply (Fig. 3-1).
   - While looking through the right eyepiece lens with the right eye, turn the diopter adjusting ring until the same object comes into sharp focus (Fig. 3-2). Be careful not to rotate the central focusing wheel.
   - To observe the subject at different distances, focus by turning the central focusing wheel to the right or left.
4. **Mounting Binoculars on Tripod**
   - To mount the binoculars on a tripod, remove the tripod socket cover by turning it counterclockwise, screw the optional Pentax Tripod Adapter N or Pentax Tripod Adapter TP-3 into the tripod socket and attach the binoculars on to the tripod (Fig.4).
5. **Attaching Neck Strap**
   - To attach the neck strap to the binoculars, thread through the strap lug, the loop, then through the buckle.
     Check to see if the strap is securly attached to the binoculars by pulling the strap (Fig.5).

English

Specifications

Features \ Models	SP 8×40	SP 10×50	SP 12×50	SP 16×50
Type	Porro-prism, center focusing			
Magnification	8×	10×	12×	16×
Effective diameter of objective lens	40 mm	50 mm		
Real field of view	8.2°	6.5°	5.6°	3.5°
Field of view at 1000m Field of view at 1000yards	143 m 429 ft.	114 m 342 ft.	98 m 294 ft.	61 m 183 ft.
Exit pupil aperture	5.0 mm	5.0 mm	4.2 mm	3.1 mm
Relative brightness	25.0	25.0	17.6	9.6
Eye relief	13 mm	13 mm	11 mm	13 mm
Focusing range (About)	6.0 m to 20 ft. to	9.0 m to 30 ft. to	9.0 m to 30 ft. to	10.3 m to 34 ft. to
Eye width (ocular distance) Adjustable range	58 mm to 71 mm 2.3 in. to 2.8 in.			
Height & width (mm) (in.)	131 × 187 5.1 × 7.4	166 × 198 6.5 × 7.8	160 × 198 6.3 × 7.8	166 × 198 6.5 × 7.8
Thickness	56 mm 2.2 in.	65 mm 2.6 in.	65 mm 2.6 in.	65 mm 2.6 in.
Weight	770 g 27.2 oz.	900 g 31.7 oz.	870 g 30.7 oz.	900 g 31.7 oz.
Accessories	Objective lens cap, Eyepiece lens cap, Case, Neck strap			

POLSKI

Jak używać

1. **Pierścienie okularu**
   - 3RGFDVQRVHQLDRNXODUyZQDOHREUyFLüLZFLJQüSLHUfiFLHQLHRNXODUXORQHWNL QDHZQWUDERNXODUGRWNDáEHSRfiUHGQLRRNXODUXLPROLZDEáDREVHUZDFMD SHáQHJRSRODZLGHQLD5V
2. **Regulacja szerokości**
   - Patrząc na odległy obiekt zarówno przez prawą, jak i lewą soczewkę okularu, wyreguluj tubusy tak, aby móc wygodnie oglądać obiekt w jednym okręgu obrazu (Rys. 2).
3. **Regulacja dioptrii**
   - Patrząc przez lewą soczewkę okularu tylko lewym okiem, powoli obracaj centralnym pokrętłem ostrości, aby ustawić ostrość na odległym obiekcie (Rys. 3-1).
   - Patrząc prawym okiem przez prawą soczewkę okularu, obracaj pierścień regulacji dioptrii, aż ten obiekt stanie się ostry (Rys. 3-2). Uważaj, aby nie obracać centralnego pokrętła ostrości.
   - Aby obserwować obiekt z różnych odległości, ustaw ostrość, obracając centralne pokrętło ostrości w prawo lub w lewo.
4. **Montaż lornetki na statywie**
   - EDPRQWRZDüORUQHWNQDVWDWZLHGHMPLMRVáRQJQLDGDVWDWZXREUDFDMFM Z NLHUXQNX SUHFLZQP GR UXFKX ZVNDyZHN HJDUD ZNUü RSFMRQDOQ DGDSWHU 3HQWD 7ULSRG GDSWHU 1 OXE 3HQWD 7ULSRG GDSWHU 73 GR JQLDGD VWDWZX LDPRFXMORUQHWNQDVWDWZLH5V
5. **Mocowanie paska**
   - ESUPRFRZDüSDVHNQDVMGRORUQHWNLSUHáySDVHNSUHFNRSDVNDSWODQDVWSQLHSUHVSUFN6SUDZG(FSDVHNMHVWEHSLHFQLH SUPRFRZDQGRORUQHWNLSRFLJDMFSDVHN5V

POLSKI

SPECYFIKACJA

Pryzmat porro ogniskowanie centralne

Cechy \ Modele	SP	SP	P 5	P 5
Rodzaj				
Powiększenie	×			
Efektywna średnica soczewki obiektywu	mm			
Pole widzenia kŃtowe	°			
Pole widzenia liniowe/1000m	m			
ť renica wyjŜciowa	**5.0** mm			
Jasność względna				
Odstep Ťrenicy	**13** mm			
Minimalna ostroŜĺ (ok.)	**6** m do ∼			
Zakres regulacji szerokoŜci oczu (odlegŏoŜĺ oczna)	Ok. 58 mm do 7 mm			
Wysokość × szerokość mm	× 1			
Grubość	**mm**			
Waga	g			
Akcesoria	ZaŜlepka obiektywu okularu, zaślepka soczewki okularu futeraŏ pasek			