Nikon with WARRANTY

NIKKOR

AF-S NIKKOR 35mm f/1.8G ED

No Bruksanvisning (med garanti)
Sv Användarhandbok (med garantidokument)
Fi Käyttöohje (jossa takuu)
Dk Brugervejledning (med garantibevis)
Cz Návod k obsluze (včetně záručního listu)
Sk Užívateľská príručka (so záručným listom)
Pl Instrukcja obsługi (wraz z gwarancją)

CE

Printed in Japan
SB2I047(G)
7MA0057G-04

NIKON CORPORATION

Nikon Europe Service Warranty Card

Modellnavn/Modellnamn/Mallin nimi/Modelnavn/Nazev modelu/Nazwa modelu Serienr./Serienummer/Sarjanumero/Series/Výrobní číslo/Výrobné číslo/Nr seryjny	AF-S NIKKOR 35mm f/1.8G ED
Kjøpsdato/Inköpsdatum/Ostopäivä/Kaloubtu/Datum zakoupení/Dátum zakúpenia/Data zakupu	

Kundens navn og adresse/Kundens namn och adress/Asiakkaan nimi ja osoite/Kundens navn og adresse/Jméno a adresa zákazníka/Meno a adresa zákazníka/Nazwisko i adres klienta

SAMPLE

Forhandler/Återförsäljare/Jälleenmyyjä/Forhandler/Prodejce/Predajca/Sprzedawca

Distributør/Distributör/Maahantuoja/Leverandør/Distributor/Distributor/Dystrybutor

Nikon Europe B.V.
The Garden, Stroombaan 14, 1181 VX Amstelveen,
The Netherlands

Produsent/Tillverkare/Valmistaja/Producent/Výrobce/Výrobca/Producent

NIKON CORPORATION
Shinagawa Intercity Tower C, 2-15-3, Konan, Minato-ku,
Tokyo 108-6290 Japan

Dk Garantivilkår

Dit Nikon-udstyr er garanteret mod fabrikationsfejl i et helt år gældende fra den oprindelige købsdato. Hvis produktet i denne garantiperiode viser tegn på defekt som følge af forkert materiale eller fabrikation, reparerer vores autoriserede servicecenter kvit og frit. Nikon Europe B.V. produkter, omkostningsfrit for arbejdskraft og dele, i henhold til nedenstående vilkår og betingelser. Nikon forbeholder sig ret til (efter eget skøn) at erstatte eller reparere produktet.

1. Denne garanti ydes kun efter fremvisning af det udfyldte garantikort samt af original faktura eller kvittering med angivelse af købsdato, produkttype og navn på forhandler samme med produktet. Nikon forbeholder sig ret til at afvise gratis garantiservice, hvis oversættende dokumenter ikke kan fremvises, eller hvis de indeholdte oplysninger er ufuldstændige eller ulæselige.
2. Denne garanti dækker ikke:
   - Nødvendig vedligeholdelse og reparation eller udskiftning af dele på grund af normal slitage.
   - Ændringer for opgraderinger af produktet fra dets normale formål som beskrevet i brugervejledningerne uden forudgående skriftligt samtykke fra Nikon.
   - Transportomkostninger samt alle risici forbundet med transport, som direkte eller indirekte vedrører garantien for produkterne.
   - Skader, der opstår på grund af ændringer eller justeringer, som foretages på produktet uden forudgående skriftligt samtykke fra Nikon, så de overholder de gældende lokale eller nationale tekniske standarder i et hvilket som helst andet land end dem, produktet oprindeligt blev designet og/eller produceret til.
3. Garantien er ikke gældende i tilfælde af:
   - Skader forårsaget af misbrug, herunder men ikke begrænset til, manglende brug af produktet til dets normale formål, eller hvor anvendelse ikke foregår i henhold til brugervejledningerne i korrekt anvendelse og vedligeholdelse, samt hvor installation eller anvendelse af produktet er i uoverensstemmelse med gældende sikkerhedsstandarder i det land, hvor det anvendes.
   - Skader som følge af ulykker, herunder men ikke begrænset til, belysning, vand, brand, misbrug eller forsømmelse.
   - Ændring, udjævelighed, uælseligthed eller fjernelse af model- eller serienummer på produktet.
   - Skader opstået som følge af reparationer og justeringer udført af uautoriserede servicerorganisationer eller personer.
   - Defekter i systemer, hvori produktet indgår, eller hvori det anvendes.
4. Denne servicegaranti har ikke indvirkning på forbrugerens juridiske rettigheder under gældende nationale love og ej heller på forbrugeres ret i forhold til forhandleren, der hidrører fra deres salgs-/købskontrakt.

Bemærkning: Du kan online finde en oversigt over alle autoriserede Nikon-servicecentrer ved at følge dette link
https://www.europe-nikon.com/service/

Sv Garantivillkor

Ditt Nikon-utrustning är garanterad mot tillverkningsfel i ett helt år efter det ursprungliga inköpsdatumet. Om produkten under denna garantiperiod visar sig vara felaktig p.g.a. material- eller tillverkningsfel reparerar vårt auktoriserade servicenätverk inom försäljningsområdet Nikon Europa B.V. produkten utan kostnad för arbete och delar, i enlighet med villkoren och bestämmelserna nedan. Nikon förbehåller sig rätten (efter eget godtycke) att ersätta eller reparera produkten.

1. Denna garanti gäller endast vid uppvisande av det ifyllda garantikortet och originalfakturan eller inköpskvittot som anger inköpsdatum, produktinformation och återförsäljarens namn, tillsammans med produkten. Nikon förbehåller sig rätten att ej tillhandahålla avgiftsfri garantiservice om de ovanstående dokumenten inte kan presenteras, eller om informationen i dem är ofullständig eller oläslig.
2. Denna garanti omfattar ej:
   - nödvändigt underhåll och reparation eller byte av delar på grund av normalt slitage.
   - modifieringar för att uppgradera produkten från sitt normala användningsområde enligt beskrivningen i användarhandböckerna, utan föregående skriftligt medgivande från Nikon.
   - transportkostnader och alla transportrisker som direkt eller indirekt hänför till produkterna garanti.
   - skador som orsakats av modifikationer eller justeringar som gjorts på produkten, utan föregående skriftligt medgivande från Nikon, för att uppfylla lokala eller nationella tekniska standarder som gäller för andra länder än de som produkten ursprungligen konstruerades och/eller tillverkades för.
3. Garanti gäller därför inte:
   - för skador som orsakats av felaktig användning, inklusive, men inte begränsat till underlåtenhet att använda produkten för dess normala användningsområde eller i enlighet med användarinstruktionerna gällande korrekt användning och underhåll, eller montering eller användning av produkten som inte uppfyller de säkerhetsstandarder som gäller i användningsländer.
   - för skador som orsakats av olyckor, inklusive, men inte begränsat till bländning, vatten, brand, felaktig användning eller försummelse.
   - om modellen eller serienumret på produkten ändrats, förstörts, gjorts oläsligt eller tagits bort.
   - för skador som orsakats av reparationer eller justeringar som har utförts av icke-auktoriserade servicecenter eller personer.
   - för defekter i ett system som produkten infogats i eller som den används med.
4. Denna servicegaranti påverkar inte konsumentens lagstadgade rättigheter i enlighet med tillämpliga, gällande nationella lagar, och inte heller konsumentens rättigheter gentemot försäljaren som härrör från deras försäljnings-/köpkontrakt.

Användning: En översikt över alla auktoriserade Nikon-servicecentrum finns online och kan nås genom att följa denna länk
https://www.europe-nikon.com/service/

Fi Takuuehdot

Nikon-laitteellesi on myönnetty valmistusvikoja koskeva takuu, joka on voimassa yhden vuoden alkupäivästä ostopäivästä lähtien. Jos tuotteessa ilmenee takuuaikana viheellisestä materiaalista tai työstä johtuva vikoja, valtuutettu huoltoimipaikkasi korjaa tuotteen Nikon Europe B.V:n myymäläsäännöt ja -ehdot huomioon ottaen maksuesti. Nikon varaa oikeuden (oman harkintansa mukaan) vaihtaa tai korjata tuotteen.

1. Tämä takuu on voimassa vain, jos tuotteen mukana toimitetaan täytetty takuukortti ja alkuperäinen ostotosite tai kuitti, jossa käyvät ilmi ostopäivämäärä, tuotteen tyyppi ja jälleenmyyjän nimi. Nikon varaa oikeuden kieltäytyä ilmaisesta takuuhuollosta, jos yllä mainittuja asiakirjoja ei esitetä tai jos niissä olevat tiedot ovat puutteellisia tai luukellevottomia.
2. Tämä takuu ei kata seuraavia:
   - Säännöllisiä kulumisesta johtuvia huolto- ja korjaus- tai vaihtoja.
   - Tuotteen muokkaamisen muuhun kuin käyttöoppaassa kuvattuun tarkoitukseen ilman Nikonin etukäteen myöntämää kirjallista lupaa.
   - Tuotetakuuseen suoraan tai epäsuoraan liittyvät kuljetuskustannukset ja kuljetusriski.
   - Tuotteeseen ilman Nikonin etukäteen myöntämää kirjallista lupaa tehdyistä selaisista muokkauksista tai säädöistä aiheutuat vahingot, joiden tarkoituksena on tehdä tuotteesta muun kuin alkuperäisen myynti- tai valmistusmaan paikallisten tai kansallisten tekniset määräysten mukaisen.
3. Takuuta ei sovelleta, jos:
   - Vähäinkin johtuu viheellisestä käytöstä, mukaan lukien seuraavat tilanteet mutta ei rajoittuen niihin: tuotteen käyttö muuhun kuin tavanmukaiseen tarkoitukseen tai muuten kuin käyttöoppaan käyttö- ja huolto-ohjeiden mukaisesti sekä tuotteen asentaminen tai käyttö käyttömaassa voimassa olevien turvallisuusmääräysten vastaisesti.
   - Vahingon on aiheuttanut onnettomuus, esimerkiksi salamaniska, vesi, tulipalo, tai viheellinen käyttö tai huolimattomuus.
   - Tuotteen malli- tai sarjanumeroa on muutettu tai vääristety tai se on poistettu tai tuntemiksi lukukelvottomaksi.
   - Vähäinkin johtuu valtuutettamattoman huoltoyritksen tai henkilön tekemistä korjauksista tai säädöistä.
   - Järjestelmä, johon tuote on liitetty tai joina kanssa sitä on käytetty, on viallinen.
4. Tämä huoltotakuu ei vaikuta kuluttajan voimassa olevien kansallisten lakien mukaisiin oikeuksiin eikä kuluttajan ja jälleenmyyjän välisen osto- tai myyntisopimuksen liittyvien kuluttajan oikeuksiin.

Huomautus: Kaikkien valtuutettujen Nikon-huoltopisteiden tiedot ovat verkossa seuraavassa osoitteessa
https://www.europe-nikon.com/service/

Cz Záruční podmínky

Na vaše zařízení Nikon je poskytována záruka krytí veškeré výrobní vady po dobu jednoho roku od data původního zakoupení (zřízení). Pokud se v průběhu této záruční lhůty projeví jakákoli vada v výrobku způsobená použitím špatného materiálu nebo vadou při výrobě, provede naše síť autorizovaných servisů v rámci obchodního teritoria společnosti Nikon Europe B.V. opravu výrobku podle níže stanovených podmínek, aniž by bylo účtováno poplatku za práci a použité náhradní díly. Společnost Nikon si vyhrazuje právo provést (na základě vlastního rozhodnutí) výměnu nebo opravu výrobku.

1. Tato záruka je poskytována pouze za předpokladu předložení výrobku včetně úplného záručního listu a původní faktury nebo účtenky obsahující datum zakoupení výrobku, označení typu výrobku a název prodejce. Pokud nebudete moci předložit výše uvedené dokumenty nebo pokud jsou obsažené informace nekompletní nebo nečitelné, vyhrazuje si společnost Nikon právo odmítnout provedení zdarma poskytovaných záručních opravy.
2. Tato záruka nezahrnuje:
   - rutinou údržbu a opravu nebo výměnu součástí z důvodu jejich opotřebení normálním používáním výrobku.
   - úpravy nebo aktualizace výrobku oproti jeho normálnímu účelu, jak je popsán v návodech k obsluze, bez předchozího písemného souhlasu společnosti Nikon.
   - náklady na přepravu a veškerá rizika přepravy související přímo či nepřímo se záručkou na výrobky.
   - libovolné škody vyplývající z úprav nebo nastavení provedených na výrobku bez předchozího písemného souhlasu společnosti Nikon z důvodu dosažení souladu s místními nebo národními technickými standardy platnými v jakékoli jiné zemi, než pro jakou byl výrobek původně konstruován a/nebo vyroben.
3. Záruka nebude platit v případě:
   - poškození způsobeného nesprávným použitím výrobku včetně, ale nikoli výhradně, použití výrobku k jinému než určenému účelu nebo jakoukoliv jinou nebo způsobem neuvedeným v pokynech ke správnému použití a údržbě, a instalace nebo použití výrobku v rozporu s bezpečnostními standardy platnými v zemi, kde se výrobek používá.
   - poškození způsobeného vyšší mocí včetně, ale nikoli výhradně, blesk, dešťovými bleskem, vodou, požárem, nesprávným použitím nebo nedbalostí.
   - změn, poničení, nečitelnosti nebo odstranění modelového či sériového čísla výrobku.
   - poškození způsobeného opravami nebo nastavením provedenými neautorizovaným servisem nebo osobou.
   - úpravě libovolného systému, ve kterém je výrobek zabudován nebo se kterým je používán.
4. Tato záruka neovlivňuje zákonná práva spotřebitele stanovená národními zákony ani práva spotřebitele vůči prodejci, která vyplývají z kupní smlouvy.

Poznámka Přehled veškerých autorizovaných servisních středisek Nikon naleznete online prostřednictvím tohoto odkazu
https://www.europe-nikon.com/service/

Sk Záručné podmienky

Na váš zariadenie Nikon sa vzťahuje záruka proti akýmkoľvek výrobným chybám s platnosťou na celý jeden rok od dátumu pôvodného zakúpenia. Ak sa počas tohto obdobia plánovitá záruky prejaví na výrobku chyba v dôsledku nekvalitného materiálu alebo spracovania, naša sieť autorizovaných servisných stredísk v rámci oblasti predaja spoločnosti Nikon Europe B.V. opraví výrobok v súlade s ničie uvedenými podmienkami bez účtovania nákladov za prácu a náhradné diely. Spoločnosť Nikon si vyhradzuje právo (na základe svojho vlastného uváženia) vymeniť alebo opraviť výrobok.

1. Táto záruka sa poskytuje len na základe predloženia vyplneného záručného listu a pôvodnej faktúry alebo dokladu o zakúpení s vyznačeným dátumom nákupu, typom výrobku a názvom predajcu spolu s výrobkom. Spoločnosť Nikon si vyhradzuje právo odmietnuť bezplatný záručný servis, ak nie je možné overiť(sť) vyššie uvedené dokumenty alebo sú informácie, ktoré sú v nich uvedené, neúplné alebo nečitateľné.
2. Táto záruka sa nevzťahuje na:
   - nevyhnutnú údržbu alebo opravu, alebo výmenu dielov v dôsledku bežného opotrebovania.
   - úpravy v účelom inovovať výrobok v rámci jeho bežného účelu tak, ako je to popísané v užívateľských príručkách, a to bez predchádzajúceho písomného súhlasu spoločnosti Nikon.
   - náklady a všetky riziká spojené s prepravou týkajúce sa priamo alebo nepriamo záruky na výrobky.
   - akákoľvek škody vyplývajúce z úprav alebo nastavení, ktoré vykonal neautorizovaný servisný organizácie alebo osoby.
   - chyby v akomkoľvek systéme, do ktorého sa výrobok začlení, alebo v ktorom sa používať.
3. Táto servisná záruka nemá vplyv na zákonné práva spotrebiteľa v rámci platnej štátnej legislatívy ani na právo spotrebiteľa voči predajcovi vyplývajúce z jeho kúpno-predajnej zmluvy.

Upozornenie Prehľad všetkých autorizovaných servisných stredísk spoločnosti Nikon je možné nájsť online po kliknutí na tento odkaz na webovú stránku
https://www.europe-nikon.com/service/

Pl Warunki gwarancji

Państwowa urzędzenie firmy Nikon jest objęte gwarancją na wszelkie wady produkcyjne, obowiązującą przez jeden rok od daty pierwszego zakupu. Jeśli w tym okresie obowiązywania gwarancji produkt okaże się wadliwy w wyniku wady materiałowej lub wady wykonania, pracownicy naszej sieci autoryzowanych serwisów na terenie sprzedaży Nikon Europe B.V. przeprowadzą naprawę produktu na warunkach podanych poniżej, bez obciążania właściciela kosztami robocizny ani części. Firma Nikon zastrzega sobie prawo (według własnego uznania) do wymiany lub naprawy produktu.

1. Niniejsza gwarancja obowiązuje jedynie na podstawie przedłożenia wraz z produktem wypełnionej karty gwarancyjnej oraz oryginału faktury lub rachunku zawierającego datę zakupu, typ produktu oraz nazwę sprzedawcy. Firma Nikon zastrzega sobie prawo do odmowy przeprowadzenia bezpłatnej obsługi gwarancyjnej, jeśli przedłożone wyżej wspomnianych dokumentów jest niemożliwe lub informacje w nich zawarte są niekompletne lub nieczytelne.
2. Niniejsza gwarancja nie obejmuje:
   - niezbędnej konserwacji oraz naprawy lub wymiany części w wyniku normalnego zużycia.
   - modyfikacji wykonanych w celu stosowania produktu do celów innych niż jego normalne przeznaczenie opisane w instrukcjach obsługi bez uprzedniej pisemnej zgody firmy Nikon.
   - kosztów transportu oraz wszelkiego ryzyka dotyczącego transportu w odniesieniu bezpośrednio lub pośrednio do gwarancji produktów.
   - zadbych szkodach wynikających z modyfikacji lub regulacji produktu, które mają zostać wykonane bez uprzedniej pisemnej zgody firmy Nikon w celu zapewnienia zgodności z lokalnymi lub krajowymi normami technicznymi obowiązującymi w dowolnym innym kraju niż kraje, dla których produkt został wyjściowo zaprojektowany i/lub wyprodukowany.
3. Gwarancja nie ma zastosowania w przypadku:
   - szkodzeń spowodowanych przez błędne użytkowanie, w tym, w szczególności, nieistosowanie produktu zgodnie z jego normalnym przeznaczeniem lub zgodnie z instrukcjami dla użytkownika w zakresie właściwego użytkowania i odpowiedniej konserwacji, a także instalację lub użytkowanie produktu niezgodne z normami bezpieczeństwa obowiązującymi w kraju użytkowania.
   - szkodzeń spowodowanych przez wypadki, w tym, w szczególności, błyskawice, wodę, ogień, błędne użytkowanie lub zaniedbanie.
   - przemodelowania, zamazania, nieczytelności lub usunięcia numeru modelu lub numeru seryjnego na produkcie.
   - szkodzeń wynikających z napraw lub regulacji przeprowadzonych przez nieuprawnione organizacje serwisowe lub osoby.
   - wad w dowolnym systemie, w który produkt jest wbudowany lub w połączeniu z którym jest użytkowany.
4. Niniejsza gwarancja serwisowa nie ma wpływu na ustawowe prawa konsumenta wynikające z obowiązującego wdzielowego prawa krajowego ani na prawa konsumenta w stosunku do sprzedawcy wynikające z zawartej umowy sprzedaży/zakupu.

Uwaga Aby wszystkich autoryzowanych serwisów firmy Nikon znajduje się w Internecie pod następującym adresem
https://www.europe-nikon.com/service/

Pt Garantia

Nikon-laitteellesi on myönnetty valmistusvikoja koskeva takuu, joka on voimassa yhden vuoden alkupäivästä ostopäivästä lähtien. Jos tuotteessa ilmenee takuuaikana viheellisestä materiaalista tai työstä johtuva vikoja, valtuutettu huoltoimipaikkasi korjaa tuotteen Nikon Europe B.V:n myymäläsäännöt ja -ehdot huomioon ottaen maksuesti. Nikon varaa oikeuden (oman harkintansa mukaan) vaihtaa tai korjata tuotteen.

1. Tämä takuu on voimassa vain, jos tuotteen mukana toimitetaan täytetty takuukortti ja alkuperäinen ostotosite tai kuitti, jossa käyvät ilmi ostopäivämäärä, tuotteen tyyppi ja jälleenmyyjän nimi. Nikon varaa oikeuden kieltäytyä ilmaisesta takuuhuollosta, jos yllä mainittuja asiakirjoja ei esitetä tai jos niissä olevat tiedot ovat puutteellisia tai luukellevottomia.
2. Tämä takuu ei kata seuraavia:
   - Säännöllisiä kulumisesta johtuvia huolto- ja korjaus- tai vaihtoja.
   - Tuotteen muokkaamisen muuhun kuin käyttöoppaassa kuvattuun tarkoitukseen ilman Nikonin etukäteen myöntämää kirjallista lupaa.
   - Tuotetakuuseen suoraan tai epäsuoraan liittyvät kuljetuskustannukset ja kuljetusriski.
   - Tuotteeseen ilman Nikonin etukäteen myöntämää kirjallista lupaa tehdyistä selaisista muokkaisista tai säädöistä aiheutuat vahingot, joiden tarkoituksena on tehdä tuotteesta muun kuin alkuperäisen myyntI- tai valmistusmaan paikallisten tai kansallisten tekniset määräysten mukaisen.
3. Takuuta ei sovelleta, jos:
   - Vähäinkin johtuu viheellisestä käytöstä, mukaan lukien seuraavat tilanteet mutta ei rajoittuen niihin: tuotteen käyttö muuhun kuin tavanmukaiseen tarkoitukseen tai muuten kuin käyttöoppaan käyttö- ja huolto-ohjeiden mukaisesti sekä tuotteen asentaminen tai käyttö käyttömaassa voimassa olevien turvallisuusmääräysten vastaisesti.
   - Vahingon on aiheuttanut onnettomuus, esimerkiksi salamaniska, vesi, tulipalo, tai viheellinen käyttö tai huolimattomuus.
   - Tuotteen malli- tai sarjanumeroa on muutettu tai vääristety tai se on poistettu tai tuntemiksi lukukelvottomaksi.
   - Vähäinkin johtuu valtuutettamattoman huoltoyritksen tai henkilön tekemistä korjauksista tai säädöistä.
   - Järjestelmä, johon tuote on liitetty tai joina kanssa sitä on käytetty, on viallinen.
4. Tämä huoltotakuu ei vaikuta kuluttajan voimassa olevien kansallisten lakien mukaisiin oikeuksiin eikä kuluttajan ja jälleenmyyjän välisen osto- tai myyntisopimuksen liittyvien kuluttajan oikeuksiin.

Huomautus: Kaikkien valtuutettujen Nikon-huoltopisteiden tiedot ovat verkossa seuraavassa osoitteessa
https://www.europe-nikon.com/service/

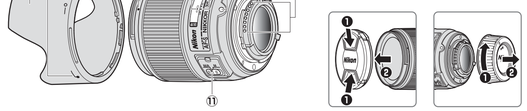

Figur/Figur/Kuva

Norsk

Takk for at du valgte et NIKKOR-objektiv. Før du bruker dette produktet, må du lese denne bruksanvisning og kameraets bruksanvisning.

Merk: Når objektivet monteres på et digitalt speilreflekskamera i DX-format, som D7100 eller D5200, har objektivet en bildevinkel på 44° og en brennvidde som tilsvarer 52,5 mm (35 mm format).

For din sikkerhet

⚠ **FORHOLDSREGLER**

- ***Må ikke demonteres***. Dersom du tar på kameraets eller objektivets innvendige deler, kan det føre til personskade. Ved funksjonsfeil må produktet kun repareres av en kvalifisert tekniker. Hvis produktet åpner seg som følge av et fall eller annet uhell, tar du ut kamerabatteriet og/eller kobler fra nettadapteren og tar med produktet til et Nikon-autorisert servicesenter for inspeksjon.
- ***Slå av kameraet øyeblikkelig i tilfelle funksjonsfeil***. Dersom du oppdager at det kommer røyk eller en annen uvanlig lukt fra utstyret, må du ta ut nettadapteren og kamerabatteriet umiddelbart og passe på at du unngår brannskader. Fortsatt bruk kan føre til brann eller personskade. Etter at du har fjernet batteriet, tar du produktet med til et Nikon-autorisert servicesenter for inspeksjon.
- ***Må ikke brukes i nærheten av lett antennelig gass***. Bruk av elektronisk utstyr i nærheten av lett antennelige gasser kan føre til eksplosjon eller brann.
- ***Du må ikke se på solen gjennom objektivet eller kameraets søker***. Dersom du ser på solen eller en annen sterk lyskilde gjennom objektivet eller søkeren, kan det føre til permanente synsvekkelser.
- ***Hold utenfor barns rekkevidde***. Dersom denne forholdsregelen ikke etterfølges, kan det føre til personskade.
- ***Følg disse forholdsreglene når du håndterer objektivet og kameraet***:
  - Hold objektivet og kameraet tørre. Dersom denne forholdsregelen ikke overholdes, kan det føre til brann eller elektrisk støt.
  - Du må ikke håndtere objektivet eller kameraet med våte hender. Hvis du ikke følger denne forholdsregelen, kan det resultere i elektrisk støt.
  - Hold solen godt utenfor bildefeltet når du tar bilder av motiver i motlys. Sollys som fokuseres i kameraet når solen er i eller i nærheten av bildefeltet kan føre til en brann.
  - Dersom objektivet ikke skal brukes over lengre tid, fester du fremme og bakre objektivlokk og oppbevarer objektivet unna direkte sollys. Dersom objektivet oppbevares i direkte sollys, kan det fokusere solstrålene på lett antennelige gjenstander og føre til en brann.
- ***Du må ikke bære stativer når et objektiv eller kamera er festet til det***. Du kan komme til å snuble eller komme borti andre ved et uhell og forårsake personskade.
- ***Du må ikke etterlate produktet et sted der det vil bli utsatt for ekstremt høye temperaturer, som i en lukket bil eller i direkte sollys.*** Hvis du ikke følger denne forholdsregelen, kan det resultere i skade eller brann.

Meldinger til forbrukere i Europa

Dette symbolet angir at elektrisk og elektronisk utstyr skal kasseres separat.

Det følgende gjelder bare for kunder i europeiske land:

- Dette produktet skal behandles som spesialavfall og kastes ved en miljøstasjon. Må ikke kasseres sammen med husholdningsavfall.
- Separat kassering og resirkulering hjelper til med å konservere naturlige ressurser og med å forhindre negative konsekvenser for menneskelig helse og miljøet, hvilket ukorrekt avhending kan resultere i.
- Hvis du vil ha mer informasjon, kontakter du forhandleren eller de lokale myndighetene som har ansvaret for avfallshåndtering.

■ Objektivets deler (Figur)

① Solblender
② Påsettingsmerke for solblender
③ Låsemerke for solblender
④ Solblenderens påsettingsmerke
⑤ Fokusering
⑥ Indikator for fokusavstand
⑦ Merke for fokusavstand
⑧ Påsettingsmerke for objektivet
⑨ Gummipakning på objektivfatningen
⑩ CPU-kontakter
⑪ Bryter for fokusfunksjon

■ Kompatibilitet

Avhukningsmerker (✔) indikerer støttede funksjoner, streker ("—") indikerer funksjoner som ikke støttes. Det kan være noen begrensninger; se kameraets bruksanvisning for detaljer.

Kamera	Eksponeringskontroll				
	P[1]	S	A	M	AF[1]
Nikon digitale speilreflekskameraer i FX-format og DX-format	✔	✔	✔	✔	✔
F6, F5, F100, F80-serien, F75-serien, F65-serien, Pronea 600i, Pronea S[1]	✔	✔	✔	✔	✔
F4-serien, F90X, F90-serien, F70-serien	✔	✔	—	—	✔
F60-serien, F55-serien, F50-serien, F-401x, F-401s, F-401	✔	✔	✔	✔	—
F-801s, F-801, F-601M	✔	✔	—	—	—
F3AF, F-601, F-501, Nikon kameraer med manuell fokusering (ekskluser F-601M)	—				

1. Eksponeringskontroll M (manuell) ikke tilgjengelig.
2. Inkluderer funksjonene AUTO og motiv (Digitalt motivprogram).
3. Autofokus.

■ Fokusfunksjoner

Tabellen nedenfor viser de fokusfunksjoner som støttes (for informasjon om kameraets fokusfunksjoner, se kameraets bruksanvisning).

Kamera	Kameraets fokusfunksjon	Objektivets fokusfunksjon	
		M/A	M
Nikon digitale speilreflekskameraer i FX-format og DX-format, F6, F5, F4-serien, F100, F90X, F90-serien, F80-serien, F75-serien, F70-serien, F65-serien, Pronea 600i, Pronea S	AF	Autofokus med manuell overstyring	Manuell fokusering med elektronisk avstandsmåler
	MF	Manuell fokusering (elektronisk avstandsmåler tilgjengelig med alle kameraer, unntatt F-601M)	
F60-serien, F55-serien, F50-serien, F-801s, F-801, F-601M, F-401x, F-401s, F-401	AF, MF		

M/A (Autofokus med manuell overstyring)

For å fokusere ved bruk av autofokus med manuell overstyring (M/A):

1. **Still objektivets bryter for fokusfunksjon på M/A.**
2. **Fokuser.**
   Hvis ønskelig, kan autofokus overstyres ved at du dreier på objektivets fokuseringsring mens utløseren er trykket halveis ned (eller, dersom kameraet er utstyrt med en **AF-ON**-knapp, mens **AF-ON**-knappen holdes trykket ned). For å fokusere på nytt ved bruk av autofokus, trykker du utløseren halveis ned eller trykker på **AF-ON**-knappen igjen.

■ Dybdeskarphet

Dybdeskarphetsindikatorene på objektivet viser den omtrentlige dybdeskarpheten. Dersom kameraet har en funksjon for forhåndsvisning av dybdeskarpheten (nedblending), kan dybdeskarpheten forhåndsvises i søkeren. Se dybdeskarphetstabellen for mer informasjon.

Merk. *Merk at indikatoren for fokusavstand er kun ment som en veiledning og det kan hende at den ikke viser nøyaktig avstand til motivet eller ikke viser ∞ når kameraet fokuserer på en fjern gjenstand, avhengig av dybdeskarpheten og andre faktorer.*

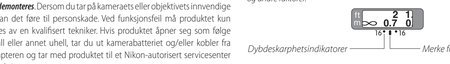

Dybdeskarphetsindikatorer — *Merke for fokusavstand*

■ Blenderåpning

Blenderåpningen justeres ved bruk av kameraets kontroller.

■ Innebygde blitsenheter

Når du bruker den innebygde blitsen på kameraer som er utstyrt med en innebygd blitsenhet, tar du bilder ved avstander på 0,6 m eller mer og tar av solblenderen for å forhindre vignettering (skygger som oppstår der enden på objektivet tilslører lyset fra den innebygde blitsen).

■ Solblenderen

Solblenderen beskytter objektivet og blokkerer streifende lys som ellers vil forårsake lysflekker eller skyggebilder.

Feste solblenderen

Rett inn påsettingsmerket for solblenderen (●) med påsettingsmerket for solblenderen (◜◝) og drei deretter solblenderen (❷) til ● blir stående ved siden av det lysemerket for solblenderen (—○).

Når du fester eller tar av solblenderen, må du holde den i nærheten av ◜◝-symbolet i enden og unngå å gripe for hardt tak i den. Vignettering kan forekomme dersom solblenderen ikke er festet korrekt.

Solblenderen kan vendes og monteres på objektivet når den ikke skal brukes.

■ Mattskiver

Følgende kameraer støtter forskjellige mattskiver for bruk i ulike situasjoner.

Mattskive / Kamera	A	B	C	E	EC-B EC-E	G1	G2	G3	G4	J	L	M	U
F6	●	●	—	●	—	—	—	—	—	●	●	●	●
F5+DP-30	●	●		●		●				●	●		●
F5+DA-30	●	●		●		●	● (+0,5)			●	●		●

●: Anbefalt.
○: Vignettering synlig i søkeren (fotografene påvirkes ikke).
—: Ikke kompatibel med kameraet.
( ): Sifrene i parentesene angir eksponeringskompensasjon for sentrumsdominert lysmåling. Velg "Other screen" (Annen mattskive) for egendefinert innstilling b6 ("Screen comp." (Mattskivekomp.)) når du justerer eksponeringskompensasjon for F6; merk at "Other screen" (Annen mattskive) velges med andre mattskiver enn B eller E, selv når verdien for eksponeringskompensasjon er 0. Eksponeringskompensasjon på F5 kan justeres ved bruk av egendefinert innstilling 18; se kameraets bruksanvisning for detaljer.

Tom celle: Passer ikke for bruk sammen med dette objektivet. Merk at M-mattskiver imidlertid kan brukes for mikrofotografering og makrofotografering ved forstørrelsesgrader på 1: 1 eller høyere.

Merk: *F5 støtter kun matrisemåling med mattskivene A, B, E, EC-B/EC-E, J og L.*

■ Objektivpleie

- Du må ikke løfte eller holde objektivet eller kameret ved å kun holde i solblenderen.
- Hold CPU-kontaktene rene.
- Dersom sprumpuplanen på objektivfatningen blir skadet, må du slutte å bruke objektivet umiddelbart og ta det med til et Nikon-autorisert servicesenter for reparasjon.
- Fjern støv og løs fra linseoverflatene med en blåsebørste. For å fjerne fingeravtrykk og andre flekker, bruker du litt etanol eller objektivrengjøringsmiddel på en mykt, ren bomullsklut eller objektivrengjøringsklut og rengjør fra midten og utover med sirkelbevegelser. Vær forsiktig så du ikke etterlater flekker eller berører glasset med fingrene.
- Bruk aldri organiske løsemidler som tynner eller benzen til å rengjøre objektivet.
- Solblenderen eller et NC-filter kan brukes til å beskytte objektivets frontelement.
- Sett på dekslene foran og bak før du legger objektivet i sin myke veske.
- Hvis ikke objektivet skal brukes i en lengre periode, skal det oppbevares på et kjølig, tørt sted for å forhindre mugg og rust. Ikke oppbevar objektivet i direkte sollys eller med mørkluker av nafta eller kamfer.
- Hold objektivet tørt. Rust på den innvendige mekanismen kan forårsake uopprettelig skade.
- Hvis objektivet legges på meget varme steder, kan objektivdelene av armert plast skades eller deformeres.

■ Tilbehør som følger med

- 58 mm objektivdeksel med trykklås LC-58
- Bakre objektivdekksel LF-4
- Solblender med bajonettfatning HB-70
- Myk objektivveske CL-0915

■ Kompatibelt tilbehør

- 58 mm filtre med skrufatning

■ Spesifikasjoner

Type	AF-S-objektiv av type G med innebygd CPU og F-fatning
Brennvidde	35 mm
Største blenderåpning	f/1,8
Objektivkonstruksjon	11 elementer i 8 grupper (inklusive 1 ED-linsesilement, 1 asferisk linsesilement)
Bildevinkel	• **Nikon film speilreflekskameraer og digitale speilreflekskameraer i FX-format**: 63° • **Nikon digitale speilreflekskameraer i DX-format**: 44°
Avstandsinformasjon	Overføres til kameraet
Fokusering	Bakre fokuseringsi(IF)-system med autofokus samt styres av en autofokusmotor og separat fokuseringsring for manuell fokusering
Indikator for fokusavstand	0,25 m til uendelig (∞)
Minste fokusavstand	0,25 m fra fokalplanet
Irisblenderblader	7 (avrundet blenderåpning)
Irisblender	Helautomatisk
Blenderåpningsområde	f/1,8 – 16
Lysmåling	Full blenderåpning
Filterfatning	58 mm (P=0,75 mm)
Ytre mål	Ca. 72 mm maksimum diameter × 71,5 mm (avstand fra kameraets objektivmonteringsflens)
Vekt	Ca. 305 g

Nikon forbeholder seg retten til når som helst og uten varsel å endre spesifikasjonene for maskinvaren som er beskrevet i denne bruksanvisningen.

Svenska

Tack för att du har valt att köpa ett NIKKOR-objektiv. Innan du använder produkten, läs noggrant igenom både dessa instruktioner och kameras handbok.

Notera: När det är monterat på en digital speglareflexkamera i DX-format, så som D7100 eller D5200, har detta objektiv en bildvinkel på 44° och en brännvidd som motsvarar 52,5 mm (35 mm-format).

För din säkerhet

⚠ **FÖRSIKTIGHETSÅTGÄRDER**

- ***Plocka inte isär***. Att röra vid de interna delarna i kameran eller objektivet kan leda till skador. Vid fel ska produkten endast repareras av en kvalificerad tekniker. Skulle produkten öppnas upp p.g.a. ett fall eller annan olycka, ta bort kamerabatteriet och/eller koppla bort nätadaptern och ta sedan med produkten till en Nikon-auktoriserad serviceverkstad för inspektion.
- ***Stäng omedelbart av kameran om något fel uppstår***. Om rök eller en onormal lukt kommer från utrustningen, koppla omedelbart ur nätadaptern och ta bort kamerabatteriet. Var försiktig så att du inte bränner dig. Fortsatt användning kan leda till brand eller skador. Efter att du tagit ur batteriet, ta med utrustningen till en Nikon-auktoriserad serviceverkstad för inspektion.
- ***Använd inte i närheten av lättantändlig gas***. Att använda elekt

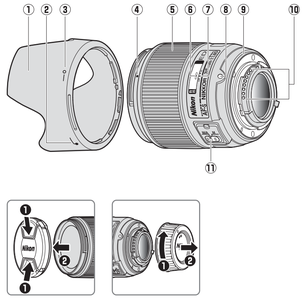

Figur/Obrázek/Obrázok/Rysunek

Dansk

Tak, fordi du har købt et NIKKOR-objektiv. Før anvendelse af dette produkt bedes du læse både denne vejledning og vejledningen til kameraet.

Bemærk: Når dette objektiv er monteret på et digitalt spejlreflekskamera i DX-format som D7100 eller D5200, har det en billedvinkel på 44° og en brændvidde svarende til 52,5 mm (35 mm-format).

For din sikkerheds skyld

⚠ **FORHOLDSREGLER**

- ***Skil ikke produktet ad***. Du kan komme til skade, hvis du rører ved kameraets eller objektivets indvendige dele. I tilfælde af funktionsfejl må produktet kun repareres af en uddannet tekniker. Hvis produktet går i stykker, hvis det bliver tabt, eller der sker et andet uheld, skal du fjerne kameraets batteri og/eller frakoble lysnetadapteren og derefter indlevere produktet til eftersyn hos et Nikon-autoriseret servicecenter.
- ***Sluk omgående kameraet i tilfælde af funktionsfejl***. Hvis du oplever røg eller usædvanlig lugt fra udstyret, skal du omgående frakoble lysnetadapteren og fjerne kameraets batteri – pas på ikke at blive forbrændt. Fortsat anvendelse kan medføre brand eller tilskadekomst. Når du har fjernet batteriet, skal du indlevere udstyret hos et Nikon-autoriseret servicecenter til eftersyn.
- ***Må ikke anvendes i nærheden af brændbar gas***. Betjening af elektronisk udstyr i nærheden af brændbar gas kan medføre eksplosion eller brand.
- ***Kig ikke på solen gennem objektivet eller kameraets søger***. Fokusering på solen eller andre stærke lyskilder gennem objektivet eller søgeren kan medføre permanent skade på dit syn.
- ***Opbevares utilgængeligt for børn***. Manglende overholdelse af denne anvisning kan medføre tilskadekomst.
- ***Overhold følgende sikkerhedsanvisninger i forbindelse med håndtering af objektiv og kamera***:
  - Hold objektiv og kamera tørre. Manglende overholdelse af denne anvisning kan medføre brand eller elektrisk stød.
  - Håndtér ikke objektivet eller kameraet med våde hænder. Overholdes denne sikkerhedsanvisning ikke, kan det medføre elektrisk stød.
  - Hold solen langt væk fra billedet ved optagelse af motiver i modlys. Sollys, der fokuseres i kameraet, når solen er i eller tæt på billedet, kan medføre brand.
  - Hvis objektivet ikke skal anvendes i længere tid, skal du sætte forrestes og bagerste objektivdæksel på og opbevare objektivet væk fra direkte sollys. Hvis objektivet efterlades i direkte sollys, kan objektivet fokusere solens stråler på brændbare genstande og forårsage brand.
- ***Bær ikke stativer med et objektiv eller et kamera monteret***. Du kan falde eller komme til ved et uheld at ramme andre personer, så de kommer til skade.
- ***Lad ikke produktet ligge på steder, der udsættes for meget høje temperaturer, som fx i et lukket motorkøretøj eller i direkte sollys***. Overholdes denne sikkerhedsanvisning ikke, kan det medføre beskadigelse eller brand.

Meddelelser til kunder i Europa

Dette symbol angiver, at elektrisk og elektronisk udstyr skal indleveres separat.

Følgende gælder kun for brugere i europæiske lande:

- Dette produkt er beregnet til separat indlevering hos et egnet indsamlingssted til genvinding af forbrugt elektronisk udstyr. Behandling af denne slags affald. Må ikke bortskaffes sammen med husholdningsaffald.
- Separat indlevering og genbrug hjælper med til at bevare naturlige ressourcer og forebygger negative konsekvenser for folkesundhed og miljø, der kan opstå som følge af forkert bortskaffelse.
- Hvis du ønsker yderligere oplysninger, kan du kontakte forhandleren eller de lokale myndigheder, som er ansvarlige for affaldshåndtering.

■ Objektivets dele (Figur)

①Modysblænde
②Modysblændens justeringsmærke
③Modysblændens låsemærke
④Modysblændens monteringsmærke
⑤Fokusring
⑥Indikator for fokusafstand
⑦Mærke for fokusafstand
⑧Objektivets monteringsmærke
⑨Pakning til objektivfatning i gummi
⑩CPU-kontakter
⑪Knap til fokusindstilling

■ Kompatibilitet

Flueben (✔) indikerer understøttede funktioner, bindestreger ("—") indikerer funktioner, der ikke understøttes. Visse begrænsninger kan være gældende; se kameraets vejledning for detaljer.

Kamera	Eksponeringsindstilling (optagelse) P[1]	S	A	M	AF[1]
Digitale Nikon-spejlreflekskameraer i FX-format og DX-format, F6, F5, F100, F80-serien, F75-serien, F65-serien, Pronea 600i, Pronea S[1]	✔	✔	✔	✔	✔
F4-serien, F90X, F90-serien, F70-serien	✔	✔	—	—	✔
F60-serien, F55-serien, F50-serien, F-401x, F-401s, F-401	✔	✔	✔	✔	—
F-801s, F-801, F-601M	✔	✔	—	—	—
F3AF, F-601, F-501, Nikon-kameraer med manuelt fokus (ekskluse F-601M)	—				

1. Eksponeringsindstilling M (manuel) ikke tilgængelig.
2. Omfatter indstillingen AUTO samt motivprogram (digitalt motivprogram).
3. Fokusér med autofokus.

■ Fokus

De understøttede fokusindstillinger vises i følgende tabel (for information om kameraets fokusindstillinger, se vejledningen til kameraet).

Kamera	Kameraets fokusindstilling	Objektivets fokusindstilling M/A	M
De digitale Nikon-spejlreflekskameraer i FX-format og DX-format, F6, F5, F4-serien, F100, F90X, F90-serien, F80-serien, F75-serien, F70-serien, F65-serien, Pronea 600i, Pronea S	AF	Autofokus med manuel prioritet	Manuelt fokus med elektronisk afstandsmåler
	MF	Manuelt fokus (elektronisk afstandsmåler tilgængelig på alle kameraer undtagen F-601M)	
F60-serien, F55-serien, F50-serien, F-801s, F-801, F-601M, F-401x, F-401s, F-401	AF, MF		

■ Vedligeholdelse af objektiv

- Sørg for, at CPU-kontakterne er rene.
- Skulle pakningen til objektivfatningen af gummi gå i stykker, skal du omgående indstille brugen og indlevere objektivet til reparation på et Nikon-autoriseret servicecenter.
- Fjern støv og lignende fra objektivets overflader med en pustebørste. Korn en lille smule alkohol eller objektivrens på en bluse, ren bomuldsklud eller renseserviet til objektiver, og rengør fra midten og udad med en cirkulær bevægelse for at fjerne snavs og fingeraftryk.
- Undgå at anvende organiske opløsningsmidler, fortynder eller benzol til at rense objektivet.
- Modlysblænden eller NC-filtre kan anvendes til at beskytte det forreste objektivelement.
- Montér forreste og bageste dæksler inden placering af objektivet i dets fleksible taske.
- Opbevar objektivet på et tørt og køligt sted, hvis det ikke skal anvendes i længere tid for at undgå mug og rust. Opbevar det ikke i direkte sollys eller med naftalen eller kamfermælkugler.
- Hold objektivet tørt. Rust i de indvendige dele kan forårsage skader, der ikke kan udbedres.
- Efterlades objektivet i ekstremt varme omgivelser, kan det blive beskadiget eller få dele presset ud af form på grund af armeret plastic.

■ Medfølgende tilbehør

- 58 mm snap-on front objektivdæksel LC-58
- LF-4 bagdækksel
- Modlysblænde med bajonetfatning HB-70
- Fleksibel objektivtaske CL-0915

■ Kompatibelt tilbehør

- 58 mm screw-on filtre

■ Specifikationer

Type	AF-S-objektiv af typen G med indbygget CPU og F-fatning
Brændvidde	35 mm
Maksimumblænde	f/1.8
Objektivets konstruktion	11 elementer i 8 grupper (herunder 1 ED-objektivelement, 1 asferisk linseelement)
Billedvinkel	• **Nikon film-spejlreflekskameraer og D-spejlreflekskameraer i FX-format**: 63° • **Nikon D-spejlreflekskameraer i DX-format**: 44°
Afstandsinformation	Udgang til kamera
Fokusering	System for baggrundsfokusering (RF) med autofokus, der styres af Silent Wave Motor, og separat fokusring for manuelt fokus
Fokusafstandsvisning	0,25 m til uendelig (∞)
Tætteste fokusafstand	0,25 m fra fokusplanet
Blændeblade	7 (afrundet blændeåbning)
Blænde	Fuldautomatisk
Blændeområde	f/1.8 – 16
Lysmåling	Fuld blænde
Filterstørrelse	58 mm (P=0,75 mm)
Mål	Ca. 72 mm i maksimal diameter × 71,5 mm (afstand fra kameraets objektivfatningsplan)
Vægt	Ca. 305 g

Nikon forbeholder sig ret til uden varsel til hver en tid at ændre specifikationerne for hardware, der er beskrevet i denne vejledning.

Čeština

Děkujeme vám za zakoupení objektivu NIKKOR. Před použitím tohoto výrobku si pečlivě přečtěte tyto pokyny a návod k fotoaparátu.

Pozn.: Při nasazení objektivu na digitální jednooké zrcadlovky formátu DX, jako je například model D7100 nebo D5200, poskytuje objektiv obrazový úhel 44° a jeho ohniková vzdálenost se zdánlivě prodlouží na ekvivalent objektivu 52,5 mm (na kinofilmu).

Pro Vaši bezpečnost

⚠ **UPOZORNĚNÍ**

- ***Přístroj nerozebírejte***. Vzájemný dotyk nechráněných částí těla a vnitřních částí fotoaparátu nebo objektivu může způsobit poranění elektrickým proudem. V případě poruchy smí přístroj opravovat pouze kvalifikovaný technik. Dojde-li k otevření těla přístroje v důsledku nárazu nebo jiné nehody, vyjměte z fotoaparátu baterii a/nebo odpojte síťový zdroj a nechte přístroj zkontrolovat v autorizovaném servisním středisku společnosti Nikon.
- ***V případě výskytu závady fotoaparát ihned vypněte***. Zaznamenáte-li, že z přístroje vychází neobvyklý zápach či kouř, ihned odpojte síťový zdroj a vyjměte z přístroje baterii (dejte pozor, abyste se přitom nepopálili). Další používání přístroje může vést k požáru či poranění. Po vyjmutí baterie odneste přístroj na přezkoušení do autorizovaného servisního střediska Nikon.
- ***Nepoužívejte přístroj v blízkosti hořlavých plynů***. Používání elektronického zařízení v blízkosti hořlavých plynů může způsobit výbuch nebo požár.
- ***Nedívejte se objektivem ani hledáčkem fotoaparátu přímo do slunce***. Pozorování slunce nebo jiného jasného světelného zdroje objektivem nebo hledáčkem může způsobit trvalé poškození zraku.
- ***Zařízení uchovávejte mimo dosah dětí***. Nebudete-li dbát tohoto upozornění, může dojít k poranění.
- ***Při manipulaci s objektivem a fotoaparátem dodržujte následující bezpečnostní pravidla:***
  - Udržujte objektiv a fotoaparát v suchu. Nebudete-li dbát tohoto upozornění, může dojít k požáru nebo úrazu elektrickým proudem.
  - Neotvírejte objektivu ani fotoaparátu mokrýma rukama. Nebudete-li dbát tohoto upozornění, může dojít k úrazu elektrickým proudem.
  - Při fotografování v protisvětle nenechte dopadat přímé sluneční světlo do objektivu fotoaparátu. Pokud se slunce nachází blízko nebo přímo v záběru, pak může sluneční světlo, zaostřené optickou soustavou objektivu, způsobit požár.
  - Pokud nebude objektiv po delší dobu používán, nasaďte přední i zadní krytku objektivu a uschovejte objektiv mimo dosah přímého slunečního světla. Objektiv ponechaný na přímém slunečním světle může zaostřit sluneční paprsky na hořlavé objekty a způsobit požár.
- ***Nepřenášejte stativy s připevněnými objektivy či fotoaparáty***. Mohli byste klopýtnout nebo nedopatřením někoho uhodit a způsobit zranění.
- ***Výrobek neponechávejte na místech, kde by mohl být vystaven příliš vysokým teplotám, jako například v uzavřeném automobilu nebo na přímém slunci***. Nebudete-li dbát tohoto upozornění, může dojít k poškození výrobku nebo požáru.

Upozornění pro zákazníky v Evropě

Tento symbol značí, že elektrické a elektronické vybavení nepatří do komunálního odpadu.

Následující informace jsou určeny pouze uživatelům v evropských zemích:

- Likvidace tohoto výrobku se provádí v rámci tříděného odpadu na příslušném sběrném místě. Výrobek nedávejte do běžného komunálního odpadu.
- Třídění odpadu a recyklace napomáhají ochraně přírodních zdrojů a předcházejí negativním vlivům na lidské zdraví a životní prostředí, ve které by mohla vyústit nesprávná likvidace odpadu.
- Další informace ohledně nakládání s odpadními produkty vám poskytne dodavatel nebo místní úřad.

■ Části objektivu (Obrázek)

①Sluneční clona
②Značka pro nasazení sluneční clony
③Značka aretované polohy sluneční clony
④Montážní značka sluneční clony
⑤Zaostřovací kroužek
⑥Indikace zaostřené vzdálenosti
⑦Značka pro odečítání zaostřené vzdálenosti
⑧Montážní značka objektivu
⑨Gumové těsnění bajonetu
⑩Kontakty CPU
⑪Volič zaostřovacích režimů

■ Kompatibilita

Zatržení (✔) označují podporované funkce, pomlčky („—") označují funkce, které nejsou podporovány. Mohou však platit určitá omezení; podrobnosti viz návod k obsluze fotoaparátu.

Fotoaparát	Expoziční režim P[2]	S	A	M	AF[1]
Digitální jednooké zrcadlovky Nikon formátů FX a DX	✔	✔	✔	✔	✔
F6, F5, F100, řada F80, řada F75, řada F65, Pronea 600i, Pronea S[1]	✔	✔	✔	✔	✔
Řada F4, F90X, řada F90, řada F70	✔	✔	—	—	✔
Řada F60, řada F55, řada F50, F-401x, F-401s, F-401	✔	✔	✔	✔	—
F-801s, F-801, F-601M	✔	✔	—	—	—
F3AF, F-601, F-501, fotoaparáty Nikon s manuálním zaostřováním (vyjma modelu F-601M)	—				

1. Expoziční režim M (manuální) není dostupný.
2. Zahrnuje režim AUTO a motivové programy.
3. Automatické zaostřování.

■ Zaostřování

Podporované zaostřovací režimy jsou uvedeny v následující tabulce (informace o zaostřovacích režimech fotoaparátu viz návod k použití fotoaparátu).

Fotoaparát	Zaostřovací režim fotoaparátu	Zaostřovací režim objektivu M/A	M
Digitální jednooké zrcadlovky Nikon formátů FX a DX, F6, F5, řada F4, F100, F90X, řada F90, řada F80, řada F75, řada F70, řada F65, Pronea 600i, Pronea S	AF	Automatické zaostřování s prioritou manuálního zaostření	Manuální zaostřování s elektronickým dálkoměrem
	MF	Manuální zaostřování (elektronický dálkoměr je dostupný u všech fotoaparátů kromě F-601M)	
Řada F60, řada F55, řada F50, F-801s, F-801, F-601M, F-401x, F-401s, F-401	AF, MF		

M/A (Automatické zaostřování s prioritou manuálního zaostření)

Pro zaostření pomocí automatického zaostřování s prioritou manuálního zaostření (M/A):

1 Posuňte volič zaostřovacích režimů do polohy M/A.
2 Zaostřete.
V případě potřeby lze automaticky zaostřenou vzdálenost upravit otočením zaostřovacího kroužku objektivu ve chvíli, kdy je tlačítko spouště namáčknuto do poloviny (nebo pokud je fotoaparát vybaven tlačítkem **AF-ON** a tlačítko **AF-ON** je stisknuto). Pro přeostření pomocí automatického zaostřování namáčkněte tlačítko spouště do poloviny nebo znovu stiskněte tlačítko **AF-ON**.

■ Hloubka ostrosti

Indikace hloubky ostrosti na objektivu ukazuje přibližnou hloubku ostrosti. Pokud fotoaparát nabízí funkci kontroly hloubky ostrosti (zavření clony na pracovní hodnotu), lze kontrolovat rozložení hloubky ostrosti rovněž v hledáčku. Další informace viz tabulka hloubky ostrosti.

Poznámka: *Mějte na paměti, že indikace zaostřené vzdálenosti slouží pouze jako vodítko a nemusí zobrazovat přesnou vzdálenost objektu. V důsledku hloubky ostrosti nebo jiných faktorů tato indikace rovněž nemusí při zaostření na vzdálený objekt zobrazovat hodnotu ∞.*

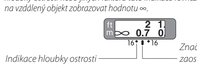

Slovenčina

Ďakujeme, že ste si zakúpili objektív NIKKOR. Pred použitím tohto výrobku si prosím, pozorne prečítajte tento návod a príručku fotoaparátu.

Poznámka: Po pripojení k digitálnej jednookej zrkadlovke formátu DX, ako je model D7100 alebo D5200, má tento objektív obrazový uhol 44° a ohniskovú vzdialenosť ekvivalentnú hodnote 52,5 mm (35 mm formát).

Pre vašu bezpečnosť

⚠ **UPOZORNENIA**

- ***Nerozoberajte***. Dotýkaním sa vnútorných častí fotoaparátu alebo objektívu si môžete spôsobiť zranenia. V prípade poruchy by mal byť výrobok opravený len kvalifikovaným technikom. Pokiaľ dôjde dôsledkom pádu alebo inej nehody k otvoreniu fotoaparátu, odstráňte batériu fotoaparátu a/alebo odpojte sieťový zdroj a až potom vzmetite fotoaparát do autorizovaného servisu Nikon na kontrolu.
- ***V prípade poruchy fotoaparát okamžite vypnite***. Ak by ste zaznamenali dym alebo nezvyčajný zápach vychádzajúci z prístroja, okamžite odpojte sieťový zdroj a odstráňte batériu fotoaparátu, vyvarujúc sa popálenia. Pokračovanie v činnosti môže spôsobiť požiar alebo zranenie. Po odstránení batérie vezmite prístroj do autorizovaného servisu Nikon na kontrolu.
- ***Nepoužívajte v prítomnosti horľavého plynu***. Používanie elektronického prístroja v prítomnosti horľavých plynov môže spôsobiť výbuch alebo požiar.
- ***Nepozerajte do slnka cez objektív alebo hľadáčik fotoaparátu***. Pozeranie do slnka alebo iného zdroja silného svetla cez objektív alebo hľadáčik môže spôsobiť trvalé zhoršenie zraku.
- ***Držte mimo dosahu detí***. Nedodržanie tohto upozornenia môže spôsobiť zranenie.
- ***Dodržujte nasledujúce upozornenia pri manipulácii s objektívom a fotoaparátom:***
  - Udržujte objektív aj fotoaparát suchý. Nedodržanie tohto upozornenia môže spôsobiť požiar alebo elektrický šok.
  - Nemanipulujte s objektívom alebo fotoaparátom mokrými rukami. Nedodržanie tohto upozornenia môže spôsobiť elektrický šok.
  - Udržujte slnko mimo obrazového poľa, keď snímate objektívy protisvetle. Slnečné svetlo zaostrené do fotoaparátu môže spôsobiť požiar, keď je slnko v obrazovom poli alebo blízko neho.
  - Ak nebudete objektív používať dlhšiu dobu, nasaďte predný aj zadný kryt objektívu a držte objektív mimo priameho slnečného svetla. Pri ponechaní na priamom slnečnom svetle môže objektív zaostriť slnečné lúče na horľavé predmety a spôsobiť požiar.
- ***Nenoste statív s pripevneným objektívom alebo fotoaparátom***. Môžete náhodne zakopnúť alebo naraziť do iných a spôsobiť zranenie.
- ***Výrobok nenechávajte na miestach, kde bude vystavený pôsobeniu mimoriadne vysokej teploty, ako napríklad v uzatvorenom automobile alebo na priamom slnečnom svetle***. Nedodržanie tohto pokynu by mohlo viesť k poškodeniu alebo vzniku požiaru.

Poznámky pre užívateľov v Európe

Tento symbol znamená, že elektrické a elektronické zariadenia je potrebné odovzdať do separovaného odpadu.

Nasledujúce upozornenie platí len pre používateľov v európskych krajinách:

- Tento výrobok je určený na separovaný zber na vhodnom zbernom mieste. Nevyhadzujte ho do bežného komunálneho odpadu.
- Separovaný zber a recyklácia pomáhajú zachovávať prírodné zdroje a predchádzať negatívnym dopadom na zdravie ľudí a životné prostredie, ktoré môžu vyplývať z nesprávnej likvidácie odpadu.
- Ďalšie informácie získate od predajcu alebo miestnych úradov zodpovedných za likvidáciu odpadov.

■ Časti objektívu (Obrázok)

①Slnečná clona objektívu
②Značka pre nasadenie slnečnej clony objektívu
③Značka aretovanej polohy slnečnej clony objektívu
④Upevňovacia značka slnečnej clony objektívu
⑤Zaostrovací krúžok
⑥Indikátor zaostrenej vzdialenosti
⑦Značka zaostrenej vzdialenosti
⑧Upevňovacia značka objektívu
⑨Gumené tesnenie bajonetu objektívu
⑩Kontakty procesora
⑪Volič režimov zaostrovania

■ Kompatibilita

Kontrolné značky (✔) indikujú podporované funkcie, značky („—") označujú nepodporované funkcie. Môžu existovať určité obmedzenia; detailné informácie pozri v príručke k fotoaparátu.

Fotoaparát	Režim expozície (snímanie) P[2]	S	A	M	AF[1]
Digitálne jednooké zrkadlovky Nikon formátu FX a DX	✔	✔	✔	✔	✔
F6, F5, F100, séria F80, séria F75, séria F65, Pronea 600i, Pronea S[1]	✔	✔	✔	✔	✔
Séria F4, F90X, séria F90, séria F70	✔	✔	—	—	✔
Séria F60, séria F55, séria F50, F-401x, F-401s, F-401	✔	✔	✔	✔	—
F-801s, F-801, F-601M	✔	✔	—	—	—
F3AF, F-601, F-501, fotoaparáty Nikon MF (okrem modelu F-601M)	—				

1. Režim expozície M (manuálne) nie je k dispozícii.
2. Zahŕňa režimy AUTO a scéna (Digitálny motivový program).
3. Automatické zaostrovanie.

■ Zaostrovanie

Podporované režimy zaostrenia sú zobrazené v nasledujúcej tabuľke (pre ďalšie informácie o režimoch zaostrovania si pozrite príručku fotoaparátu).

Fotoaparát	Režim zaostrovania fotoaparátu	Režim zaostrovania objektívu M/A	M
Digitálne jednooké zrkadlovky Nikon formátu FX a DX, F6, F5, séria F4, F100, F90X, séria F90, séria F80, séria F75, séria F70, séria F65, Pronea 600i, Pronea S	Automatické zaostrovanie	Automatické zaostrovanie s možnosťou manuálneho dostrenia	Manuálne zaostrenie s elektronickým dialkomerom
	MF	Manuálne zaostrenie (elektronický dialkomer použiteľný so všetkými fotoaparátmi s výnimkou F-601M)	
Séria F60, séria F55, séria F50, F-801s, F-801, F-601M, F-401x, F-401s, F-401	Automatické zaostrovanie, MF		

Režim M/A (automatické zaostrovanie s možnosťou manuálneho dostrenia)

Zaostrite pomocou automatického zaostrovania s možnosťou manuálneho dostrenia (M/A):

1 Posuňte volič režimov zaostrovania objektívu do pozície M/A.
2 Zaostrite.
Ak si želáte, automatické zaostrenie môže byť skorigované točením zaostrovacieho krúžku objektívu, kým je tlačidlo spúšte stlačené do polovice (alebo, ak je fotoaparát vybavený tlačidlom **AF-ON**, kým je stlačené tlačidlo **AF-ON**). Na opätovné zaostrenie pomocou automatického zaostrovania stlačte tlačidlo spúšte do polovice alebo znovu stlačte tlačidlo **AF-ON**.

■ Hĺbka ostrosti

Indikátory hĺbky ostrosti na objektive ukazujú približnú hĺbku ostrosti. Ak fotoaparát ponúkne kontrolu hĺbky ostrosti (dočasné zastavenie objektívu), hĺbka ostrosti sa dá skontrolovať aj v hľadáčiku. Ďalšie informácie nájdete v tabuľke s hĺbkou ostrosti.

Poznámka: *Vezmite do úvahy, že indikátor zaostrenej vzdialenosti slúži len na orientáciu a nemusí presne zobraziť vzdialenosť k snímanému objektu, pričom nemusí, kvôli hĺbke ostrosti alebo iným faktorom, zobraziť ∞, keď je fotoaparát zaostrený na vzdialený objekt.*

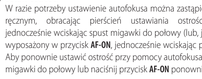

Polski

Dziękujemy za zakup obiektywu NIKKOR. Przed rozpoczęciem korzystania z tego produktu proszę uważnie przeczytać niniejszą instrukcję oraz instrukcję aparatu.

Uwaga: po zamontowaniu na cyfrowej lustrzance jednoobiektywowej formatu DX, jak D7100 lub D5200, ten obiektyw ma kąt widzenia 44° i ogniskową odpowiadającą 52,5 mm (format 35 mm).

Zasady bezpieczeństwa

⚠ **PRZESTROGI**

- ***Nie demontować***. Dotknięcie wewnętrznych części aparatu lub obiektywu może spowodować obrażenia ciała. W przypadku wadliwego działania produkt może naprawiać jedynie odpowiednio wykwalifikowany technik. Gdyby produkt uległ uszkodzeniu w wyniku upadku lub z innej przyczyny, co spowodowałoby odsłonięcie jego wewnętrznych części, należy wyjąć akumulator aparatu i (lub) odłączyć zasilacz sieciowy, a następnie przekazać aparat do autoryzowanego serwisu firmy Nikon w celu przeprowadzenia kontroli.
- ***W przypadku wadliwego działania natychmiast wyłączyć aparat***. W przypadku zauważenia dymu lub dziwnego zapachu wydobywającego się z urządzenia należy niezwłocznie odłączyć zasilacz sieciowy od zasilania i wyjąć akumulator z aparatu, uważając, aby uniknąć poparzenia. Dalsze użytkowanie może prowadzić do pożaru lub obrażeń ciała. Po wyjęciu akumulatora należy przekazać urządzenie do kontroli w autoryzowanym serwisie firmy Nikon.
- ***Nie używać w obecności łatwopalnego gazu***. Używanie urządzeń elektronicznych w obecności łatwopalnego gazu może prowadzić do wybuchu lub pożaru.
- ***Nie patrzeć na słońce przez obiektywu lub wizjer aparatu***. Patrzenie na słońce lub inne jasne źródło światła przez obiektywu lub wizjer może spowodować trwałe uszkodzenie wzroku.
- ***Przechowywać w miejscu niedostępnym dla dzieci***. Nieprzestrzeganie tego zalecenia może prowadzić do obrażeń ciała.
- ***Należy przestrzegać następujących środków ostrożności podczas obchodzenia się z obiektywem i aparatem***:
  - Chronić obiektyw i aparat przed wodą i wilgocią. Nieprzestrzeganie tego zalecenia może spowodować pożar lub porażenie prądem.
  - Nie dotykać obiektywu lub aparatu mokrymi rękami. Nieprzestrzeganie tego zalecenia może spowodować porażenie prądem.
  - Podczas fotografowania obiektów oświetlonych od tyłu należy uzyskiwać skorzystać z daleko poza kadrem. Światło słoneczne zogniskowane w aparacie, gdy słońce znajduje się w kadrze lub w jego pobliżu, może spowodować pożar.
  - Jeśli obiektyw nie będzie używany przez długi okres, należy założyć przednią i tylną pokrywkę obiektywu i przechowywać obiektyw w miejscu chronionym przed bezpośrednim nasłonecznieniem. Jeśli pozostawi się obiektyw w miejscu bezpośrednio nasłonecznionym, promienie słoneczne mogą zostać zogniskowane przez obiektyw na łatwopalnych przedmiotach, powodując pożar.
- ***Nie przenosić statywów z podłączonym obiektywem lub aparatem***. Użytkownik może się potknąć lub przypadkowo kogoś uderzyć, powodując obrażenia ciała.
- ***Nie pozostawiaj produktu w miejscu, w którym będzie on narażony na skrajnie wysokie temperatury, np. w zamkniętym samochodzie lub w miejscu bezpośrednio nasłonecznionym***. Nieprzestrzeganie tego zalecenia może spowodować uszkodzenia lub pożar.

Uwagi dla klientów w Europie

Ten symbol wskazuje, że urządzenia elektryczne i elektroniczne podlegają selektywnej zbiórce odpadów.

Poniższe informacje dotyczą tylko użytkowników w krajach europejskich:

- Ten produkt jest przeznaczony do zbiórki selektywnej w odpowiednich punktach zbiórki odpadów. Nie należy go wyrzucać z odpadami z gospodarstw domowych.
- Selektywna zbiórka odpadów i recyklingi pomagają oszczędzać zasoby naturalne i zapobiegać negatywnym konsekwencjom dla ludzkiego zdrowia i środowiska naturalnego, które mogłyby być spowodowane nieodpowiednim usuwaniem odpadów.
- Więcej informacji można uzyskać u sprzedawcy lub w wydziale miejscowych władz zajmującym się utylizacją odpadów.

■ Części obiektywu (Rysunek)

①Osłona przeciwsłoneczna
②Znacznik orientacji osłony przeciwsłonecznej
③Znacznik blokady osłony przeciwsłonecznej
④Znacznik pozycji mocowania osłony przeciwsłonecznej
⑤Pierścień ustawiania ostrości
⑥Wskaźnik odległości
⑦Znacznik odległości zdjęciowej
⑧Znacznik pozycji mocowania obiektywu
⑨Gumowa uszczelka mocowania obiektywu
⑩Styki procesora
⑪Przełącznik trybu ustawiania ostrości

■ Zgodność

Symbole zaznaczenia (✔) oznaczają obsługiwane funkcje, a myślniki („—") oznaczają funkcje, które nie są obsługiwane. Mogą obowiązywać pewne ograniczenia. Szczegółowe informacje zawiera instrukcja aparatu.

Aparat	Tryb ekspozycji (fotografowania) P[2]	S	A	M	AF[1]
Cyfrowe lustrzanki jednoobiektywowe firmy Nikon formatu FX i DX	✔	✔	✔	✔	✔
F6, F5, F100, seria F80, seria F75, seria F65, Pronea 600i, Pronea S[1]	✔	✔	✔	✔	✔
Seria F4, F90X, seria F90, seria F70	✔	✔	—	—	✔
Seria F60, seria F55, seria F50, F-401x, F-401s, F-401	✔	✔	✔	✔	—
F-801s, F-801, F-601M	✔	✔	—	—	—
F3AF, F-601, F-501, aparaty Nikon z ręcznym ustawianiem ostrości (poza F-601M)	—				

1. Tryb ekspozycji M (manualny) niedostępny.
2. Obejmuje tryb AUTO i programy tematyczne (Cyfrowy program tematyczny).
3. Autofokus.

■ Ustawianie ostrości

Obsługiwane tryby ustawiania ostrości są przedstawione w poniższej tabeli (informacje na temat trybów ustawiania ostrości aparatu zawiera instrukcja obsługi aparatu).

Aparat	Tryb ustawiania ostrości aparatu	Tryb ustawiania ostrości obiektywu M/A	M
Cyfrowe lustrzanki jednoobiektywowe firmy Nikon formatu FX i DX, F6, F5, seria F4, F100, F90X, seria F90, seria F80, seria F75, seria F70, seria F65, Pronea 600i, Pronea S	AF	Autofokus z możliwością ustawienia ręcznego	Ręczne ustawianie ostrości ze wskaźnikiem ustawienia ostrości
	MF	Ręczne ustawianie ostrości (wskaźnik ustawienia ostrości dostępny w połączeniu z wszystkimi aparatami poza F-601M)	
Seria F60, seria F55, seria F50, F-801s, F-801, F-601M, F-401x, F-401s, F-401	AF, MF		

M/A (autofokus z możliwością ustawienia ręcznego)

Aby ustawiać ostrość przy pomocy autofokusa z możliwością ustawienia ręcznego (M/A):

1 Przesuń przełącznik trybu ustawiania ostrości w położenie M/A.
2 Ustaw ostrość.
W razie potrzeby ustawienie autofokusa można zastąpić ustawieniem ręcznym, obracając pierścień ustawiania ostrości obiektywu, jednocześnie wciskając spust migawki do połowy (lub, jeśli aparat jest wyposażony w przycisk **AF-ON**, jednocześnie wciskając przycisk **AF-ON**). Aby ponownie ustawić ostrość przy pomocy autofokusa, naciśnij spust migawki do połowy lub naciśnij przycisk **AF-ON** ponownie.

■ Głębia ostrości

Wskaźniki głębi ostrości na obiektywie przedstawiają przybliżoną głębię ostrości. Jeśli aparat oferuje podgląd głębi ostrości (przysłony), podgląd głębi ostrości można wyświetlić również w wizjerze. Aby uzyskać więcej informacji, skorzystaj z tabeli głębi ostrości.

Uwaga: *zwróć uwagę, że wskaźnik odległości ma jedynie charakter pomocniczy i może nie wskazywać dokładnie odległości do fotografowanego obiektu i może, z powodu głębi ostrości lub innych czynników, nie pokazywać ∞, kiedy aparat ustawił ostrość na odległym obiekcie.*

■ Przysłona

Przysłonę reguluje się przy pomocy elementów sterujących aparatu.

■ Wbudowane lampy błyskowe

W przypadku korzystania z wbudowanej lampy błyskowej w aparatach przeznaczonych w lampę błyskową rób odległość z odległości co najmniej 0,6 m i zdejmuj osłonę przeciwsłoneczną, aby zapobiegać winietowaniu (cieniom powstającym, gdy koniec obiektywu zasłania wbudowaną lampę błyskową).

■ Osłona przeciwsłoneczna

Osłona przeciwsłoneczna chroni obiektyw i osłania go przed niepożądanym światłem, które bez osłony powodowałoby efekt flary lub refleksy.

Zakładanie osłony przeciwsłonecznej

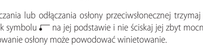

Dopasuj znacznik pozycji mocowania osłony przeciwsłonecznej (●) do znacznika orientacji osłony przeciwsłonecznej (◥), a następnie obracaj osłoną (◯), aż znacznik ● będzie dopasowany do znacznika blokady osłony przeciwsłonecznej (—○).

Podczas podłączania lub odłączania osłony przeciwsłonecznej trzymaj ją za miejsce obok symbolu ⚠ na jej podstawie i nie ściskaj jej zbyt mocno. Błędne zamocowanie osłony może powodować winietowanie.

Osłonę można odwrócić i zamontować na obiektywie, kiedy nie jest używana.

■ Matówki

Następujące aparaty obsługują różne matówki do użytku w różnych sytuacjach.

Aparat \ Matówka	A	B	C	E	EC-B EC-E	G1	G2	G3	G4	J	L	M	U
F6	●	●	—	●	—	—	—	—	—	●	●	●	●
F5+DP-30	●	●		●			—			●	●		●
F5+DA-30	●	●		●		●(+0,5)				●	●		●

●: Anbefales.
○: Vignettering synlig i søger (billederne påvirkes ikke).
—: Ikke kompatibel med kamera.
( ): Tallene i parenteser angiver eksponeringskompensationen for centervægtet lysmåling. Vælg "Other screen" for brugerindstilling b6 ("Screen comp.") ved justering af eksponeringskompensationen for F6; bemærk, at du skal vælge "Other screen" ved andre skiver end B eller E, selv når eksponeringskompensationsværdien er 0. Du kan justere eksponeringskompensationen for F5 ved hjælp af brugerindstilling 18; se vejledningen til kameraet for detaljer.

Tom celle: Ikke egnet til anvendelse med dette objektiv. Bemærk dog, at skiver af typen M kan anvendes til fotomikrografi og makrofotografering ved forstærkelse på 1 : 1 eller derover.

Bemærk: *F5 understøtter kun matrix-lysmåling med matski